რ/ბ არხი ცხაურით

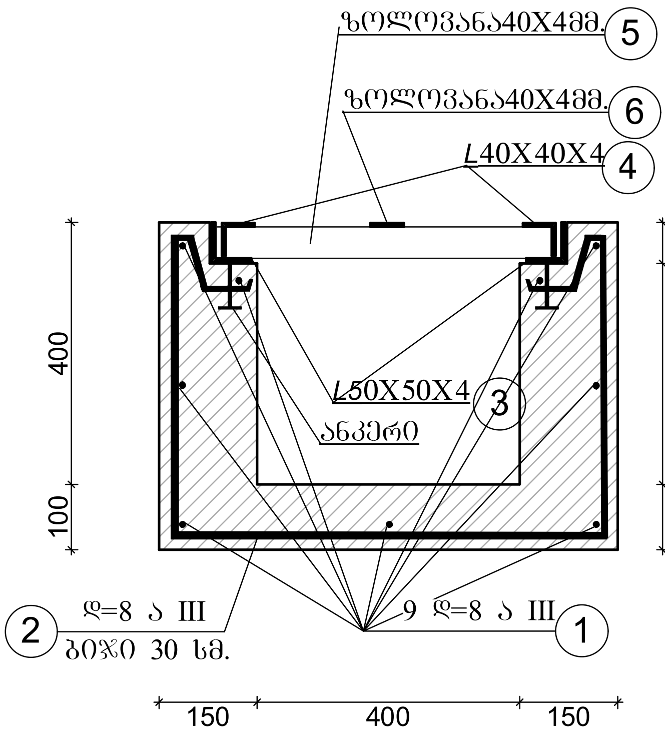
ზოლოვანა40X4მმ. 5
ზოლოვანა40X4მმ. 6
L40X40X4 4
L50X50X4 3
ანკერი
დ=8 ა III
2
ბიჯი 30 სმ.
9 დ=8 ა III
1
400
100
50
350
100
150
400
150

ლითონის ცხაური კუთხოვანისაგან

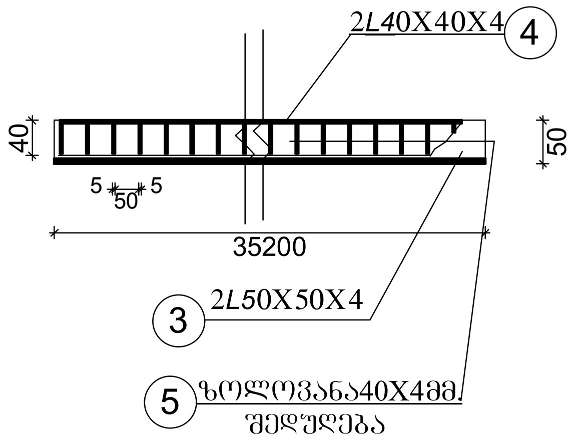
2L40X40X4 4
40
50
5 50 5
35200
3 2L50X50X4
5 ზოლოვანა40X4მმ.
შედუღება

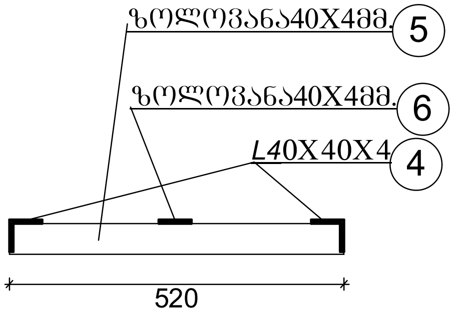
ზოლოვანა40X4მმ. 5
ზოლოვანა40X4მმ. 6
L40X40X4 4
520

შენიშვნა: არხის კედლის ზედანიშნული 1სმ. ნაკლები უნდა იყოს გზის საფარის ზედაპირის ნიშნულზე

427716983

დირექტორი		რ.გიორგაძე	სოფ. ახალსოფელში საზოგადოებრივი ცენტრის მიმდებარე ტერიტორიის კეთილმოწყობა		ფურცელი
შედგენა		ა.ნიკოლაიშვილი			19
შემოწმა		მ.ხურცილავა	რ/ბ არხი ცხაურით	შ.პ.ს. „ლიდერი“	