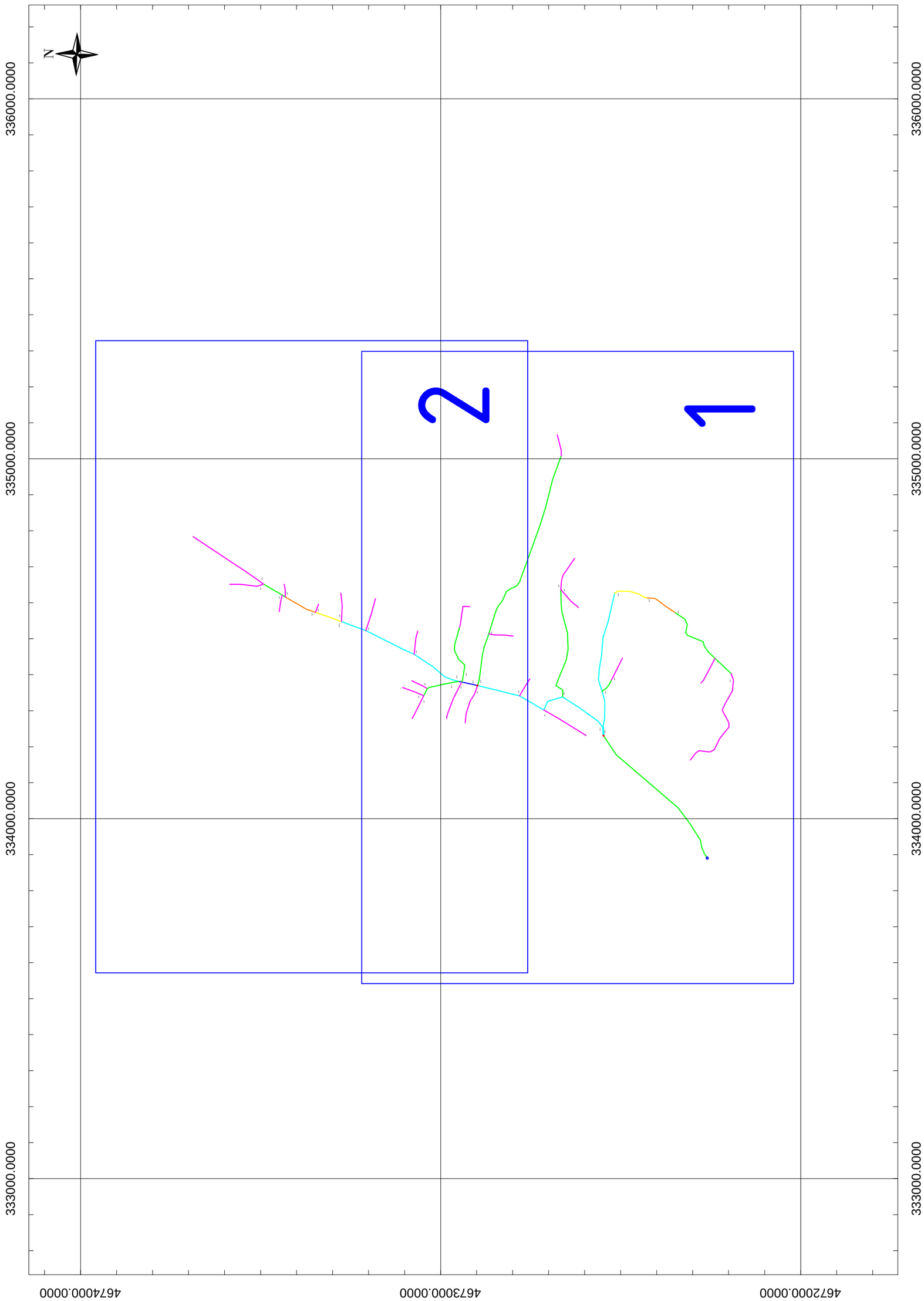

ՄՈՒՆԵՄՈՒՄԸ ԱՇԽԱՏԱՆՔՈՎ Ի. ՄՈՒՆԵՄՈՒՄԸ, ՀԱՅՈՒՄԸ Ի. ԳԱՅՄԱՆԱՐԵՆԻ ՇՈՒՐՋ ԱԼՅԱՆԻ ՇՄԱՅՄԱՆ					
			ՇՇՄԵՄՈՒՄԸ 01 GG 01	ՀԱՅԱՏՈՒՄ ԱՇԽԱՏԱՆՔԻ	
			Ա. Յ. WD.	ԱՄՍՈՒ՝ 1:10000	ՄԱՀՄՈՒՄ՝ 2017
MBC Գ.Յ.Լ. "ՄԲ-ՅՈ-ԼՈ" L.T.D "MBC"	ԲՈՒՄԱՎԱՅԻՆՈՒՄ	Ա. ՅՈՒՄՈՅ	ՅՈՒԼԻՄՈՒՄ	Հ. ՅՈՒՄՈՅ	

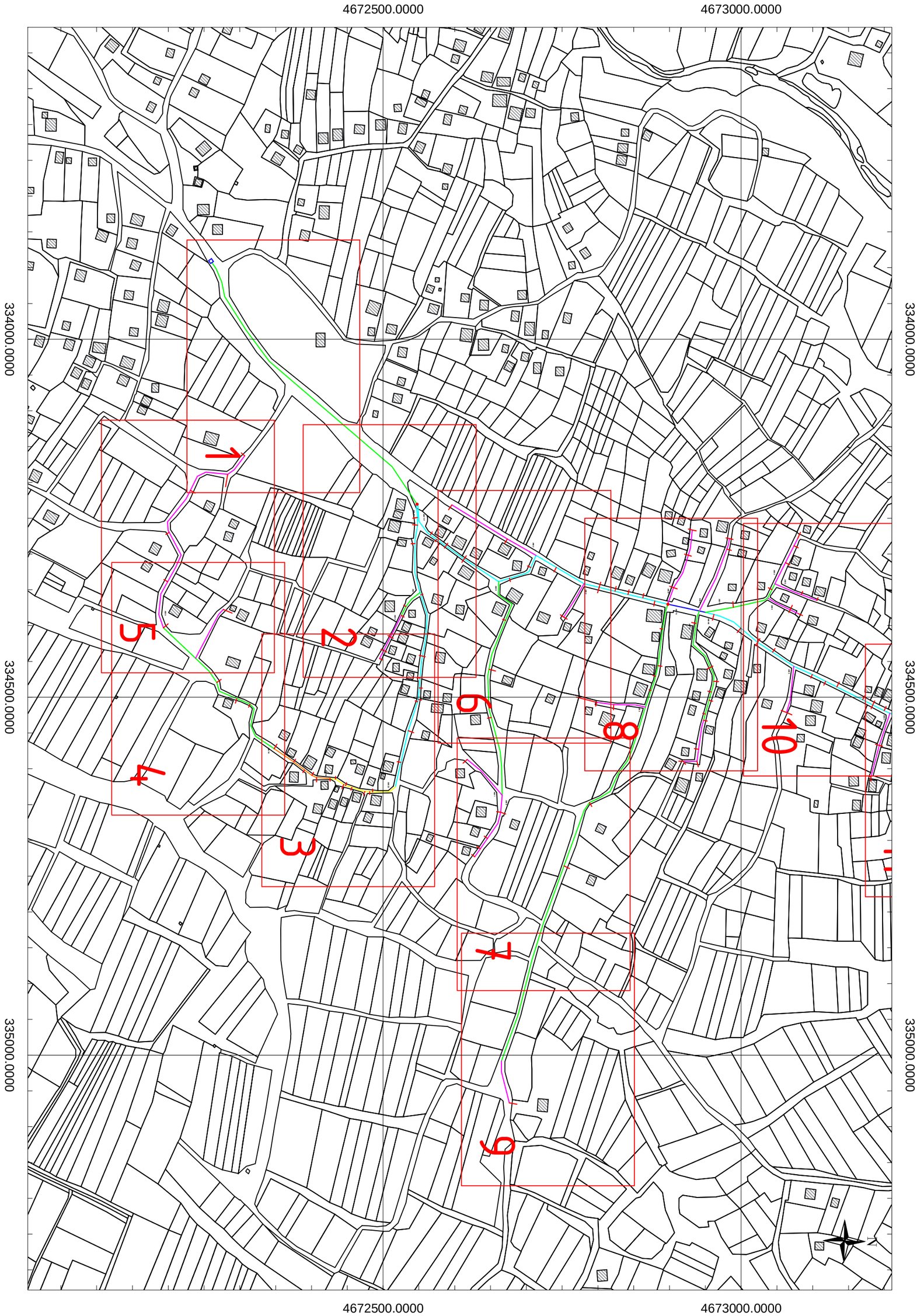

თერჯოლის მუნიციპალიტეტი ქ. თერჯოლა, ჯაბიძის ქ. წყალსადენის შიდა ქსელის მოწყობა	სიტუაციური გეგმა			ფურცელი 01 SG 01	სტადია მ. პ.	ეტაპი W.D.	მასშტ: 1:5000	თარიღი 2017
MBC შ.პ.ს. "ემ-ბი-სი" L.T.D "MBC"	ხელმძღვანელი		მ. ბერიძე	შესასრულა			ა. ბერიძე	

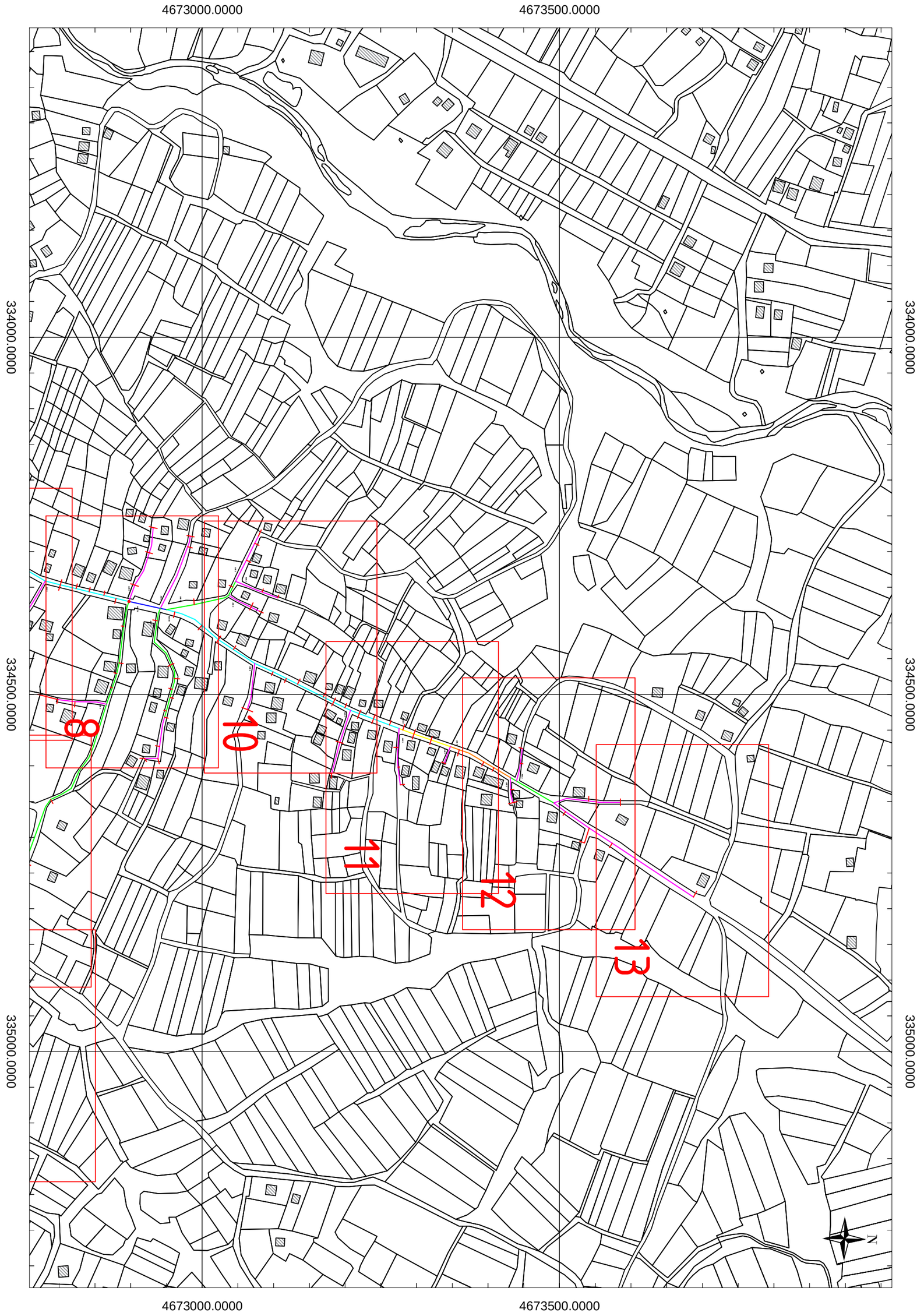

თერჯოლის მუნიციპალიტეტი ქ. თერჯოლა, ჯაბიძის ქ. წყალსადენის შიდა ქსელის მოწყობა	სიტუაციური გეგმა			ფურცელი 01 SG 02	სტადია მ. პ.	ეტაპი W.D.	მასშტ: 1:5000	თარიღი 2017
MBC შ.პ.ს. "ემ-ბი-სი" L.T.D "MBC"	ხელმძღვანელი		მ. ბერიძე	შეასრულა			ა. ბერიძე	

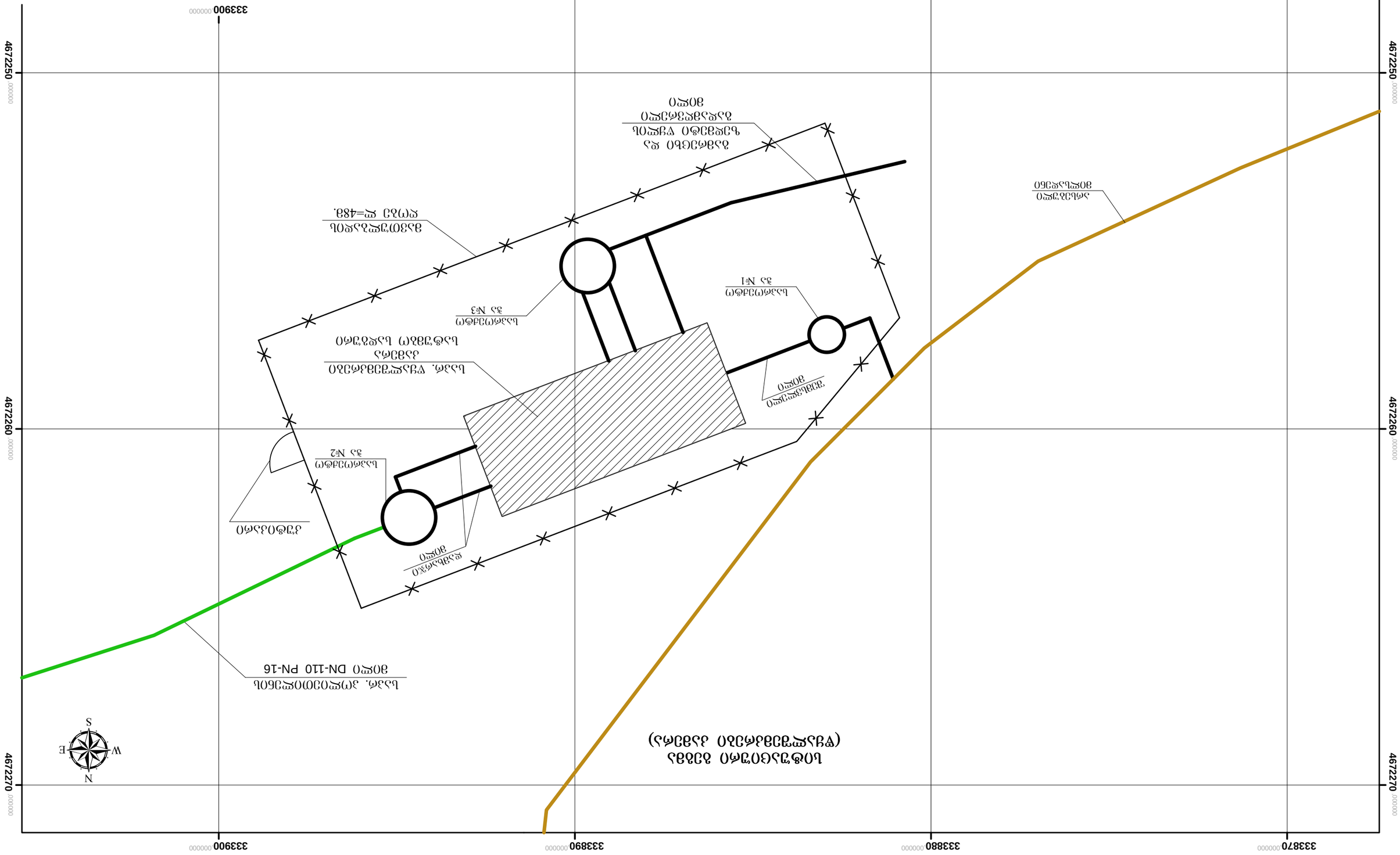
ᲡᲐᲥᲐᲠᲗᲕᲔᲚᲝ ᲒᲐᲖᲘᲡ
ᲛᲐᲦᲐᲚᲘ ᲬᲜᲔᲕᲘᲡ
(ᲡᲐᲠᲔᲙᲚᲘᲡ ᲛᲘᲠᲔᲑᲘᲗ)
ᲒᲐᲖᲡᲐᲦᲔᲑᲘ DN-110 PN-16
ᲛᲐᲦᲐᲚᲘ ᲬᲜᲔᲕᲘᲡ ᲛᲘᲠᲔᲑᲘᲗ

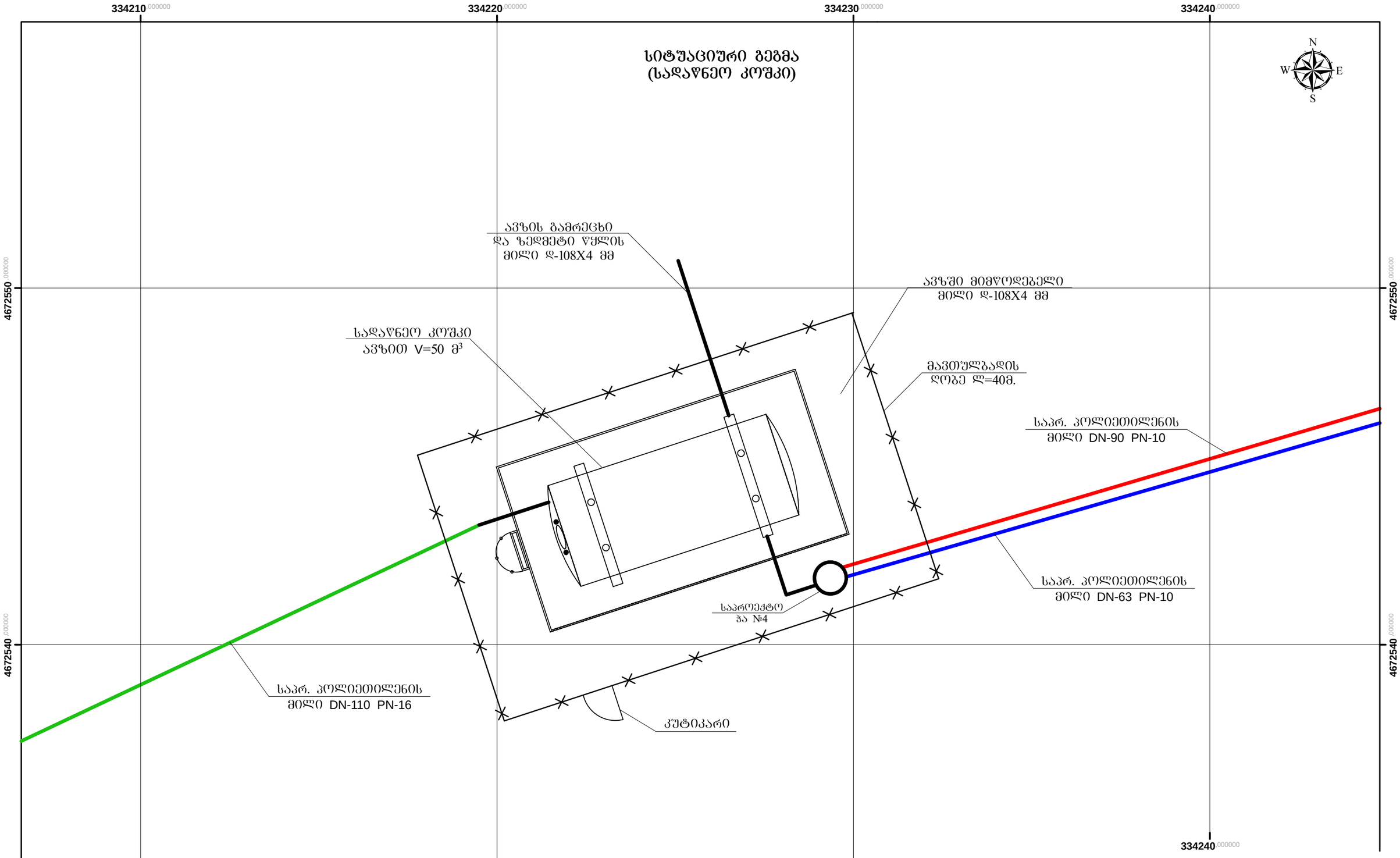

სიტუაციური გეგმა
(სადაწნეო კოშკი)

შენიშვნა: ზომები მოცემულია მილიმეტრებში.

ხელმძღვანელი		მ. პერიძე	ქ. თბილისი ჯაბიძის ქუჩა წყალსადენის შიდა ქსელის მოწყობის სამშენებლო			
შესრულა		ა. პერიძე	სიტუაციური გეგმა	სტადია	ფურცელი	A3
				მ. ბ.	G-01-02	
შეამოწმა		მ. პერიძე	MBC შ.პ.ს. "ემ-ბი-სი" L.T.D. "MBC"	ეტაპი	მასშტაბი	თარიღი
				W. D.	1:100	2017

ՄՇԱԿՄԱՆ ԱՇԽԱՏԱՆՔԱՅԻՆ ԱՌԱՋԱԴՐԱՆՔ Լ. ՄՇԱԿՄԱՆ, Ֆինանսական ԱՌԱՋԱՐԿԱՅԻՆ ԳՈՏԻ ԳՈՒՅՔԱՅԻՆ ՀԱՅԱՍՏԱՆԻ ՀԱՆՐԱՊԵՏՈՒԹՅՈՒՆ	ԱՇԽԱՏԱՆՔ			ԳԾԱԳՐԵՐԻ ԱՆՎԱՆՈՒՄ **01 G 01**	ԼՅԱՍԿԱՅԻ Ա. Հ.	ՁԱՅԱՅԻՆ **W.D.**	ԱՌԱՆՑՔԻ: **1:1000**	ՄԱՍՇՏԱԲ **2017**
MBC Ա.Հ.Ս. "ՄԲ-ՀՈ-ԼՈ" L.T.D "MBC"				ՀԱՍՏԱՏՎԱԾ	Ա. ՀՈՎՀԱՆՆԻՍՅԱՆ			Ս. ՀՈՎՀԱՆՆԻՍՅԱՆ

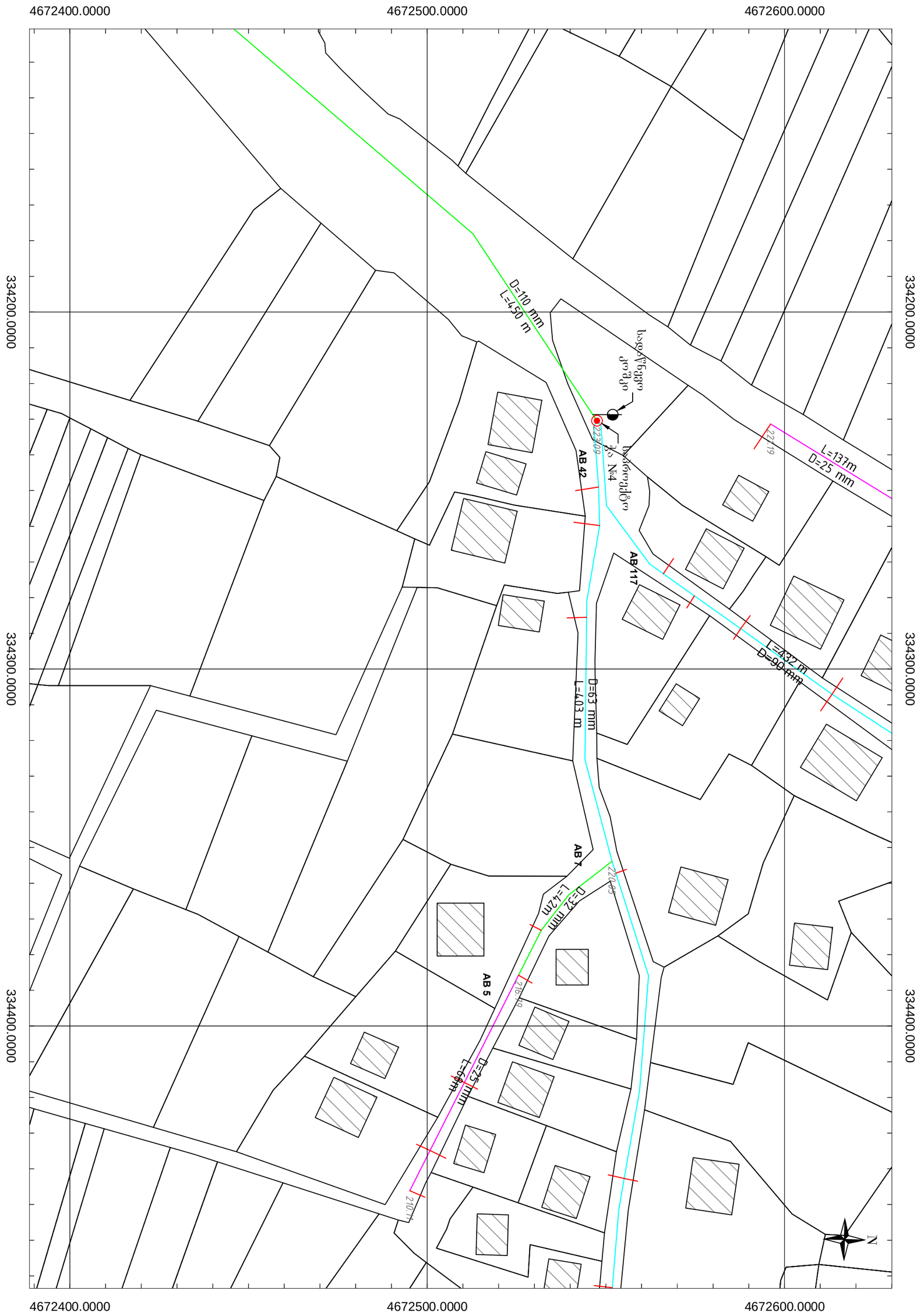

თერჯოლის მუნიციპალიტეტი ქ. თერჯოლა, ჯაბიძის ქ. წყალსადენის შიდა ქსელის მოწყობა		გეგმა			ფურცელი 01 G 02	სტადია მ. პ.	ეტაპი W.D.	მასშტ. 1:1000	თარიღი 2017
MBC	შ.პ.ს. "ემ-ბი-სი" L.T.D "MBC"	ხელმძღვანელი		მ. ბერიძე	შესრულა			ა. ბერიძე	

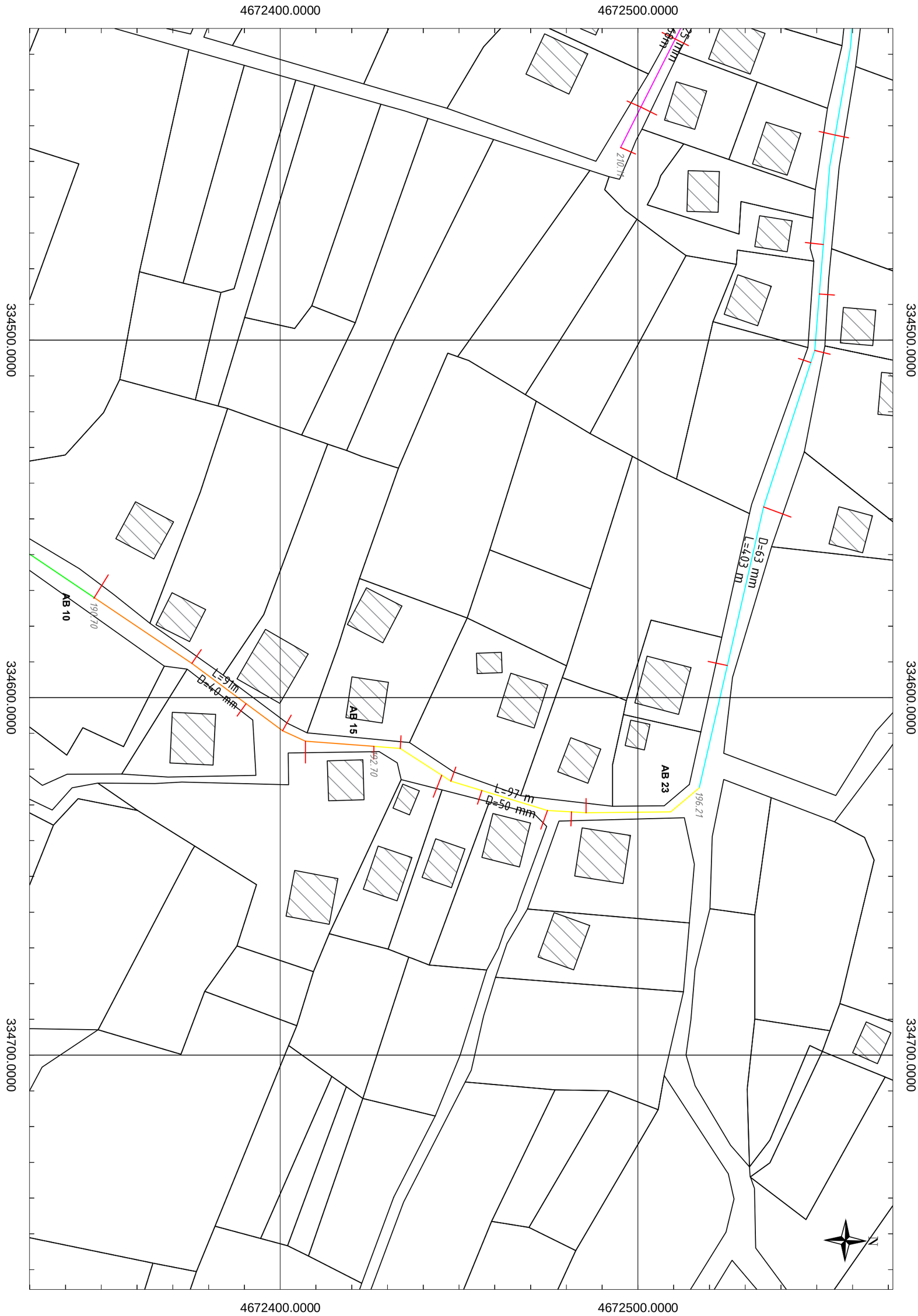

თერჯოლის მუნიციპალიტეტი ქ. თერჯოლა, ჯაბიძის ქ. წყალსადენის შიდა ქსელის მოწყობა					ფურცელი 01 G 03	სტადია მ. პ.	ეტაპი W.D.	მასშტ: 1:1000	თარიღი 2017
MBC	შ.პ.ს. "ემ-ბი-სი" L.T.D "MBC"	ხელმძღვანელი		მ. ბერიძე	შესასრულა			ა. ბერიძე	

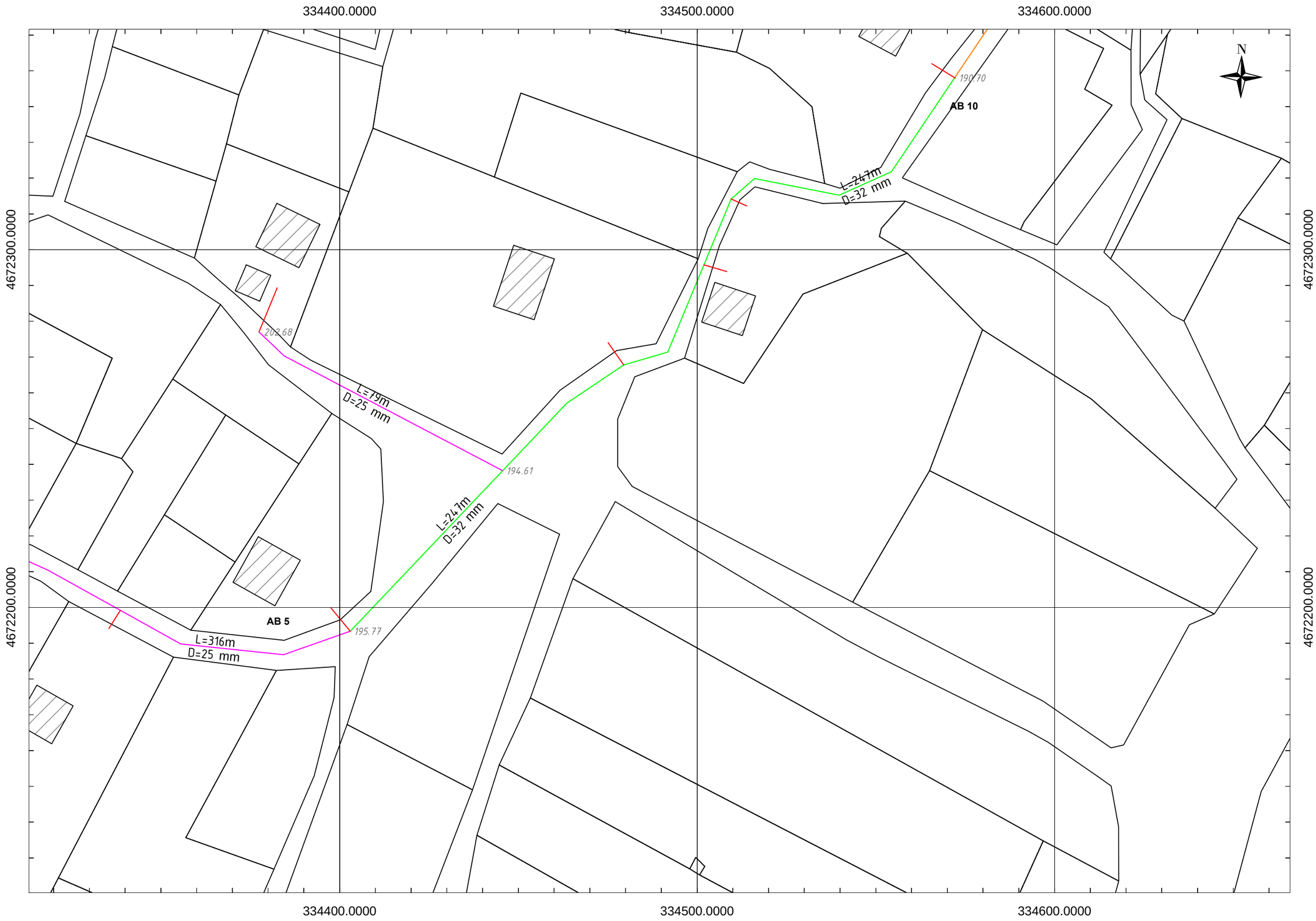
334400.0000
334500.0000
334600.0000
4672300.0000
4672200.0000
N
190.70
AB 10
L=247m
D=32 mm
202.68
L=79m
D=25 mm
194.61
L=247m
D=32 mm
AB 5
195.77
L=316m
D=25 mm

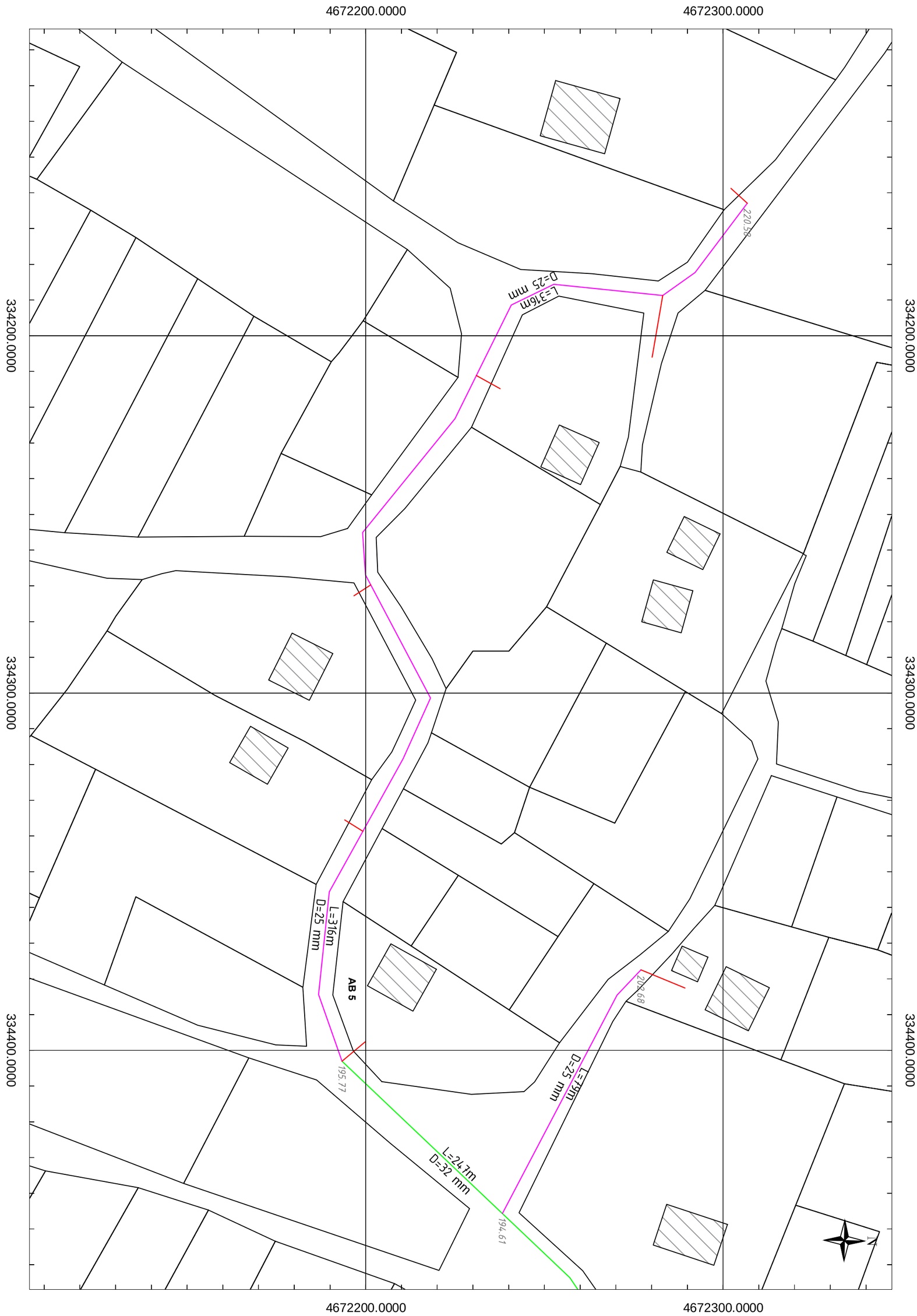

თერჯოლის მუნიციპალიტეტი ქ. თერჯოლა, ჯაბიძის ქ. წყალსადენის შიდა ქსელის მოწყობა		გეგმა		ფურცელი 01 G 05	სტადია მ. პ.	ეტაპი W.D.	მასშტ: 1:1000	თარიღი 2017
MBC	შ.პ.ს. "ემ-ბი-სი" L.T.D "MBC"	ხელმძღვანელი		მ. ბერიძე	შესრულა		ა. ბერიძე	

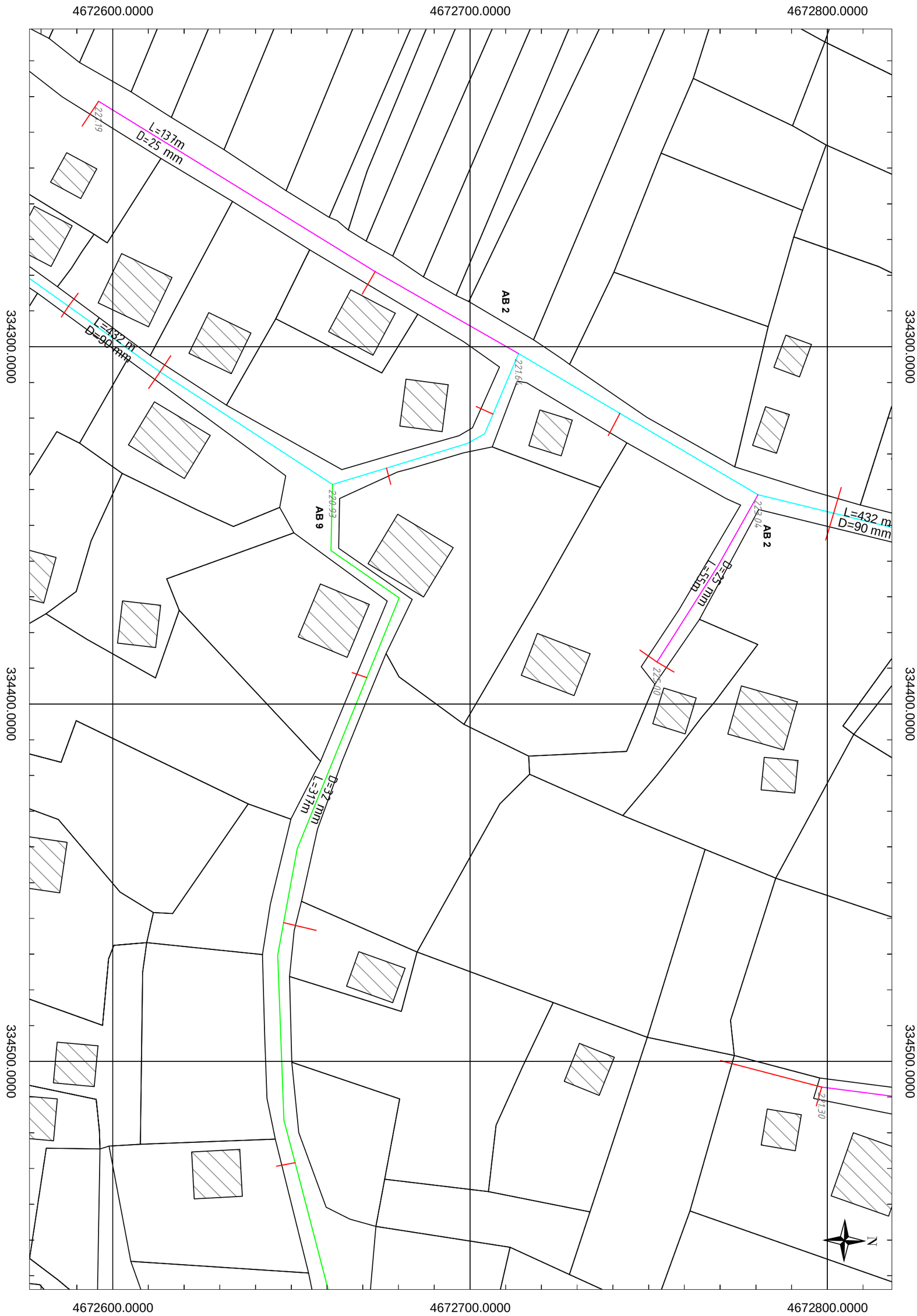

თერჯოლის მუნიციპალიტეტი ქ. თერჯოლა, ჯაბიძის ქ. წყალსადენის შიდა ქსელის მოწყობა				გეგმა	ფურცელი 01 G 06	სტადია მ. პ.	ეტაპი W.D.	მასშტ: 1:1000	თარიღი 2017
MBC	შ.პ.ს. "ემ-ბი-სი" L.T.D "MBC"	ხელმძღვანელი		მ. ბერიძე	შესასრულა		ა. ბერიძე		

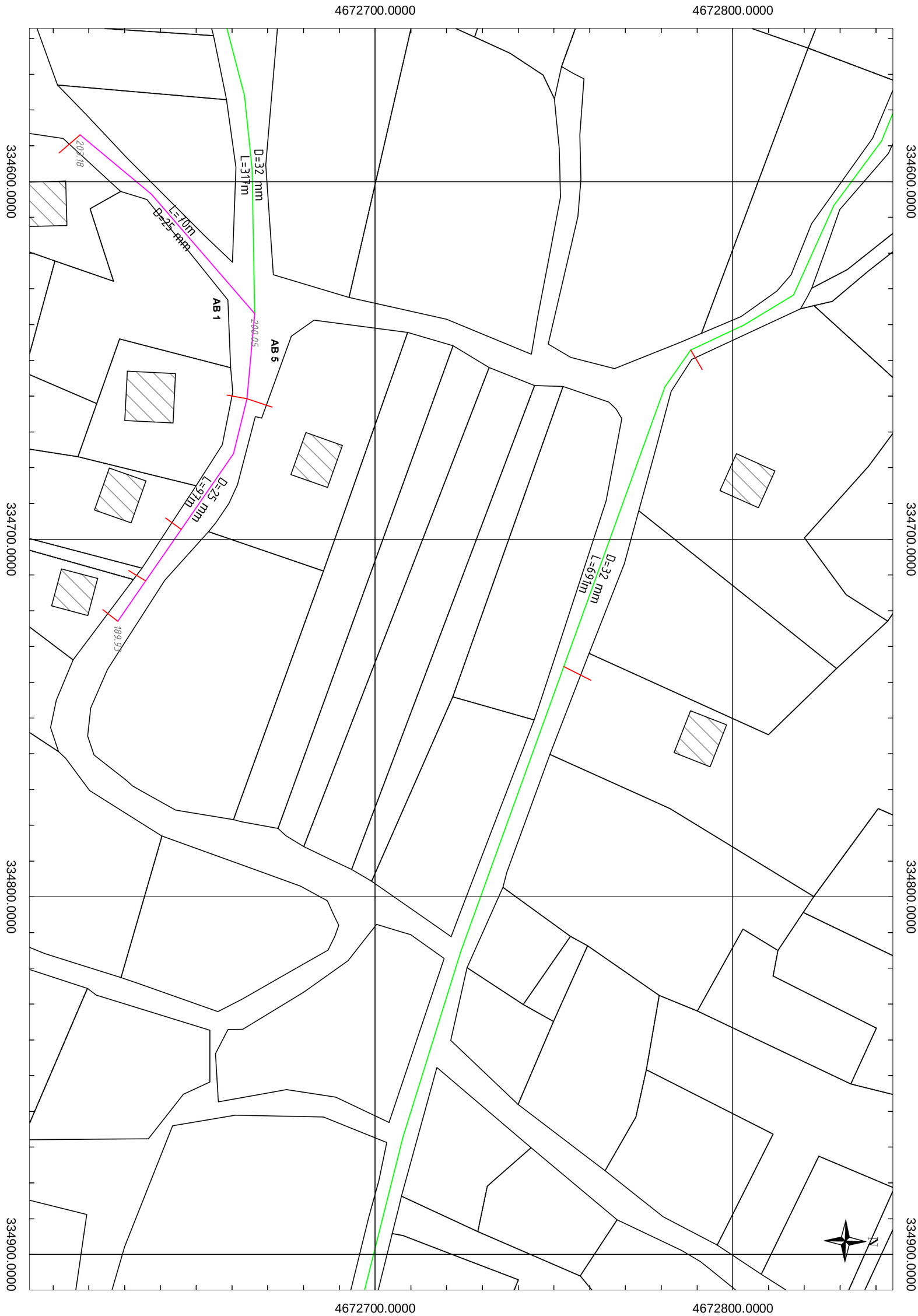

თერჯოლის მუნიციპალიტეტი ქ. თერჯოლა, ჯაბიძის ქ. წყალსადენის შიდა ქსელის მოწყობა								

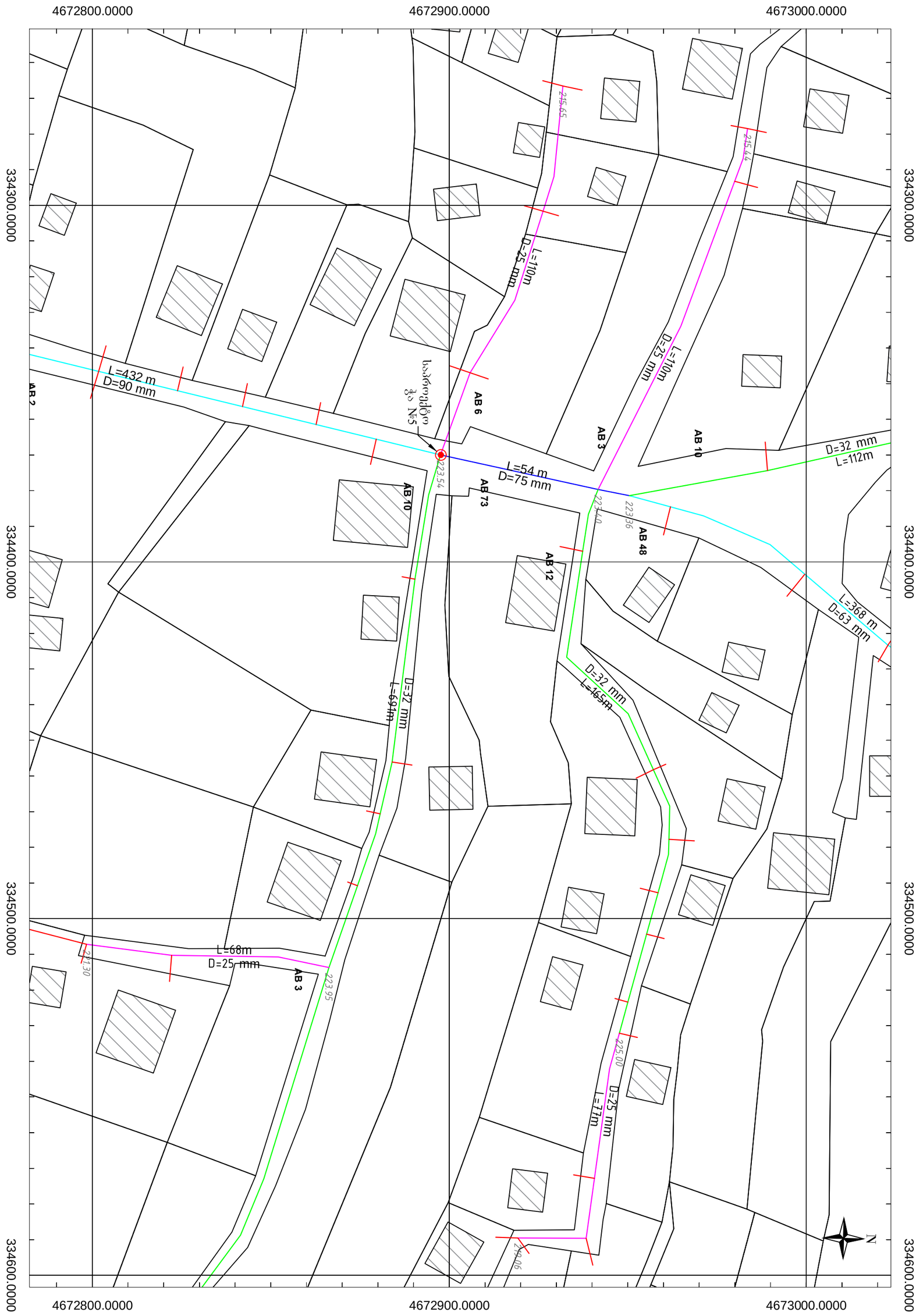

თერჯოლის მუნიციპალიტეტი ქ. თერჯოლა, ჯაბიძის ქ. წყალსადენის შიდა ქსელის მოწყობა					ფურცელი 01 G 08	სტადია მ. პ.	ეტაპი W.D.	მასშტ: 1:1000	თარიღი 2017
MBC	შ.პ.ს. "ემ-ბი-სი" L.T.D "MBC"								
		ხელმძღვანელი		მ. ბერიძე	შესასრულა			ა. ბერიძე	

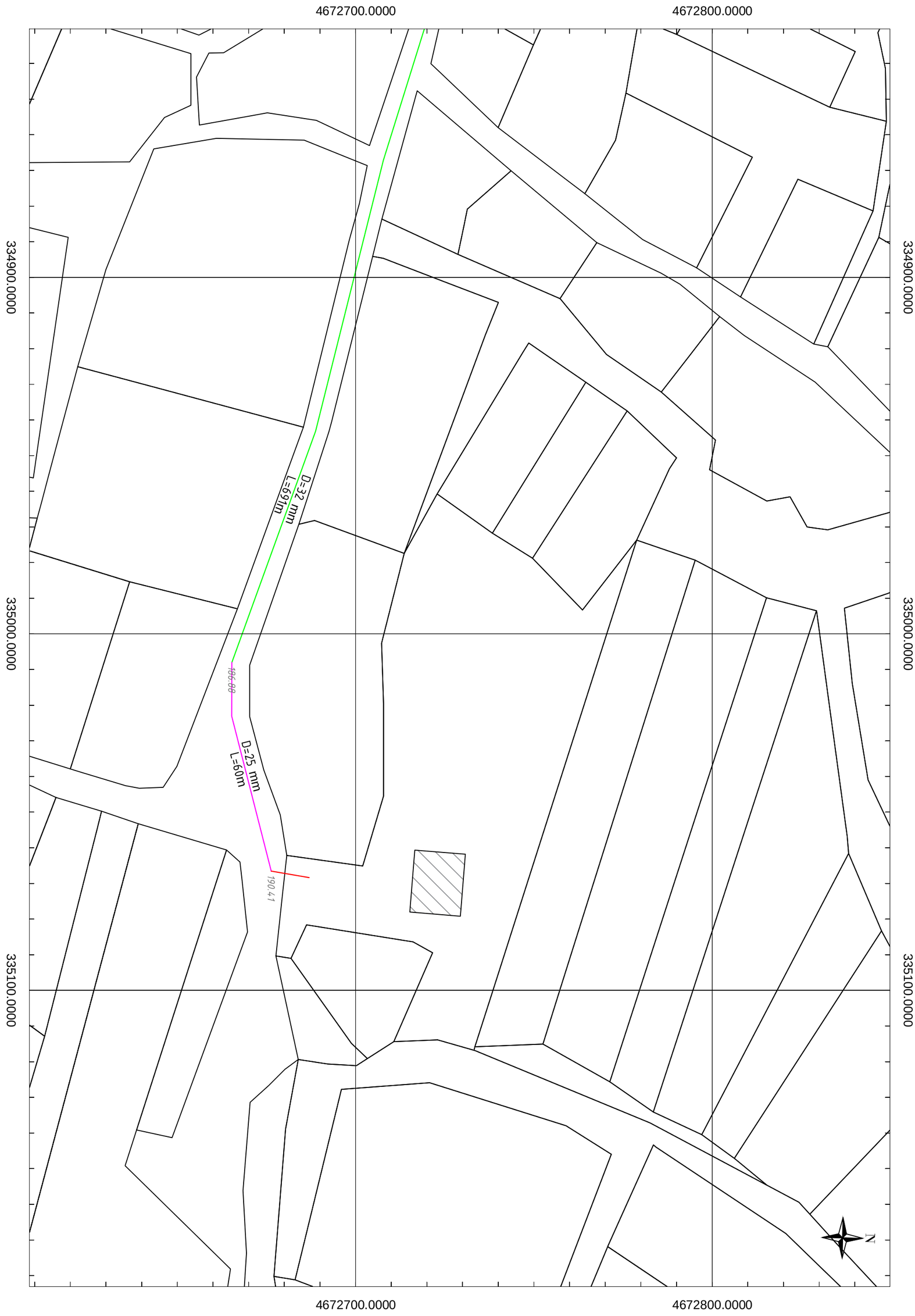

თერჯოლის მუნიციპალიტეტი ქ. თერჯოლა, ჯაბიძის ქ. წყალსადენის შიდა ქსელის მოწყობა		გეგმა			ფურცელი 01 G 09	სტადია მ. პ.	ეტაპი W.D.	მასშტ: 1:1000	თარიღი 2017
MBC	შ.პ.ს. "ემ-ბი-სი" L.T.D "MBC"	ხელმძღვანელი		მ. ბერიძე	შესასრულა			ა. ბერიძე	

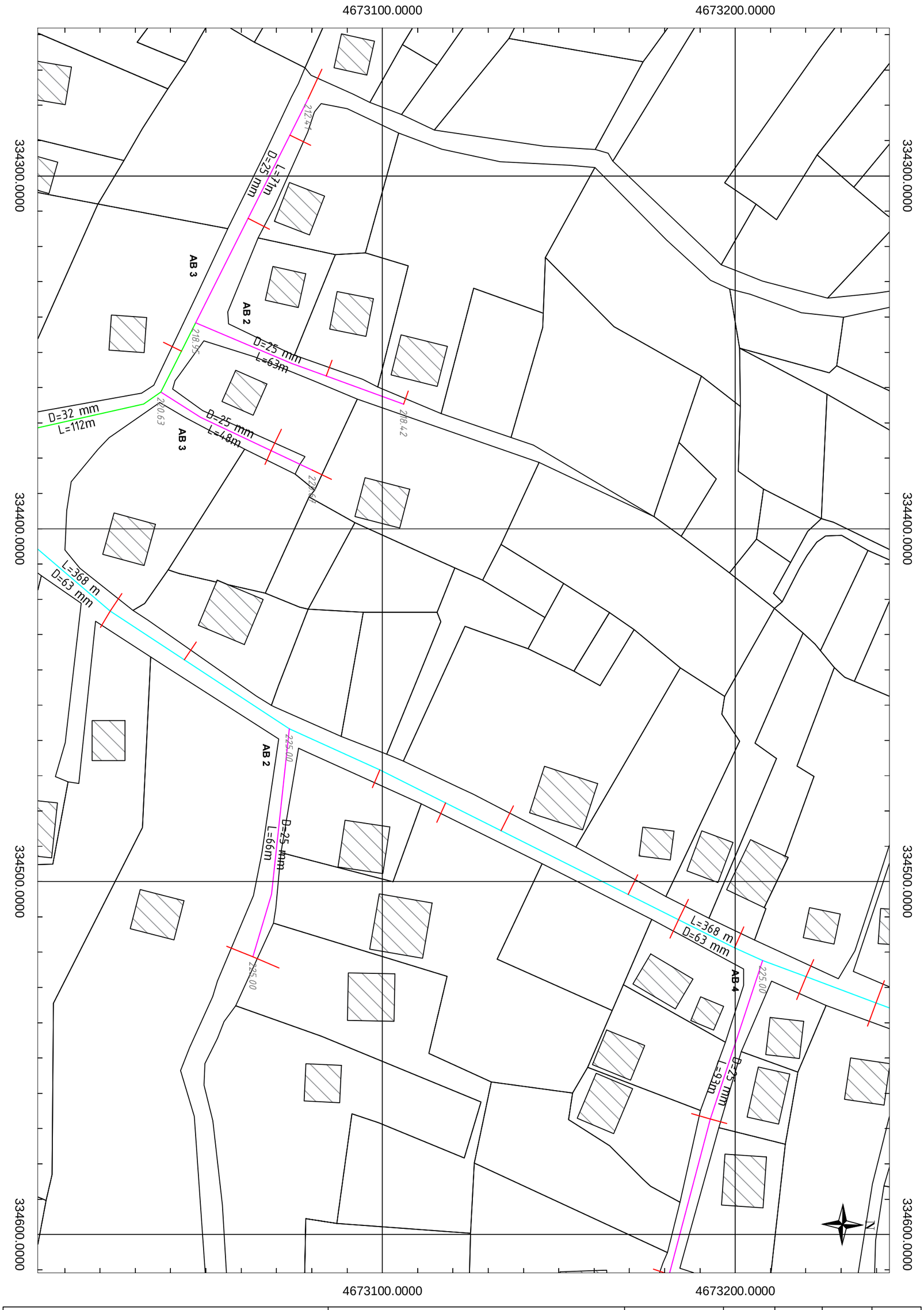

თერჯოლის მუნიციპალიტეტი ქ. თერჯოლა, ჯაბიძის ქ. წყალსადენის შიდა ქსელის მოწყობა	ბეგმა			ფურცელი 01 G 10	სტადია მ. პ.	ეტაპი W.D.	მასშტ: 1:1000	თარიღი 2017
MBC შ.პ.ს. "ემ-ბი-სი" L.T.D "MBC"	ხელმძღვანელი		მ. ბერიძე	შესასრულა			ა. ბერიძე	

თერჯოლის მუნიციპალიტეტი ქ. თერჯოლა, ჯაბიძის ქ. წყალსადენის შიდა ქსელის მოწყობა		**გეგმა**			ფურცელი **01 G 11**	სტადია მ. პ.	ეტაპი **W.D.**	მასშტ: **1:1000**	თარიღი **2017**
MBC	შ.პ.ს. "ემ-ბი-სი" L.T.D "MBC"	ხელმძღვანელი		მ. ბერიძე	შესასრულა			ა. ბერიძე	

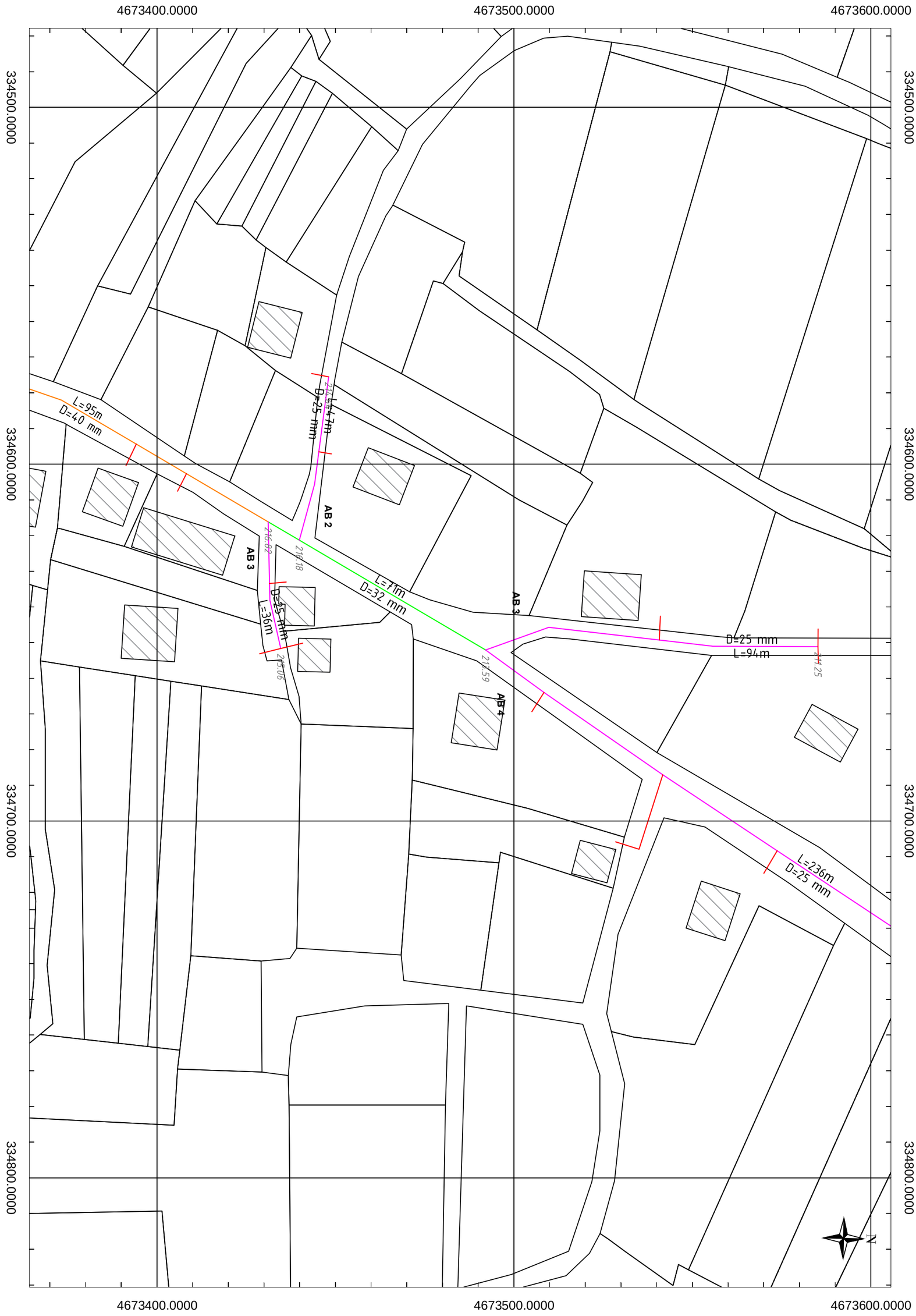

თერჯოლის მუნიციპალიტეტი ქ. თერჯოლა, ჯაბიძის ქ. წყალსადენის შიდა ქსელის მოწყობა		გეგმა			ფურცელი 01 G 12	სტადია მ. პ.	ეტაპი W.D.	მასშტ: 1:1000	თარიღი 2017
MBC	შ.პ.ს. "ემ-ბი-სი" L.T.D "MBC"	ხელმძღვანელი		მ. ბერიძე	შესრულა			ა. ბერიძე	

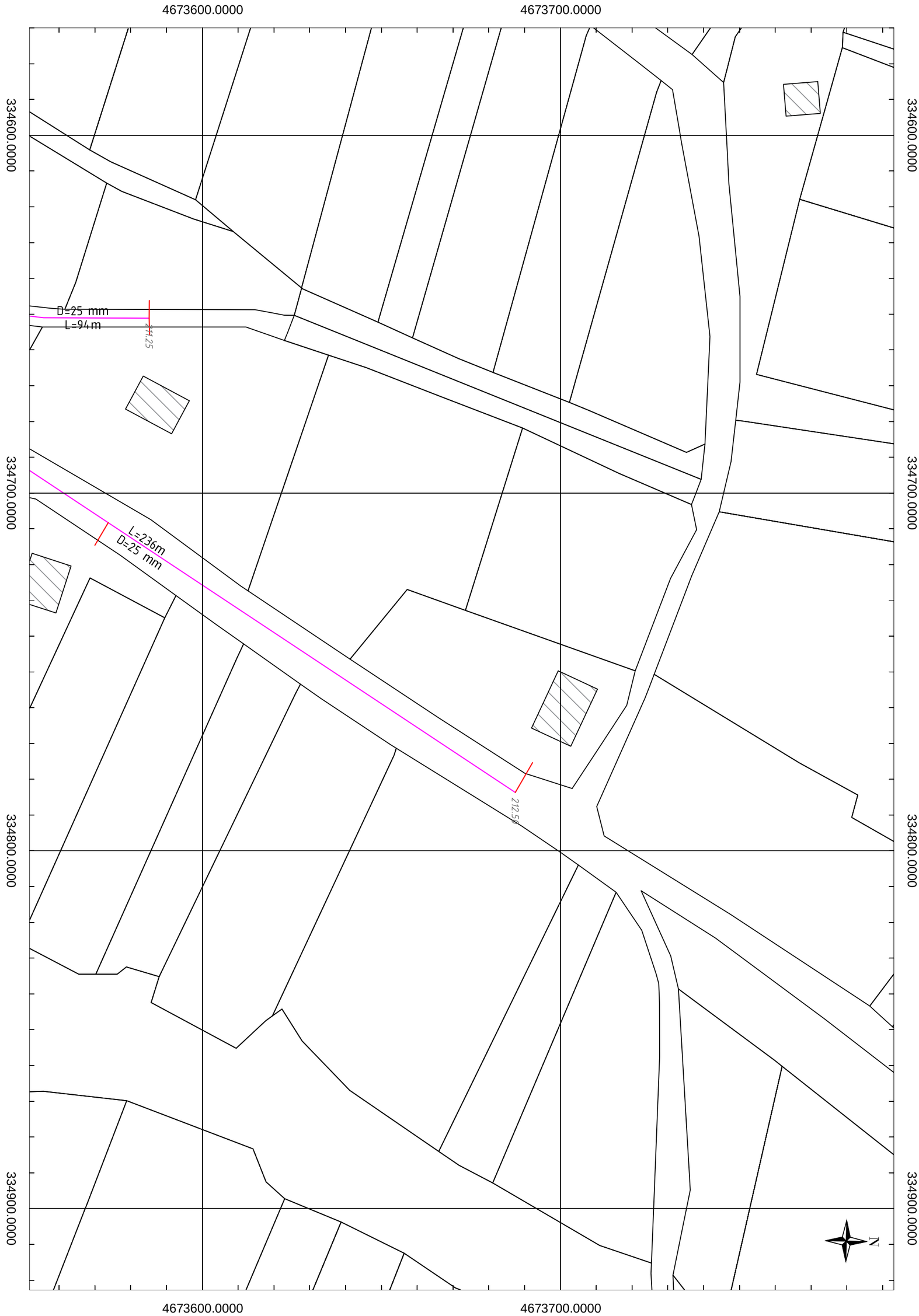

თერჯოლის მუნიციპალიტეტი ქ. თერჯოლა, ჯაბიძის ქ. წყალსადენის შიდა ქსელის მოწყობა	გეგმა			ფურცელი 01 G 13	სტადია მ. პ.	ეტაპი W.D.	მასშტ: 1:1000	თარიღი 2017
MBC შ.პ.ს. "ემ-ბი-სი" L.T.D "MBC"	ხელმძღვანელი		მ. ბერიძე	შესასრულა			ა. ბერიძე	

փայտամշակման և չորացման խցիկների հիդրոմեխանիկական սխեմա

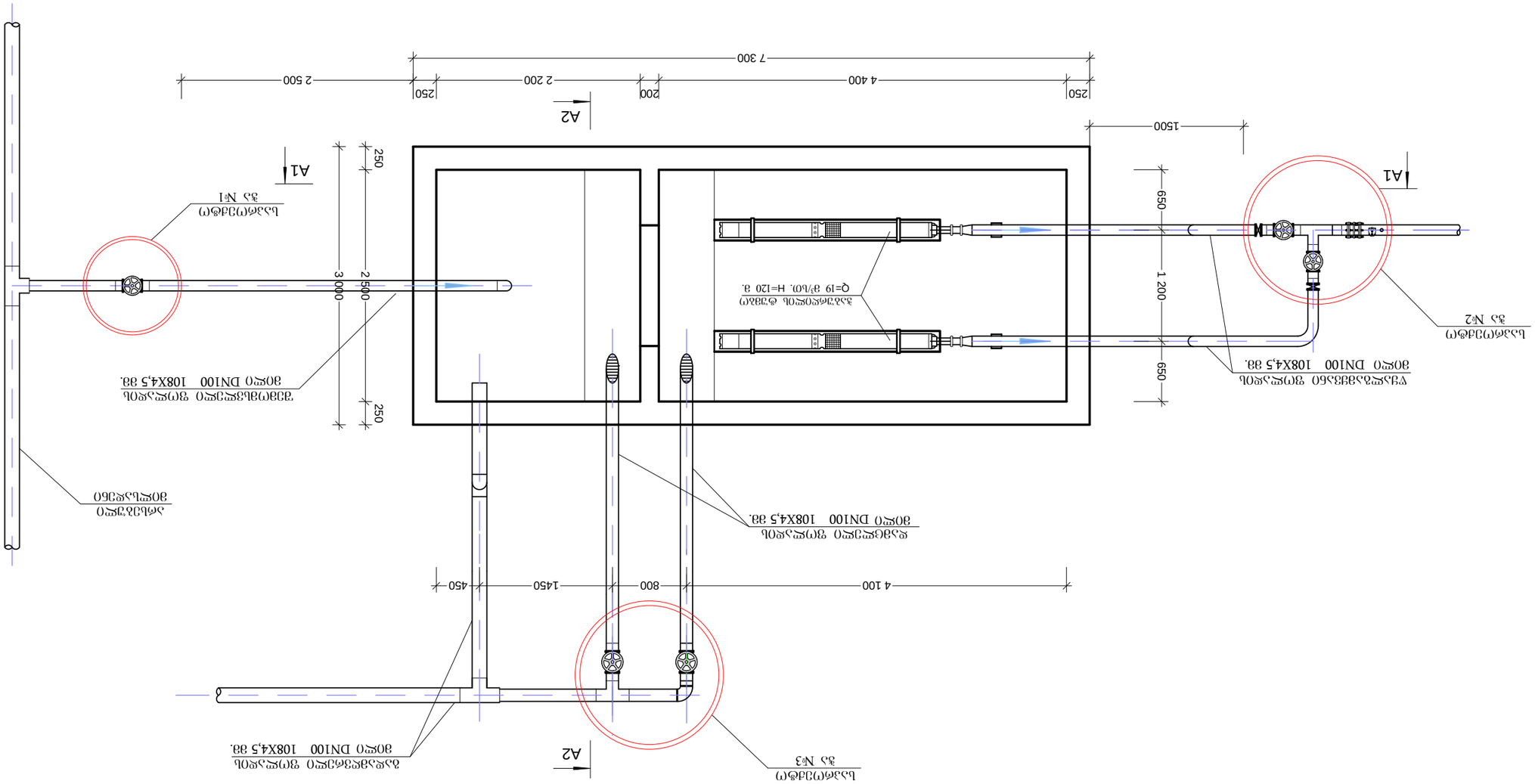

ՀԱՄԱՐԱԿԱՆ ՆՇՈՒՄՆԵՐ

Բոլոր չափերը տրված են միլիմետրերով, բացառությունները նշված են գծագրերում.

Գլխավոր մասնագետ		Ա. Մուշեղյան		ՓԱՅՏԱՄՇԱԿՄԱՆ ԵՎ ՉՈՐԱՑՄԱՆ ՑԻԿԼԻ ԱՎՏՈՄԱՏԱՑՎԱԾ ՀԻԴՐՈՄԵԽԱՆԻԿԱԿԱՆ ՍԽԵՄԱ		
Ղեկավար		Ս. Մուշեղյան			Լիցք.	Էջերի քանակ
Գծագրող		Ա. Մուշեղյան	MBC	ՍՊԸ „Ջի-Բի-Սի" ԼՏԴ. „MBC"	W. D.	1:50	2017

ᲬᲧᲐᲛᲬᲜᲘᲜᲘ ᲐᲡᲠᲘᲐᲜᲘᲡ ᲡᲘᲛᲐᲦᲚᲔᲡᲘᲡ ᲥᲡᲔᲚᲘ

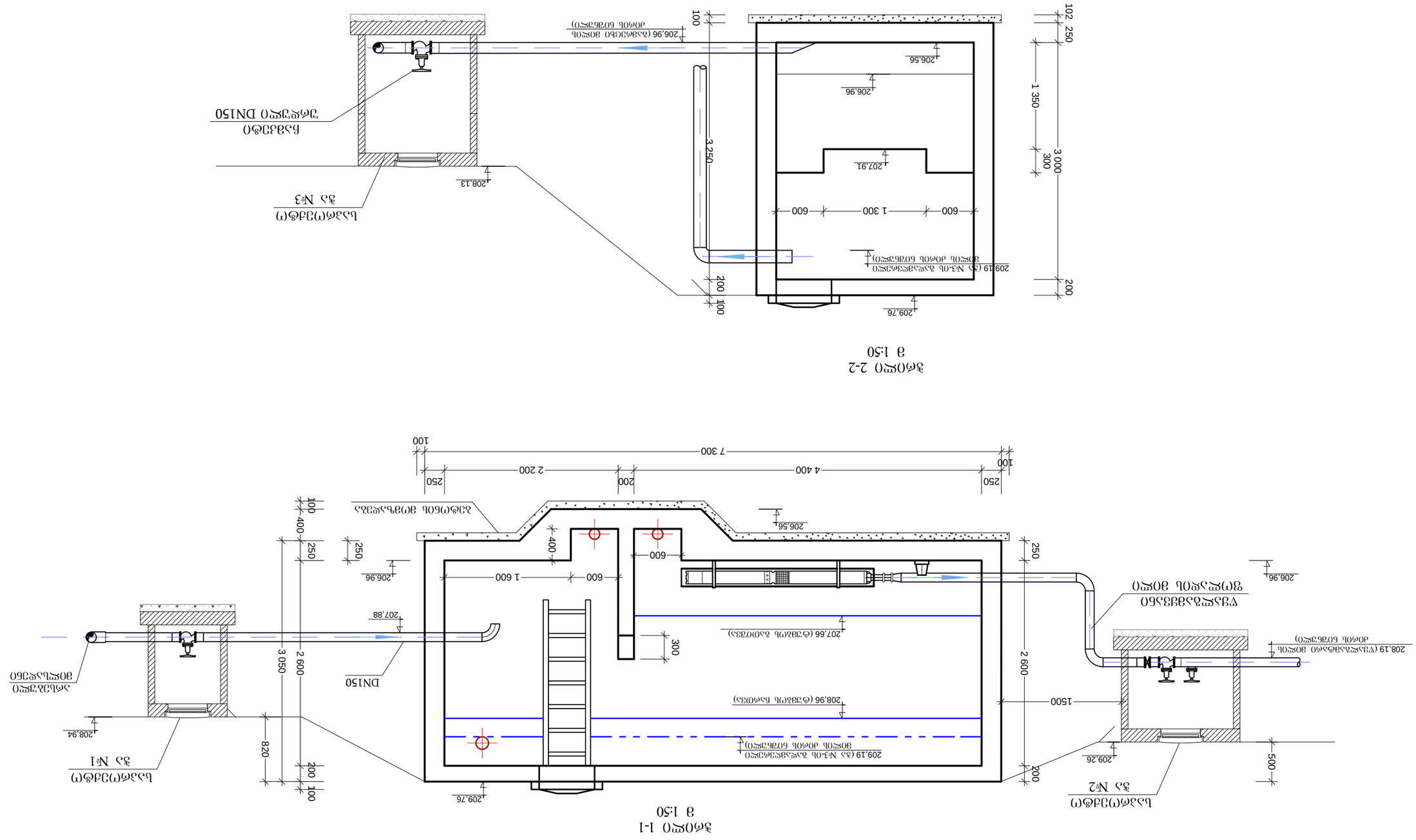
ᲭᲠᲘᲚᲘ 1-1
მ 1:50
ᲭᲠᲘᲚᲘ 2-2
მ 1:50
ᲚᲐᲛᲞᲠᲘᲚᲘ ᲭᲘᲠᲘᲡ ᲐᲦᲒᲘᲚᲝᲑᲐ №1
ᲚᲐᲛᲞᲠᲘᲚᲘ ᲭᲘᲠᲘᲡ ᲐᲦᲒᲘᲚᲝᲑᲐ №2
ᲚᲐᲛᲞᲠᲘᲚᲘ ᲭᲘᲠᲘᲡ ᲐᲦᲒᲘᲚᲝᲑᲐ №3
ᲐᲛᲝᲦᲔᲑᲘᲡ ᲛᲝᲬᲧᲝᲑᲘᲚᲘ ᲡᲐᲛᲐᲠᲗᲘ
ᲐᲛᲝᲦᲔᲑᲘᲡ ᲛᲝᲬᲧᲝᲑᲘᲚᲘ ᲡᲐᲛᲐᲠᲗᲘ
ᲒᲐᲜᲐᲠᲒᲘᲡ ᲛᲝᲬᲧᲝᲑᲘᲚᲘ ᲒᲐᲜᲐᲠᲒᲘᲡ ᲛᲝᲬᲧᲝᲑᲘᲚᲘ
DN150
DN150
209,76
209,19 (ᲔᲡ №3-ᲘᲡ ᲓᲐᲛᲪᲐᲠᲔᲑᲘᲡᲗᲕᲘᲡ ᲛᲝᲬᲧᲝᲑᲘᲡ ᲓᲝᲜᲔᲖᲔ ᲒᲠᲐᲕᲘᲗᲘ)
208,96 (ᲩᲐᲜᲐᲠᲒᲘᲡ ᲑᲐᲠᲘᲡᲐ)
207,66 (ᲩᲐᲜᲐᲠᲒᲘᲡ ᲓᲐᲜᲝᲒᲘᲡᲐ)
207,88
206,96
206,56
208,94
208,13
207,91
206,96 (ᲩᲐᲜᲐᲠᲒᲘᲡ ᲛᲝᲬᲧᲝᲑᲘᲡ ᲓᲝᲜᲔᲖᲔ ᲒᲠᲐᲕᲘᲗᲘ)
ᲩᲐᲜᲐᲠᲒᲘᲡ ᲛᲝᲬᲧᲝᲑᲘᲡ ᲓᲝᲜᲔᲖᲔ ᲒᲠᲐᲕᲘᲗᲘ
Გ

წყალშემკრები კამერის გეგმა
მ 1:50

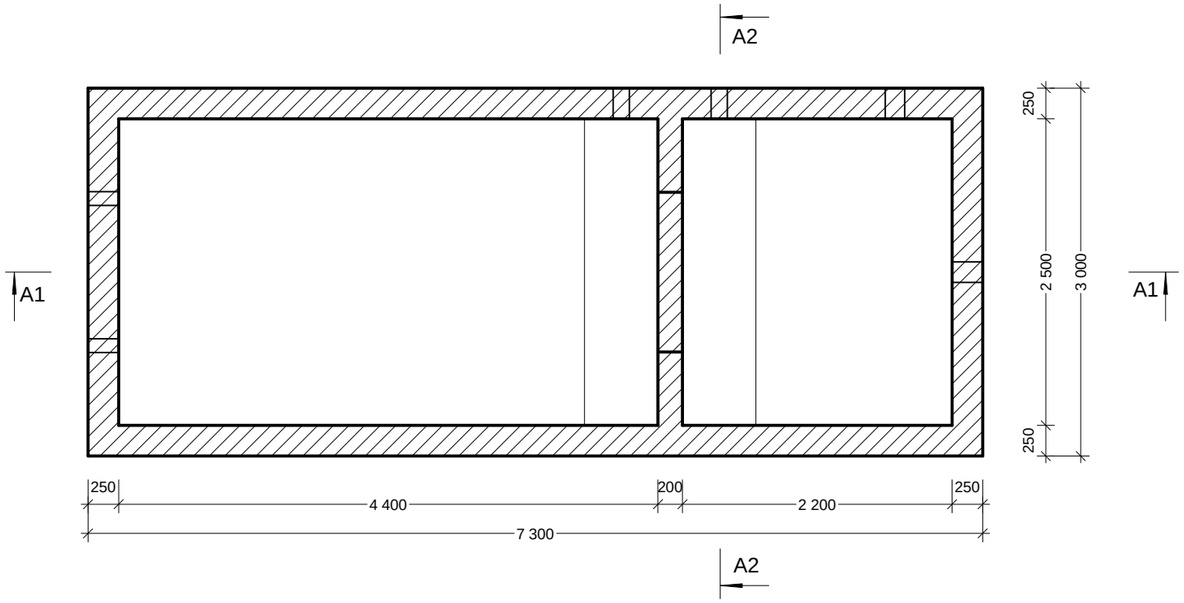

ჭრილი 1-1
მ 1:50

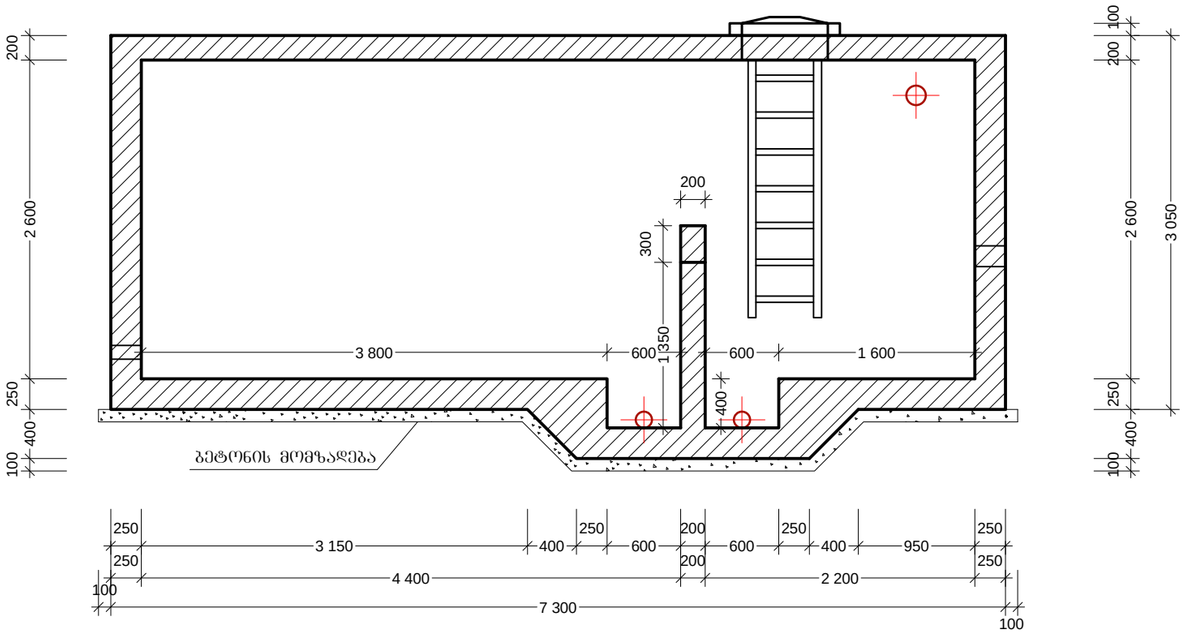

ჭრილი 2-2
მ 1:50

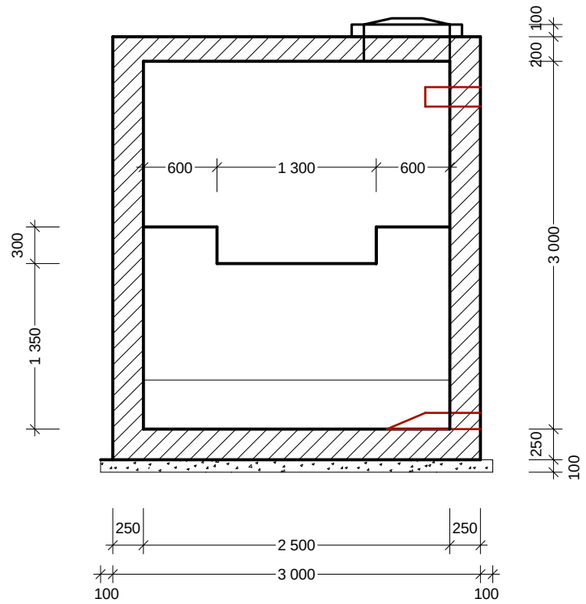

ხელმძღვანელი		მ. ბერიძე	ქ. თბილისი ზაბიძის ქუჩა წყალსადენის შიდა ქსელის მოწყობის სამუშაოები			
შეასრულა		ა. ბერიძე	**წყალშემკრები კამერის გეგმა**	სტადია	ფურცელი	A3
				მ. პ.	W-01-03	
შეამოწმა		მ. ბერიძე	MBC შ.პ.ს. "ემ-ბი-სი" L.T.D. "MBC"	ეტაპი	მასშტაბი	თარიღი
				W. D.	1:50	2017

ძირის ფილის არმირება
მ 1:50

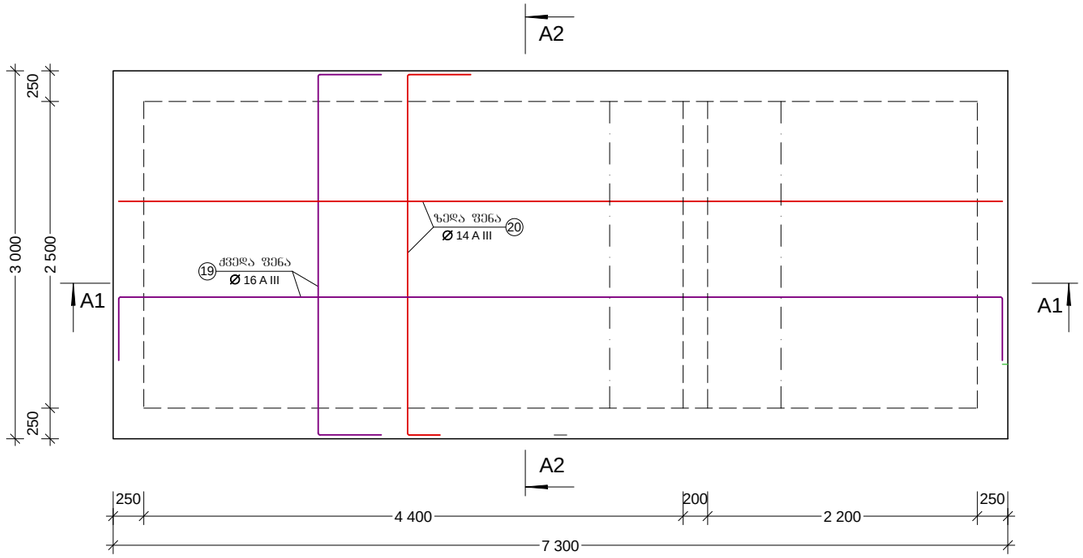

კედლების არმირება
მ 1:50

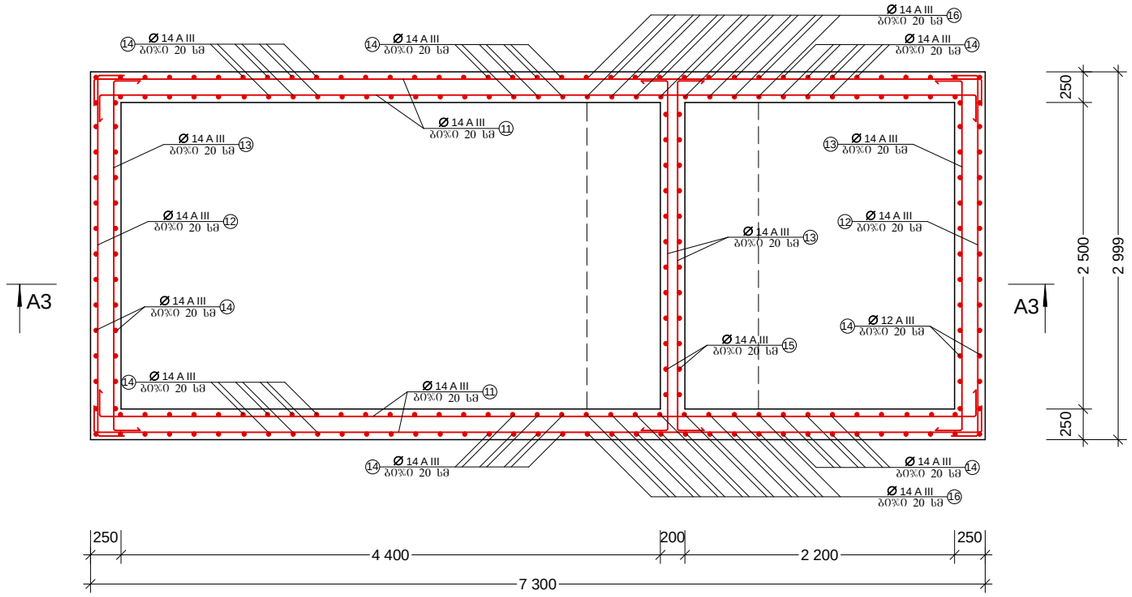

ჭრილი 1-1
მ 1:50

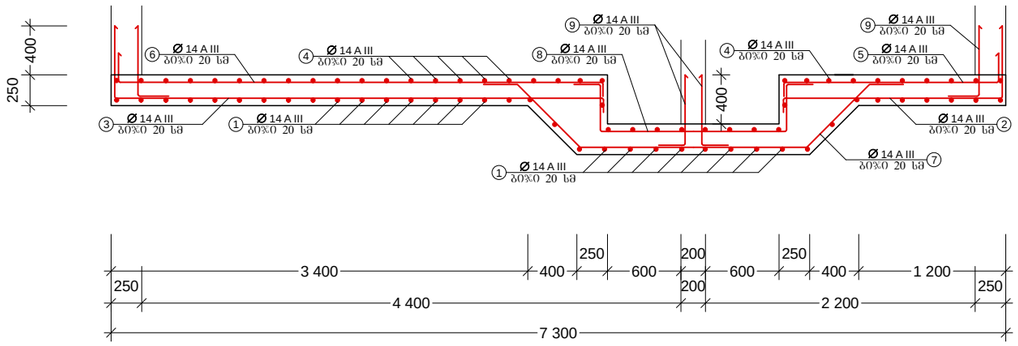

ჭრილი 2-2
მ 1:50

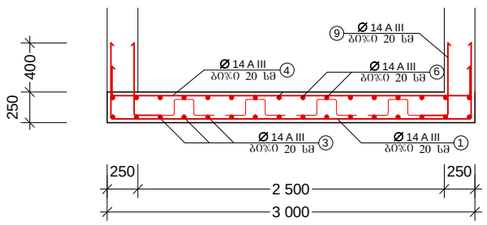

ჭრილი 3-3
მ 1:50

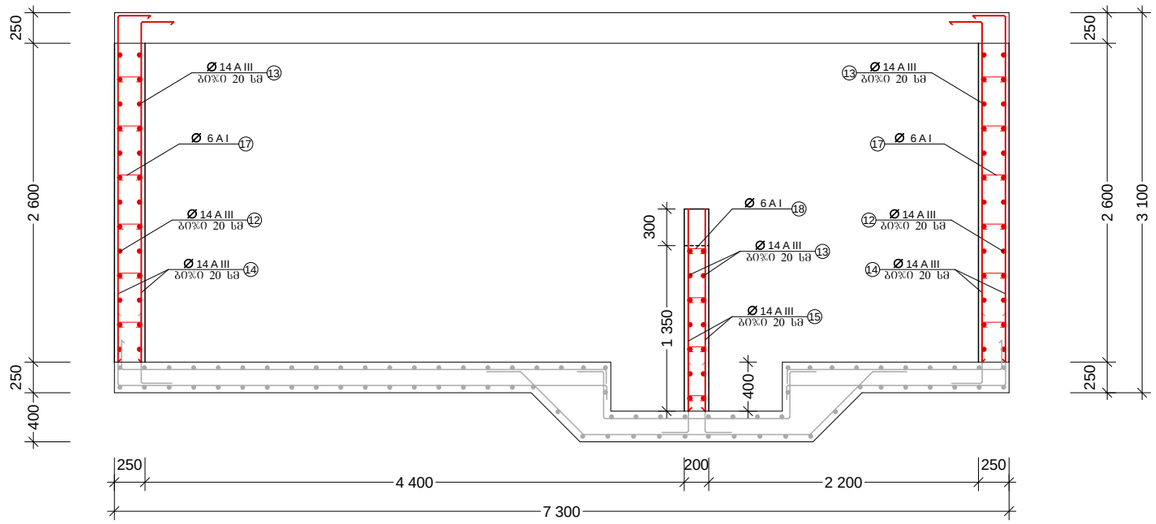

ხელმძღვანელი		მ. ბერიძე	ქ. თბილისი ჯაბიძის ქუჩა წყალსადენის შიდა ქსელის მოწყობის სამუშაოები			
შესრულა		ა. ბერიძე	**წყალშემკრები რკ/ბეტონის კამერის ძირის ფილისა და კედლების არმირება**	სტადია	ფურცელი	A3
				მ. პ.	**W-01-04**	
შეამოწმა		მ. ბერიძე	MBC შ.პ.ს. "ემ-ბი-ბი" L.T.D. "MBC"	ეტაპი	მასშტაბი	თარიღი
				W. D.	**1:50**	**2017**

გადახურვის ფილის არმირება
მ 1:50

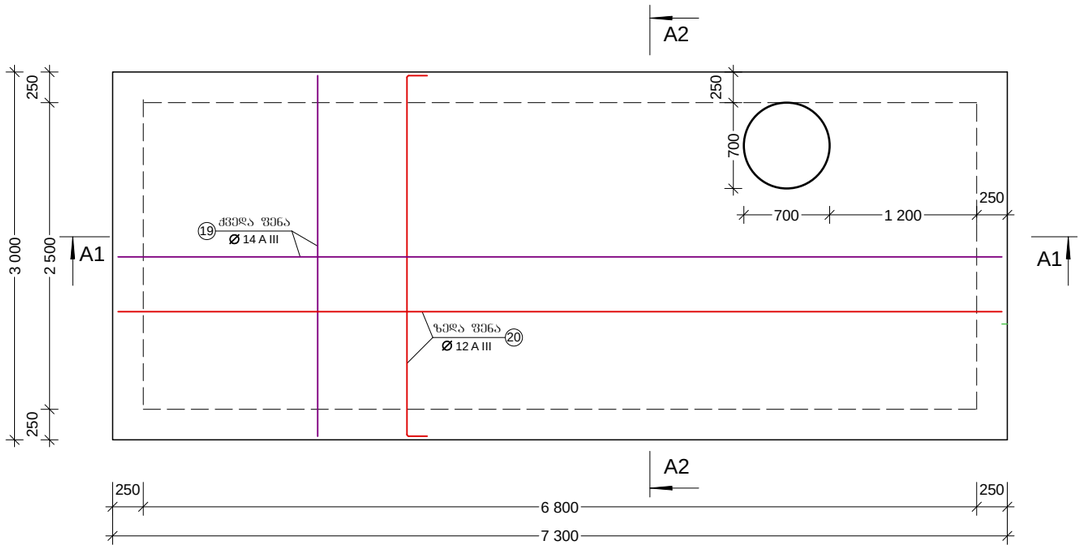

ჭრილი 1-1
მ 1:50

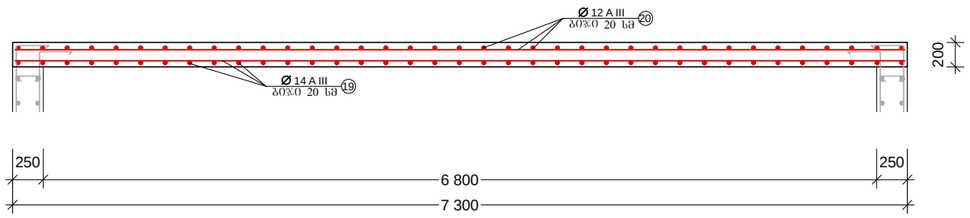

ჭრილი 2-2
მ 1:50

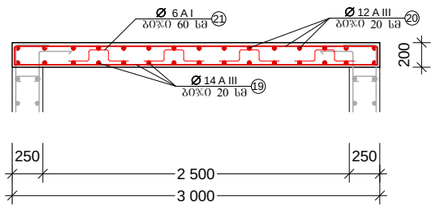

არმირების სპეციფიკაცია

კონსტრ. დასახელება	№	არმატურის ესკიზი	დიამეტრი და კლასი	ერთეულის სიგრძე L (მმ)	რაოდენობა n (ცალი)	სპერმილ სიგრძე nXL (m)	წონა მრძ.მ. (კგ)	სპერმილ წონა (კგ)	ბეტონი B-25
რკ/ბეტონის ძირის ფილა	1	600 / 2940 / 600	Ø 14 A500C	4140	37	153,18	1,21	185,3	V=6,56 მ³
	2	200 / 1780 / 600	Ø 14 A500C	2580	16	41,28	1,21	50,0	
	3	600 / 4000 / 200	Ø 14 A500C	4800	16	76,80	1,21	92,9	
	4	200 / 2920 / 200	Ø 14 A500C	3320	41	136,12	1,21	164,7	
	5	200 / 1750 / 200	Ø 14 A500C	2150	16	34,40	1,21	41,6	
	6	200 / 3980 / 200	Ø 14 A500C	4380	16	70,08	1,21	84.8	
	7	250 / 730 / 1850 / 730 / 250	Ø 14 A500C	3850	16	61,60	1,21	74,5	
	8	250 / 400 / 1550 / 400 / 250	Ø 14 A500C	2850	16	45,60	1,21	55,2	
	9	250 / 600	Ø 14 A500C	850	56	47,60	1,21	56,6	
	10	220 / 50 / 180 / 50 / 220	Ø 6 A240C	920	72	66,24	0,22	14,6	
რკ/ბეტონის კედელი	11	400 / 7240 / 400	Ø 14 A500C	8040	60	482,40	1,21	583,7	V= 13,77მ³
	12	400 / 2940 / 400	Ø 14 A500C	3740	26	97,24	1,21	117,7	
	13	400 / 2850 / 400	Ø 14 A500C	3650	40	146,00	1,21	176,7	
	14	400 / 2900	Ø 14 A500C	3300	136	448,80	1,21	543,0	
	15	1650	Ø 14 A500C	1650	24	39,60	1,21	47,9	
	16	400 / 3300	Ø 14 A500C	3700	32	118,40	1,21	143,3	
	17	200	Ø 6 A240C	360	540	194,40	0,22	42,8	
	18	150	Ø 6 A240C	310	50	15,50	0,22	3,4	
გადახურვის ფილა	19	დაიჭრას ადგილზე	Ø 14 A500C	—	—	216,80	1,21	262,3	V=4,38მ³
	20	დაიჭრას ადგილზე	Ø 12 A500C	—	—	227,90	0,89	202,8	
	21	200 / 50 / 160 / 50 / 200	Ø 6 A240C	800	80	64,00	0,22	14,1	

B-7,5 ბეტონის მომზადება: *V=2,53 მ³*

ხელმძღვანელი		მ. ბერიძე	ქ. თბილისი ჯაბიძის ქუჩა წყალსადენის შიდა ქსელის მოწყობის სამუშაოები			
შესრულა		ა. ბერიძე	**გადახურვის ფილის არმირება არმირების სპეციფიკაცია**	სტადია	ფურცელი	A3
				მ. პ.	**W-01-05**	
შეამოწმა		მ. ბერიძე	MBC შ.პ.ს. "ემ-ბი-სი" L.T.D. "MBC"	ეტაპი	მასშტაბი	თარიღი
				W. D.	**1:50**	**2017**

რკ/ბეტონის ჭა №1
ურდულით
მ 1:50

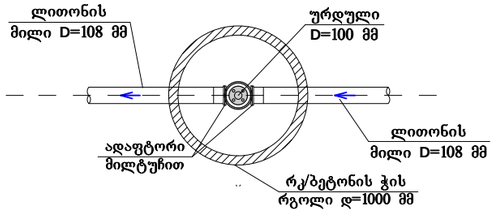

რკ/ბეტონის ჭა №2
ურდულით
მ 1:50

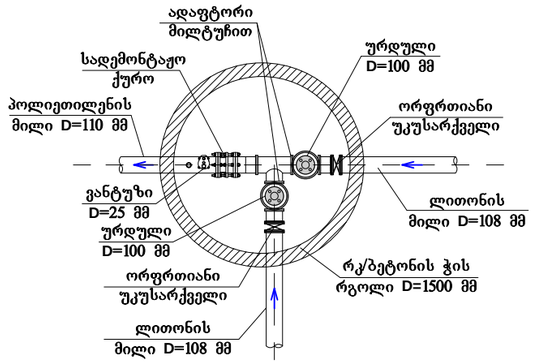

რკ/ბეტონის ჭა №3
გამრეცხი
მ 1:50

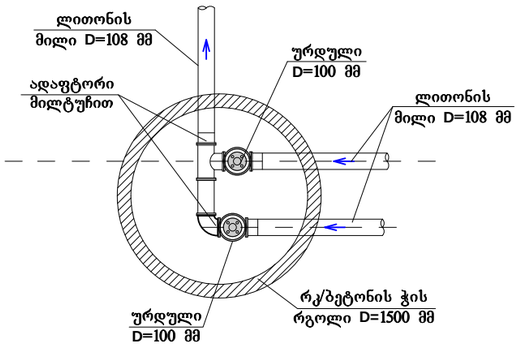

რკ/ბეტონის ჭა №4
ურდულით
მ 1:50

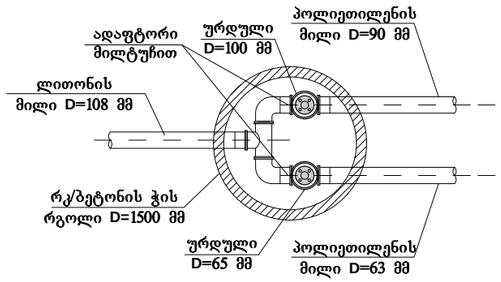

რკ/ბეტონის ჭა №5
ურდულით
მ 1:50

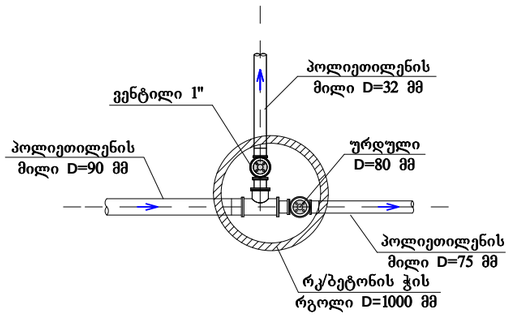

განივი კვეთი
1:1
მ. 1:20

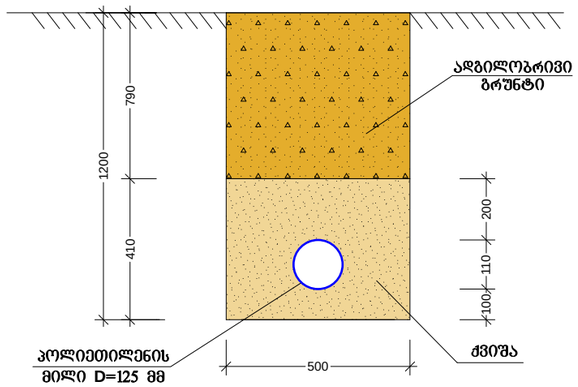

შენიშვნა: ზომები მოცემულია მილიმეტრებში.

ხელმძღვანელი		მ. ბერიძე	ქ. თბილისი ჯაბიძის ქუჩა წყალსადენის შიდა ქსელის მოწყობის სამუშაოები			
შესასრულა		ა. ბერიძე	**რკ/ბეტონის ჭისა და ტრანშეის ტიპიური გეგმა**	სტადია	ფურცელი	A3
				მ. პ.	**W-02-01**	
შეამოწმა		მ. ბერიძე	MBC მპ.ხ. "ემ-ბი-ხი" L.T.D. "MBC"	ეტაპი	მასშტაბი	თარიღი
				W. D.	**1:50 1:20**	**2017**

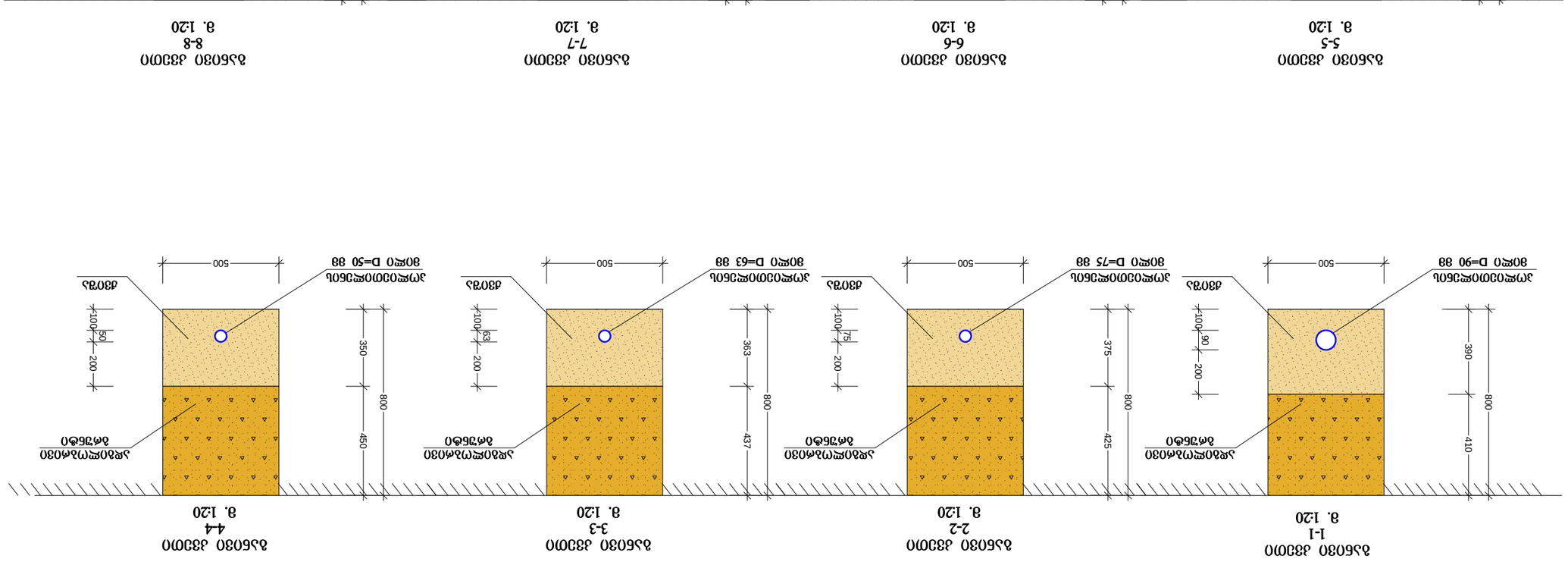
ᲑᲐᲜᲐᲠᲘᲡ ᲓᲐᲜᲐᲮᲕᲐ
1-1
8. 1:20
ᲑᲐᲜᲐᲠᲘᲡ ᲓᲐᲜᲐᲮᲕᲐ
2-2
8. 1:20
ᲑᲐᲜᲐᲠᲘᲡ ᲓᲐᲜᲐᲮᲕᲐ
3-3
8. 1:20
ᲑᲐᲜᲐᲠᲘᲡ ᲓᲐᲜᲐᲮᲕᲐ
4-4
8. 1:20
ᲯᲔᲠᲘᲡᲬᲘᲠᲘᲡ ᲛᲐᲡᲐᲠᲗᲘ
ᲓᲐᲤᲣᲫᲜᲐ
ᲓᲐᲤᲣᲫᲜᲐ

ᲬᲔᲠᲢᲘᲚᲝᲕᲐᲜᲘ ᲡᲐᲫᲘᲠᲙᲕᲔᲚᲘᲡ ᲒᲐᲜᲚᲐᲒᲔᲑᲐ
ᲒᲔᲑᲛᲐ მ1:50

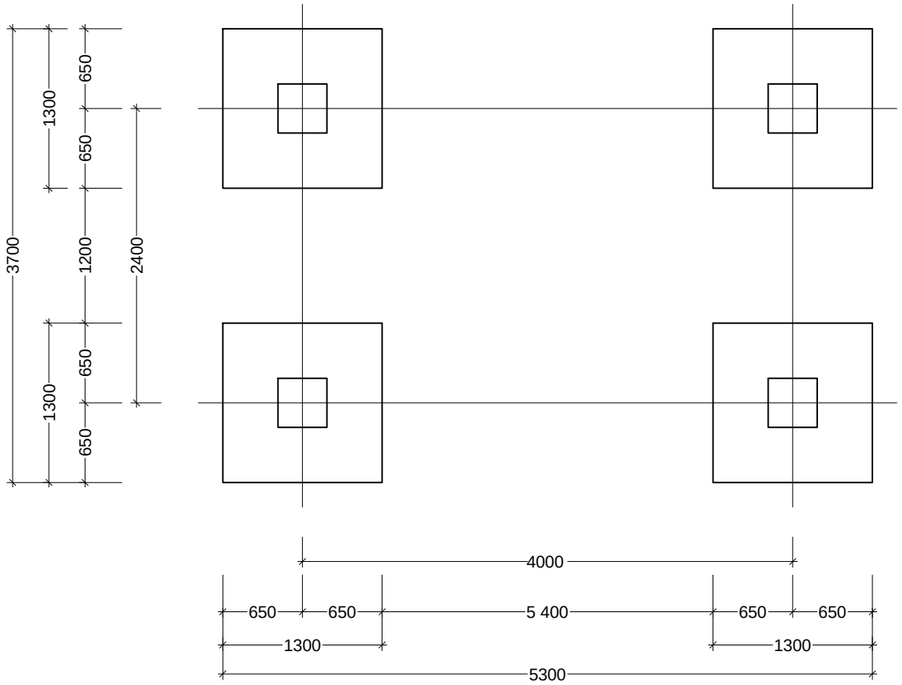

ᲬᲜ ᲐᲠᲛᲘᲠᲔᲑᲐ
(4 ᲪᲐᲚᲘ)
მ 1:25

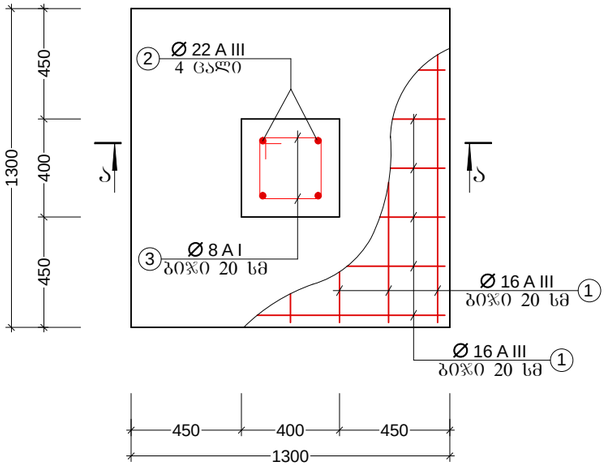

ᲬᲜ ᲐᲠᲛᲘᲠᲔᲑᲐ
ᲙᲕᲔᲗᲘ Ა:Ა
მ 1:25

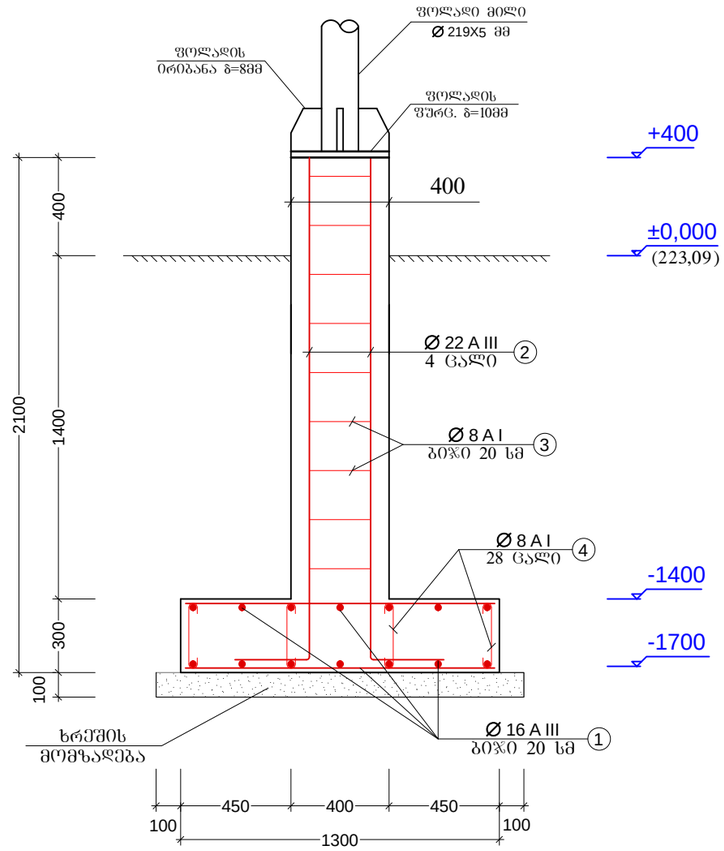

ᲐᲠᲛᲘᲠᲔᲑᲘᲡ ᲡᲞᲔᲪᲘᲤᲘᲙᲐᲪᲘᲐ

პოზიცია №	არმატურის ესკიზი	დიამეტრი და კლასი	ერთეულის სიგრძე L (მმ)	რაოდენობა n (ცალი)	საერთო სიგრძე nXL (m)	წონა 1მ.-ზე (კგ)	საერთო წონა (კგ)	ბეტონი B-22,5
1	დაიჭრ. ადგილზე	Ø 16 A500C	1200	28	33,6	1,58	53,1	V=0,795 მ³
2	დაიჭრ. ადგილზე	Ø 22 A500C	2500	4	10,0	2,98	29,8	
3		Ø 8 A240C	1,40	9	12,6	0,40	5,1	
4		Ø 8 A240C	0,50	28	14,0	0,40	5,6	

გვერდხედი 1:100

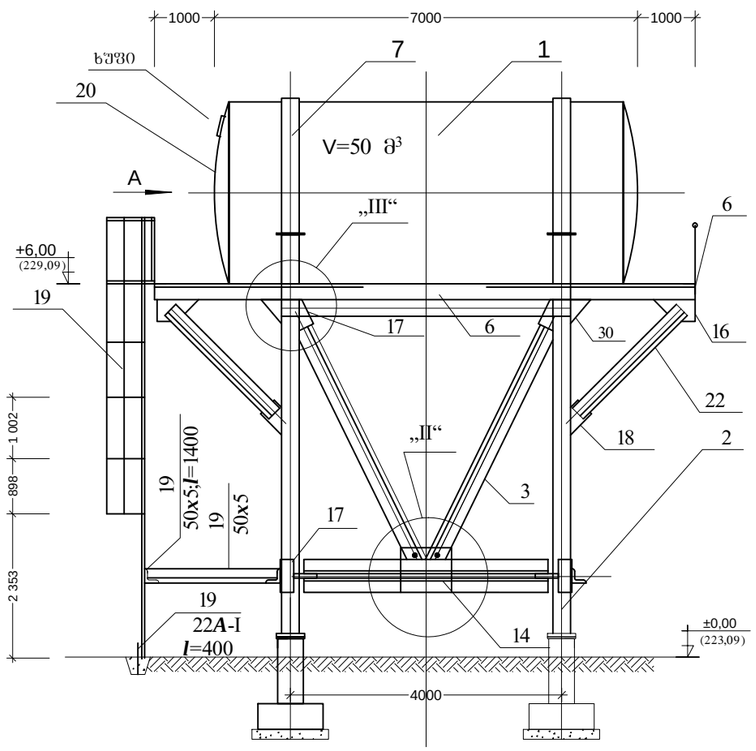

„ A “
1:100

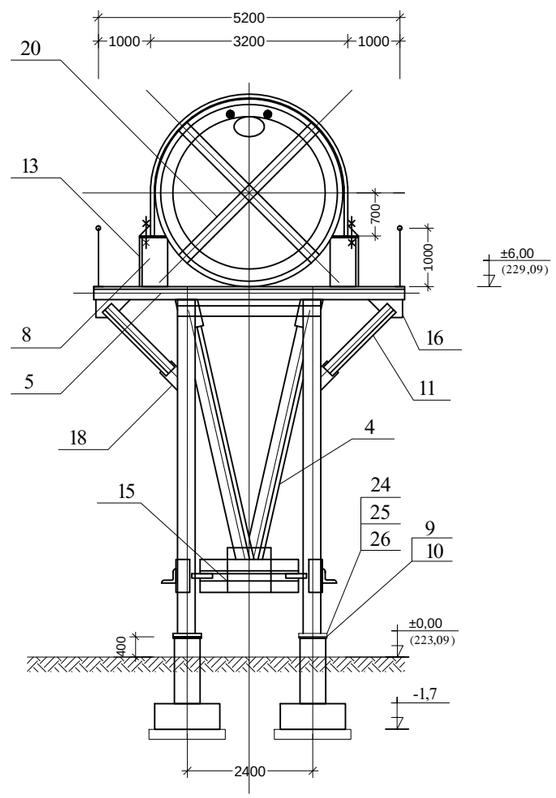

საპროექტო ავზი

ბეგმა მ 1:100

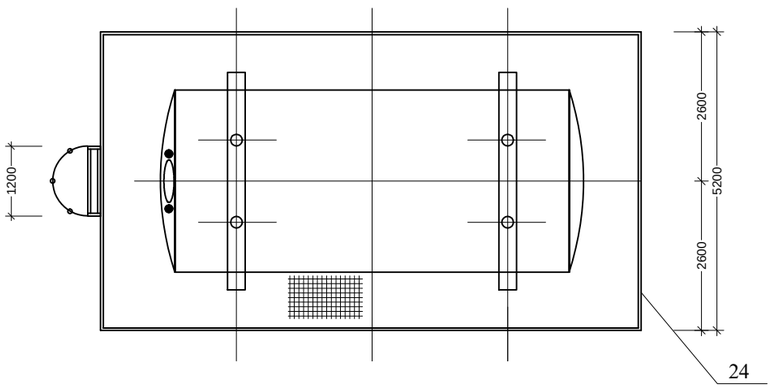

ШЕНИШВНЕБИ:

1. ბამყვანი მილი უნდა იძნას შეყვანილი რეზერვუარში h=6 სმ ნალექის მიტაცების ასაცილებლად;
2. ნალექის დაბრუვების δ=5 სმ შემდეგ რეზერვუარი უნდა გაიწმინდოს;
3. ქანჩი დამაბრდეს ჭანჭიკზე წერტილოვანი შედუღებით.

სპეციფიკაცია ერთ სადაწნეო კოშკზე

პოზ	დასახელება	მასალა	რაოდ.	წონა, კგ	
				1 ც.	სულ
1	რეზერვუარი ∅3200 l=7000	ფოლ.	1	6,2 ტნ	6,2 ტნ
2	მილი ∅$_{ბ}$=219x5 l=5850 Σl=23,4 მ	ფოლ.	4	154,4	617,6
3	∠ 80x6 l=5100	ფოლ.	4	37,5	150,0
4	∠ 80x6 l=4800	ფოლ.	4	35,3	141,2
5	I №24 l=5100	ფოლ.	2	139,2	278,4
6	∠ 75x6 l=28,4 მ კონტური	ფოლ.	1	196	196
7	140x10 l=6580 სალტე ზოლოვანა	ფოლ.	2	71,8	143,6
8	ფურცელი δ=12 1400x900	ფოლ.	4	118,4	473,8
9	ფურცელი δ=16 500x500	ფოლ.	4	31,4	125,6
10	ფურცელი δ=6 450x450	ფოლ.	4	22,5	190
11	∠ 75x6 l=1500	ფოლ.	4	10,3	42,4
12	ფურცელი δ=10 150x150	ფოლ.	12	1,9	22,8
13	ფურცელი δ=14 150x150	ფოლ.	8	2,3	18,4
14	საკვ. ფურც. δ=10 300x600	ფოლ.	2	14,5	29
15	საკვ. ფურც. δ=10 300x500	ფოლ.	2	11,7	23,4
16	ფურცელი δ=10 50x150	ფოლ.	8	0,6	4,8
17	∠ 100x10 l=200	ფოლ.	8	1,6	12,8
18	ფურცელი δ=10 200x200	ფოლ.	2	3,1	6,6
19	კიბე h=10 მ	ფოლ.	1	450	450
20	სალტე 120x7 l=3200	ფოლ.	4	21,1	84,4
21	∠ 70x7 l=2500	ფოლ.	4	18,4	74
22	კუთხოვანებით გისოსიანი იატაკი	ფოლ.	1	1152	1152
23	მოაჯირი l=19,4	ფოლ.	1	147,2	147,1
24	ირიბანა 140x70 δ=8	ფოლ.	8	0,62	6,1
25	ქანჩი ∅-24 მმ	ფოლ.	16	0,01	1,8
26	საყელური 45 მმ δ=5	ფოლ.	16	0,04	0,65
27	ფურცელი δ=12 220x70	ფოლ.	10	1,5	15
28	ფურცელი δ=12 70x70	ფოლ.	20	0,5	10

საერთო წონა G.10617 კგ
რეზერვუარის გარეშე -4418 კგ

შენიშვნა: ზომები მოცემულია მილიმეტრებში.

ხელმძღვანელი		მ. ბერიძე	ქ. თბილისი ჭაბიძის ქუჩა წყალსადენის შიდა ქსელის მოწყობის სამშენებლო			
შესრულა		ა. ბერიძე	**სადაწნეო კოშკის კონსტრუქცია**	სტადია	ფურცელი	A3
				მ. ბ.	W-03-02	
შეამოწმა		მ. ბერიძე	MBC მ.პ.ს. "ემ-ბი-სი" L.T.D. "MBC"	ეტაპი	მასშტაბი	თარიღი
				W. D.	1:100	2017

„A - A“
1:50

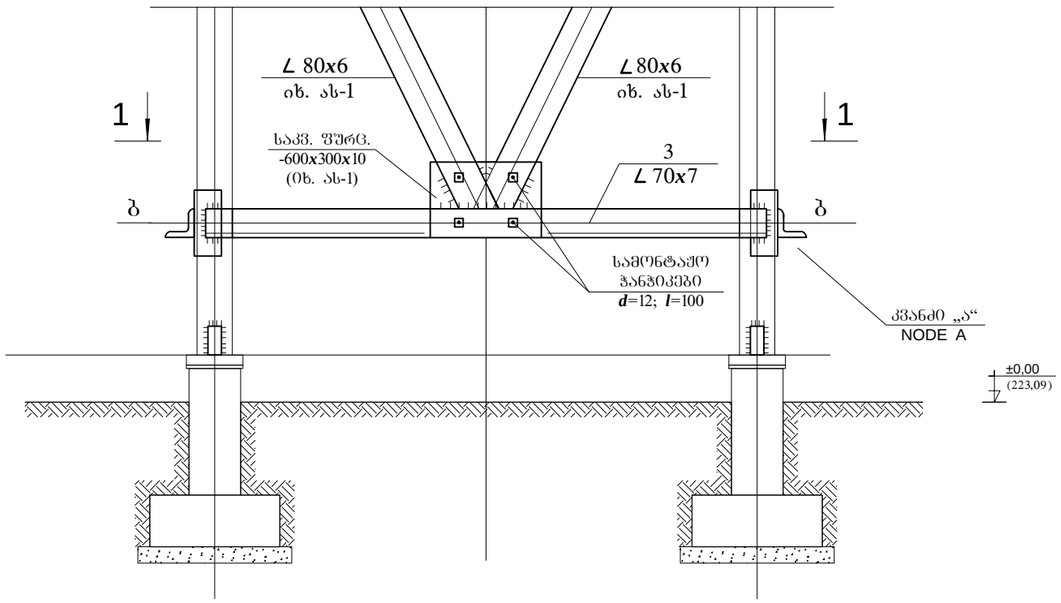

კვანძი „ა“ ჭრილი „ბ - ბ“
1:10

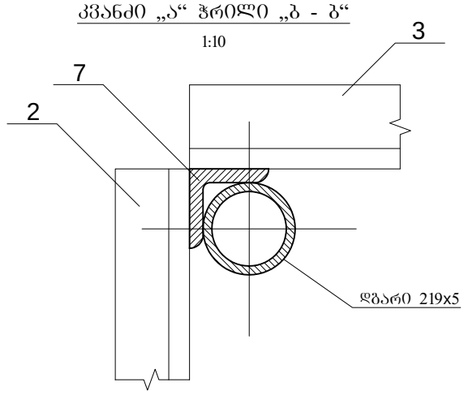

დეტ. №5
1:10

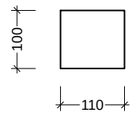

დეტ. №6
1:10

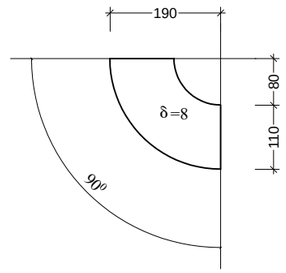

„1 - 1“
1:50

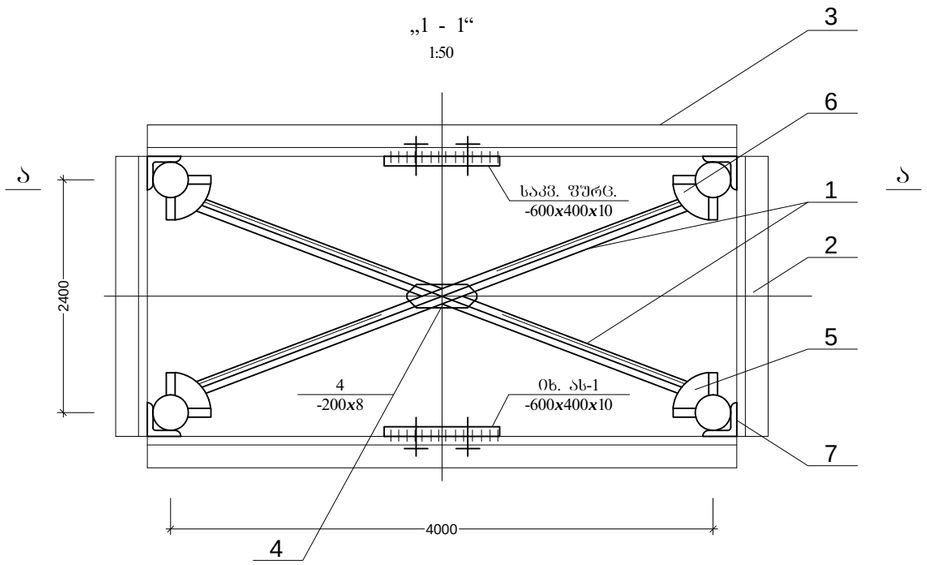

დეტ. №14
1:20

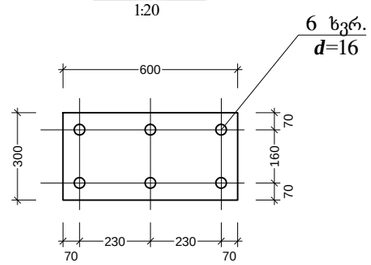

დეტ. №4

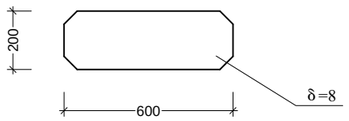

პოზ	დასახელება	მასალა	რაოდ.	წონა, კგ	
				1 ც.	სულ
1	∠ 70x7 l=4000	ფოლ.	2	34,0	68,0
2	∠ 70x7 l=2160	ფოლ.	4	15,9	63,6
3	∠ 70x7 l=4160	ფოლ.	4	30,7	122.8
4	საკვანძო ფურცელი 200x8 l=600	ფოლ.	1	7,5	7,5
5	საკვანძო ფურცელი 100x8 l=110	ფოლ.	4	0,77	3,1
6	საკვანძო ფურცელი 190x8 l=190	ფოლ.	4	2,8	11,4
7	100x100x10 l=150	ფოლ.	4	2,3	9,2

საერთო წონა G=287 კგ

შენიშვნები:

V=50მ^3 მოცულობის წყალსაწნეო კოშკი
ქანჩი დამაბრდეს ჯანჯიკზე წერტილოვანი შედუღებით.
ტექნოლოგიური და ელექტროტექნიკური სამუშაოები
შესრულდება სამშენებლო სამუშაოების დამთავრების შემდეგ.
ტექნოლოგიური ხვრელების განთავსება იხილეთ ელექტრო
და ტექნოლოგიურ ნახაზებში.

შენიშვნა: ზომები მოცემულია მილიმეტრებში.

ხელმძღვანელი		მ. ბერიძე	ქ. თბილისი ჯაბიძის ქუჩა წყალსადენის შიდა ქსელის მოწყობის სამუშაოები			
შესასრულა		ა. ბერიძე	**საწყნეო კოშკი კონსტრუქციის ჭრილები**	სტადია	ფურცელი	A3
				მ. ბ.	**W-03-03**	
შეამოწმა		მ. ბერიძე	MBC მ.პ.ხ. "ემ-ბი-ბი" L.T.D. "MBC"	ეტაპი	მასშტაბი	თარიღი
				W. D.	**1:50 1:10**	**2017**

ასასვლელი კიბე
1:25

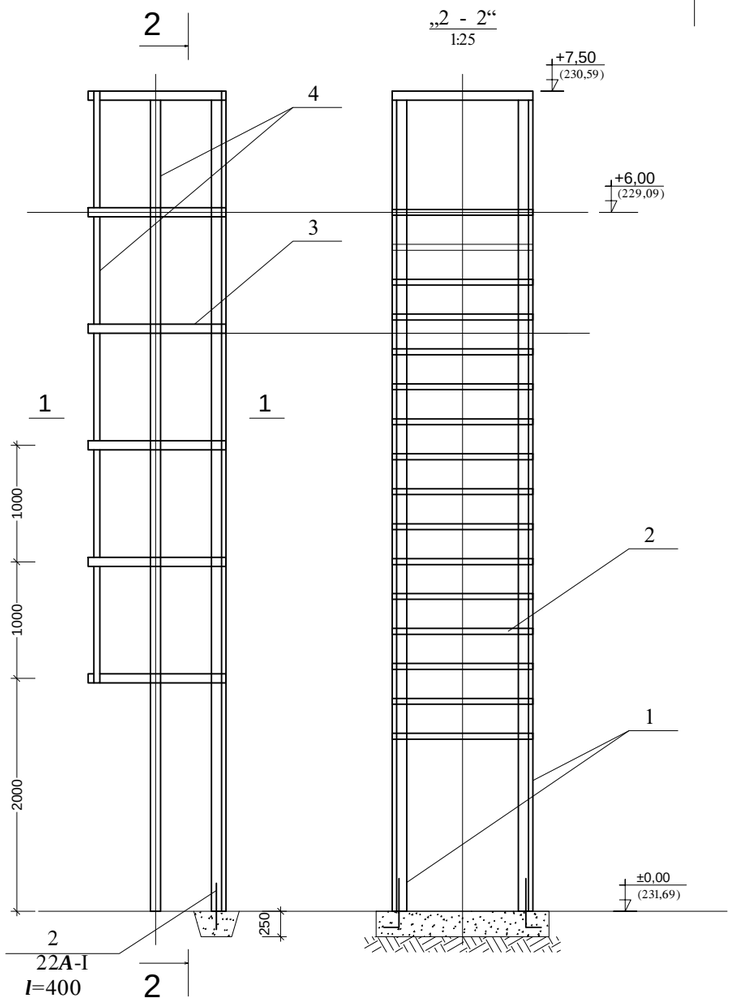

მოაჯირის ფრაგმენტი
1:25

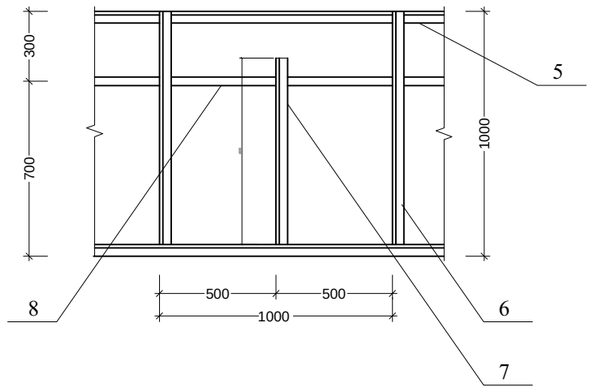

ბ - ბ
B - B
1:5

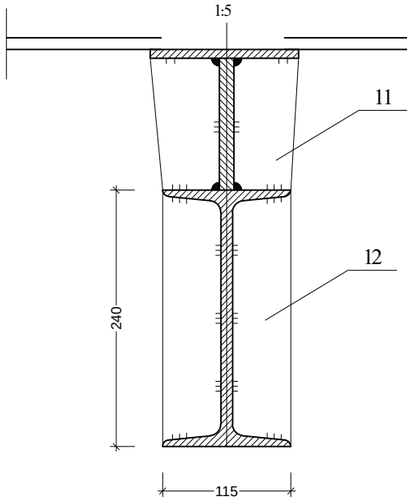

„1 - 1“
1:50

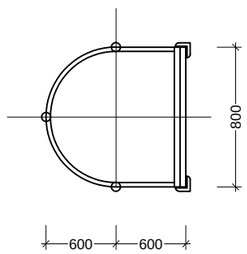

ჭრილი I - I
1:50

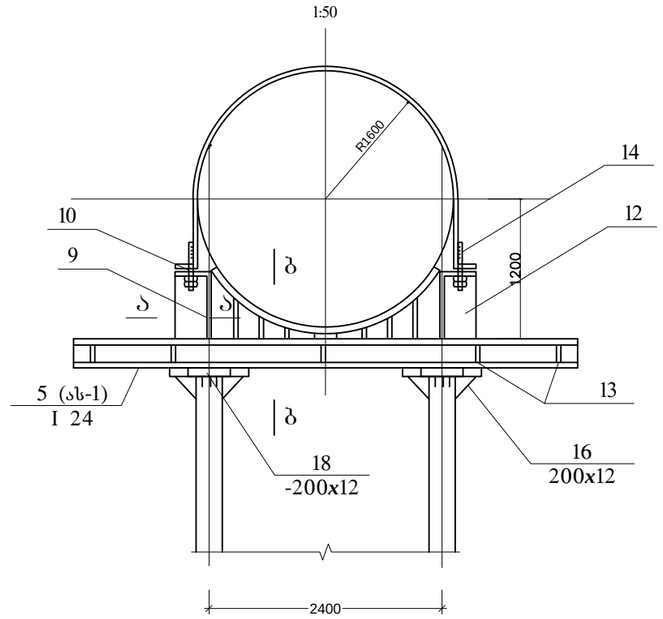

„A - A“
1:5

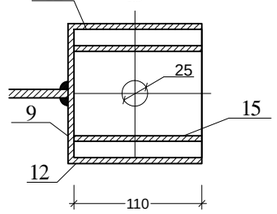

პოზ	დასახელება	მასალა	რაოდ.	წონა, კგ	
				1 ც.	სულ
1	L 50x5 *l*=11500	ფოლ.	2	28,3	56,6
2	∅ 22 *l*=1150	ფოლ.	20	3,45	69,0
3	ზოლოვანა 40x4 *l*=3,1	ფოლ.	6	3,9	23,4
4	ზოლოვანა 40x4 *l*=5,5	ფოლ.	3	6,9	20,7
5	L 63x6 *l*=27 მ	ფოლ.	1	154,4	154,4
6	L 40x4 *l*=1,0 მ	ფოლ.	28	2,42	67,8
7	L 40x4 *l*=0,8 მ	ფოლ.	28	1,94	54,3
8	ზოლოვანა 40x4 *l*=27 მ	ფოლ.	1	34,0	34,0
9	ფურც. 150x850 δ=12	ფოლ.	8	12,8	102,5
10	ფურც. 120x120 δ=12	ფოლ.	4	1,36	5,45
11	ფურც. 60x400 δ=12	ფოლ.	24	2,3	55,2
12	ზოლოვანა. 120x12 *l*=220	ფოლ.	8	2,5	20,0
13	ფურ. 52x220 δ=10	ფოლ.	20	0,89	17,8
14	ქანჩი *M*24	ფოლ.	4	0,12	0,5
15	ზოლოვანი 100x12 *l*=220	ფოლ.	18	2,1	37,4
16	ფურც. 150x12 *l*=150	ფოლ.	8	2,2	17,6

G=737 კგ.

1. ქანჩი დამაგრდეს ჭანჭიკზე წერტილოვანი შედუღებით.

შენიშვნა: ზომები მოცემულია მილიმეტრებში.

ხელმძღვანელი		მ. პერიძე	ქ. თელავი ლა ჯაბიძის ქუჩა წყალსადენის შიდა ქსელის მოწყობის სამშენებლები			
შესრულა		ა. პერიძე	**სადაწნეო კოშკი** **კობისა და მოაჯირის ფრაგმენტები**	სტადია	ფურცელი	A3
				მ. პ.	**W-03-04**	
შეამოწმა		მ. პერიძე	MBC მ.პ.ს. "ემ-ბი-სი" L.T.D. "MBC"	ეტაპი	მასშტაბი	თარიღი
				W. D.	**1:50**	**2017**

ვვანძი „III“ მ.1:10

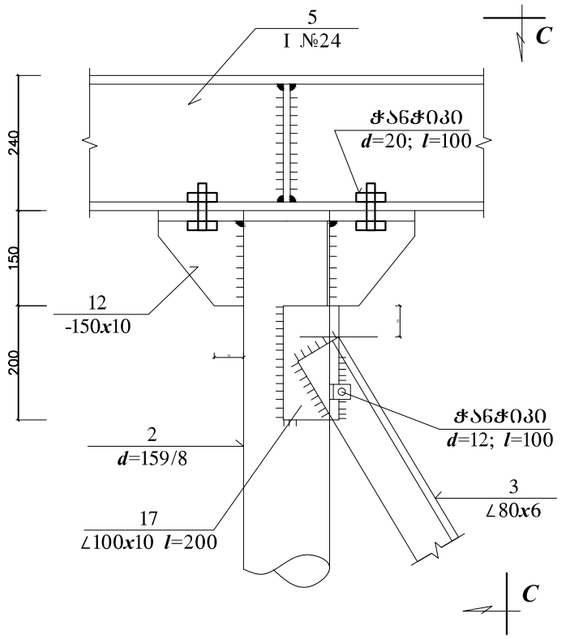

C-C მ.1:10

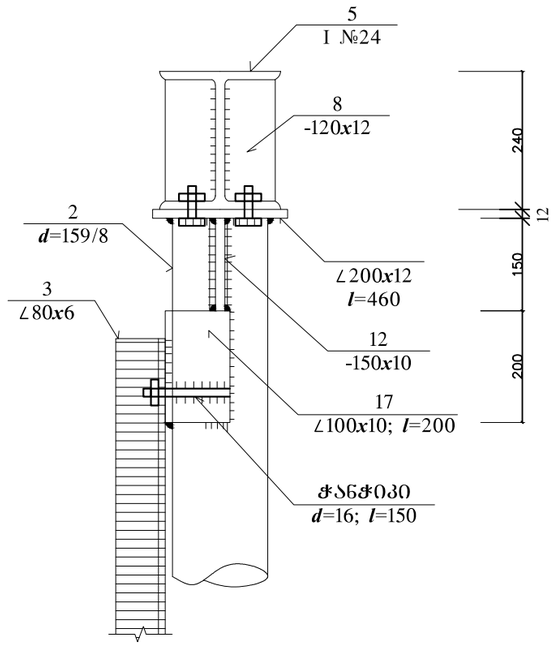

A - A

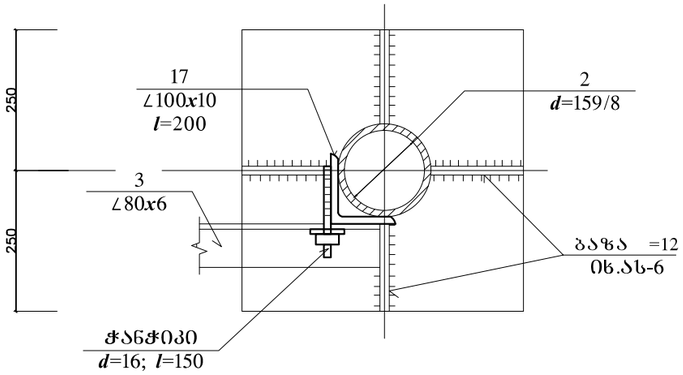

B - B

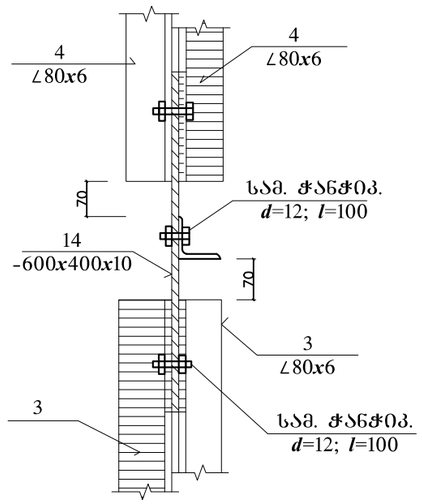

კვანძი „II“ მ.1:20

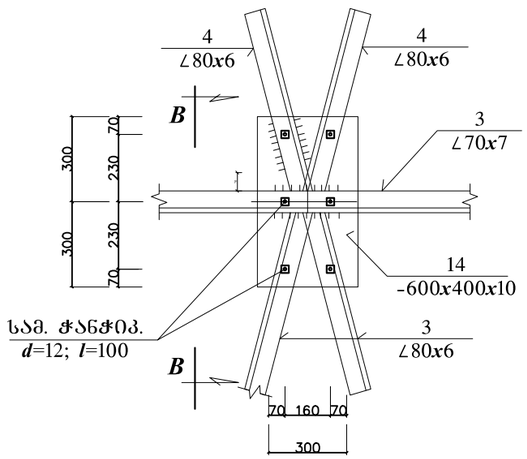

შენიშვნები:

1. მოც. ფურც. იხ. ას-1 და ას-2 ფურ-თან ერთად.
2. ლითონის სპეციფიკაცია იხ. ას-1; ას-2; ას-3 ფურ-ზე.
3. შედუღებისათვის გამოყენ. ელექტროდი ⅎ-42; მუშა ნაკერის სიმაღლე $h^{ნ}$=8მმ; კონსტრუქციულის $h^{ნ}$=6მმ;
4. ლითონკონსტრუქციები დაიფაროს ანტიკოროზიული ლაქით.

შენიშვნა: ზომები მოცემულია მილიმეტრებში.

ხელმძღვანელი		მ. პერიძე	ქ. თელავი ჯაბიძის ქუჩა წყალსადენის შიდა ქსელის მოწყობის სამუშაოები			
შეასრულა		ა. პერიძე	**სადაწნეო კოშკი კონსტრუქციის კვანძები**	სტადია	ფურცელი	A3
				მ. ა.	**W-03-05**	
შეამოწმა		მ. პერიძე	MBC მ.პ.ს. "ემ-ბი-სი" L.T.D. "MBC"	ეტაპი	მასშტაბი	თარიღი
				W. D.	**1:20 1:10**	**2017**

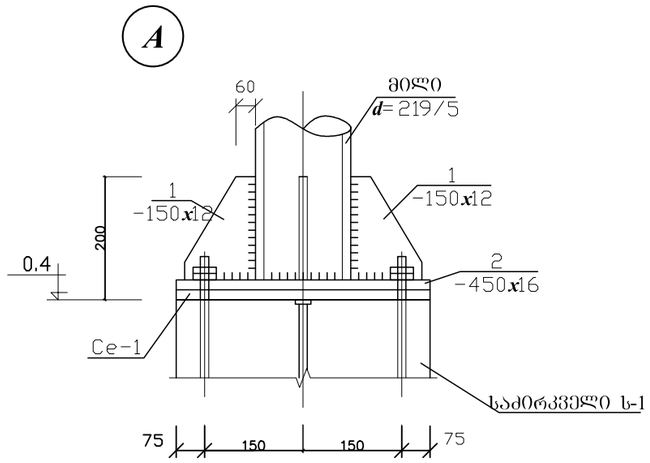

219/5

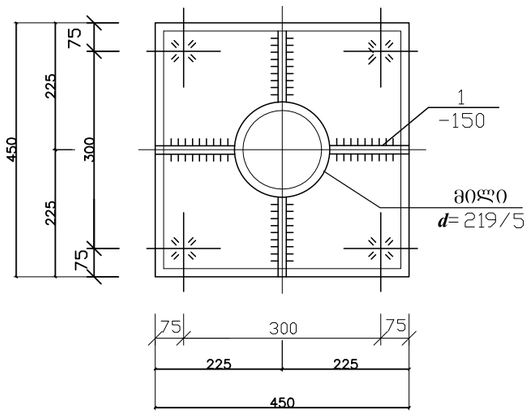

II m. 1:10

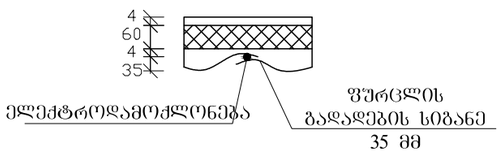

III m. 1:10

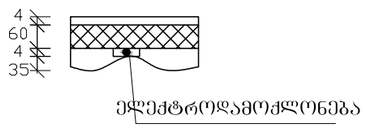

პოზ.
„7"

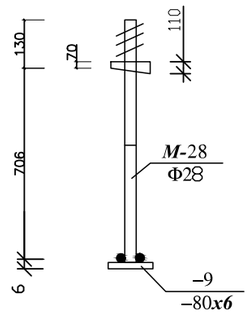

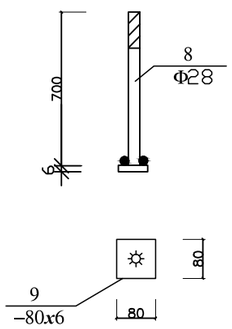

სპეციფიკაცია

მარკა	აღნიშვნა	დასახელება	რ-ბა (ც)	შენიშვნა
		კვანძი „A" (4 ცალი)		4x18.3
1	სახ.სტ. 19903-86	-150x12 l=200	4	11.3
2	სახ.სტ. 19903-86	-450x16 l=450	1	7.0
		დათბუნების დეტალი		
4	სახ.სტ. 19903-86	-50x4 l=დაიჭრას ადგილზე		96 გრ.მ
3		ტალღოვანი ფურცელი δ=1.0მმ		95 მ²
	სახ.სტ. 19903-86	მინერალური ბამბა 60 მმ		93 მ²

ბაკის დათბუნების დეტალი

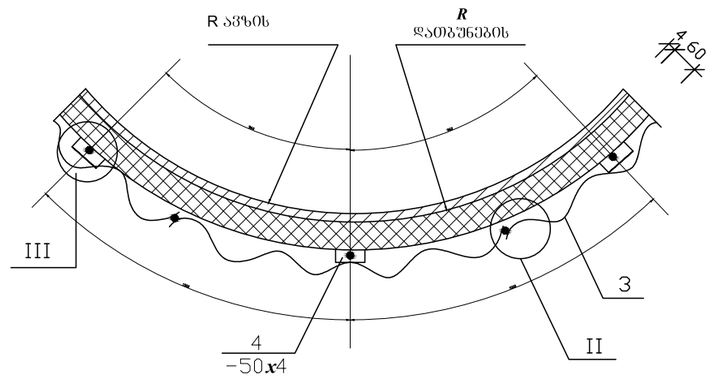

შედუღებითი სამუშაოები შესრულდეს Э-42А ელექტროდის გამოყენებით. ნაკერის სისქე h დათბუნება ხდება მინერალური ბამბის ფილებ მარკა „ПМ" სახ.სტ. 9573-86
ავზი იმოსება ტალღოვანი ფურცლით h=35მმ ფურცლის დამაბრება ხდება ელექტროდამოძლ ვანური შედუღებით.

შენიშვნა: ზომები მოცემულია მილიმეტრებში.

ხელმძღვანელი		მ. პერიძე	ქ. თერჯოლა ჯაბიძის ქუჩა წყალსადენის შიდა ქსელის მოწყობის სამუშაოები			
შესრულა		ა. პერიძე	**სადაწნეო კოშკი დათბუნების დეტალი**	სტადია	ფურცელი	A3
				მ. პ.	**W-03-06**	
შეამოწმა		მ. პერიძე	MBC მ.პ.ხ. "უმ-ბი-ბი" L.T.D. "MBC"	ეტაპი	მასშტაბი	თარიღი
				W. D.		**2017**