ბეტონის ასაგ. ეტლი. ნაკეთობათა ტრანსპორტირებისა

ე.წ. „ავაკავ წყალზე" ტიპის ეტლის ცალკეული ბაზისთვის

ეთგუ. ფასადი 1:100

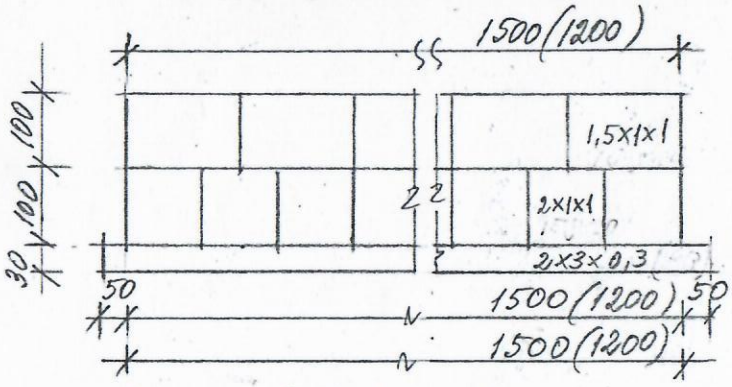

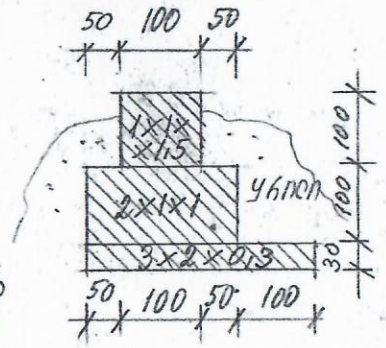

ბაზისის გეგმა 1:100

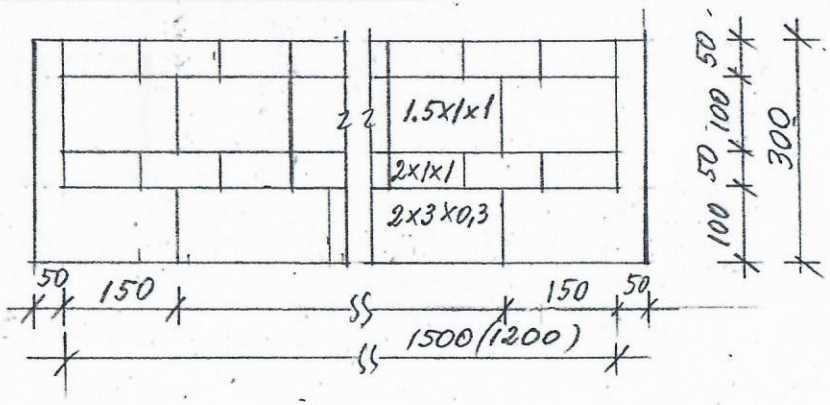

ე. ლოთიხაჯი ბეტონის ნაკეთობათა ტრანსპორტირებისა

ბაზისთანები (6+6=12 ბ)

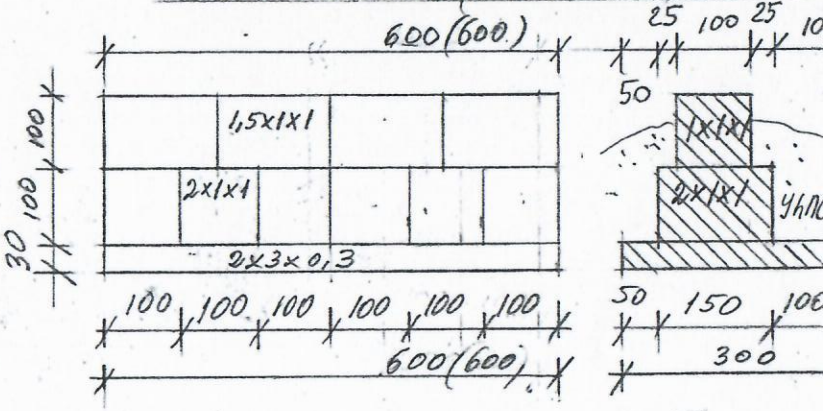

სპეციალისტი		ვ. წოწორია	ბეტონის ასაგ. ეტლი ნაკეთობათა ტრანსპორტირებისა ბაზისთანები, ეთგუ ნაკ.
შემსრულა		ვ. წოწორია	
			ბაზისის გეგმა

სსიპ/ბ. „ბელა წოწორია"	ბ.