სახურავის გეგმა მ 1:200

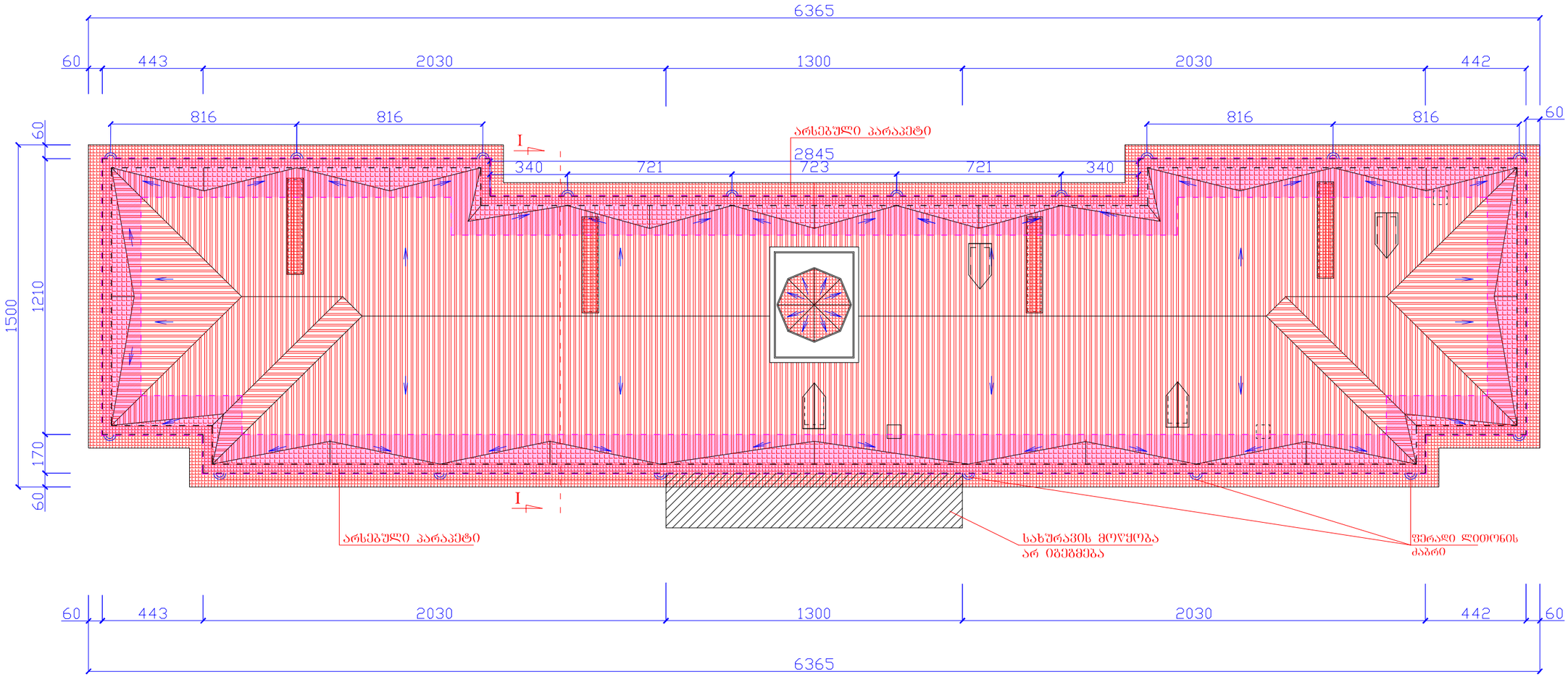

ჭრილი I-I

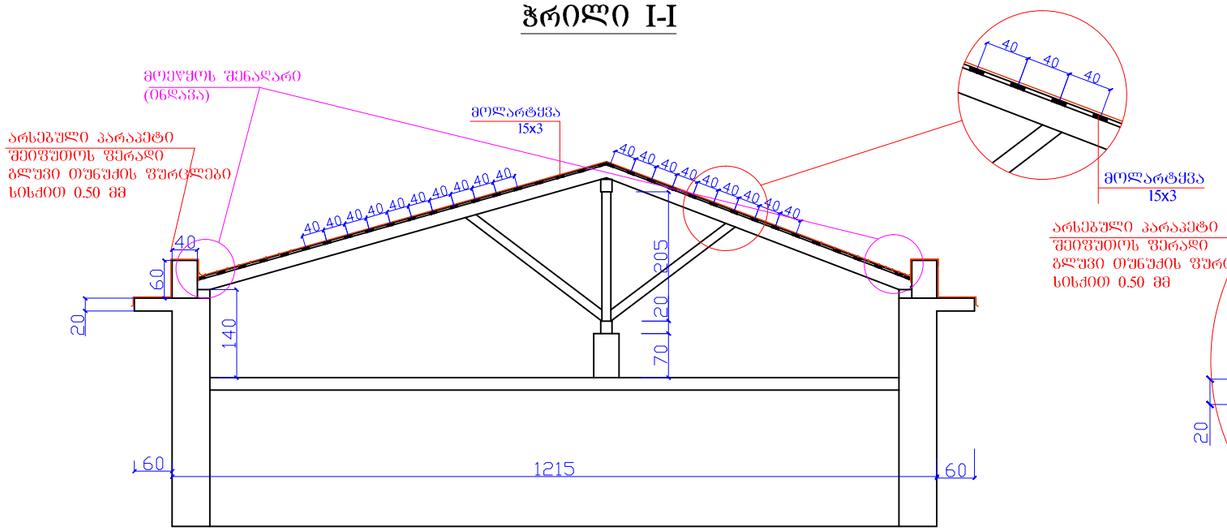

კვანძი I-I

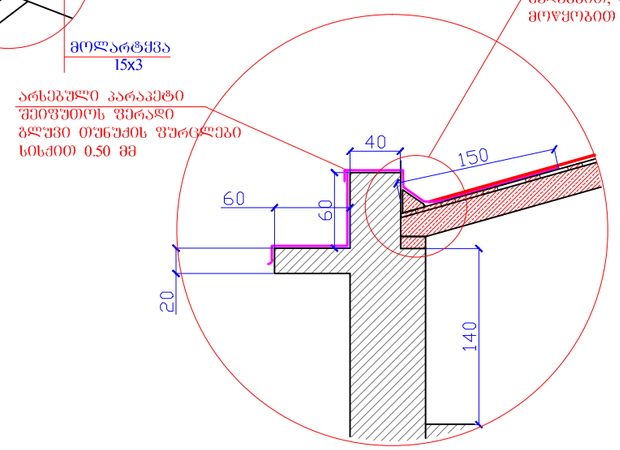

ფერადი ლითონის ქაბრი

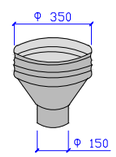

პიროვნული აღნიშვნები:

- პროფილირებული ფერადი თუნუქი 0.50 მმ
- გლუვი ფერადი თუნუქი 0.50 მმ
- გლუვი ფერადი თუნუქი 0.50 მმ ინდაპას მოსაწყობად

შენიშვნები:

ობიექტი:

ქ. ბათუმი,
თამარის დასახლებაში,
საცხოვრებელი სახლი №8
სახურავის რეაბილიტაციაზე

დამკვეთი

ბინათმესაკუთრეთა
ამხანაგობა
" კეთილი საქმე „

დაკვეთა №

ჯ. ბოლოტაშვილი	თ. ფაღაღეიშვილი	
დირექტორი	შემსრულა	

არქიტექტურული ნაწილი

სტადია	ფურცელი	ფურცლები
მპ		

ნახაზი:

სახურავის გეგმა

ჭრილი I-I

შპს
„აჯარსპეცპროექტი„
jemal.gogitize@gmail.com
ქ. ბათუმი
ზ. გამსახურდიას
ქ. № 19/21
ტელ: 225338
საიდენტიფიკაციო
კოდი: 245427364

ბათუმი
2017