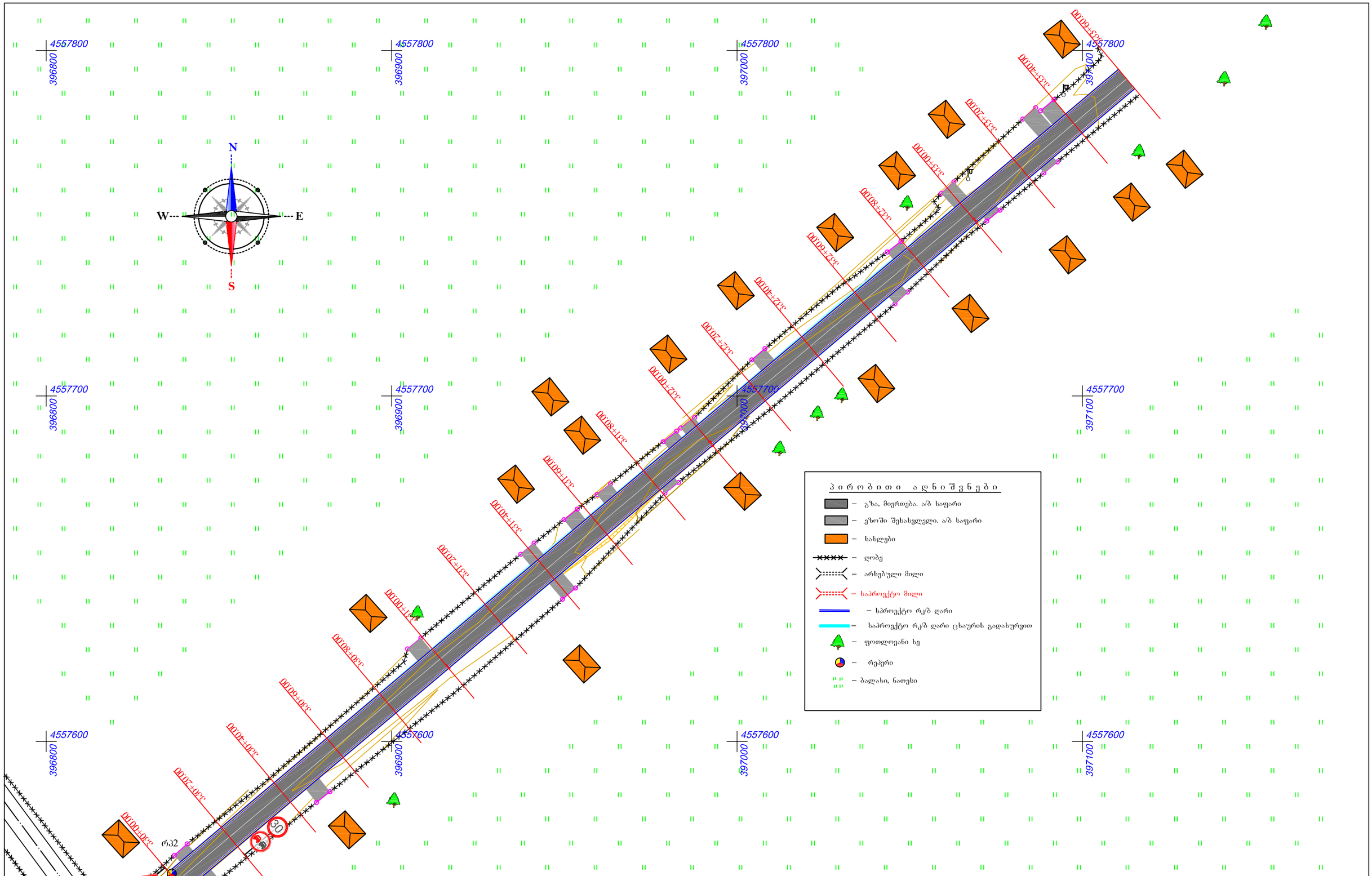

დამკვეთი	ნახაზის ნომერი 1-10			ნინოწმინდის მუნიციპალიტეტის სოფ. ჟდანოვკან-სამების დამაკავშირებელი საავტომობილო გზის რეაბილიტაცია.
	სახელი გვარი		ხელმოწერა	
ნინოწმინდის მუნიციპალიტეტის მერია	მიიღო	ვ. სამხარაძე		სიტუაციური გეგმა პკ0+00-პკ3+60 მ 1:1000
	შეადგინა	გ. ნადირაძე		
	შეამოწმა	ე. გაფრინდაშვილი		

შპს „ჯეო როუდ"

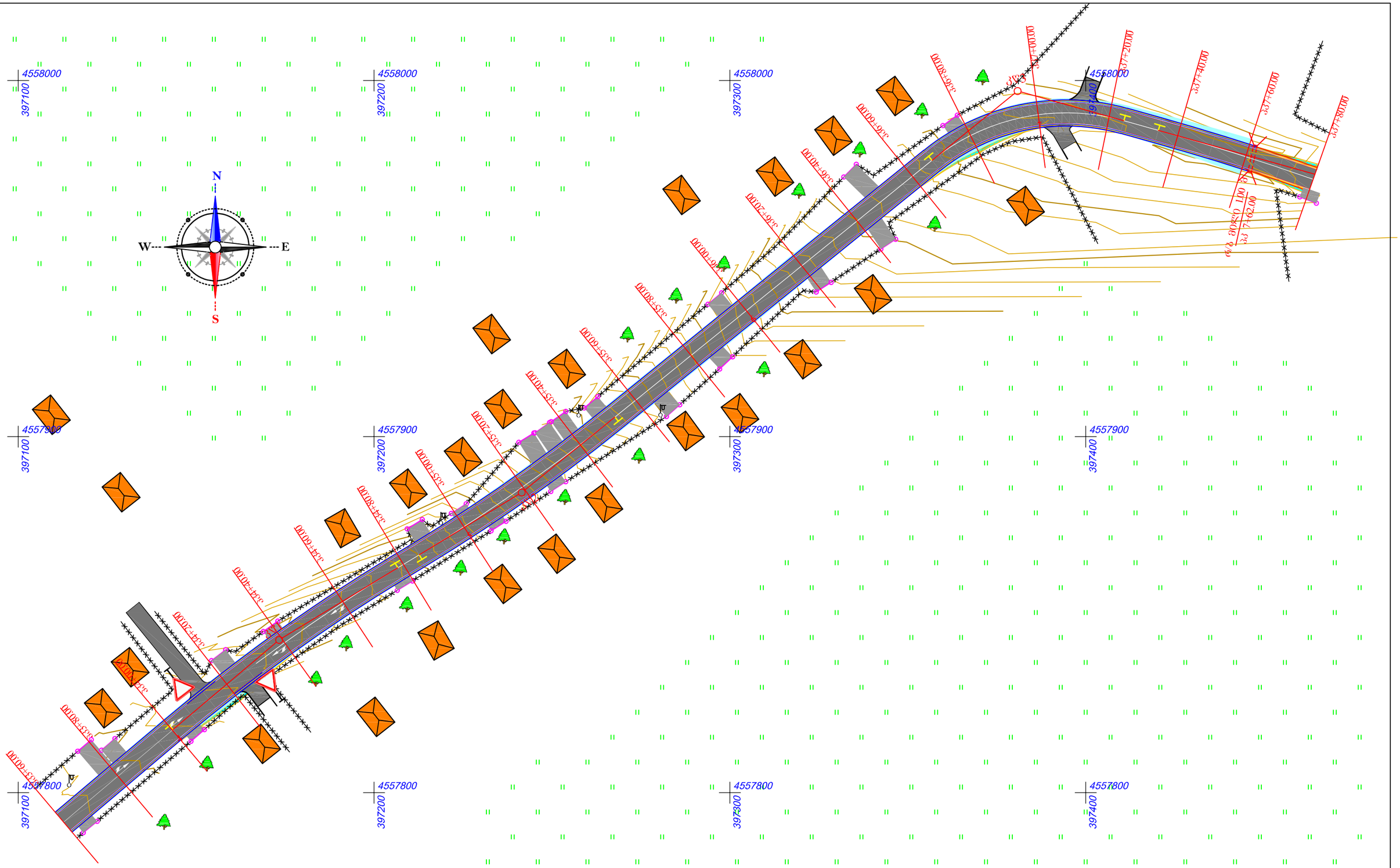

დამკვეთი	ნახაზის ნომერი 2-10			ნინოწმინდის მუნიციპალიტეტის სოფ. ჟდანოვაკან-სამების დამაკავშირებელი საავტომობილო გზის რეაბილიტაცია.	შპს „ჯეი როუდ"
	სახელი გვარი		ხელმოწერა		
ნინოწმინდის მუნიციპალიტეტის მერია	მიიღო	ვ. სამხარაძე		სიტუაციური გეგმა პკ3+60-პკ7+80 მ 1:1000	
	შეადგინა	გ. ნადირაძე			
	შეამოწმა	ე. გაფრინდაშვილი			

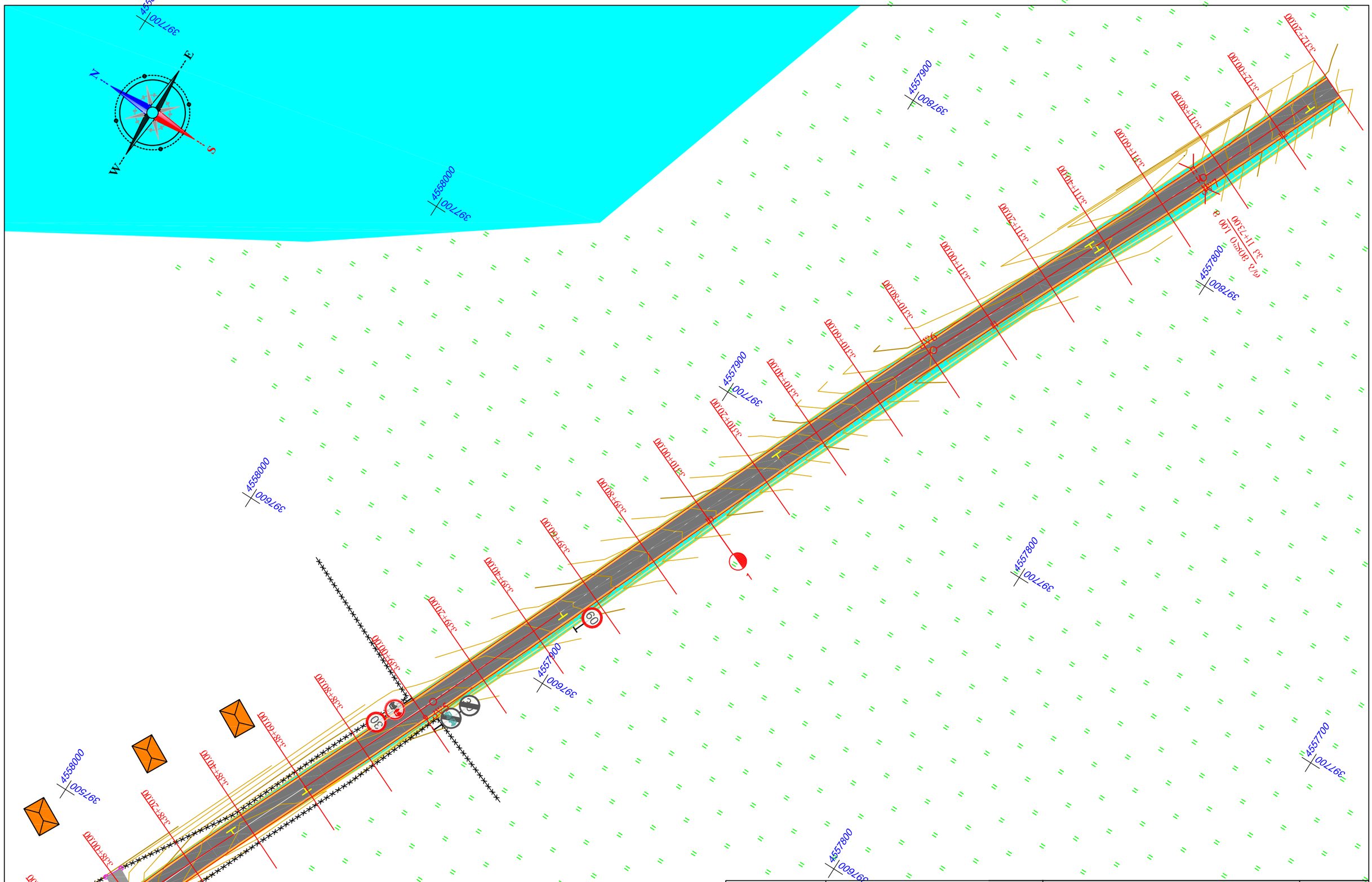

დამკვეთი	ნახაზის ნომერი 3-10			ნინოწმინდის მუნიციპალიტეტის სოფ. ჟდანოვაკან-სამების დამაკავშირებელი საავტომობილო გზის რეაბილიტაცია.	შპს „ჯეო როუდ"
	სახელი გვარი		ხელმოწერა		
ნინოწმინდის მუნიციპალიტეტის მერია	მიიღო	ვ. სამხარაძე		სიტუაციური გეგმა პკ7+80-პკ12+20 მ 1:1000	
	შეადგინა	გ. ნადირაძე			
	შეამოწმა	ე. გაფრინდაშვილი			

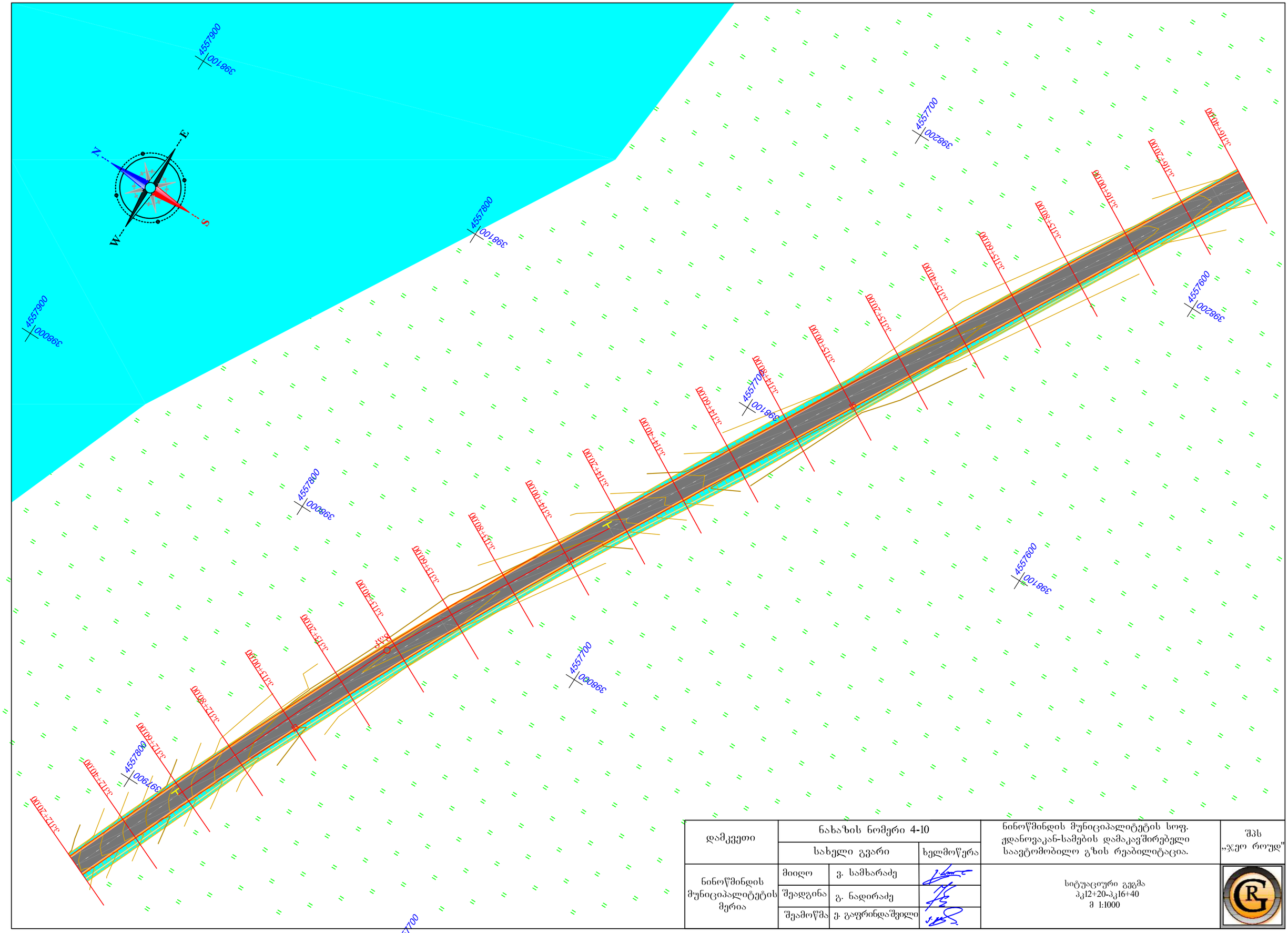

დამკვეთი	ნახაზის ნომერი 4-10			ნინოწმინდის მუნიციპალიტეტის სოფ. ჟდანოვაკან-სამების დამაკავშირებელი საავტომობილო გზის რეაბილიტაცია.	შპს „ჯეო როუდ"
	სახელი გვარი		ხელმოწერა		
ნინოწმინდის მუნიციპალიტეტის მერია	მიიღო	ვ. სამხარაძე		სიტუაციური გეგმა პკ12+20-პკ16+40 მ 1:1000	
	შეადგინა	გ. ნადირაძე			
	შეამოწმა	ე. გაფრინდაშვილი			

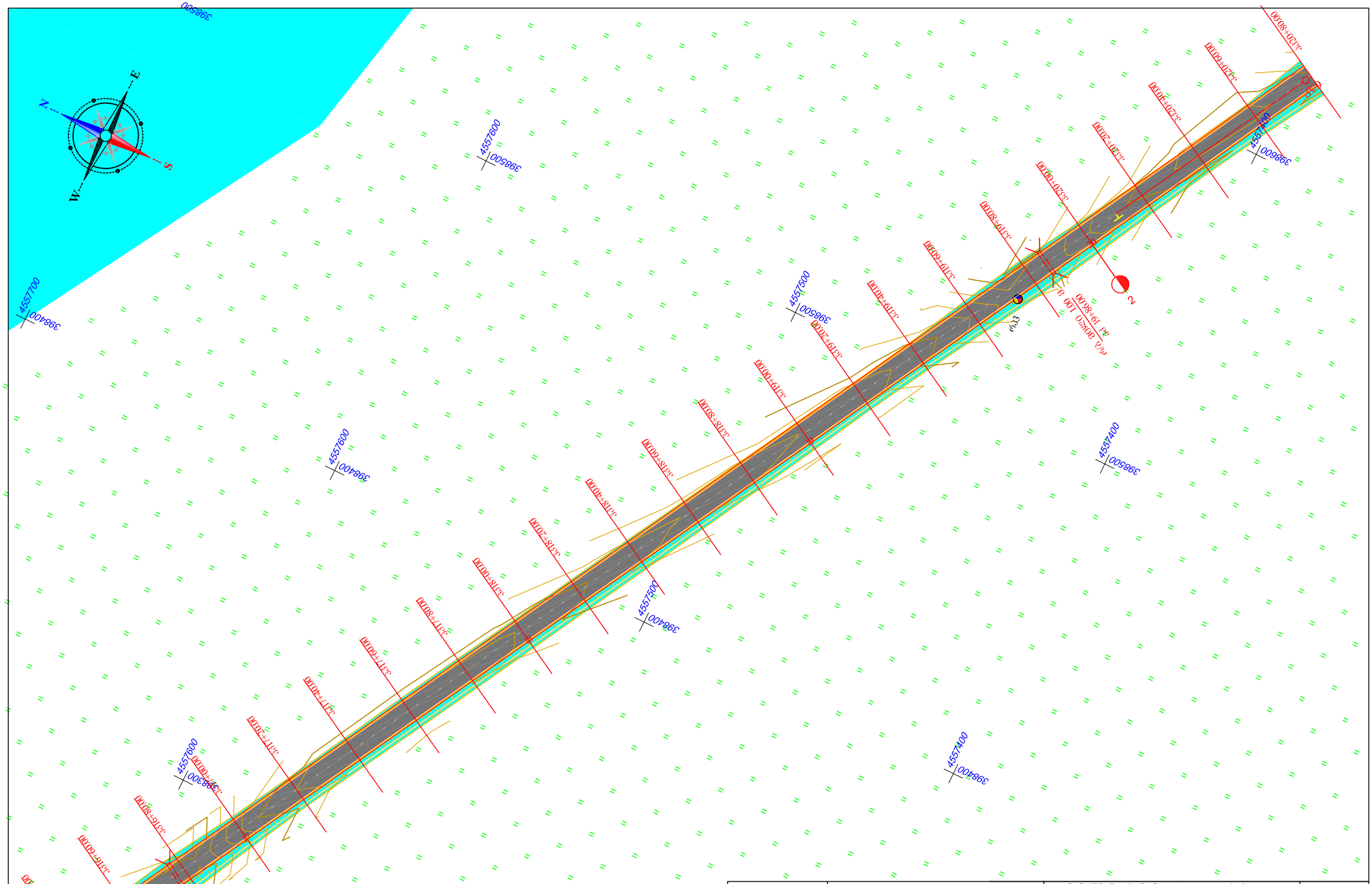

დამკვეთი	ნახაზის ნომერი 5-10			ნინოწმინდის მუნიციპალიტეტის სოფ. ჟდანოვაკან-სამების დამაკავშირებელი საავტომობილო გზის რეაბილიტაცია.
	სახელი გვარი		ხელმოწერა	
ნინოწმინდის მუნიციპალიტეტის მერია	მიიღო	ვ. სამხარაძე		სიტუაციური გეგმა პკ16+40-პკ20+80 მ 1:1000
	შეადგინა	გ. ნადირაძე		
	შეამოწმა	ე. გაფრინდაშვილი		

შპს „ჯეი როუდ"

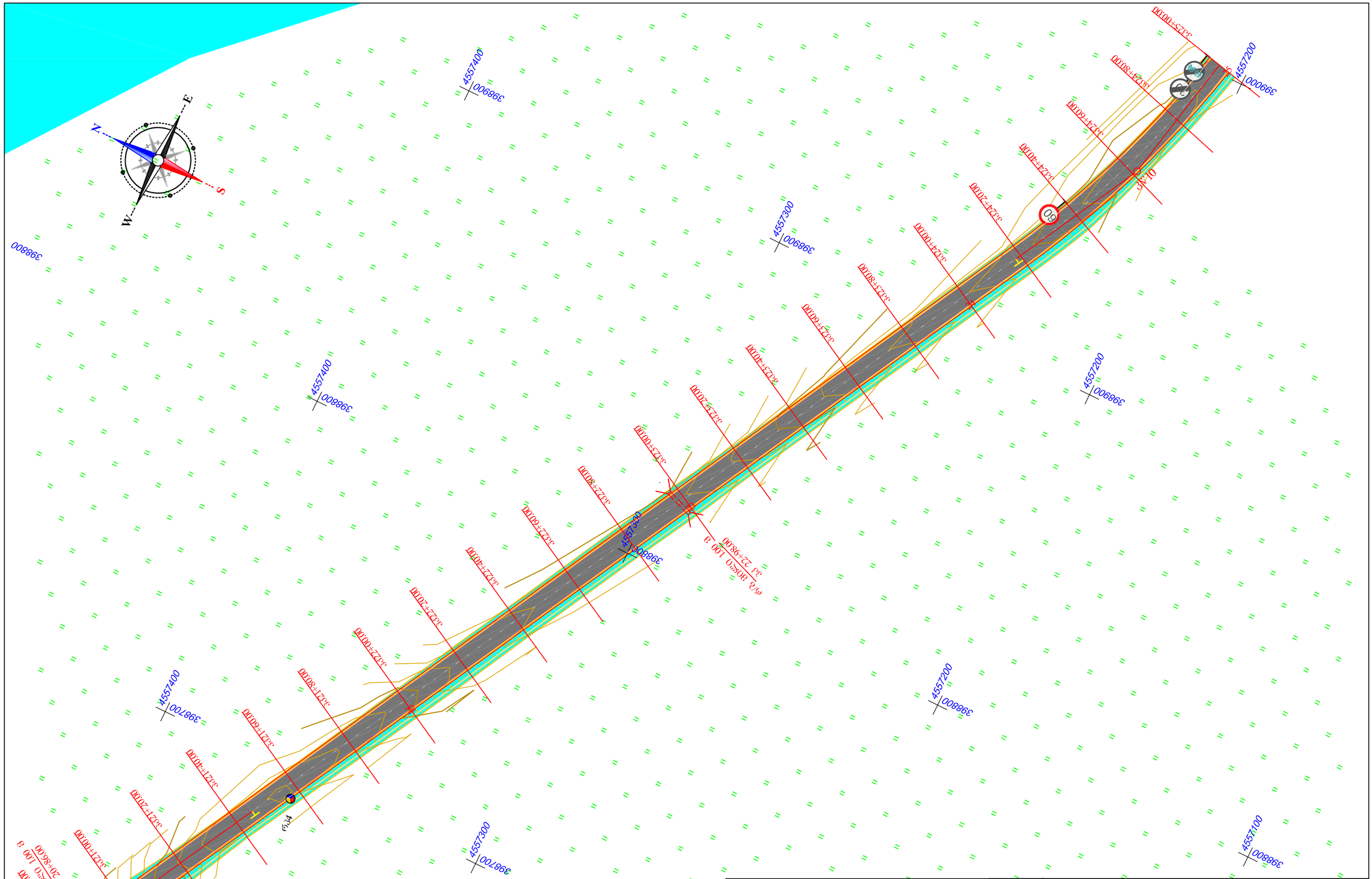
E
S
W
N
399000
4557200
399000
4557200
399000
4557100
398900
4557300
398900
4557400
398900
4557200
398800
4557300
398800
4557400
398800
4557200
398700
4557300
398700
4557400
30
40
50
60
70
80
90
100
110
120
130
140
150
160
170
180
190
200
210
220
230
240
250
260
270
280
290
300
310
320
330
340
350
360
370
380
390
400
410
420

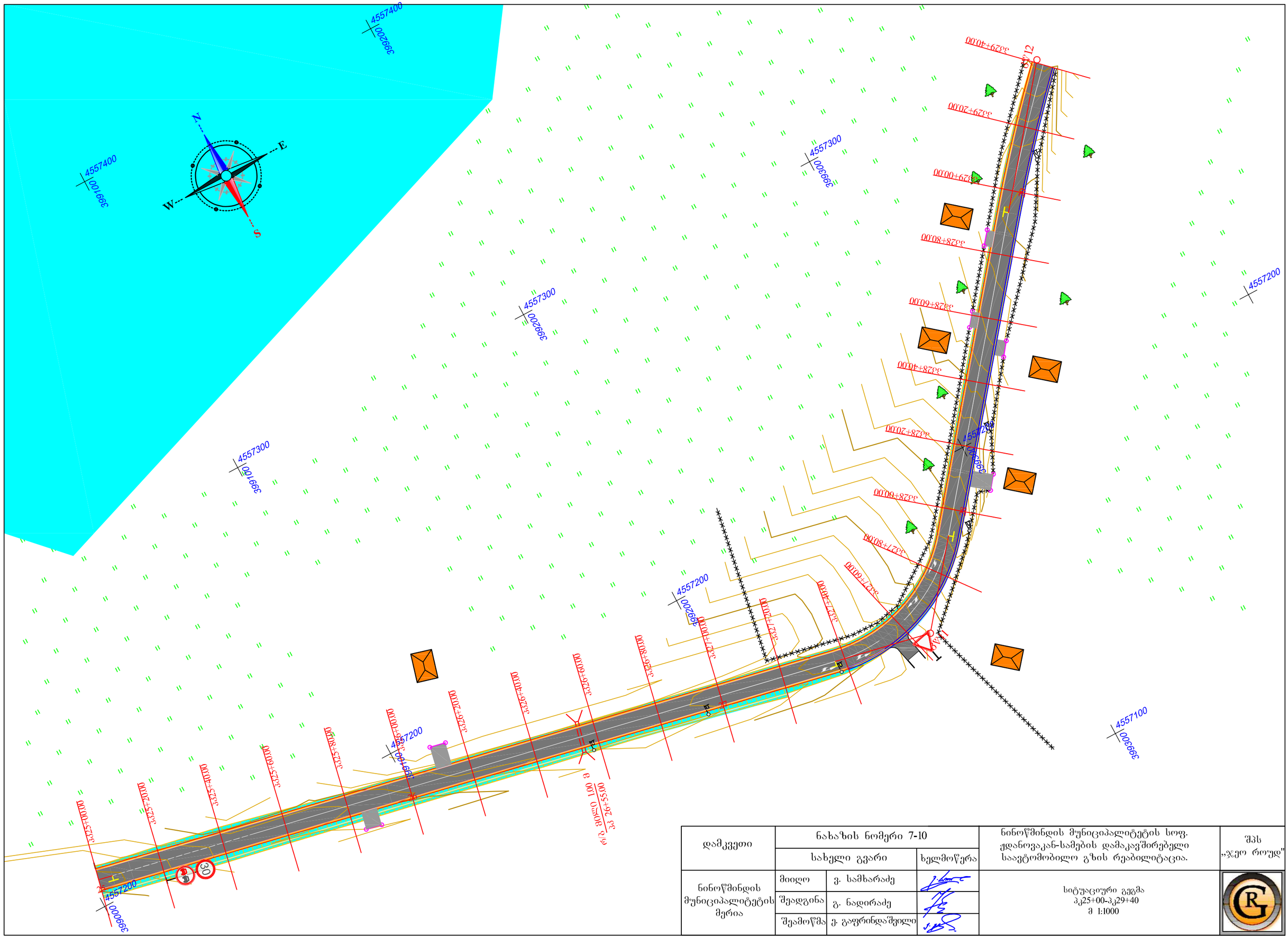
N
E
S
W
4557400
399100
4557400
399200
4557300
399300
4557300
399200
4557300
399100
4557200
399200
4557200
399000
4557200
399100
4557100
399200
30
ტ
ტ
F
F
F

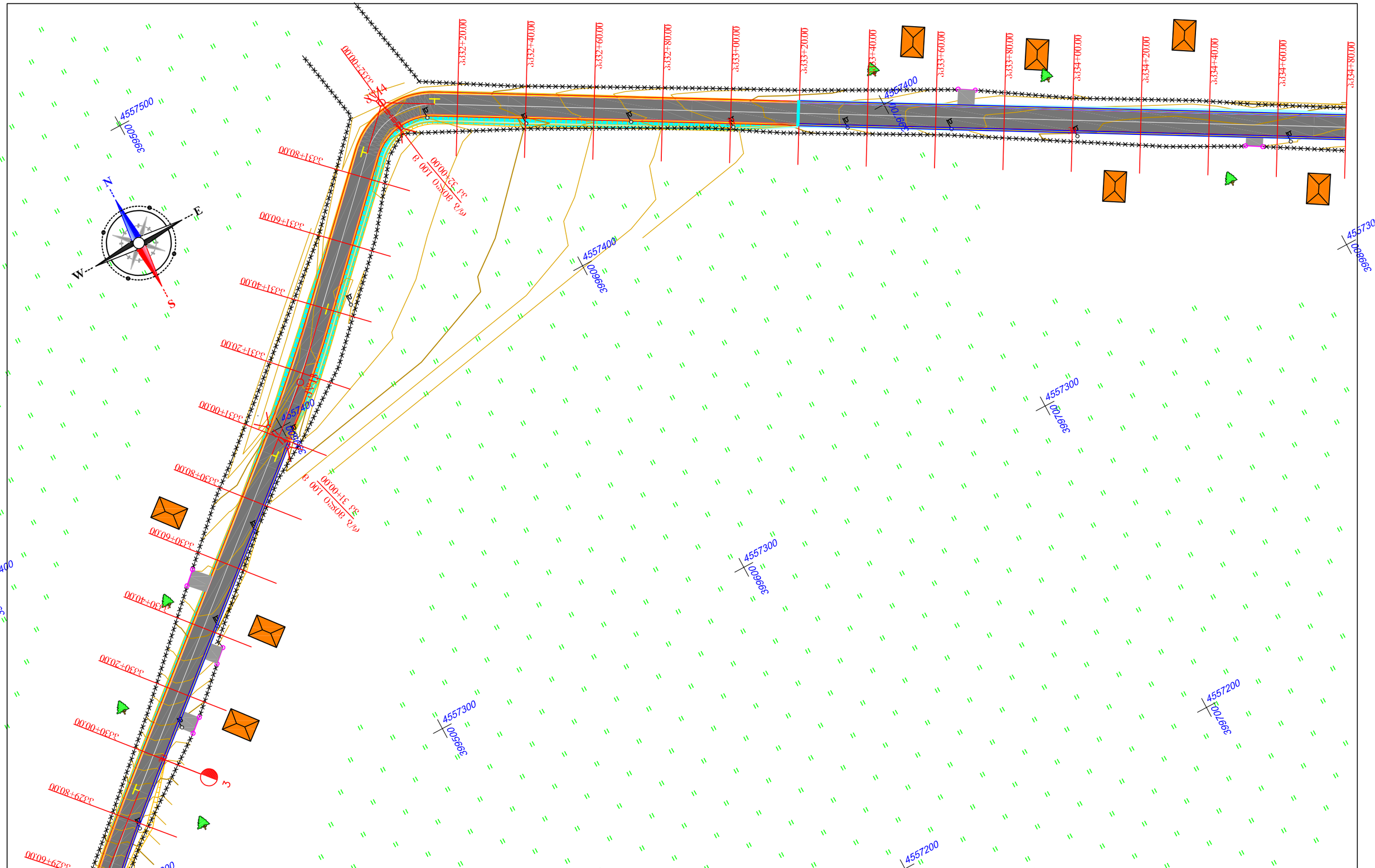

დამკვეთი	ნახაზის ნომერი 8-10			ნინოწმინდის მუნიციპალიტეტის სოფ. ჟდანოვაკან-სამების დამაკავშირებელი საავტომობილო გზის რეაბილიტაცია.	შპს „ჯეო როუდ"
	სახელი გვარი		ხელმოწერა		
ნინოწმინდის მუნიციპალიტეტის მერია	მიიღო	ვ. სამხარაძე		სიტუაციური გეგმა პკ29+40-კ34+80 მ 1:1000	
	შეადგინა	გ. ნადირაძე			
	შეამოწმა	ე. გაფრინდაშვილი			

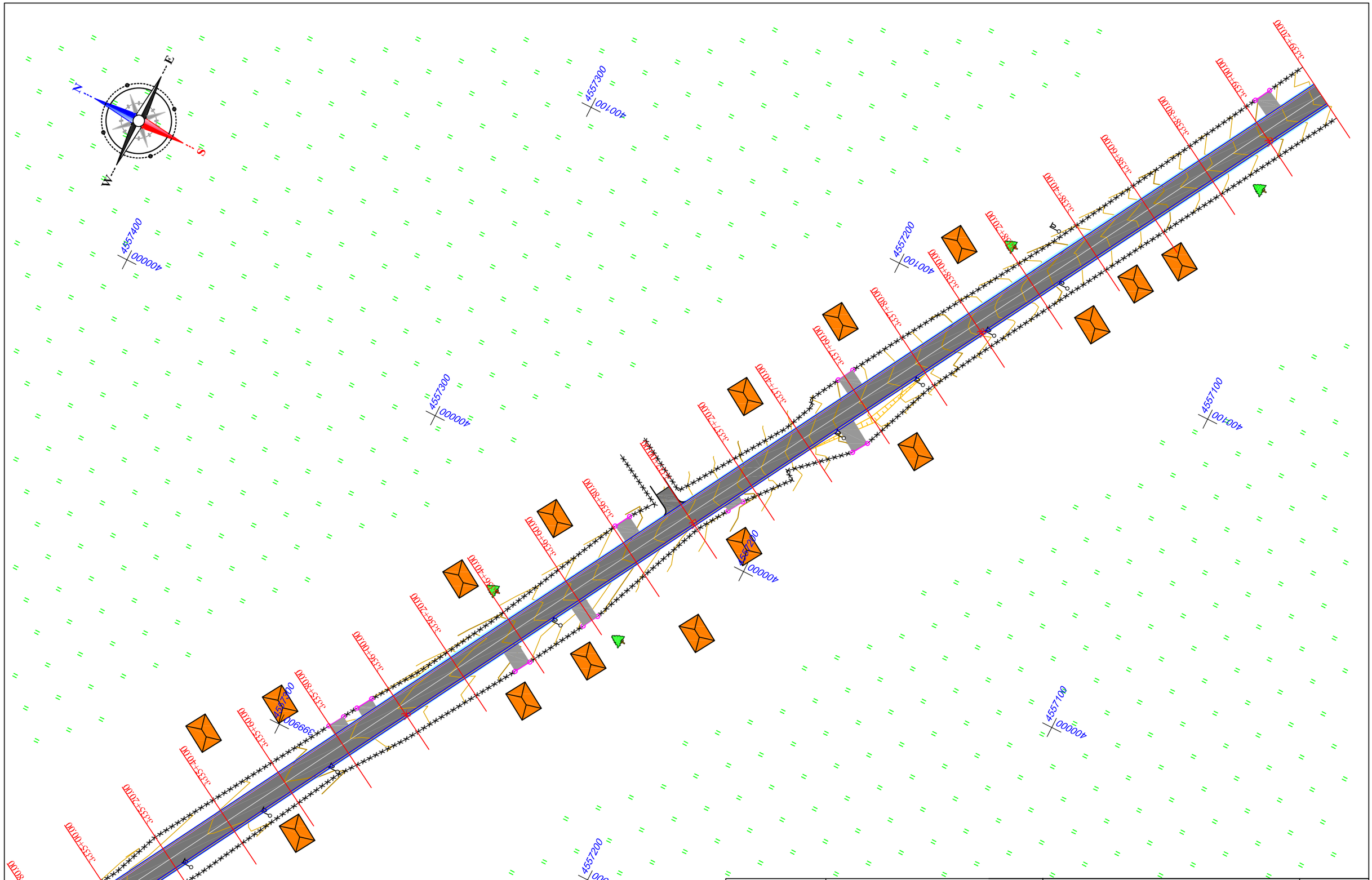

დამკვეთი	ნახაზის ნომერი 9-10			ნინოწმინდის მუნიციპალიტეტის სოფ. ჟდანოვაკან-სამების დამაკავშირებელი სააგტომობილო გზის რეაბილიტაცია.
	სახელი გვარი		ხელმოწერა	
ნინოწმინდის მუნიციპალიტეტის მერია	მიიღო	ვ. სამხარაძე		სიტუაციური გეგმა პკ34+80-პკ39+20 მ 1:1000
	შეადგინა	გ. ნადირაძე		
	შეამოწმა	ე. გაფრინდაშვილი		

შპს „ჯეო როუდ"

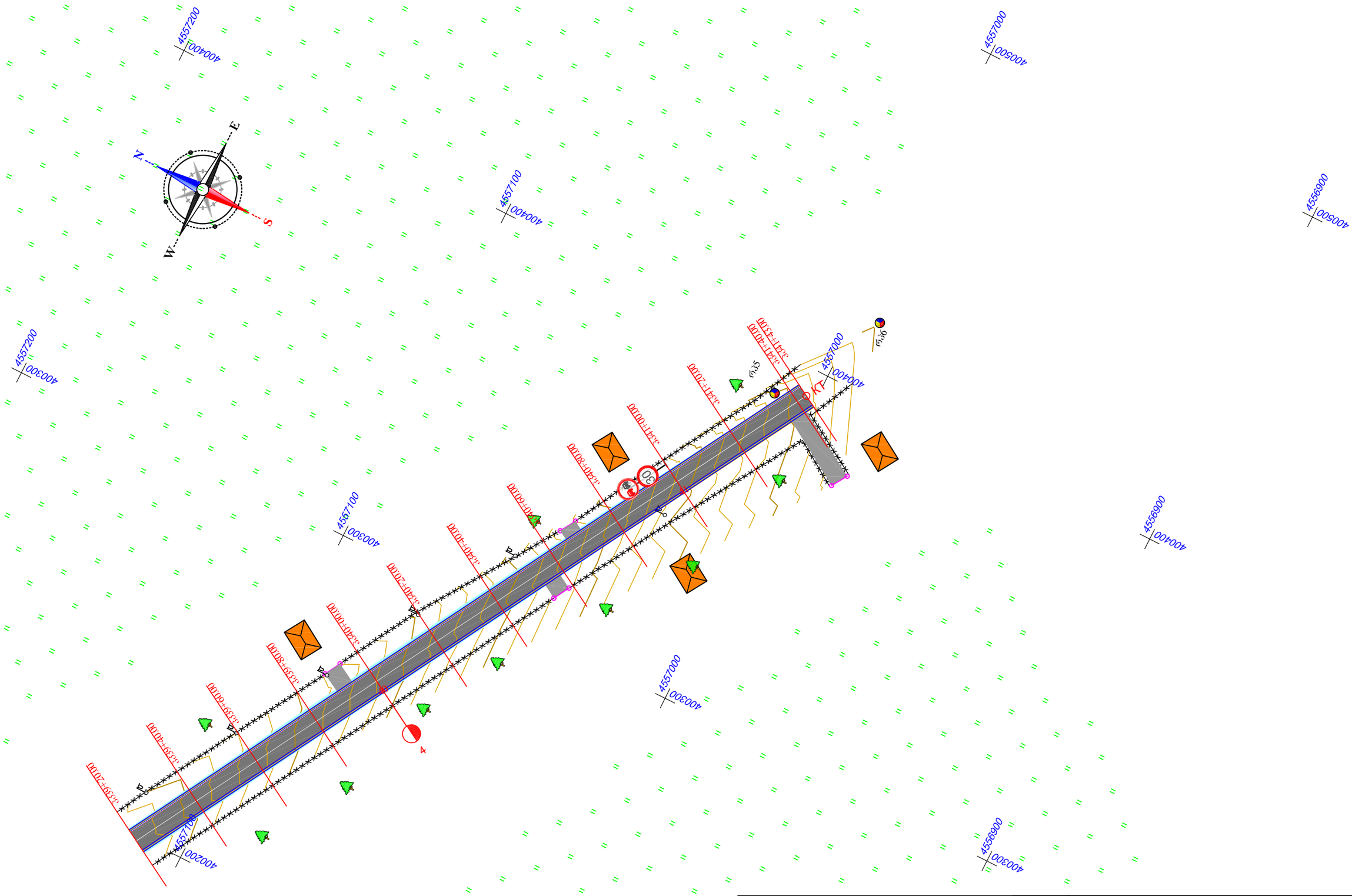

დამკვეთი	ნახაზის ნომერი 10-10			ნინოწმინდის მუნიციპალიტეტის სოფ. ჟდანოვაკან-სამების დამაკავშირებელი საავტომობილო გზის რეაბილიტაცია.
	სახელი გვარი		ხელმოწერა	
ნინოწმინდის მუნიციპალიტეტის მერია	მიიღო	ვ. სამხარაძე		სიტუაციური გეგმა პკ39+20-პკ41+43 მ 1:1000
	შეადგინა	გ. ნადირაძე		
	შეამოწმა	ე. გაფრინდაშვილი		

შპს „ჯეო როუდ"

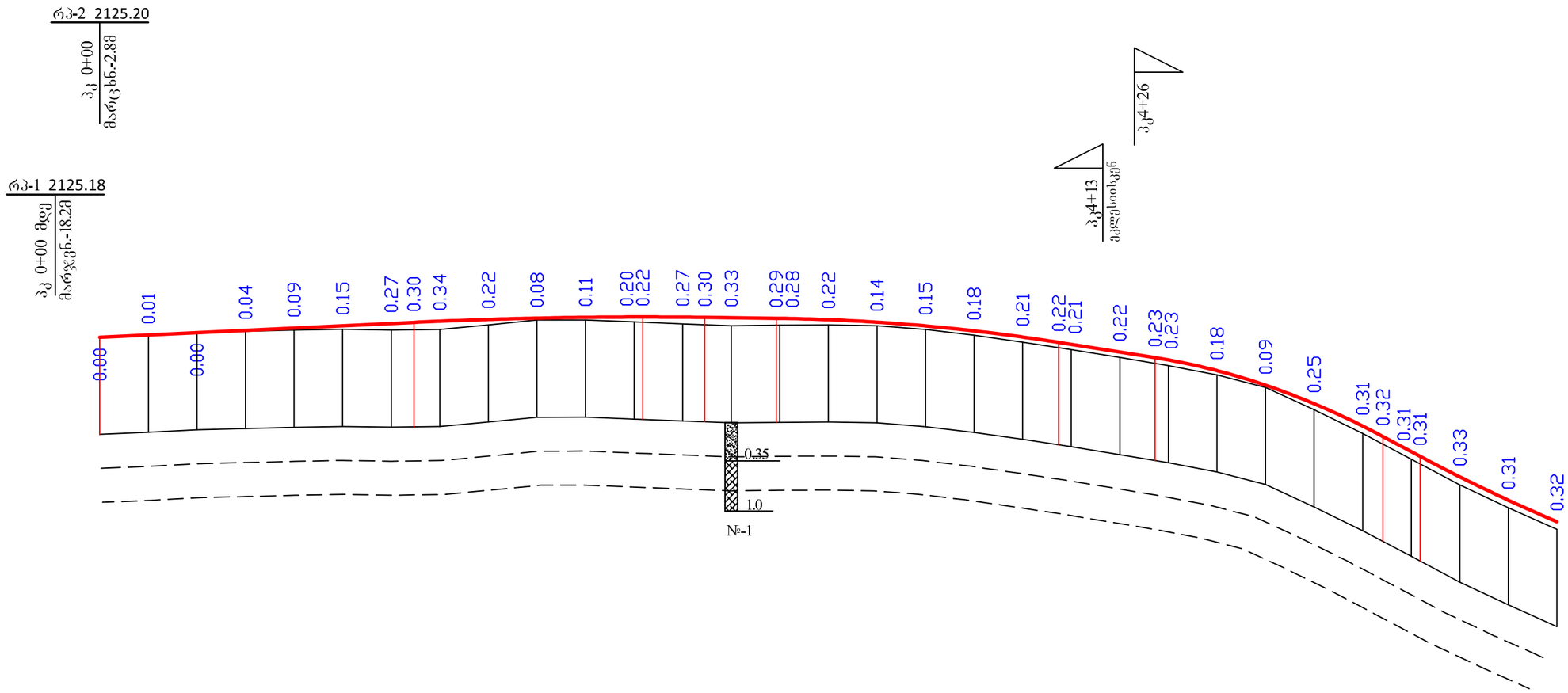

① ტექნოგენური ნაყარი გრუნტი. ბალასტი, ღორღი, თიხნარი, შემკვრივებული. 6 ბ–III კატ.

② თიხა მოშავო, ტენიანი, ნახევრადმყარი და მყარი III კატ..

ჰორიზონტალური მ 1:2000
ვერტიკალური მ 1:200

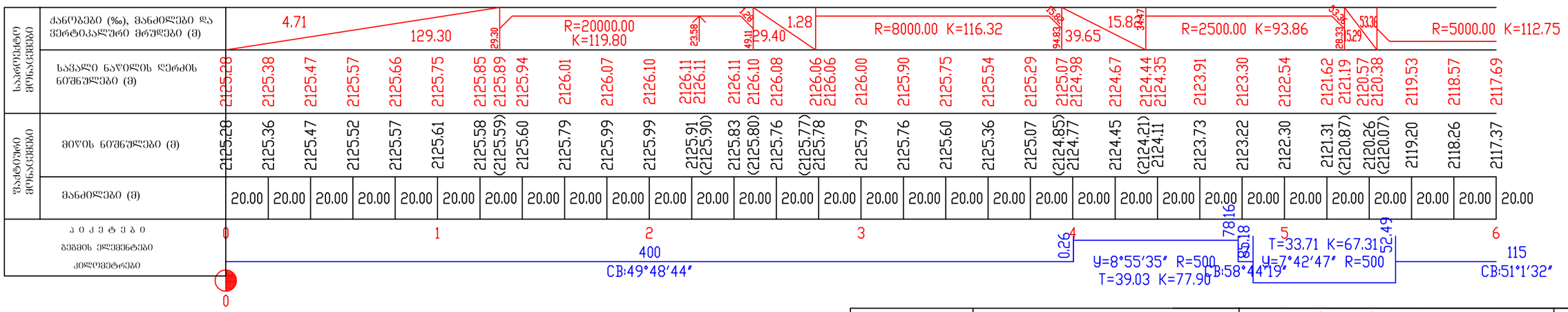

დამკვეთი	ნახაზის ნომერი 1-6			ნინოწმინდის მუნიციპალიტეტის სოფ. ჟდანოვაკან-სამების დამაკავშირებელი საავტომობილო გზის რეაბილიტაცია.
	სახელი გვარი		ხელმოწერა	
ნინოწმინდის მუნიციპალიტეტის მერია	მიიღო	ვ. სამხარაძე		გრძივი პროფილი პკ0+00-პკ6+00
	შეადგინა	გ. ნადირაძე		
	შეამოწმა	ე. გაფრინდაშვილი		

შპს „ჯეი როუდ"

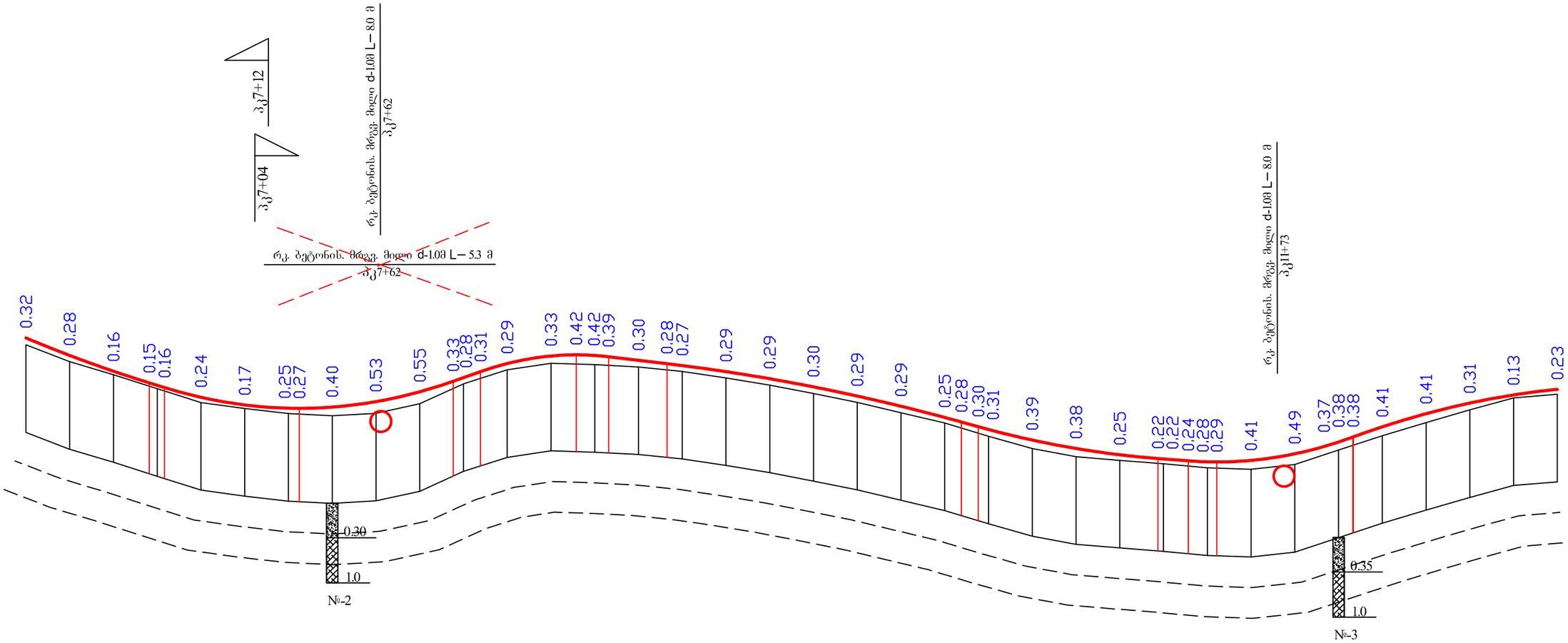

① ტექნოგენური ნაყარი გრუნტი. ბალასტი, ღორღი, თიხნარი, შემკვრივებული. 6 ბ–III კატ.

② თიხა მოშავო, ტენიანი, ნახევრადმყარი და მყარი III კატ..

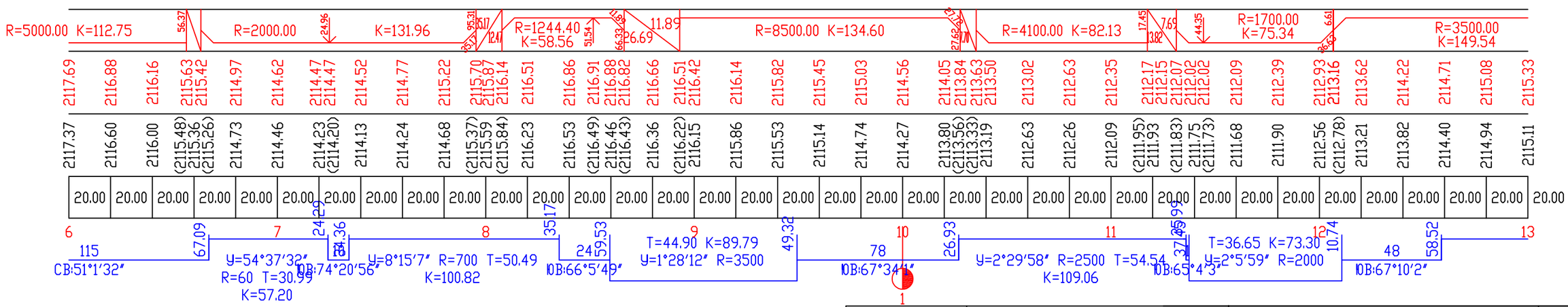

დამკვეთი	ნახაზის ნომერი 2-6			ნინოწმინდის მუნიციპალიტეტის სოფ. ჟდანოვკან-სამების დამაკავშირებელი საავტომობილო გზის რეაბილიტაცია.	შპს „ჯეო როუდ"
	სახელი გვარი		ხელმოწერა		
ნინოწმინდის მუნიციპალიტეტის მერია	მიიღო	ვ. სამხარაძე		გრძივი პროფილი პკ6+00-პკ13+00	
	შეადგინა	გ. ნადირაძე			
	შეამოწმა	ე. გაფრინდაშვილი			

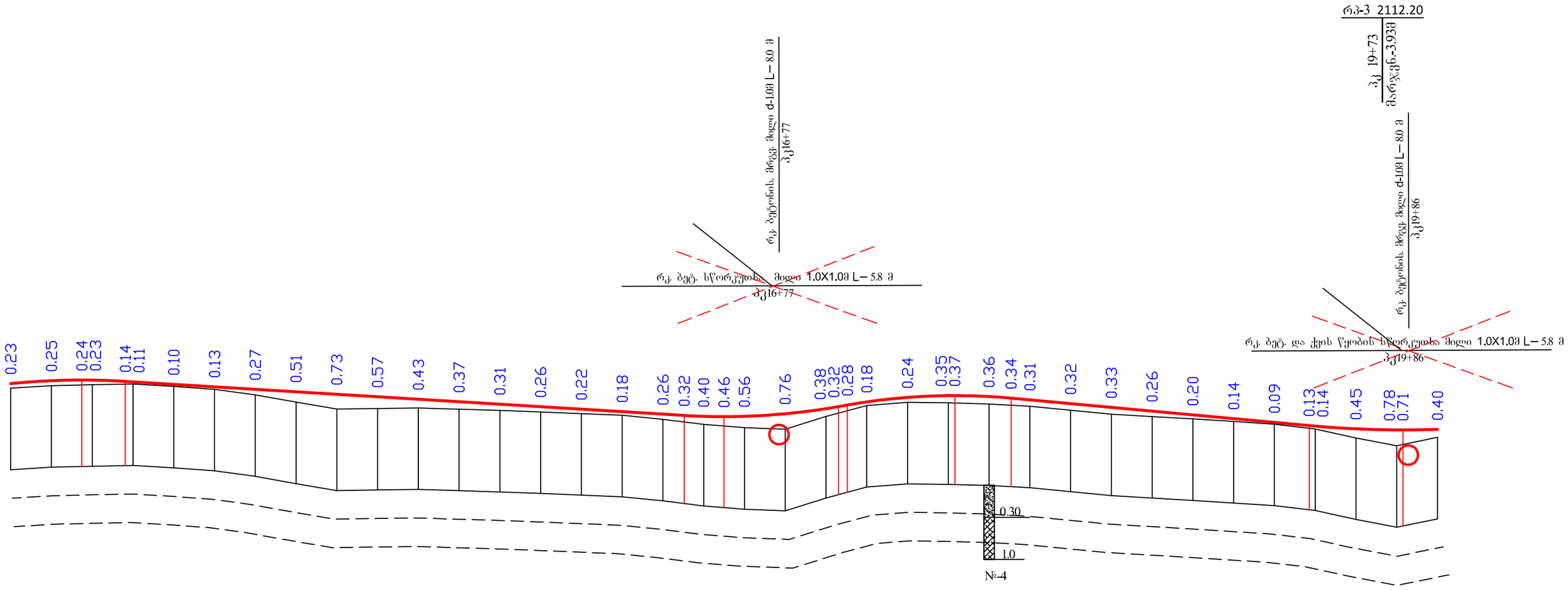

① ტექნოგენური ნაყარი გრუნტი. ბალასტი, ღორღი, თიხნარი, შემკვრივებული. 6 ბ–III კატ.

② თიხა მოშავო, ტენიანი, ნახევრადმყარი და მყარი III კატ..

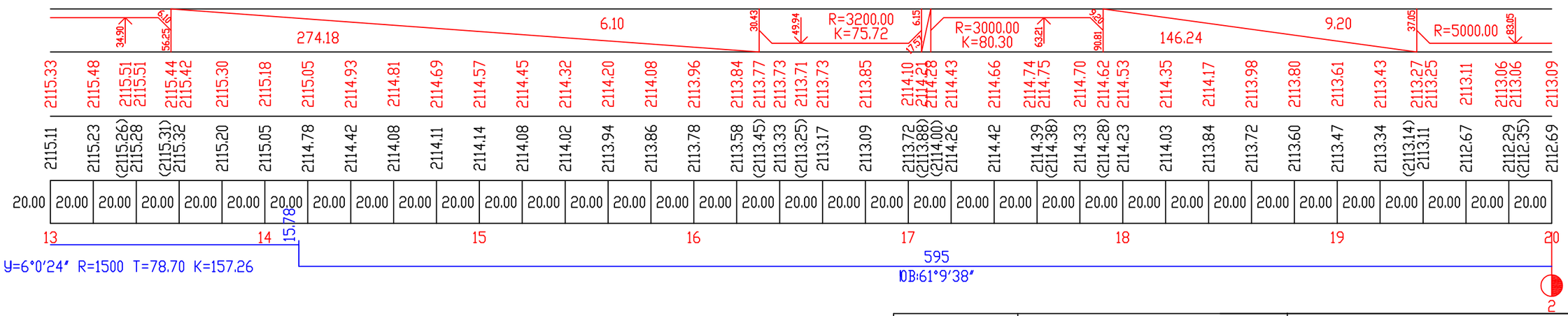

დამკვეთი	ნახაზის ნომერი 3-6			ნინოწმინდის მუნიციპალიტეტის სოფ. ჟდანოვაკან-სამების დამაკავშირებელი საავტომობილო გზის რეაბილიტაცია.
	სახელი გვარი		ხელმოწერა	
ნინოწმინდის მუნიციპალიტეტის მერია	მიიღო	ვ. სამხარაძე		გრძივი პროფილი პკ13+00-პკ20+00
	შეადგინა	გ. ნადირაძე		
	შეამოწმა	ე. გაფრინდაშვილი		

შპს „ჯეო როუდ"

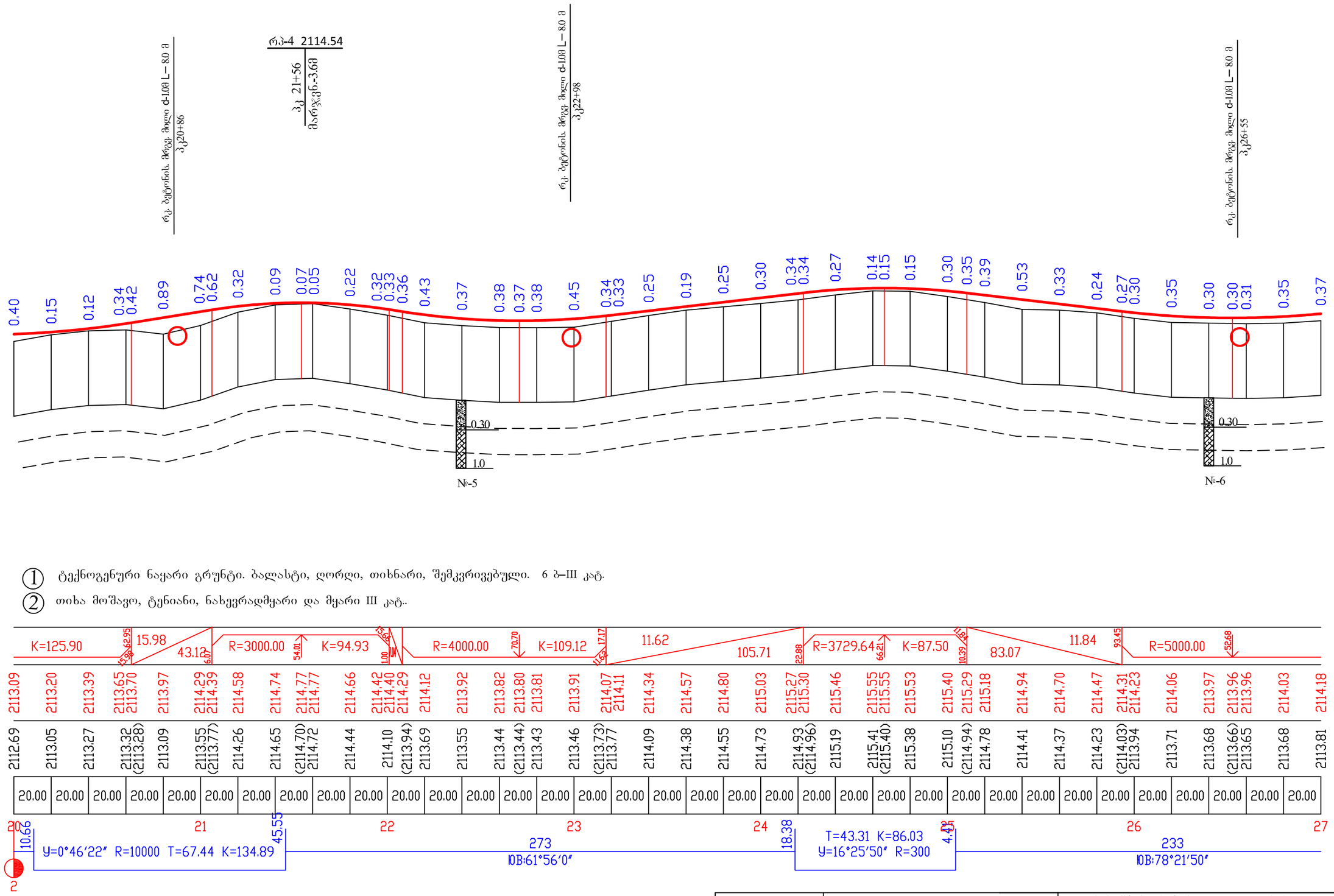

1. ტექნოგენური ნაყარი გრუნტი. ბალასტი, ღორღი, თიხნარი, შემკვრივებული. 6 ბ–III კატ.
2. თიხა მოშავო, ტენიანი, ნახევრადმყარი და მყარი III კატ..

დამკვეთი	ნახაზის ნომერი 4-6			ნინოწმინდის მუნიციპალიტეტის სოფ. ჟდანოვკან-სამების დამაკავშირებელი საავტომობილო გზის რეაბილიტაცია.	შპს „ჯეო როუდ"
	სახელი გვარი		ხელმოწერა		
ნინოწმინდის მუნიციპალიტეტის მერია	მიიღო	ვ. სამხარაძე		გრძივი პროფილი პკ20+00-პკ27+00	
	შეადგინა	გ. ნადირაძე			
	შეამოწმა	ე. გაფრინდაშვილი			

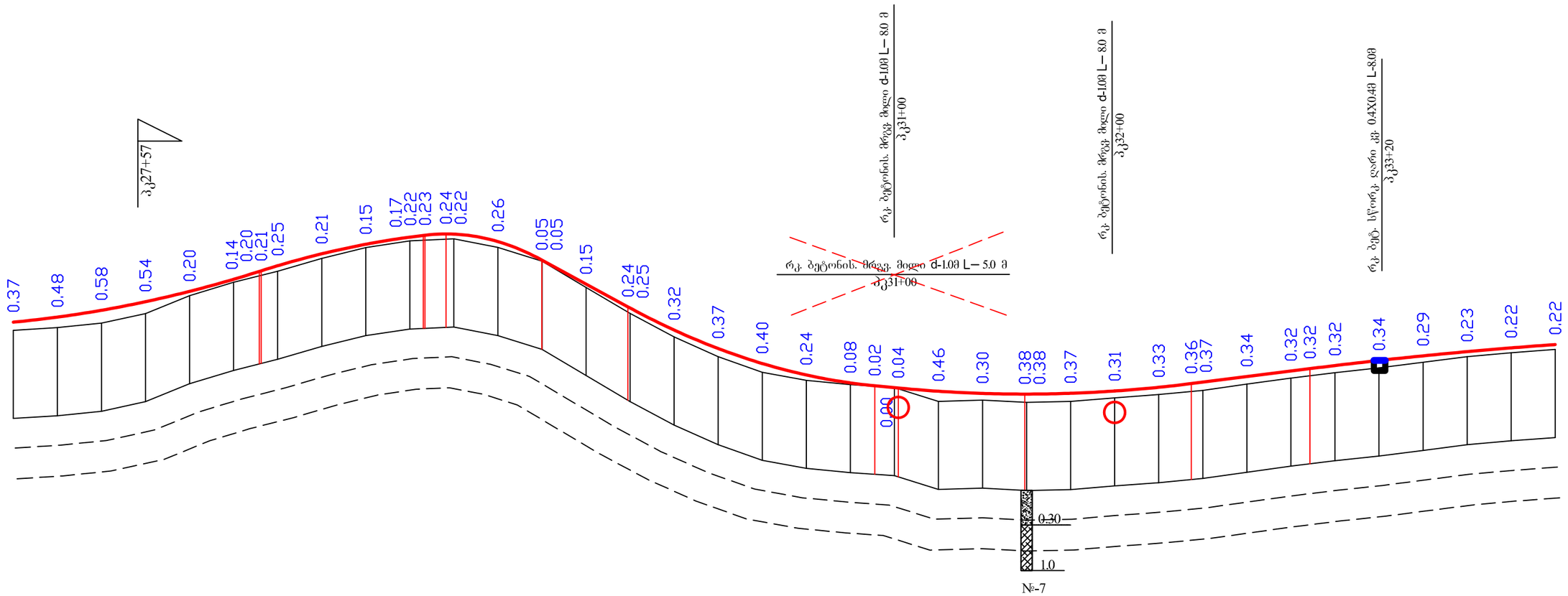

① ტექნოგენური ნაყარი გრუნტი. ბალასტი, ღორღი, თიხნარი, შემკვრივებული. 6 ბ–III კატ.

② თიხა მოშავო, ტენიანი, ნახევრადმყარი და მყარი III კატ..

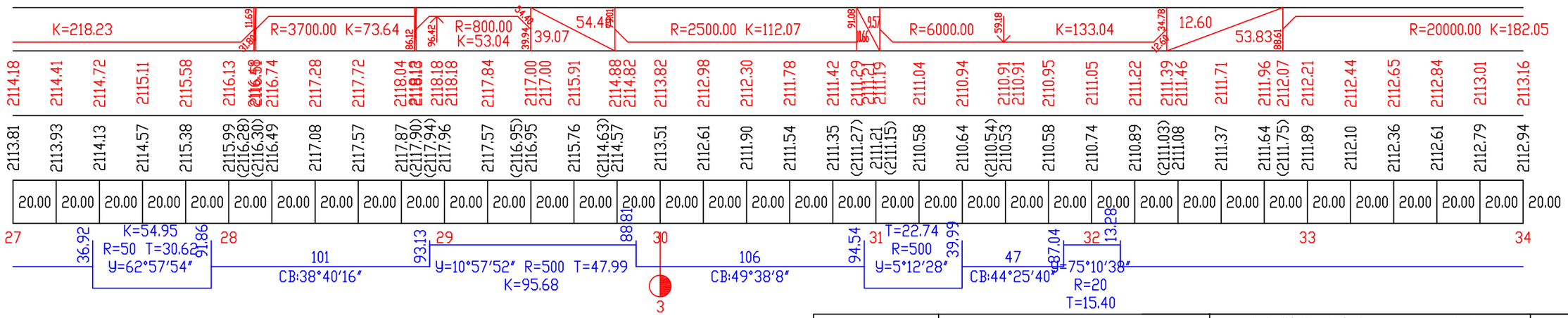

დამკვეთი	ნახაზის ნომერი 5-6			ნინოწმინდის მუნიციპალიტეტის სოფ. ჟდანოვაკან-სამების დამაკავშირებელი საავტომობილო გზის რეაბილიტაცია.
	სახელი გვარი		ხელმოწერა	
ნინოწმინდის მუნიციპალიტეტის მერია	მიიღო	ვ. სამხარაძე		
	შეადგინა	გ. ნადირაძე		
	შეამოწმა	ე. გაფრინდაშვილი		

შპს „ჯეო როუდ"	
გრძივი პროფილი პკ27+00-პკ34+00	

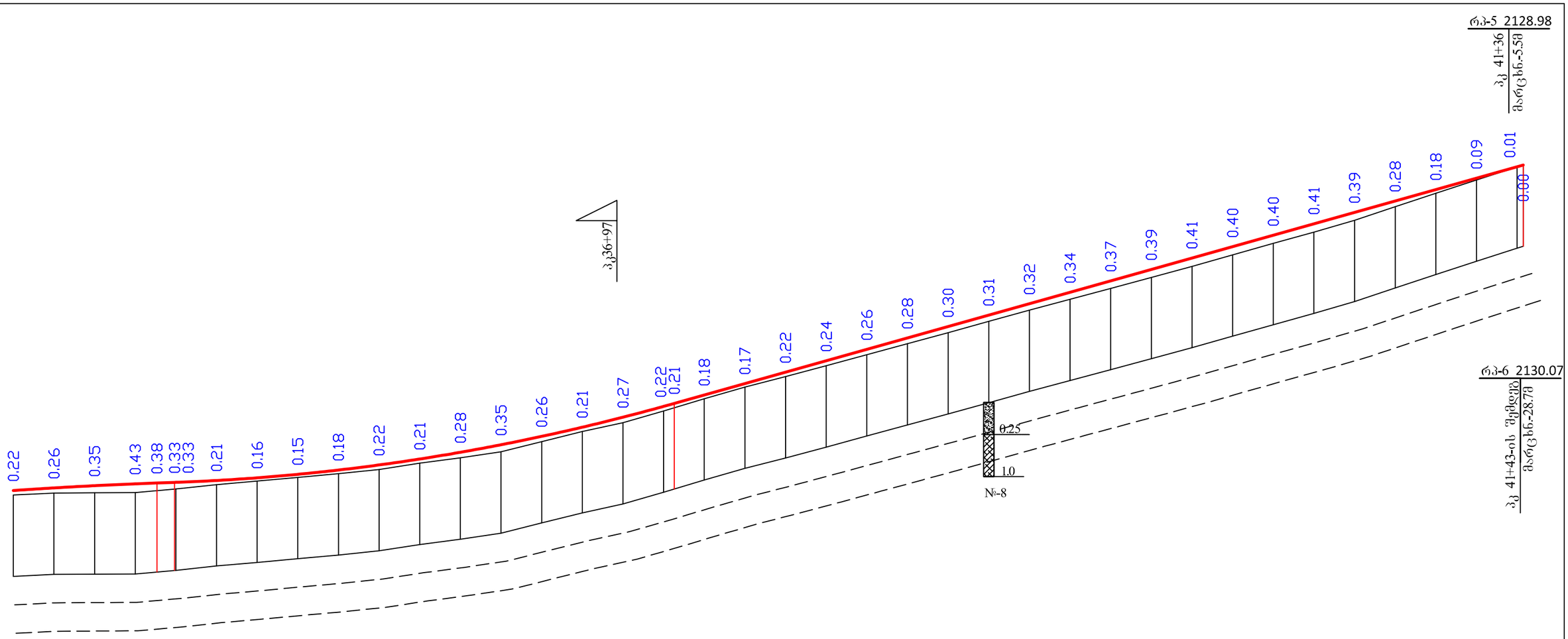

① ტექნოგენური ნაყარი გრუნტი. ბალასტი, ღორღი, თიხნარი, შემკვრივებული. 6 ბ–III კატ.

② თიხა მოშავო, ტენიანი, ნახევრადმყარი და მყარი III კატ..

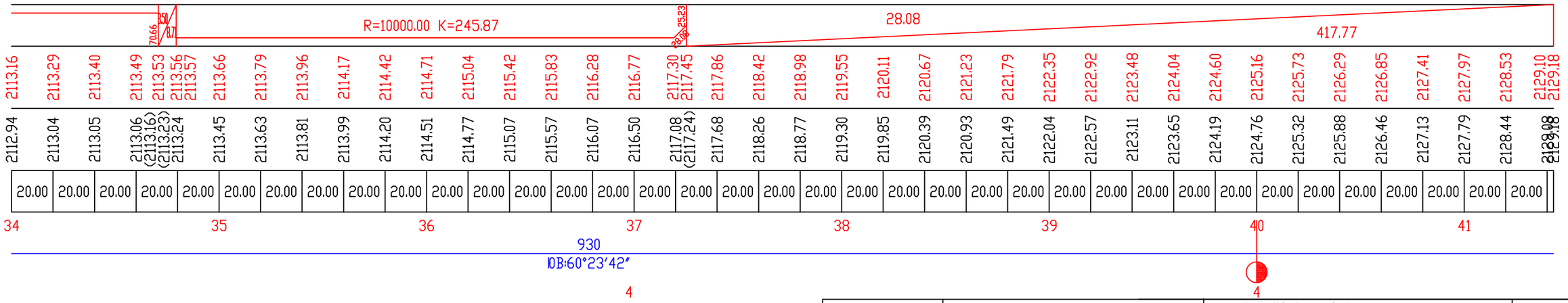

დამკვეთი	ნახაზის ნომერი 6-6			ნინოწმინდის მუნიციპალიტეტის სოფ. ჟდანოვაკან-სამების დამაკავშირებელი საავტომობილო გზის რეაბილიტაცია.
	სახელი გვარი		ხელმოწერა	
ნინოწმინდის მუნიციპალიტეტის მერია	მიიღო	ვ. სამხარაძე		გრძივი პროფილი პკ34+00-პკ41+43
	შეადგინა	გ. ნადირაძე		
	შეამოწმა	ე. გაფრინდაშვილი		

შპს „ჯეო როუდ"

ტიპი I

ორმხრივი ქანობით დარის მხარეს

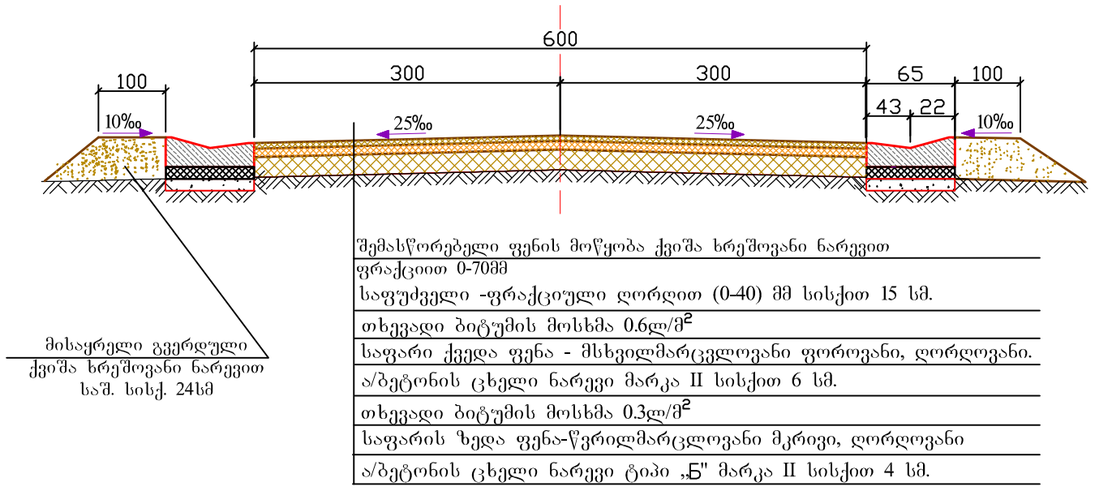

ტიპი I

რკ/ბეტონის დარის გარეშე გვერდულების მოწყობით

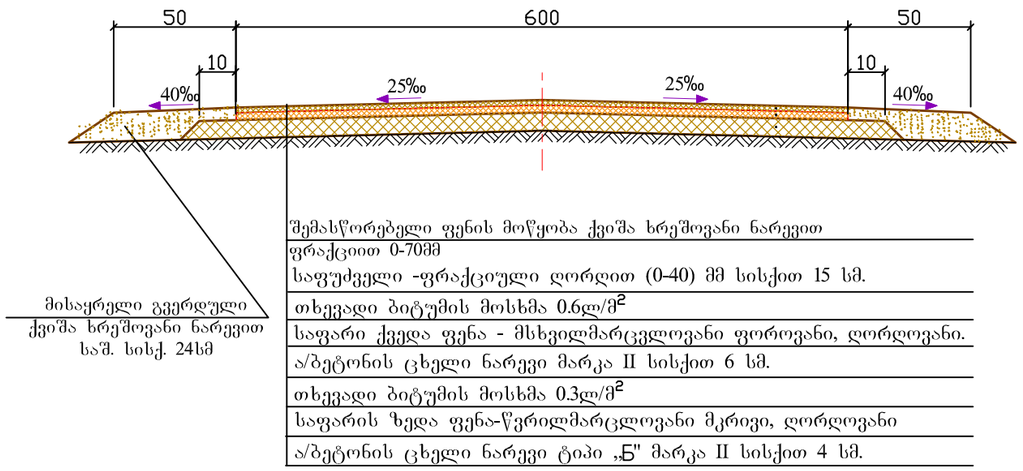

1000 მ-ზე საგზაო სამოსისათვის დახარჯული მასალების ხარჯი

1000 მ-ზე საგზაო სამოსისათვის დახარჯული მასალების ხარჯი

№№	მასალების დასახელება	წვრილმარცვლოვანი ა/ბეტონი სისქით 4 სმ ტ	მსხვილ მარცვლოვანი ა/ბეტონი სისქით 6 სმ ტ	ფრაქციული ღორღი (0-40)მმ სისქით 10 სმ მ3	ქვიშახრეშოვანი ნარევი მ3	წყალი მ3	შენიშვნა
1	2	3	4	6	7	8	9
1.	საფარის ზედა ფენა - წვრილმარცვლოვანი მკრივი ასფალტბეტონის ცხელი ნარევი ტიპი "Б", მარკა II	97.4	–	–	–	–	სნ წ IV,2.82 ცხრ.27-40
2.	საფარის ქვედა ფენა - მსხვილმარცვლოვანი ფოროვანი ასფალტბეტონის ცხელი ნარევი მარკა II	–	139.2	–	–	–	სნ და წ IV,2.82 ცხრ.27-40
3.	საფუძველი - ფრაქციული ღორღი (0-40მმ)	–	–	126	–	30	სნ და წ IV,2.82 ცხრ.27-11
4.	ქვიშახრეშოვანი ნარევი 100მ3-ზე	–	–	–	122	7	სნ და წ IV,2.82 ცხრ.27-7

დამკვეთი	ნახაზის ნომერი 1-1			ნინოწმინდის მუნიციპალიტეტის სოფ. ჟდანოვაკან-სამების დამაკავშირებელი საავტომობილო გზის რეაბილიტაცია.	შპს „ჯეო როუდ"
	სახელი გვარი		ხელმოწერა		
ნინოწმინდის მუნიციპალიტეტის მერია	მიიღო	ვ. სამხარაძე		საგზაო სამოსის კონსტრუქცია.	
	შეადგინა	გ. ნადირაძე			
	შეამოწმა	ე. გაფრინდაშვილი			

ბრძივი ჭრილი მილის ღერძზე
მ 1:100

რკ. ბეტონის მილების დ-1.0მ მოწყობა.

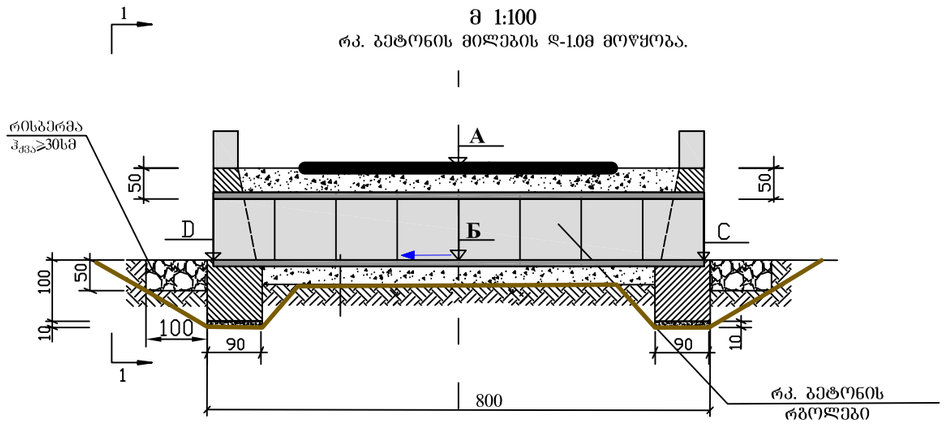

ხედი 1 – 1
მ 1:100

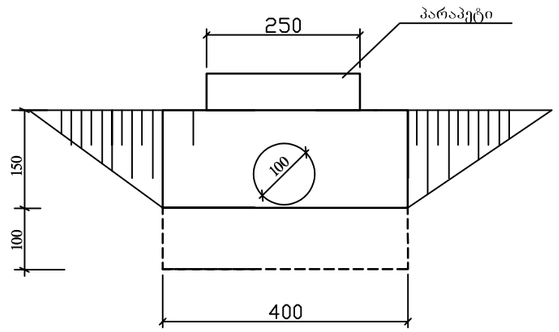

ზ ე დ ხ ე დ ი
მ 1:100

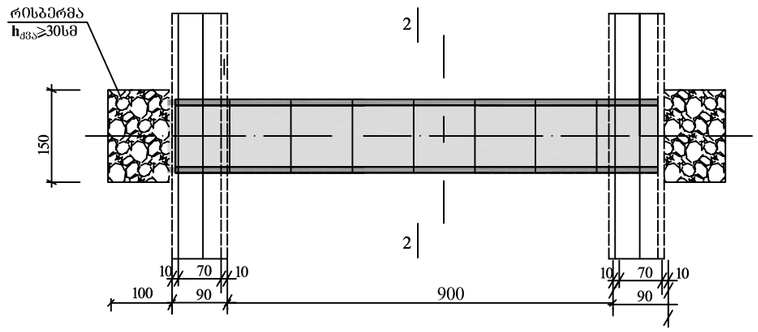

ჭრა 2 – 2

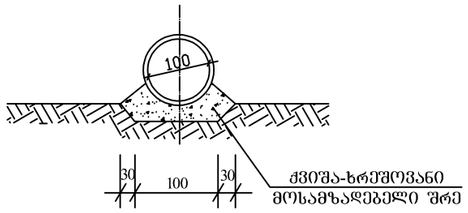

კორტალური კედლის კონსტრუქცია
მ1:100

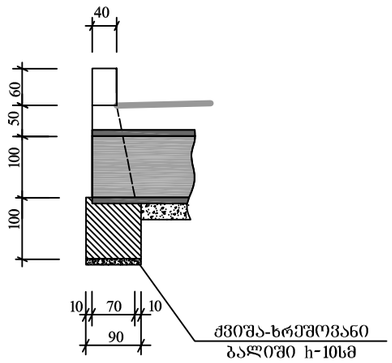

მილების საპროექტო მონაცემები

№	პკ+	ს ი ბ რ ძ ე (მ)	ნ ი შ ნ უ ლ ე ბ ი (მ)				შენიშვნა
		L	A	Б	C	D	
1	2	3	4	5	6	7	8
1	7+62	8.0	2114.77	2113.27	2113.32	2113.22	
2	11+73	8.0	2112.39	2110.89	2110.94	2110.84	
3	16+77	8.0	2113.85	2112.35	2112.40	2112.30	
4	19+86	8.0	2113.06	2111.56	2111.61	2111.51	
5	20+86	8.0	2114.00	2112.50	2112.55	2112.45	
6	22+98	8.0	2113.91	2112.41	2112.46	2112.36	
7	26+55	8.0	2113.95	2112.45	2112.50	2112.40	
8	31+00	8.0	2111.20	2109.70	2109.75	2109.65	
9	32+00	8.0	2111.05	2109.55	2109.60	2109.50	

შენიშვნა

1. მილის კონსტრუქცია მიღებულია ტიპიური პროექტის მიხედვით, რომლის სერიაა 3.501-59; ინვენტ. №777/1.2
2. მილის სათავისები დაპროექტებულია ინდივიდუალურად, მონოლითური ბეტონისაგან
3. ნახაზზე ზომები მოცემულია სმ-ში, ნიშნულები მ-ში
4. სამუშაოთა მოცულობები მოცემულია ცალკე უწყისის სახით.

დამკვეთი	ნახაზის ნომერი 1-1			ნინოწმინდის მუნიციპალიტეტის სოფ. ჟდანოვაკან-სამების დამაკავშირებელი საავტომობილო გზის რეაბილიტაცია.	შპს „ჯეო როუდ"
	სახელი გვარი		ხელმოწერა		
ნინოწმინდის მუნიციპალიტეტის მერია	მიიღო	ვ. სამხარაძე		რკ.ბეტონის მრგვალი მილების d-1.0 მ კონსტრუქცია.	
	შეადგინა	გ. ნადირაძე			
	შეამოწმა	ე. გაფრინდაშვილი			

რკინაბეტონის ღარი
მასშტაბი 1:20

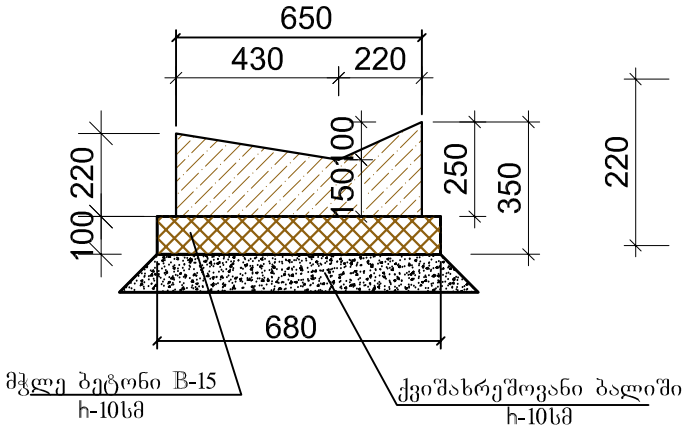

რკინაბეტონის ღარის არმირება
მასშტაბი 1:10

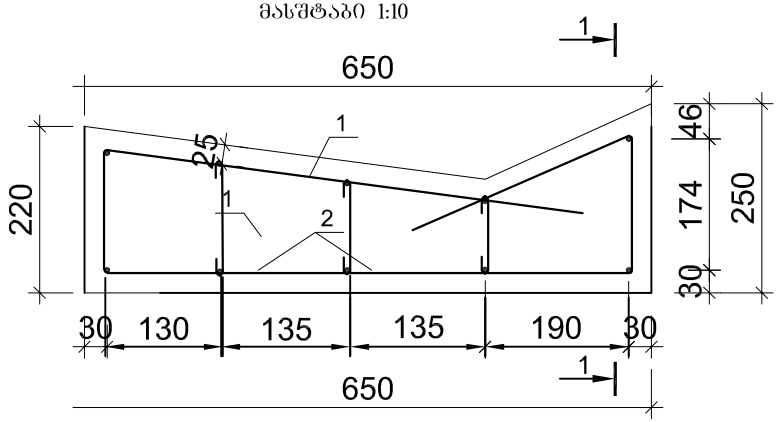

ბებმა მასშტაბი 1:20

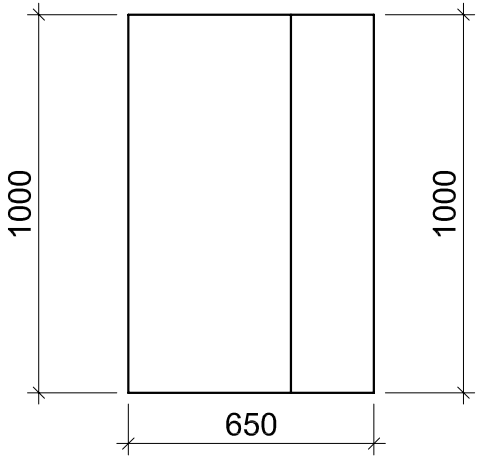

ლითონის სპეციფიკაცია 1 გრძ. მ ღარზე

	პოზიცია	ესკიზი მმ	დიამეტრი ან კვეთი მმ	სიგრძე მმ	რაოდენობა ცალი	სერთო სიგრძე მ
1	2	3	4	5	6	7
	1	586, 244, 163, 590, 177	6A-III	1760	6	10.56
	2	960	8 A-III	1000	10	10
	3	L საშ.-240	6 A-III	240	18	4.3

მასშტაბი 1:10

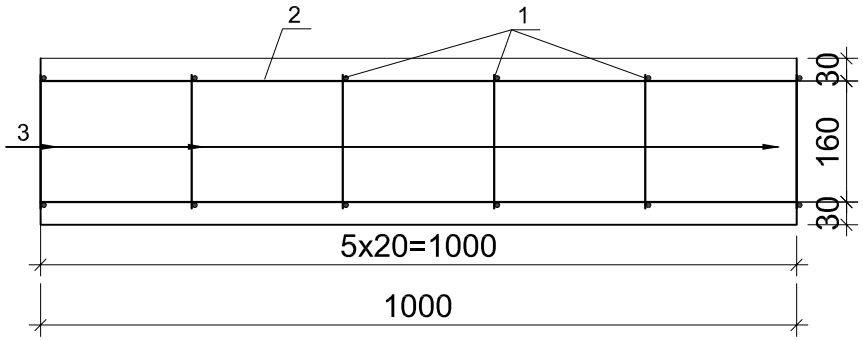

რკინაბეტონის ღარი
ლითონის ამოკრება 1 გრძ. მ ღარზე, კგ

არმატურის ნაკეთობა		
არმატურის ფოლადი სახ. სტანდარტი 5781-82, 380-88*		
A-III Ø,მმ		
6	8	ჯამი
1	2	3
3.30	3.95	7.25

რკინაბეტონის ღარის მოცულობა (1 მეტრის)

B30 F200 W6
V=0.124 m³

შენიშვნა

1. ზომები მოცემულია სმ -ში
2. ადგილმდებარეობა და სამუშაოთა მოცულობები მოცემულია ცალკე უწყისის სახით.

დამკვეთი	ნახაზის ნომერი 1-1			ნინოწმინდის მუნიციპალიტეტის სოფ. ჟდანოვაკან-სამების დამაკავშირებელი საავტომობილო გზის რეაბილიტაცია.	შპს „ჯეო როუდ"
	სახელი გვარი		ხელმოწერა		
ნინოწმინდის მუნიციპალიტეტის მერია	მიიღო	ვ. სამხარაძე		ანაკრები რკ. ბეტონის სამკუთხა ღია ღარის კონსტრუქცია	
	შეადგინა	გ. ნადირაძე			
	შეამოწმა	ე. გაფრინდაშვილი			

ანაკრები რკინა ბეტონის ღარი

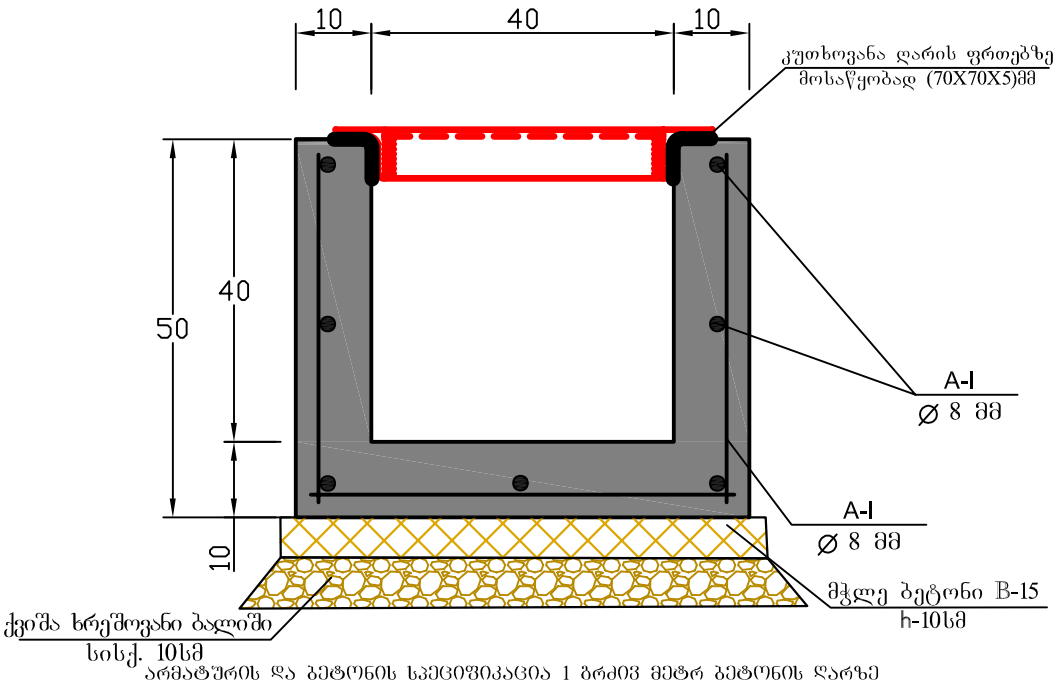

ლითონის ცხაური.
(რკ. ბეტონის ღარის გადახურვა)

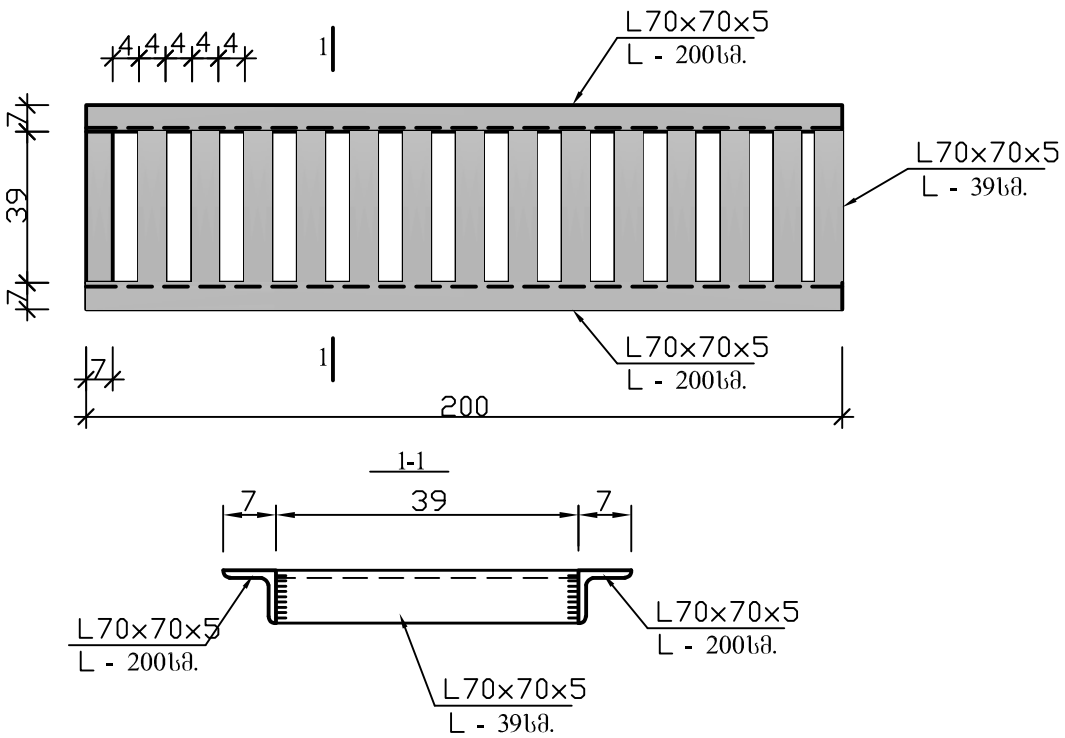

არმატურის და ბეტონის სპეციფიკაცია 1 გრძივ მეტრ ბეტონის ღარზე

№	დასახელება	დიამეტრი	ელემენტის სიგრძე მ	რაოდენობა	საერთო სიგრძე მ	არმატურის ხარჯი
1	2	3	4	5	6	7
	არმატურა	A-I Ø 8 მმ	1.4	5.0	7.0	2.76
	არმატურა	A-I Ø 8 მმ	1.0	7.0	7.0	2.76
	ჯამი					5.52
	შედუღების ნაკერი 15%					0.82
	სულ					6.34
	ბეტონი B30 F200 W6 V=0.14 m³					

სპეციფიკაცია ერთ ცხაურზე

№	ელემენტის კვეთი მმ.	სიგრძე მმ.	რაოდენობა ც.	საერთო სიგრძე მ.	1 გრძ.მ-ის წონა კგ.	საერთო წონა კგ.
1	L70×70×5	2000	2	4.0	5.38	21.6
2	L70×70×5	390	19	7.4	5.38	39.8
	სულ ლითონი					61.4

შენიშვნა:

1.ზომები მოცემულია სმ-ში.
2.ადგილმდებარეობა და სამუშაოთა მოცულობები მოცემულია ცალკე უწყისის სახით

დამკვეთი	ნახაზის ნომერი 1-1			ნინოწმინდის მუნიციპალიტეტის სოფ. უდანოვაკან-სამების დამაკავშირებელი საავტომობილო გზის რეაბილიტაცია.	შპს „ჯეო როუდ"
	სახელი გვარი		ხელმოწერა		
ნინოწმინდის მუნიციპალიტეტის მერია	მიიღო	ვ. სამხარაძე		პკ33+20 ზე გზის განივად მოსაწყობი ანაკრები რკ. ბეტონის სწორკუთხა დია ღარის კვეთით 0.4X0.4მ და ლითონის ცხაურის კონსტრუქცია	
	შეადგინა	გ. ნადირაძე			
	შეამოწმა	ე. გაფრინდაშვილი			