რკ/ბეტონის არხის მოწყობა ცხაურით
კმ. 0+965, 1+223, 2+105-ზე
ბეგმა

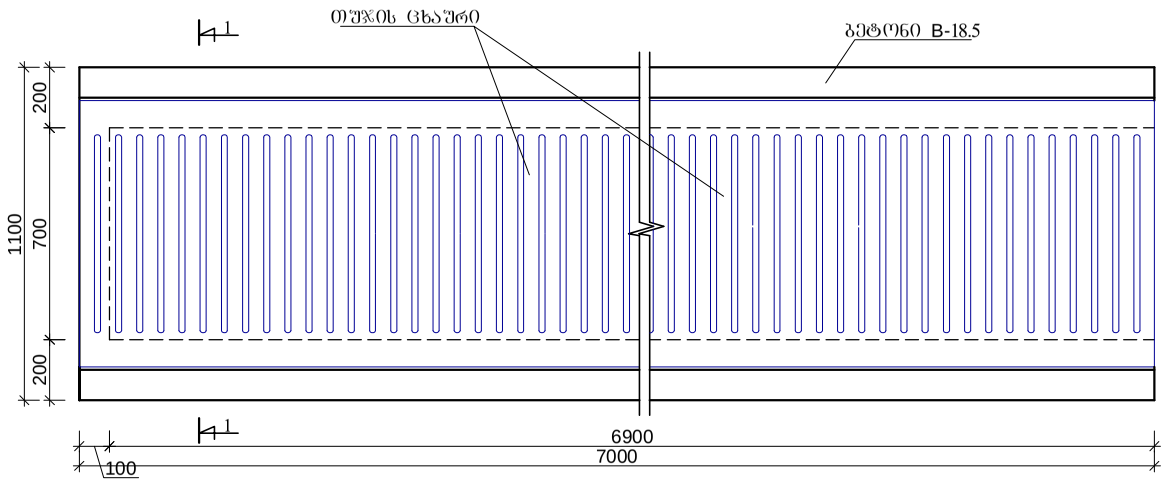

არმატურის ბადე არხის ძირზე

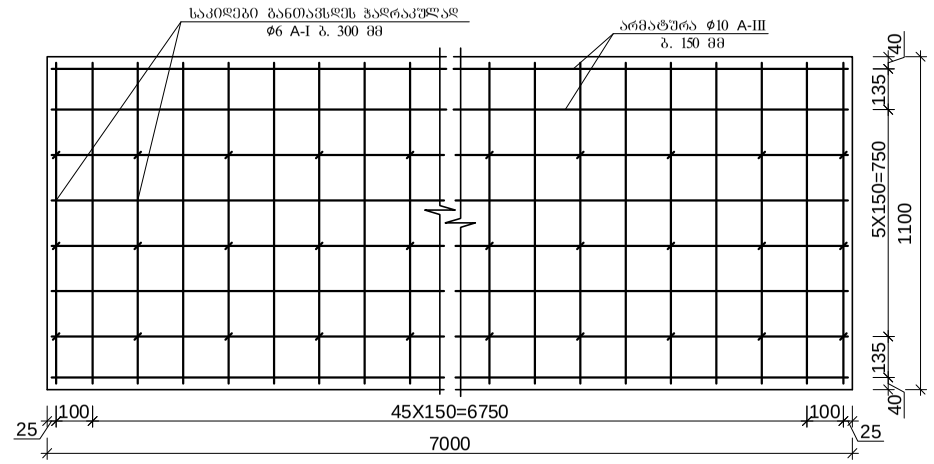

არმატურის ბადე არხის კედელზე

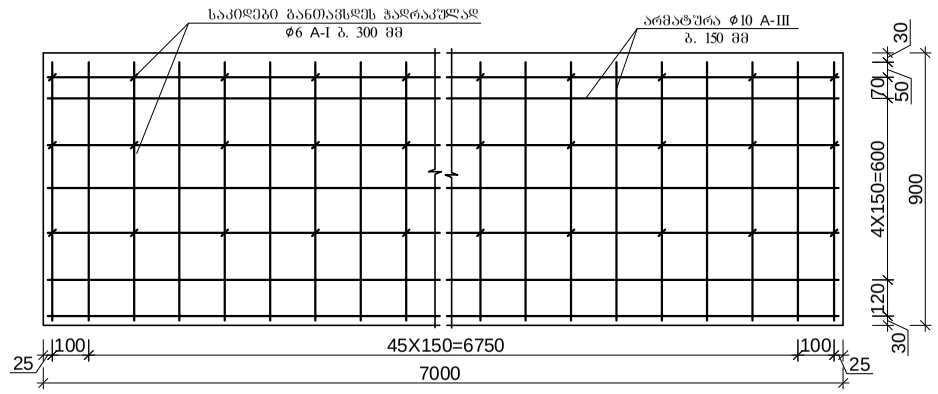

რკ/ბეტონის არხის მოწყობა ცხაურით
სქემატური ნახაზი

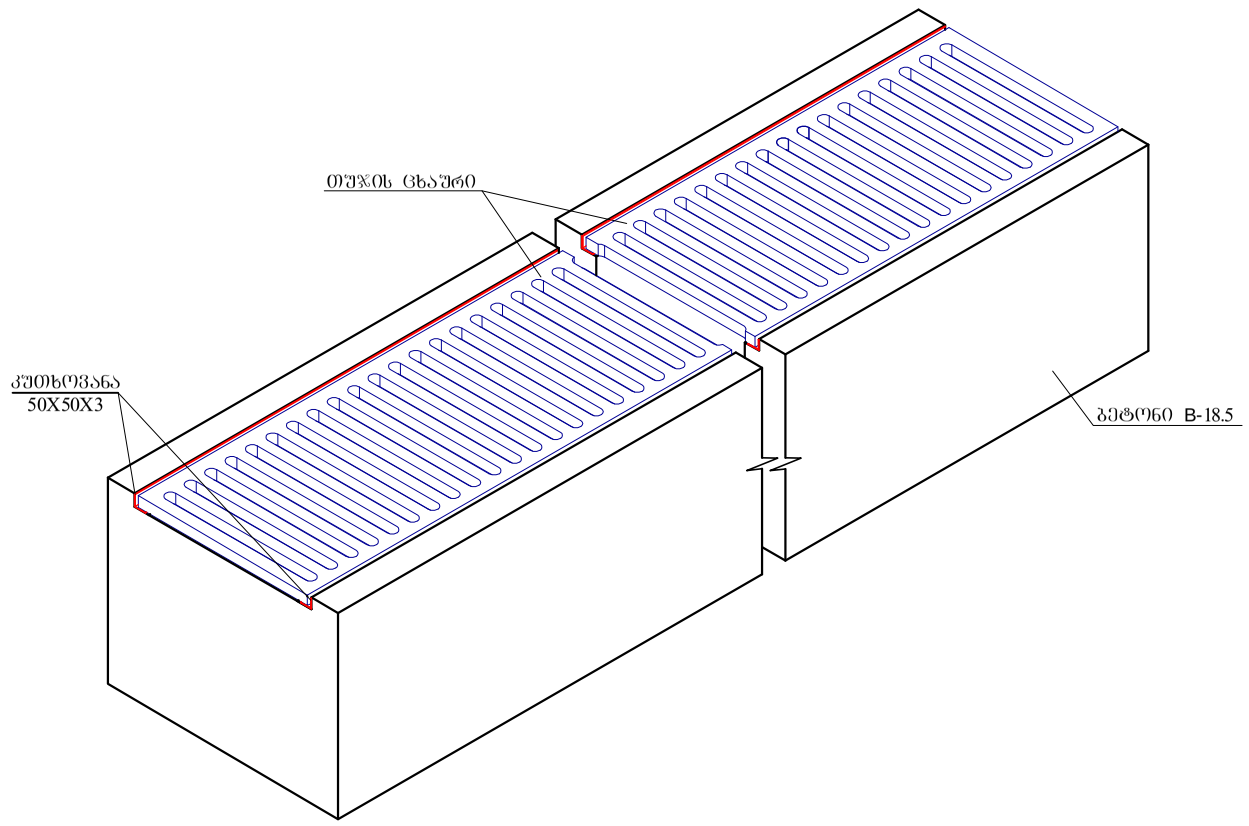

ჭრილი 1-1
მ. 1:20

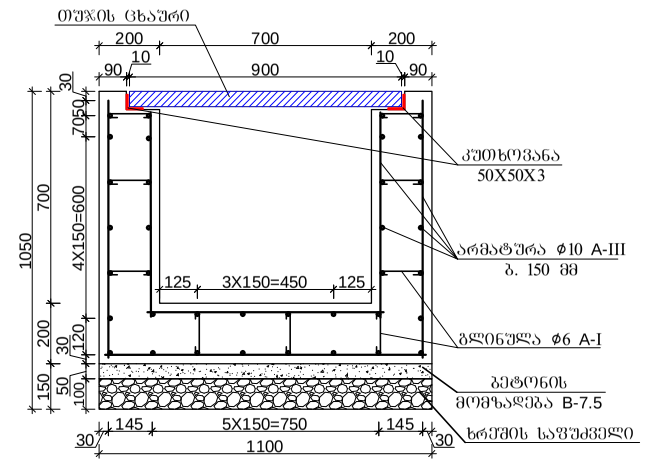

შენიშვნა: დეტალური მოცულობები იხ. შესაბამის მოცულობათა უწყისში

დამკვეთი Customer	მესტიის მუნიციპალიტეტი Mestia Municipality	პროექტის დასახელება Project Name	დ. მესტიაშია აღმაშენებლის ქუჩის კეთილმოწყობის მუშა პროექტი B. mestia Aghmashenebeli's street improvement project	კონსულტანტი Consultant	შ.პ.ს. "გეომეფი" L.T.D. "GEOMAP"	ID. 215149177 ქ. თბილისი, შარტავას ქ.№35/37 ტელ: 599 72 55 77 ქ. სენაკი, რუსთაველის ქ.№227 ტელ: 591 16 30 16, 790 99 19 29 ელ. ფოსტა: info@geomap.ge Shartava Str. #35/37, Tbilisi, Georgia Tel: 599 72 55 77 Rustaveli Str. #227, Senaki, Georgia Tel: 591 16 30 16, 790 99 19 29 Email: info@geomap.ge	დირექტორი Manager	დ. კვარაცხელია D. Kvaratskhelia	დამტკიცა Approved		დასახელება Title	რკ/ბეტონის არხის მოწყობა ცხაურით კმ. 0+965, 1+223, 2+105-ზე Reinforced Concrete Lattice chanel Km. of 0+965, 1+223, 2+105.	ნახაზის ორიგინალური ზომა A3(420x297) Original Drawing Size A3(420x297)
							პრ. მენეჯერი Pr. Manager	მ. ჩიქოვანი M. Chiqovani					მასშტაბი Scale 1:20
							დააპროექტა Designed	გ. ბერაია G. Beraia					ნახაზი № Drawing # RL-001