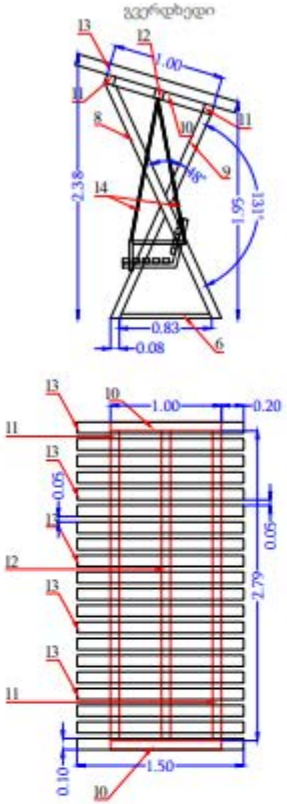

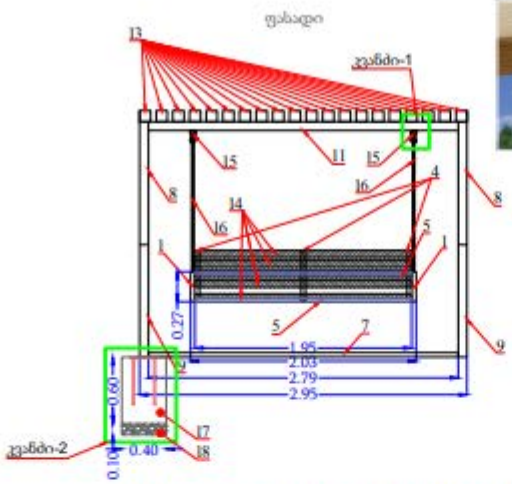

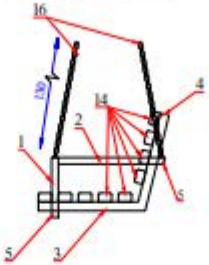

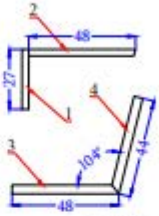

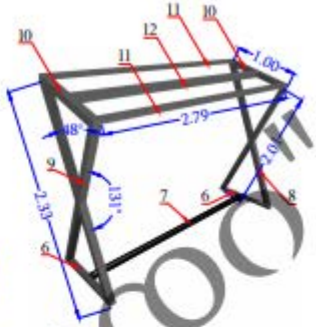

საჩრდილობელი საქანელა უნდა დამზადდეს თერმო-მოდიფიცირებული HT მეთოდით დამუშავებული ფოთლოვანი ხის მასალით გამომშრალი ხის მასალით.
საქანელა დამაგრებული უნდა იყოს იზოლირებული ჯაჭვით.
ლითონის კონსტრუქციები შეიღებოს ანტიკოროზიული ზეთოვანი საღებავით.ხის კონსტრუქციები უნდა დამუშავდეს ზუმყარით(კუთხეები უნდა მოუმგვალდეს და გაილესოს.
ჩამაგრება უდა განხორციელდეს 8X8სმ.-იანი მოჭიმის დადგენილით ჩამეტონებული დეტალი №19/20 ზე ბეტონი B-22.5-40X40X60სმ.-ზე 4-კუ მოჭიმვა. დასაშვები ცდომილება 5 სმ.

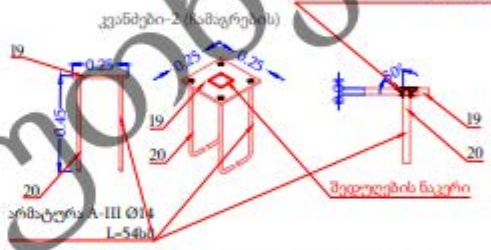

რკალური ელ. შედუღება შესრულდეს ГОСТ 14098-91/T12 - ის მიხედვით.

რკალური ელ. შედუღება შესრულდეს ГОСТ 14098-91/T12 - ის მიხედვით.

					მასალის სპეციფიკაცია					
№	დასახელება	აღწერა	რაოდენობა ცალ	განზომილება	ერთ.რაოდ ენობა	მთლ.რაოდ ენობა	წონა განზომილების ერთეულში	ერთ.წონა კგ.	საერთო წონა კგ.	საერთოჯ ამი კგ.	საერთოჯ ამი მ.
1	კვადრატული მილი	30X40X2	2	გრძ.მ.	0.27	0.54	2.2	0.59	1.19	3.30	1.50
2	კვადრატული მილი	30X40X2	2	გრძ.მ.	0.48	0.96	2.2	1.06	2.11		
3	კვადრატული მილი	40X40X3	3	გრძ.მ.	0.48	1.44	3.77	1.81	5.43	10.41	2.76
4	კვადრატული მილი	40X40X3	3	გრძ.მ.	0.44	1.32	3.77	1.66	4.98		
5	კვადრატული მილი	30X30X2	2	გრძ.მ.	1.95	3.90	1.88	3.67	7.33	7.33	3.90
6	კვადრატული მილი	40X80X3	2	გრძ.მ.	0.83	1.66	5.65	4.69	9.38	25.14	4.45
7	კვადრატული მილი	40X80X3	1	გრძ.მ.	2.79	2.79	5.65	15.76	15.76		
8	კვადრატული მილი	80X80X3	2	გრძ.მ.	2.33	4.66	7.54	17.57	35.14	122.60	16.26
9	კვადრატული მილი	80X80X3	2	გრძ.მ.	2.01	4.02	7.54	15.16	30.31		
10	კვადრატული მილი	80X80X3	2	გრძ.მ.	1.00	2.00	7.54	7.54	15.08		
11	კვადრატული მილი	80X80X3	2	გრძ.მ.	2.79	5.58	7.54	21.04	42.07		
12	კვადრატული მილი	80X80X5	1	გრძ.მ.	2.79	2.79	12.56	35.04	35.04	35.04	2.79
13	ხე მასალა	100X100	20	გრძ.მ.	1.50	30.00	-	-	-	-	-
14	ხე მასალა	40X60	9	გრძ.მ.	1.95	17.55	-	-	-	-	-
15	საკიდი დეტალი	კომპლექტი	2	-	-	-	-	-	-	-	-
16	ჯაჭვი იზოლირებული	დ-5მმ (არანაკლებ) დატვირთვა 10kH	4	კგ.	1.3	5.2	-	-	-	-	-
17	ბეტონი	B-22,5	4	კუბ.მ.	0.1	0.4	-	-	-	-	-
18	ქვიშა-ღორღი	ბუნებრივი	4	კუბ.მ.	0.016	0.06	-	-	-	-	-
19	ფოლადის ფურცელი	1080	4	კვ.მ.	0.063	0.25	73.5	4.63	18.52	18.52	0.25
20	არმატურა	A-III	16	გრძ.მ.	0.54	8.64	0.395	0.2133	3.4128	3.4128	8.64

ნიმუში