წყალგამტარი
მილი 1X1.5 მ. პკ547+69.66

მილის კვეთი გზის ღერძზე
მ 1 : 120

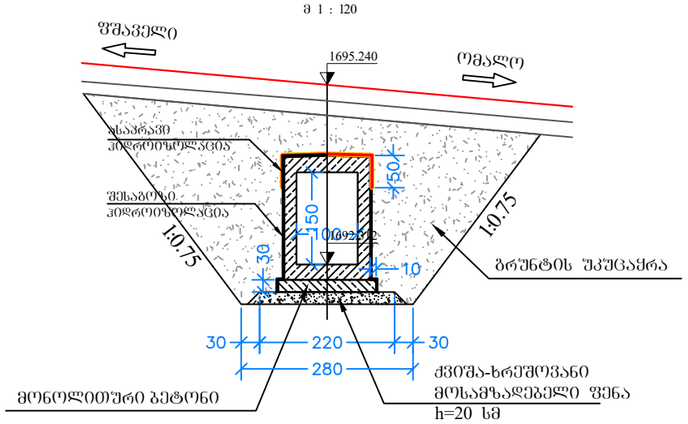

პორტალური კედელი №3
მ 1 : 120

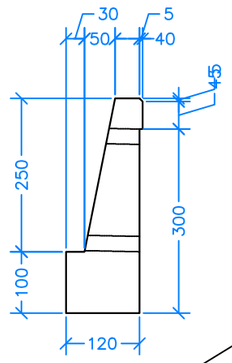

ბრძივი ჭრილი ღერძის გასწვრივ
მ 1 : 120

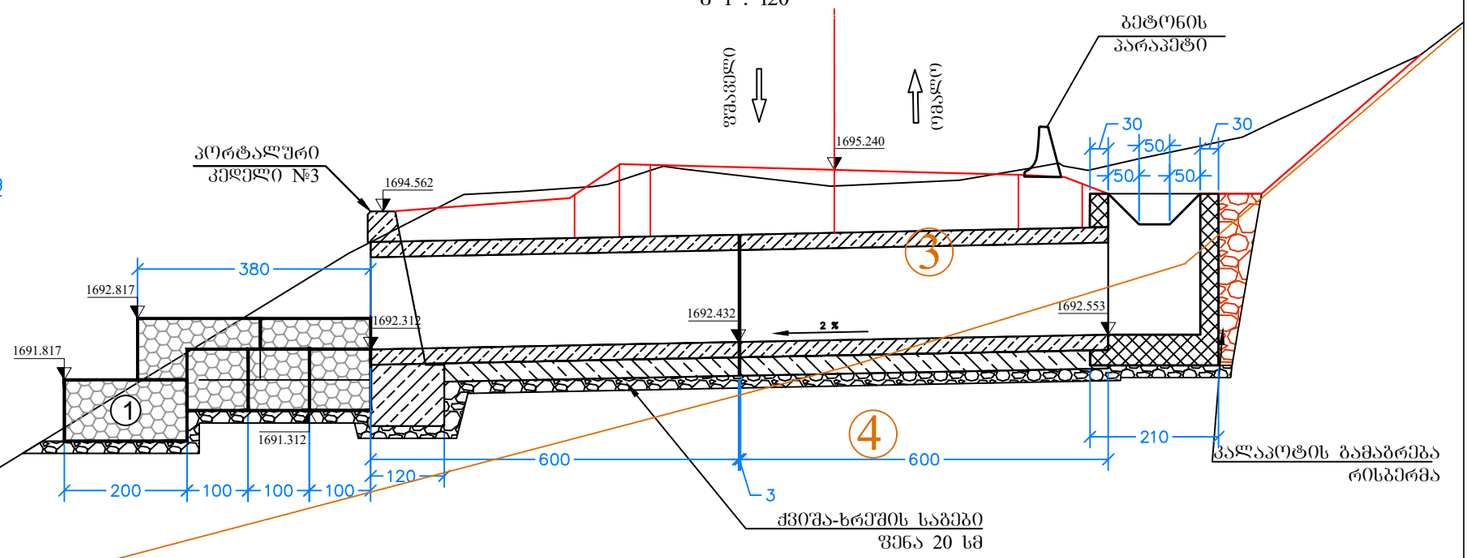

ქვეთი 1-1
მ 1 : 100

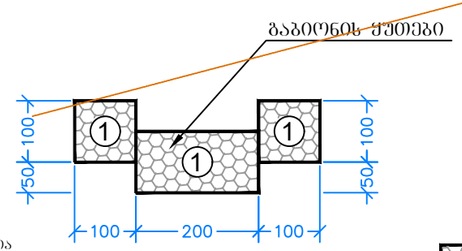

მილის სექციების შეერთების კონსტრუქცია
მ 1:25

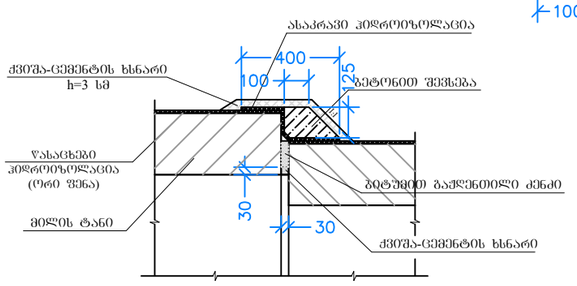

გეგმა
მ 1 : 120

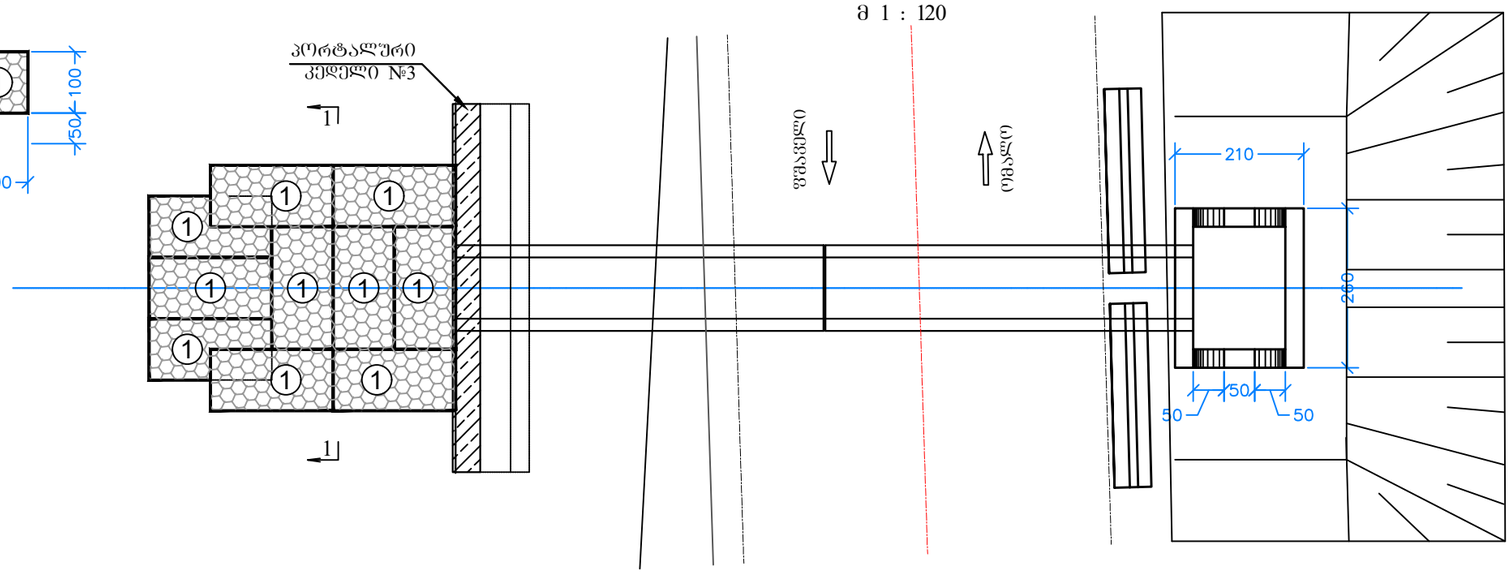

შენიშვნა:

1. წყალგამტარი მილის კონსტრუქცია მიღებულია ინდივიდუალური პროექტით.
2. წყალმიმღები ჭის კუუვეტებთან შეუღლების ადგილები და დონეები ზუსტდება ადგილზე.
3. პორტალური კედლის №3 კონსტრუქციული ნახაზები იხილეთ 5.1.7 ნახაზზე
4. ნახაზზე ზომები მოცემულია სანტიმეტრებში, ხოლო ნიშნულები მეტრებში, ნიშნულები კი მეტრებში.

პირობითი აღნიშვნა:	შენიშვნები	დამკვეთი	პროექტის სახელწოდება
		საქართველოს რეგიონული განვითარებისა და ინფრასტრუქტურის სამინისტროს საქვეუწყებო დაწესებულება საქართველოს საავტომობილო გზების დეპარტამენტი	შიდასახელმწიფოებრივი მნიშვნელობის ფშაველი-აბანო-ომალოს საავტომობილო გზაზე არსებული საგზაო მოძრაობის პირობების გაუმჯობესების მიზნით ჩასატარებელი სამუშაოებისათვის საჭირო საპროექტო-სახარჯთაღრიცხვო და სატენდერო პროცედურების ჩატარებასთან დაკავშირებული ტექნიკური დოკუმენტაციის შედგენის მომსახურება VIII ლოტი

შ.პ.ს "გზაჯვარედინი ოცდამეერთე"
ს/ნ 206338596
ტელ: 597098001
ელ-ფოსტა: gzajvaredini.21@gmail.com

თანამდებობა	ხელმოწერა	სახელი, გვარი	
დირექტორი		გმერაბიშვილი	
მასშტაბი	1:100	ფურცელი	2.1.1.1
თბილისი 2022	სწ ორკეცა მილი . 0 X1 . 5მ		

წყალმიმღები ჭის კონსტრუქცია

მ 1 : 50

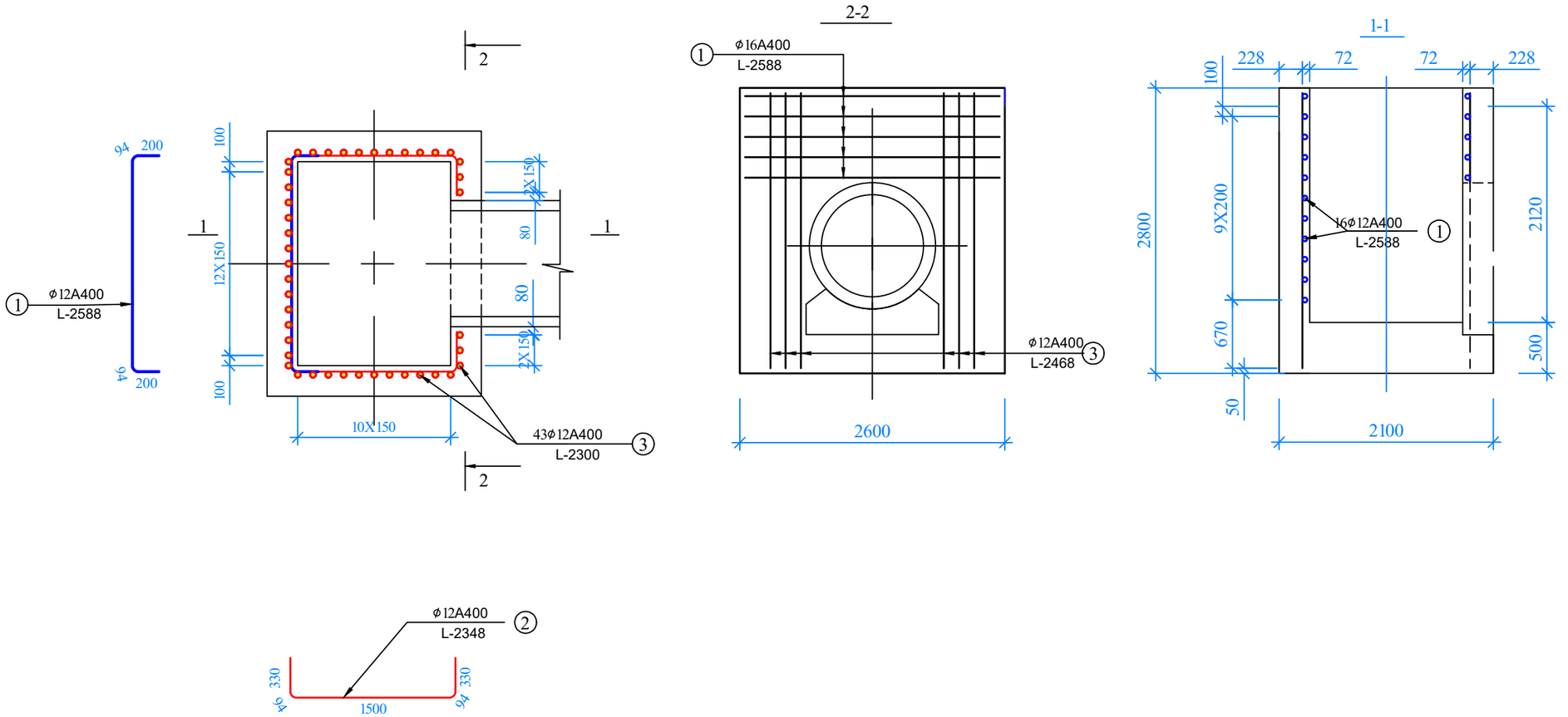

არმატურის სპეციფიკაცია							
პოზიცია №	ესკიზი	კლასი დიამეტრი მმ	სიგრძე მმ	რაოდენობა ც	საერთო სიგრძე მ	ერთ. წონა კგ	საერთო წონა კგ
1		Ø12 A400	2588	16	41.408	0.888	36.770
2		Ø12 A400	2348	24	56.352	0.888	50.041
3		Ø12 A400	2300	43	98.900	0.888	87.823
ჯამი					C 400		174.634
გადანაჭრელები და შედუღების ნაკერები					5%		8.732
სულ ჯამი					A 400		183.4
წყალმიმღები ჭის ბეტონი $მ^3$					B25 W6 F200		8.4

შენიშვნები

1. წყალმიმღები ჭის კონსტრუქცია მიღებულია B25 კლასის მონოლითური ბეტონისაგან.
2. წყალმიმღები ჭა არმირებულია A400 კლასის არმატურით, "ГОСТ 5781-75"-შესაბამისად.
3. წყალმიმღები ჭის, ბრუნტთან შეხებაში მყოფი, ზედაპირების შესაბოზი ჰიდროიზოლაციის მოწყობა ხდება ორი ფენა ბითუმის მასტიკით.

პირობითი აღნიშვნა:

შენიშვნები

დამკვეთი

საქართველოს რეგიონული განვითარებისა და ინფრასტრუქტურის სამინისტროს საქვეუწყებო დაწესებულება საქართველოს საავტომობილო გზების დეპარტამენტი

პროექტის სახელწოდება

შიდასახელმწიფოებრივი მნიშვნელობის ფშაველი-აბანო-ომალოს საავტომობილო გზაზე არსებული საგზაო მოძრაობის პირობების გაუმჯობესების მიზნით ჩასატარებელი სამუშაოებისათვის საჭირო საპროექტო-სახარჯთაღრიცხვო და სატენდერო პროცედურების ჩატარებასთან დაკავშირებული ტექნიკური დოკუმენტაციის შედგენის მომსახურება

VIII ლოტი

შ.პ.ს "გზაჯვარედინი ოცდამეერთე"
ს/ნ 206338596
ტელ: 597098001
ელ-ფოსტა: gzajvaredini.21@gmail.com

თანამდებობა	ხელმოწერა	სახელი, გვარი	
დირექტორი		გ. მერაბიშვილი	
მასშტაბი	1:100	ფურცელი	2.1.1.2
თბილისი 2022	წ ყ ა ლ მ ი მ ღ ე ბ ი ს კ ონ ს ტრ ნ ა ხ		

მილის სექციის საძალიბო ნახაზი

მ 1:50

კვეთი 1-1

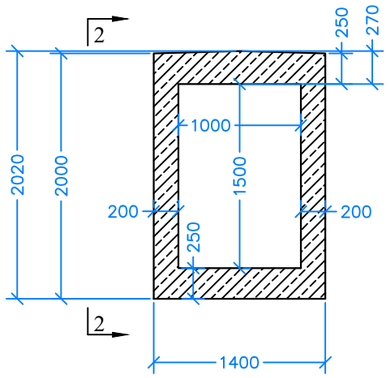

ხედი 2-2

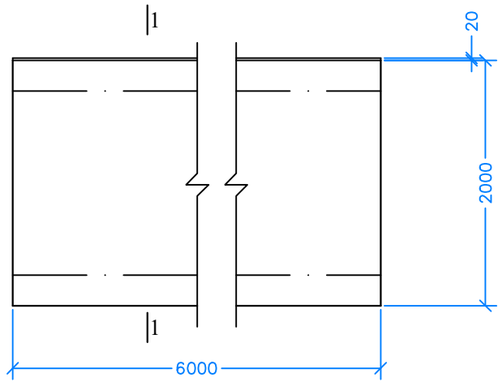

მილის სექციის არმატურის ნახაზი

მ 1:25

კვეთი 4-4

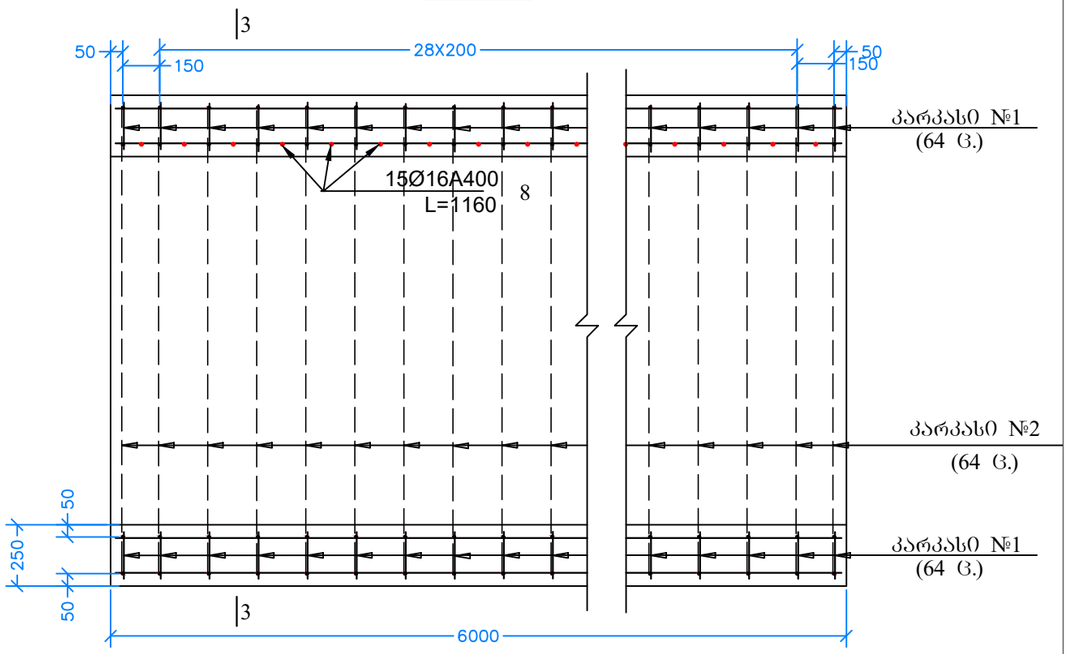

კარკასი № 1

მ 1:25

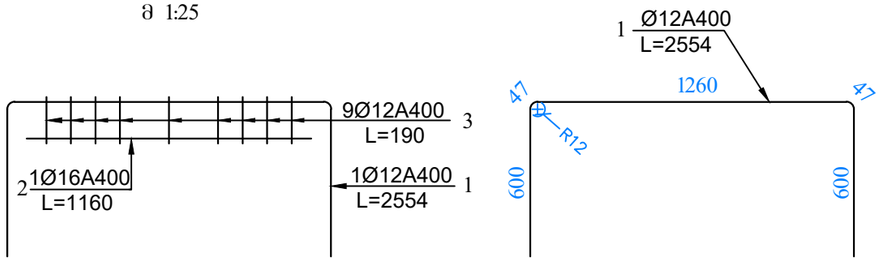

კარკასი № 2

მ 1:25

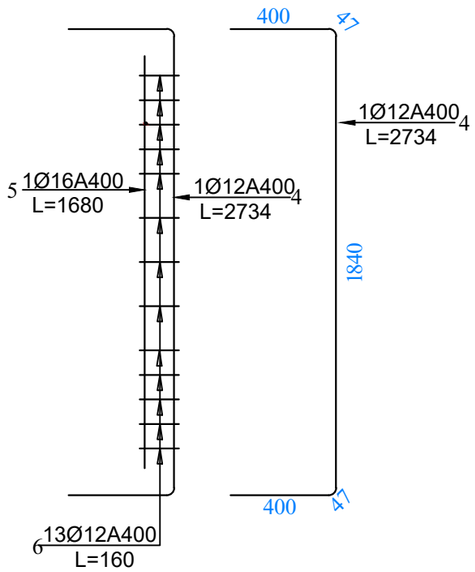

კვეთი 3-3

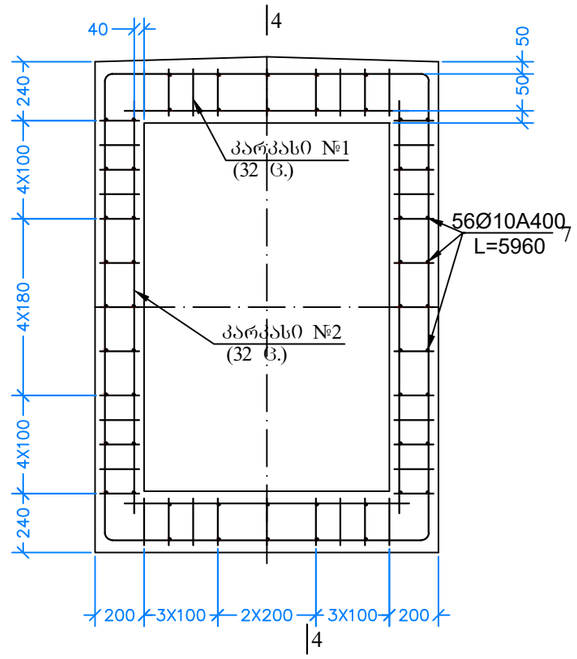

არმატურის სპეციფიკაცია L=6 მ სიგრძის სექციისთვის

მარკა. რაოდენობა	პოზიცია. №№	ესკიზი	დიამეტრ მმ	რაოდენობა ც.		სიგრძე		1 გრძ. მ წონა კგ	საერთო წონა კგ
				მარკაზე	სულ	ღეროს (მმ)	საერთო (მ)		
1	2	3	4	5	6	7	8	9	10
კარკასი -1 (64 ც.)	1		A400 Ø 12	1	64	2554	163.5	0.89	145.5
	2		A400 Ø 16	1	64	1160	74.2	1.58	117.3
	3		A400 Ø 12	9	576	190	109.4	0.89	97.4
კარკასი -2 (64 ც.)	4		A400 Ø 12	1	64	2734	175.0	0.89	155.7
	5		A400 Ø 16	1	64	1680	107.5	1.58	169.9
	6		A400 Ø 12	13	832	160	133.1	0.89	118.5
ცალკეული ღეროები	7		A400 Ø 10	-	56	5960	333.8	0.62	206.9
	8		A400 Ø 16	-	30	1160	34.8	1.58	55.0
ჯაამი არმატურა			კგ	A400					1066.2
გადანაჭრელები და შედუღების ნაკერი			5%						53.3
სულ ჯაამი ერთი სექციისთვის			კგ	A400					1119.5
ბეტონი ერთი სექციისთვის			B25 W6 F200	$მ^3$					7.9
გამოყენებული სექციების რაოდენობა									2
სულ ჯაამი მთლიანად			კგ	A400					2239.0
ბეტონი ესაერთო ჯამი			B25 W6 F200	$მ^3$					15.8

პირობითი აღნიშვნა:

შენიშვნები

დამკვეთი

საქართველოს რეგიონული განვითარებისა და ინფრასტრუქტურის სამინისტროს საქვეუწყებო დაწესებულება საქართველოს სააავტომობილო გზების დეპარტამენტი

პროექტის სახელწოდება

შიდასახელმწიფოებრივი მნიშვნელობის ფშაველი-აბანო-ომალოს საავტომობილო გზაზე არსებული საგზაო მოძრაობის პირობების გაუმჯობესების მიზნით ჩასატარებელი სამუშაოებისათვის საჭირო საპროექტო-სახარჯთაღრიცხვო და სატენდერო პროცედურების ჩატარებასთან დაკავშირებული ტექნიკური დოკუმენტაციის შედგენის მომსახურება

VIII ლოტი

შ.პ.ს "გზაჯვარედინი ოცდამეერთე"
ს/ნ 206338596
ტელ: 597098001
ელ-ფოსტა: gzajvaredini.21@gmail.com

თანამდებობა	ხელმოწერა	სახელი, გვარი	
დირექტორი		გ. მურაბიშვილი	
მასშტაბი	1:100	ფურცელი	2.1.1.3
თბილისი 2022	მილგაზსადენი . 0 XI . 5მა რბილება		

წყალგამტარი
მილი 1X1.5 მ. პკ550+82.25

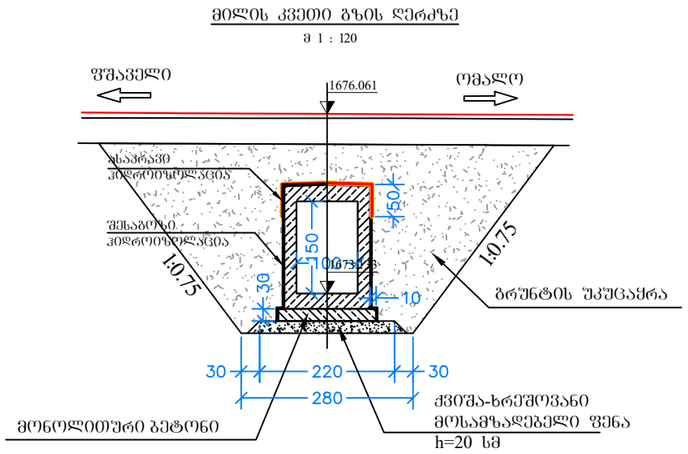

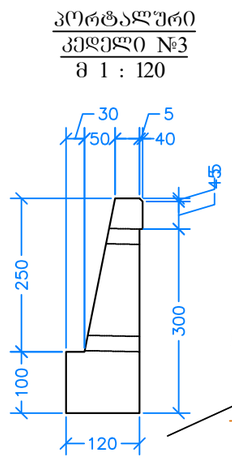

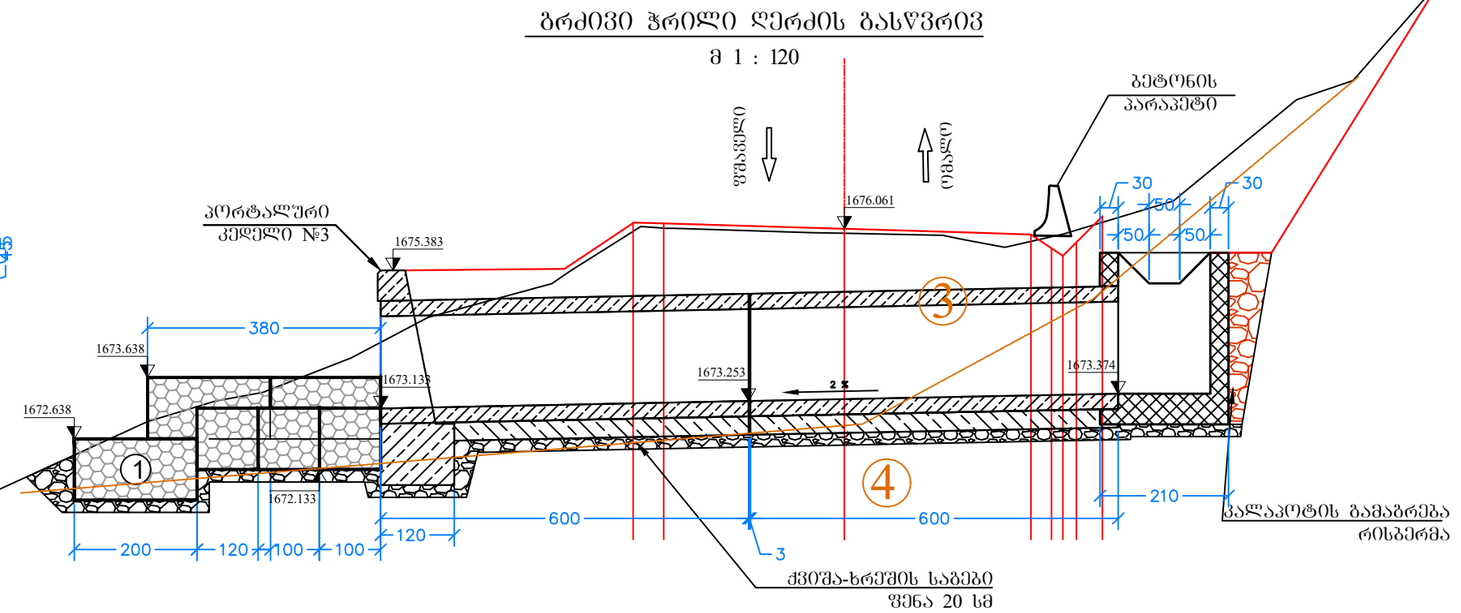

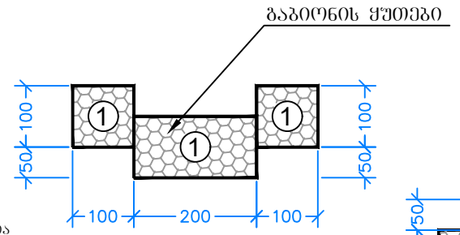

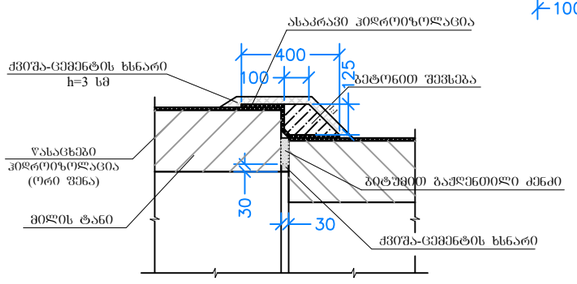

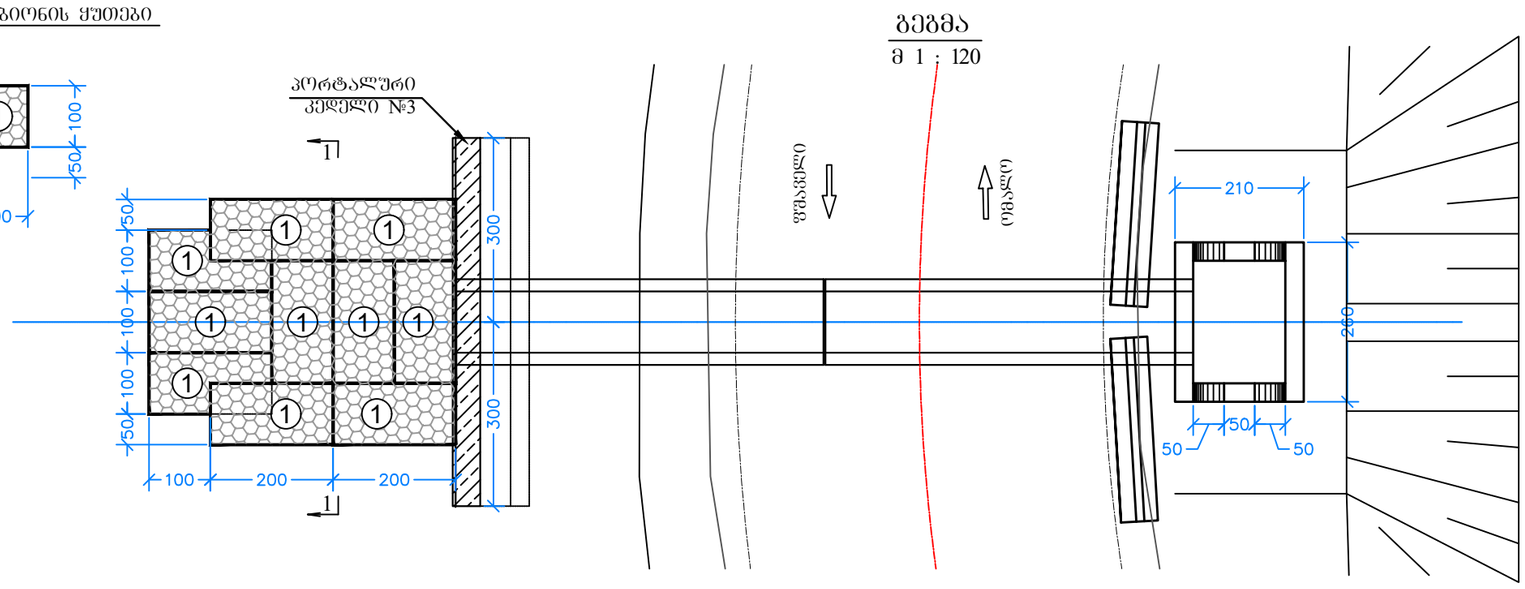

შენიშვნა:

1. წყალგამტარი მილის კონსტრუქცია მილებულია ინდივიდუალური პროექტით.
2. წყალმიმღები ჭის კიუვეტებთან შეუღლების ადგილები და დონეები ზუსტდება ადგილზე.
3. პორტალური კედლის №3 კონსტრუქციული ნახაზები იხილეთ 5.1.7 ნახაზზე
4. ნახაზზე ზომები მოცემულია სანტიმეტრებში, ხოლო ნიშნულები მეტრებში, ნიშნულები კი მეტრებში.

პირობითი აღნიშვნა:	შენიშვნები	დამკვეთი	პროექტის სახელწოდება
		საქართველოს რეგიონული განვითარებისა და ინფრასტრუქტურის სამინისტროს საქვეუწყებო დაწესებულება საქართველოს საავტომობილო გზების დეპარტამენტი	შიდასახელმწიფოებრივი მნიშვნელობის ფშაველი-აბანო-ომალოს საავტომობილო გზაზე არსებული საგზაო მოძრაობის პირობების გაუმჯობესების მიზნით ჩასატარებელი სამუშაოებისათვის საჭირო საპროექტო-სახარჯთაღრიცხვო და სატენდერო პროცედურების ჩატარებასთან დაკავშირებული ტექნიკური დოკუმენტაციის შედგენის მომსახურება VIII ლოტი

შ.პ.ს "გზაჯვარედინი ოცდამეერთე"
ს/ნ 206338596
ტელ: 597098001
ელ-ფოსტა: gzajvaredini.21@gmail.com

თანამდებობა	ხელმოწერა	სახელი, გვარი	
დირექტორი		გმურაბაშვილი	
მასშტაბი	1:100	ფურცელი	2.1.2.1
თბილისი 2022	სწ ორჯონიკიძის მილი . 0 X1 . 5მ		

წყალმიმღები ჭის კონსტრუქცია

მ 1 : 50

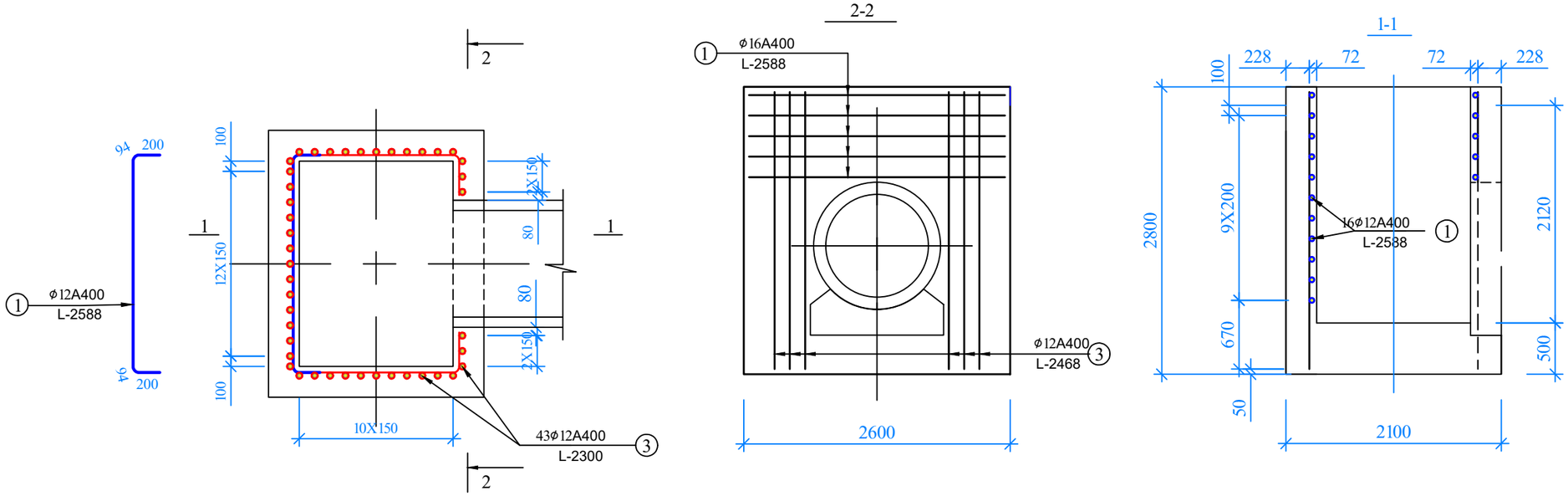

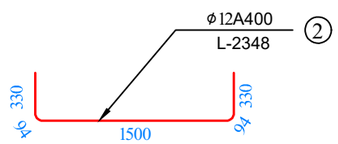

არმატურის სპეციფიკაცია							
პოზიცია №	ესკიზი	კლასი დიამეტრი მმ	სიგრძე მმ	რაოდენობა ც	საერთო სიგრძე მ	ერთ. წონა კგ	საერთო წონა კგ
1		Ø12 A400	2588	16	41.408	0.888	36.770
2		Ø12 A400	2348	24	56.352	0.888	50.041
3		Ø12 A400	2300	43	98.900	0.888	87.823
ჯამი					C 400		174.634
გადანაჭრელები და შედუღების ნაკერები					5%		8.732
სულ ჯამი					A 400		183.4
წყალმიმღები ჭის ბეტონი m^3					B25 W6 F200		8.4

შენიშვნები

1. წყალმიმღები ჭის კონსტრუქცია მიღებულია B25 კლასის მონოლითური ბეტონისაგან.
2. წყალმიმღები ჭა არმირებულია A400 კლასის არმატურით, "ГОСТ 5781-75"-შესაბამისად.
3. წყალმიმღები ჭის, ბრუნტთან შეხებაში მყოფი, ზედაპირების შესაბოზი ჰიდროიზოლაციის მოწყობა ხდება ორი ფენა ბითუმის მასტიკით.

პირობითი აღნიშვნა:

შენიშვნები

დამკვეთი

საქართველოს რეგიონული განვითარებისა და ინფრასტრუქტურის სამინისტროს საქვეუწყებო დაწესებულება საქართველოს საავტომობილო გზების დეპარტამენტი

პროექტის სახელწოდება

შიდასახელმწიფოებრივი მნიშვნელობის ფშაველი-აბანო-ომალოს საავტომობილო გზაზე არსებული საგზაო მოძრაობის პირობების გაუმჯობესების მიზნით ჩასატარებელი სამუშაოებისათვის საჭირო საპროექტო-სახარჯთაღრიცხვო და სატენდერო პროცედურების ჩატარებასთან დაკავშირებული ტექნიკური დოკუმენტაციის შედგენის მომსახურება

VIII ლოტი

შ.პ.ს "გზაჯვარედინი ოცდამეერთე"
ს/ნ 206338596
ტელ: 597098001
ელ-ფოსტა: gzajvaredini.21@gmail.com

თანამდებობა	ხელმოწერა	სახელი, გვარი	
დირექტორი		გ. მერაბიშვილი	
მასშტაბი	1:100	ფურცელი	2.1.2.2
თბილისი 2022	წ ყ ა ლ მ ი მ ღ ე ბ ი ს კ ონ ს ტრ ნ ა ხ		

მილის სექციის საძალიბო ნახაზი

მ 1:50

კვეთი 1-1

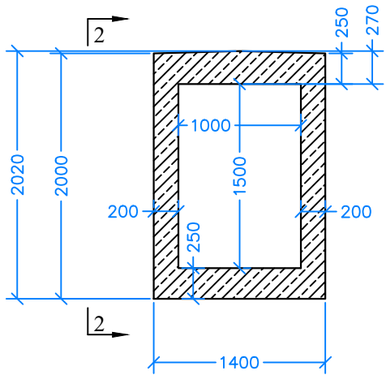

ხედი 2-2

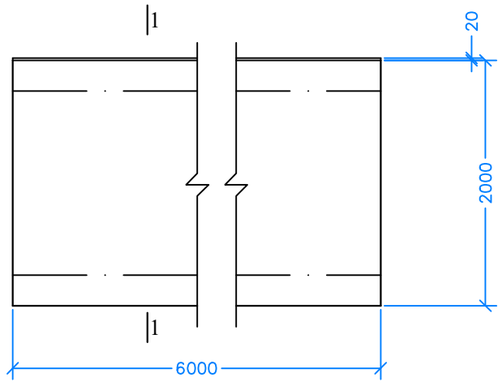

მილის სექციის არმატურის ნახაზი

მ 1:25

კვეთი 4-4

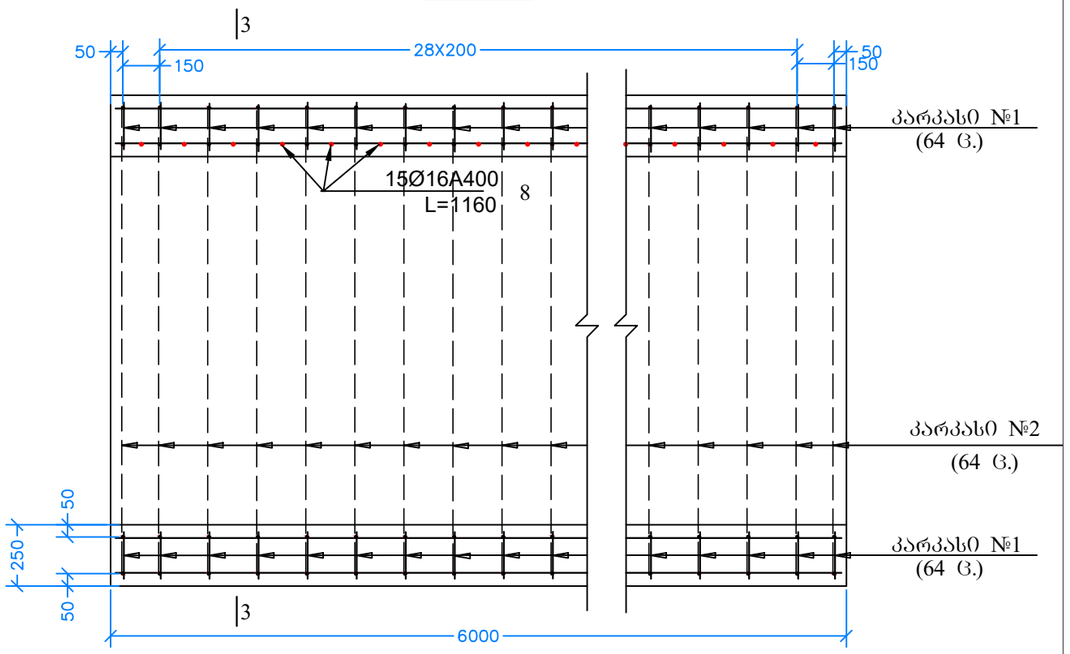

კარკასი № 1

მ 1:25

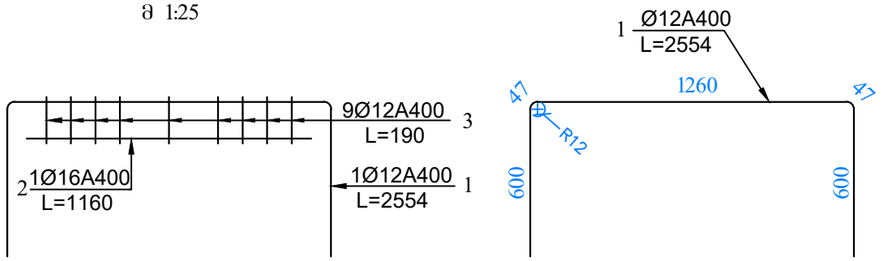

კარკასი № 2

მ 1:25

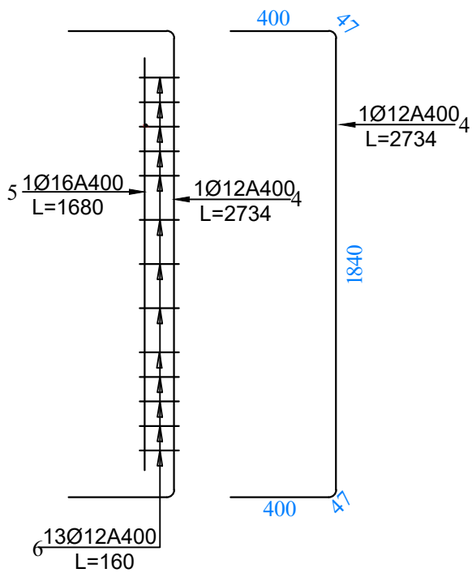

კვეთი 3-3

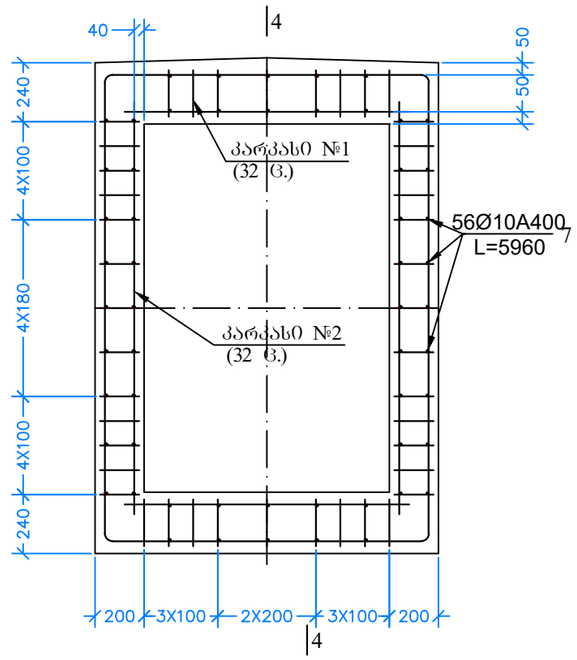

არმატურის სპეციფიკაცია L=6 მ სიგრძის სექციისთვის

მარკა. რაოდენობა	პოზიცია. №№	ესკიზი	დიამეტრ მმ	რაოდენობა ც.		სიგრძე		1 გრძ. მ წონა	საერთო წონა
				მარკაზე	სულ	ღეროს (მმ)	საერთო (მ)	კგ	კგ
1	2	3	4	5	6	7	8	9	10
კარკასი -1 (64 ც.)	1		A400 Ø 12	1	64	2554	163.5	0.89	145.5
	2		A400 Ø 16	1	64	1160	74.2	1.58	117.3
	3		A400 Ø 12	9	576	190	109.4	0.89	97.4
კარკასი -2 (64 ც.)	4		A400 Ø 12	1	64	2734	175.0	0.89	155.7
	5		A400 Ø 16	1	64	1680	107.5	1.58	169.9
	6		A400 Ø 12	13	832	160	133.1	0.89	118.5
ცალკეული ღეროები	7		A400 Ø 10	-	56	5960	333.8	0.62	206.9
	8		A400 Ø 16	-	30	1160	34.8	1.58	55.0
ჯაამი არმატურა			კგ	A400					1066.2
გადანაჭრელები და შედუღების ნაკერი			5%						53.3
სულ ჯაამი ერთი სექციისთვის			კგ	A400					1119.5
ბეტონი ერთი სექციისთვის			B25 W6 F200	$მ^3$					7.9
გამოყენებული სექციების რაოდენობა									2
სულ ჯაამი მთლიანად			კგ	A400					2239.0
ბეტონი ესაერთო ჯამი			B25 W6 F200	$მ^3$					15.8

პირობითი აღნიშვნა:

შენიშვნები

დამკვეთი

საქართველოს რეგიონული განვითარებისა და ინფრასტრუქტურის სამინისტროს საქვეუწყებო დაწესებულება საქართველოს სააავტომობილო გზების დეპარტამენტი

პროექტის სახელწოდება

შიდასახელმწიფოებრივი მნიშვნელობის ფშაველი-აბანო-ომალოს საავტომობილო გზაზე არსებული საგზაო მოძრაობის პირობების გაუმჯობესების მიზნით ჩასატარებელი სამუშაოებისათვის საჭირო საპროექტო-სახარჯთაღრიცხვო და სატენდერო პროცედურების ჩატარებასთან დაკავშირებული ტექნიკური დოკუმენტაციის შედგენის მომსახურება

VIII ლოტი

შ.პ.ს "გზაჯვარედინი ოცდამეერთე"
ს/ნ 206338596
ტელ: 597098001
ელ-ფოსტა: gzajvaredini.21@gmail.com

თანამდებობა	ხელმოწერა	სახელი, გვარი	
დირექტორი		გ. მურაბიშვილი	
მასშტაბი	1:100	ფურცელი	2.1.2.3
თბილისი 2022	მილგაზსადენი . 0 XI . 5მა რბილება		

წყალგამტარი
მილი 1X1.5 მ. პკ558+40.47

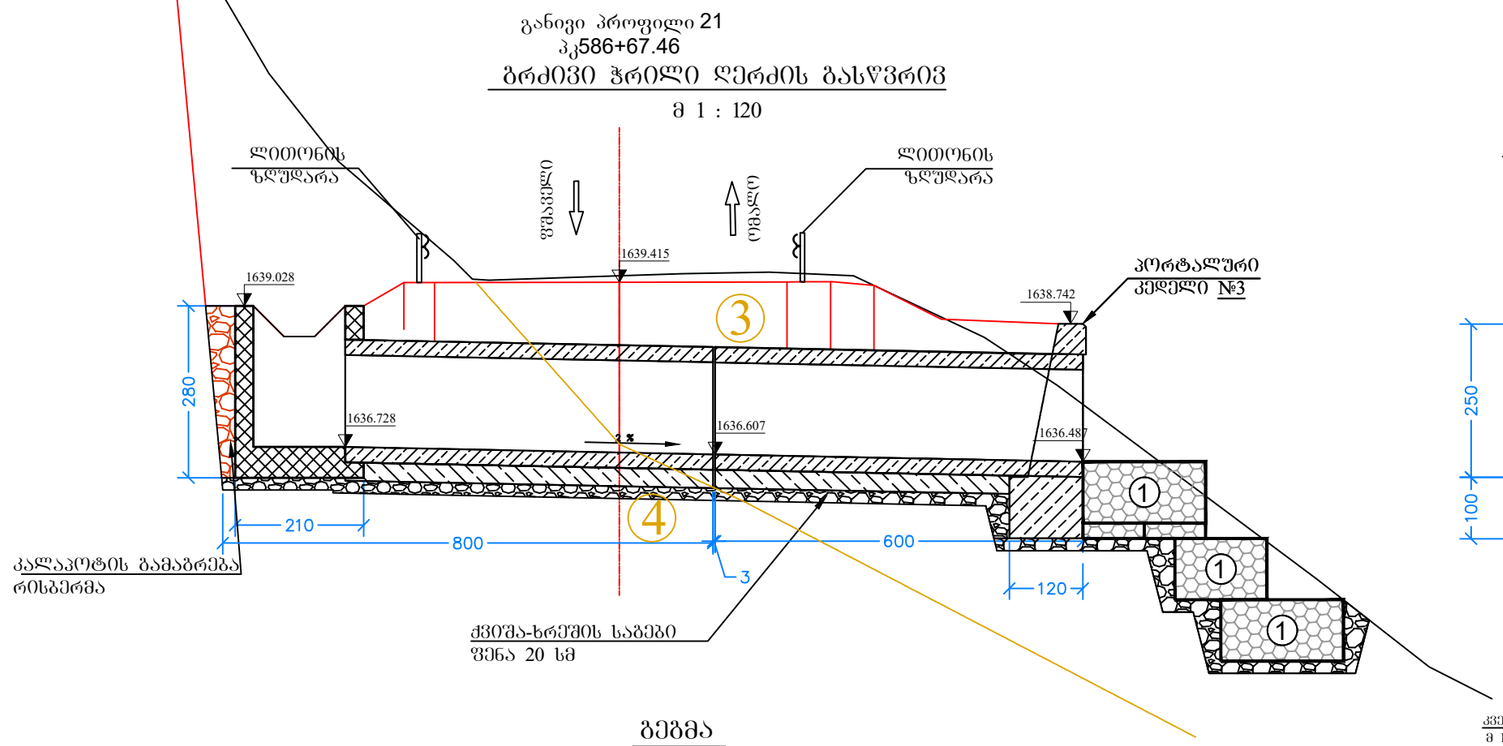

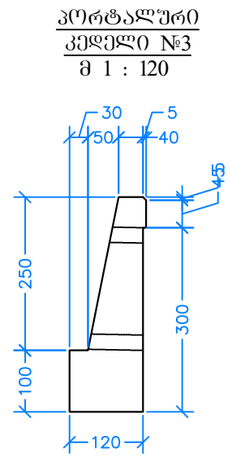

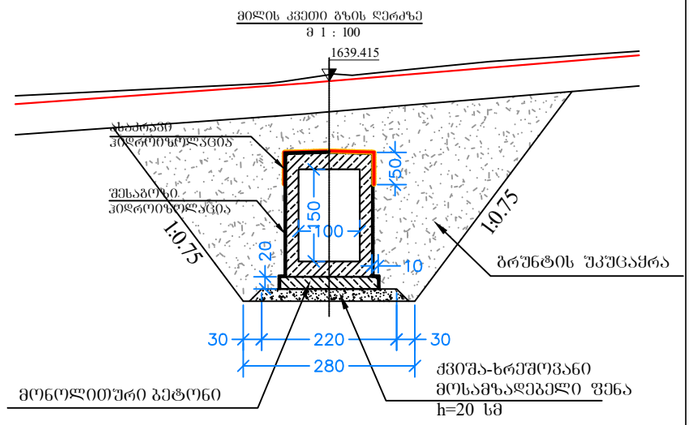

კვეთი 1-1
მ 1 : 100

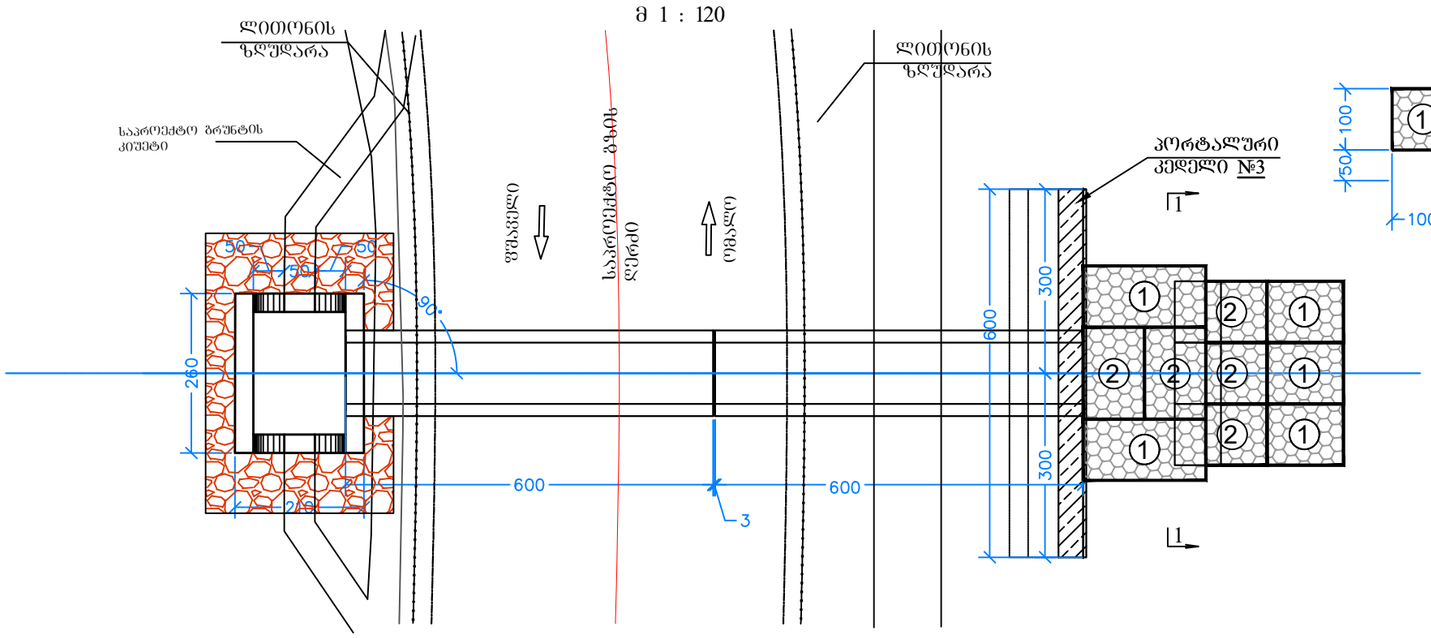

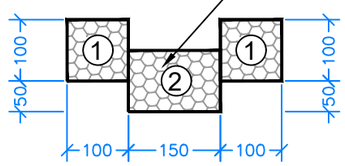

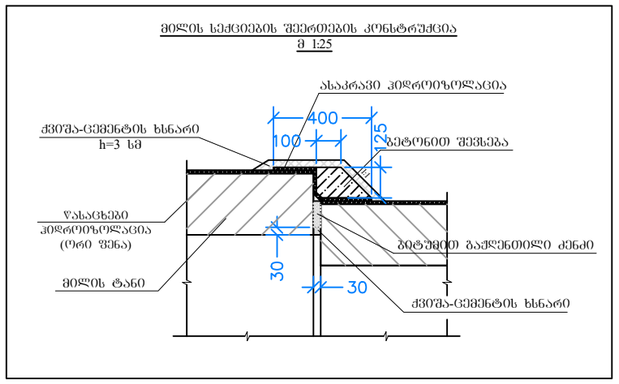

შენიშვნა:

1. წყალგამტარი მილის კონსტრუქცია მილებულია ინდივიდუალური პროექტით.
2. წყალმიმდები ჭის კიუვეტებთან შეუღლების ადგილები და დონეები ზუსტდება ადგილზე.
3. პორტალური კედლის №3 კონსტრუქციული ნახაზები იხილეთ 5.1.7 ნახაზზე
4. ნახაზზე ზომები მოცემულია სანტიმეტრებში, ხოლო ნიშნულები მეტრებში, ნიშნულები კი მეტრებში.

პირობითი აღნიშვნა:	შენიშვნები	დამკვეთი	პროექტის სახელწოდება
		საქართველოს რეგიონული განვითარებისა და ინფრასტრუქტურის სამინისტროს საქვეუწყებო დაწესებულება საქართველოს საავტომობილო გზების დეპარტამენტი	შიდასახელმწიფოებრივი მნიშვნელობის ფშაველი-აბანო-ომალოს საავტომობილო გზაზე არსებული საგზაო მოძრაობის პირობების გაუმჯობესების მიზნით ჩასატარებელი სამუშაოებისათვის საჭირო საპროექტო-სახარჯთაღრიცხვო და სატენდერო პროცედურების ჩატარებასთან დაკავშირებული ტექნიკური დოკუმენტაციის შედგენის მომსახურება VIII ლოტი

შ.პ.ს "გზაჯვარედინი ოცდამეერთე"
ს/ნ 206338596
ტელ: 597098001
ელ-ფოსტა: gzajvaredini.21@gmail.com

თანამდებობა	ხელმოწერა	სახელი, გვარი	
დირექტორი		გმირაბიშვილი	
მასშტაბი	1:100	ფურცელი	2.1.3.1
თბილისი 2022	სწ ორკეცა მილი 1.0 X1.5მ		

წყალმიმღები ჭის კონსტრუქცია

მ 1 : 50

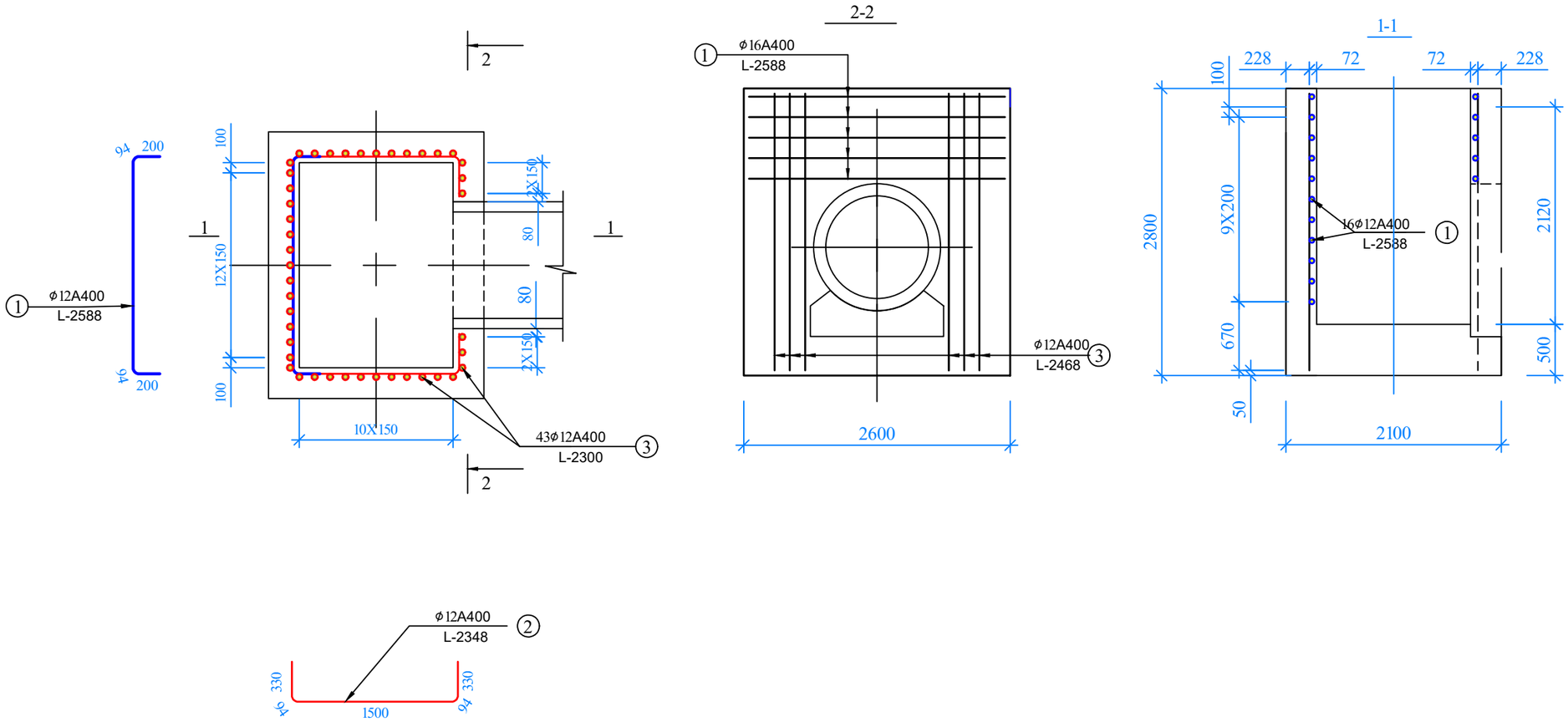

არმატურის სპეციფიკაცია							
პოზიცია №	ესკიზი	კლასი დიამეტრი მმ	სიგრძე მმ	რაოდენობა ც	საერთო სიგრძე მ	ერთ. წონა კგ	საერთო წონა კგ
1		Ø12 A400	2588	16	41.408	0.888	36.770
2		Ø12 A400	2348	24	56.352	0.888	50.041
3		Ø12 A400	2300	43	98.900	0.888	87.823
ჯამი					C 400		174.634
გადანაჭრელები და შედუღების ნაკერები					5%		8.732
სულ ჯამი					A 400		183.4
წყალმიმღები ჭის ბეტონი მ³					B25 W6 F200		8.4

შენიშვნები

1. წყალმიმღები ჭის კონსტრუქცია მიღებულია B25 კლასის მონოლითური ბეტონისაგან.
2. წყალმიმღები ჭა არმირებულია A400 კლასის არმატურით, "ГОСТ 5781-75"-შესაბამისად.
3. წყალმიმღები ჭის, ბრუნტთან შეხებაში მყოფი, ზედაპირების შესაბოზი ჰიდროიზოლაციის მოწყობა ხდება ორი ფენა ბითუმის მასტიკით.

პირობითი აღნიშვნა:

შენიშვნები

დამკვეთი

საქართველოს რეგიონული განვითარებისა და ინფრასტრუქტურის სამინისტროს საქვეუწყებო დაწესებულება საქართველოს საავტომობილო გზების დეპარტამენტი

პროექტის სახელწოდება

შიდასახელმწიფოებრივი მნიშვნელობის ფშაველი-აბანო-ომალოს საავტომობილო გზაზე არსებული საგზაო მოძრაობის პირობების გაუმჯობესების მიზნით ჩასატარებელი სამუშაოებისათვის საჭირო საპროექტო-სახარჯთაღრიცხვო და სატენდერო პროცედურების ჩატარებასთან დაკავშირებული ტექნიკური დოკუმენტაციის შედგენის მომსახურება

VIII ლოტი

შ.პ.ს "გზაჯვარედინი ოცდამეერთე"
ს/ნ 206338596
ტელ: 597098001
ელ-ფოსტა: gzajvaredini.21@gmail.com

თანამდებობა	ხელმოწერა	სახელი, გვარი	
დირექტორი		გ. მერაბიშვილი	
მასშტაბი	1:100	ფურცელი	2.1.3.2
თბილისი 2022	წ ყ ა ლ მ ი მ ღ ე ბ ი ს კ ო ნ ს ტ რ ნ ა ხ		

მილის სექციის საძალიბო ნახაზი

მ 1:50

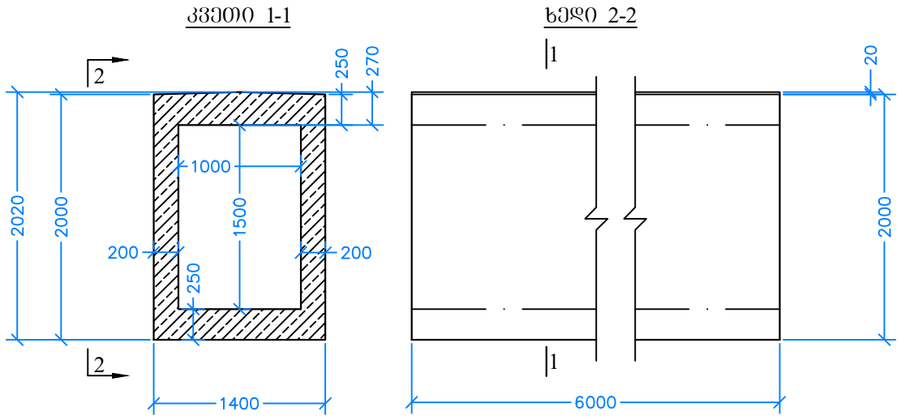

მილის სექციის არმატურის ნახაზი

მ 1:25

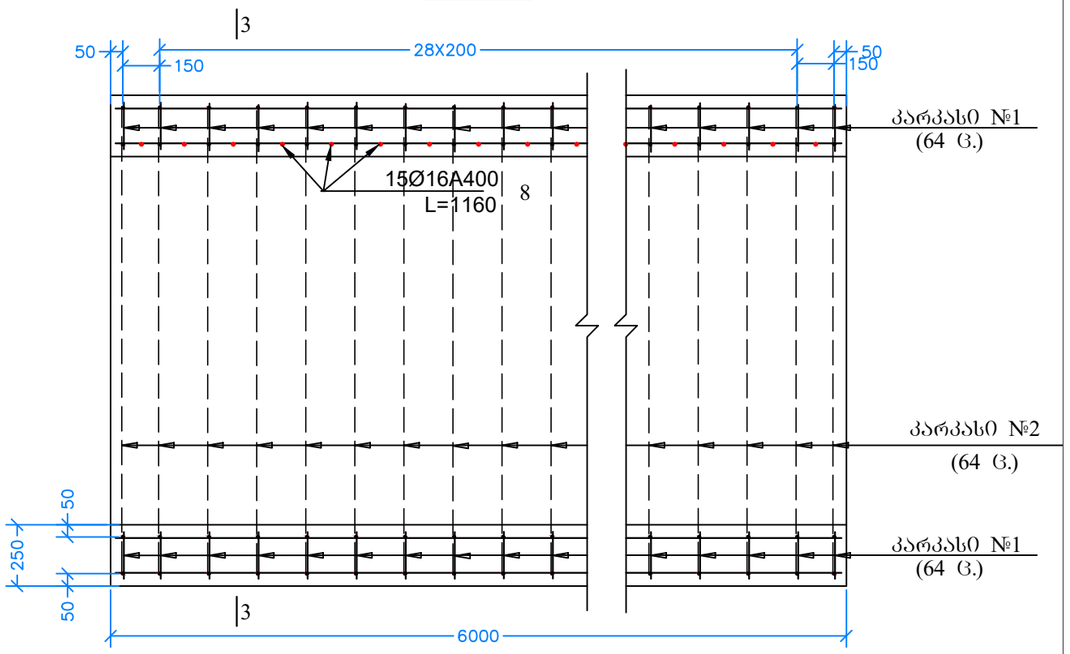

კარკასი № 1

მ 1:25

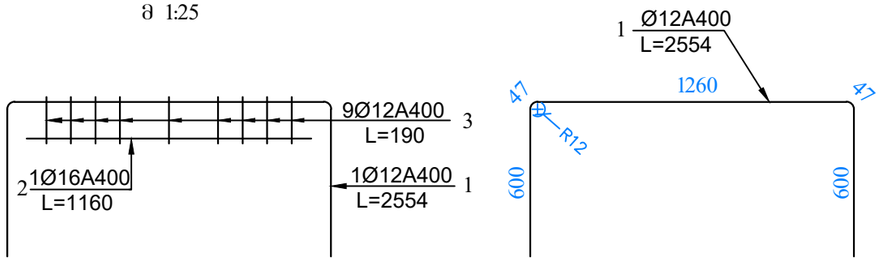

კარკასი № 2

მ 1:25

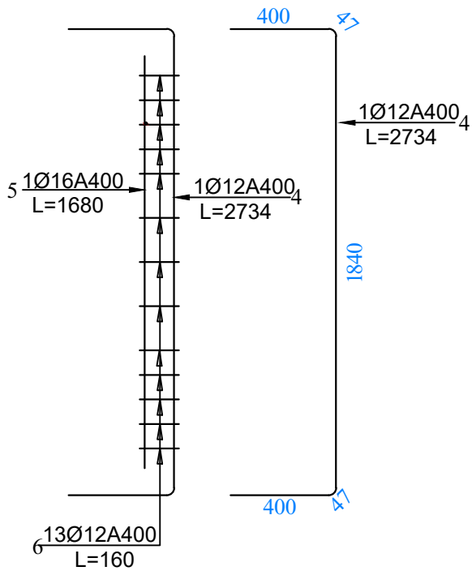

კვეთი 3-3

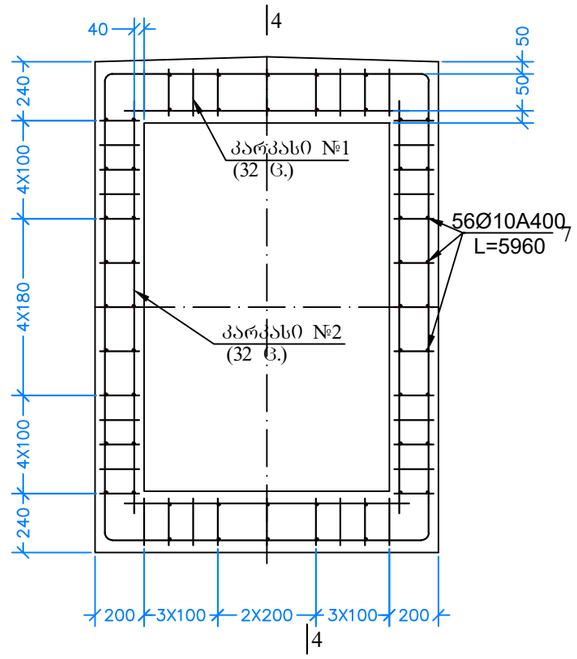

არმატურის სპეციფიკაცია L=6 მ სიგრძის სექციისთვის

მარკა. რაოდენობა	პოზიცია. №№	ესკიზი	დიამეტრ მმ	რაოდენობა ც.		სიგრძე		1 გრძ. მ წონა კგ	საერთო წონა კგ
				მარკაზე	სულ	ღეროს (მმ)	საერთო (მ)		
1	2	3	4	5	6	7	8	9	10
კარკასი -1 (64 ც.)	1		A400 Ø 12	1	64	2554	163.5	0.89	145.5
	2		A400 Ø 16	1	64	1160	74.2	1.58	117.3
	3		A400 Ø 12	9	576	190	109.4	0.89	97.4
კარკასი -2 (64 ც.)	4		A400 Ø 12	1	64	2734	175.0	0.89	155.7
	5		A400 Ø 16	1	64	1680	107.5	1.58	169.9
	6		A400 Ø 12	13	8336	160	1333.8	0.89	1187.0
ცალკეული ღეროები	7		A400 Ø 10	-	56	5960	333.8	0.62	206.9
	8		A400 Ø 16	-	30	1160	34.8	1.58	55.0
ჯაამი არმატურა									2134.7
გადანაჭრელები და შედუღების ნაკერი									106.7
სულ ჯაამი ერთი სექციისთვის									2241.5
ბეტონი ერთი სექციისთვის									7.9
გამოყენებული სექციების რაოდენობა									2
სულ ჯაამი მთლიანად									4483.0
ბეტონი ესაერთო ჯამი									15.8

ბეტონი: B25 W6 F200 მ³

პირობითი აღნიშვნა:

შენიშვნები

დამკვეთი

საქართველოს რეგიონული განვითარებისა და ინფრასტრუქტურის სამინისტროს საქვეუწყებო დაწესებულება საქართველოს საავტომობილო გზების დეპარტამენტი

პროექტის სახელწოდება

შიდასახელმწიფოებრივი მნიშვნელობის ფშაველი-აბანო-ომალოს საავტომობილო გზაზე არსებული საგზაო მოძრაობის პირობების გაუმჯობესების მიზნით ჩასატარებელი სამუშაოებისათვის საჭირო საპროექტო-სახარჯთაღრიცხვო და სატენდერო პროცედურების ჩატარებასთან დაკავშირებული ტექნიკური დოკუმენტაციის შედგენის მომსახურება

VIII ლოტი

შ.პ.ს "გზაჯვარედინი ოცდამეერთე"
ს/ნ 206338596
ტელ: 597098001
ელ-ფოსტა: gzajvaredini.21@gmail.com

თანამდებობა	ხელმოწერა	სახელი, გვარი	
დირექტორი		გ. მურაბიშვილი	
მასშტაბი	1:100	ფურცელი	2.1.3.3
თბილისი 2022	მილსადენი . 0 XI . 5მა რბილება		

წყალგამტარი
მილი 1X1.5 მ. პკ586+67.46

გრძივი ჭრილი ღერძის გასწვრივ
მ 1 : 120

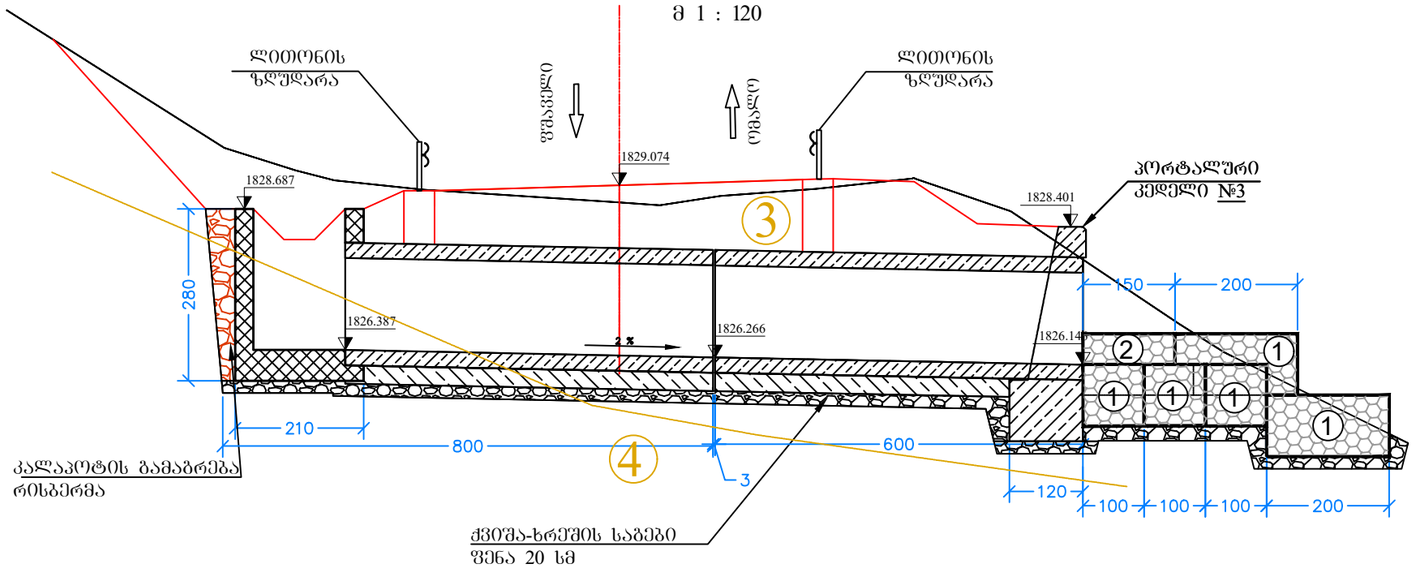

პორტალური კედელი №3
მ 1 : 120

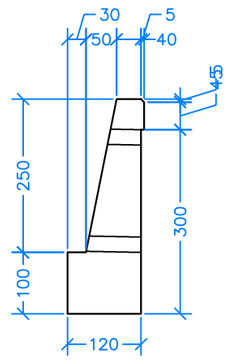

მილის კვეთი გზის ღერძზე
მ 1 : 100

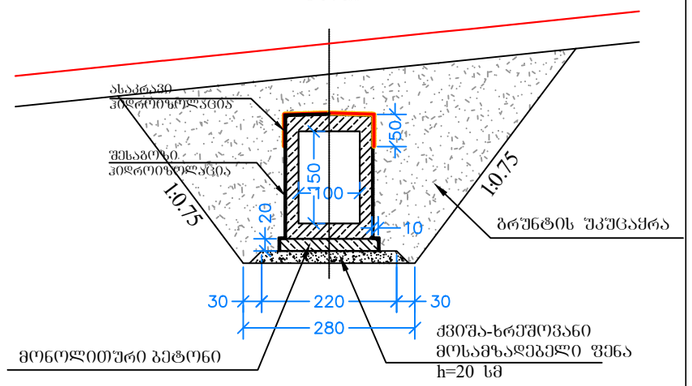

კვეთი 1-1
მ 1 : 100

გეგმა
მ 1 : 120

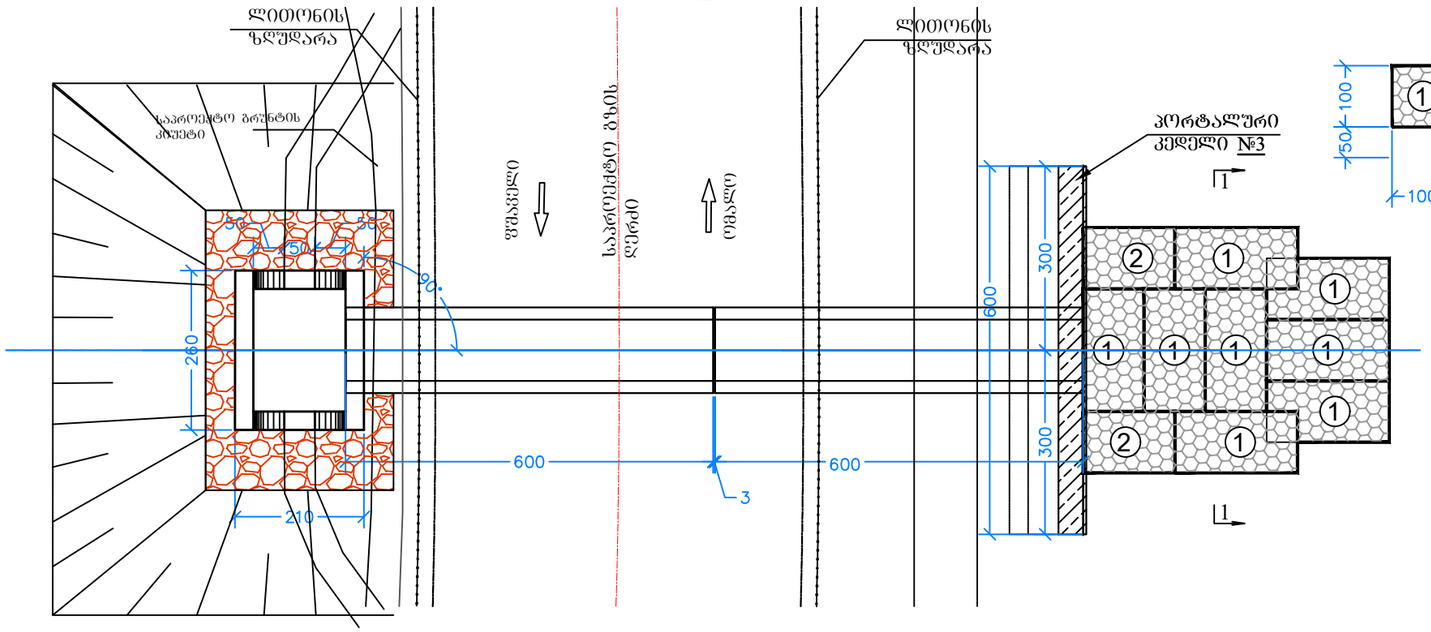

გაბიონის ყუთები

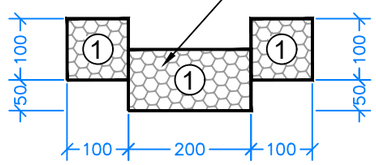

მილის სექციების შეერთების კონსტრუქცია
მ 1:25

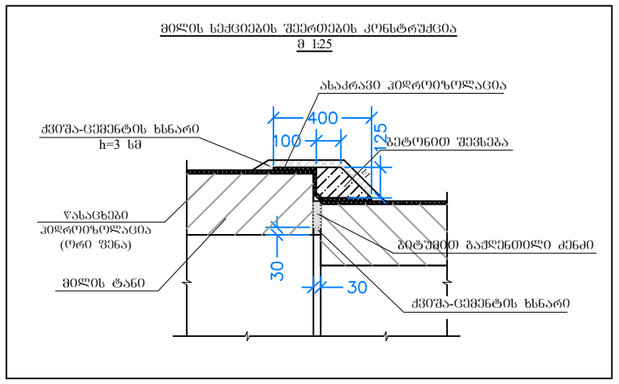

შენიშვნა:

1. წყალგამტარი მილის კონსტრუქცია მილებულია ინდივიდუალური პროექტით.
2. წყალმიმღები ჭის კიუვეტებთან შეუღლების ადგილები და დონეები ზუსტდება ადგილზე.
3. პორტალური კედლის №3 კონსტრუქციული ნახაზები იხილეთ 5.1.7 ნახაზზე
4. ნახაზზე ზომები მოცემულია სანტიმეტრებში, ხოლო ნიშნულები მეტრებში, ნიშნულები კი მეტრებში.

პირობითი აღნიშვნა:	შენიშვნები	დამკვეთი	პროექტის სახელწოდება
		საქართველოს რეგიონული განვითარებისა და ინფრასტრუქტურის სამინისტროს საქვეუწყებო დაწესებულება საქართველოს საავტომობილო გზების დეპარტამენტი	შიდასახელმწიფოებრივი მნიშვნელობის ფშაველი-აბანო-ომალოს საავტომობილო გზაზე არსებული საგზაო მოძრაობის პირობების გაუმჯობესების მიზნით ჩასატარებელი სამუშაოებისათვის საჭირო საპროექტო-სახარჯთაღრიცხვო და სატენდერო პროცედურების ჩატარებასთან დაკავშირებული ტექნიკური დოკუმენტაციის შედგენის მომსახურება VIII ლოტი

შ.პ.ს "გზაჯვარედინი ოცდამეერთე"
ს/ნ 206338596
ტელ: 597098001
ელ-ფოსტა: gzajvaredini.21@gmail.com

თანამდებობა	ხელმოწერა	სახელი, გვარი	
დირექტორი		გმურაბიშვილი	
მასშტაბი	1:100	ფურცელი	2.1.4.1
თბილისი 2022	წყალგამტარი მილი 1X1.5მ		

წყალმიმღები ჭის კონსტრუქცია

მ 1 : 50

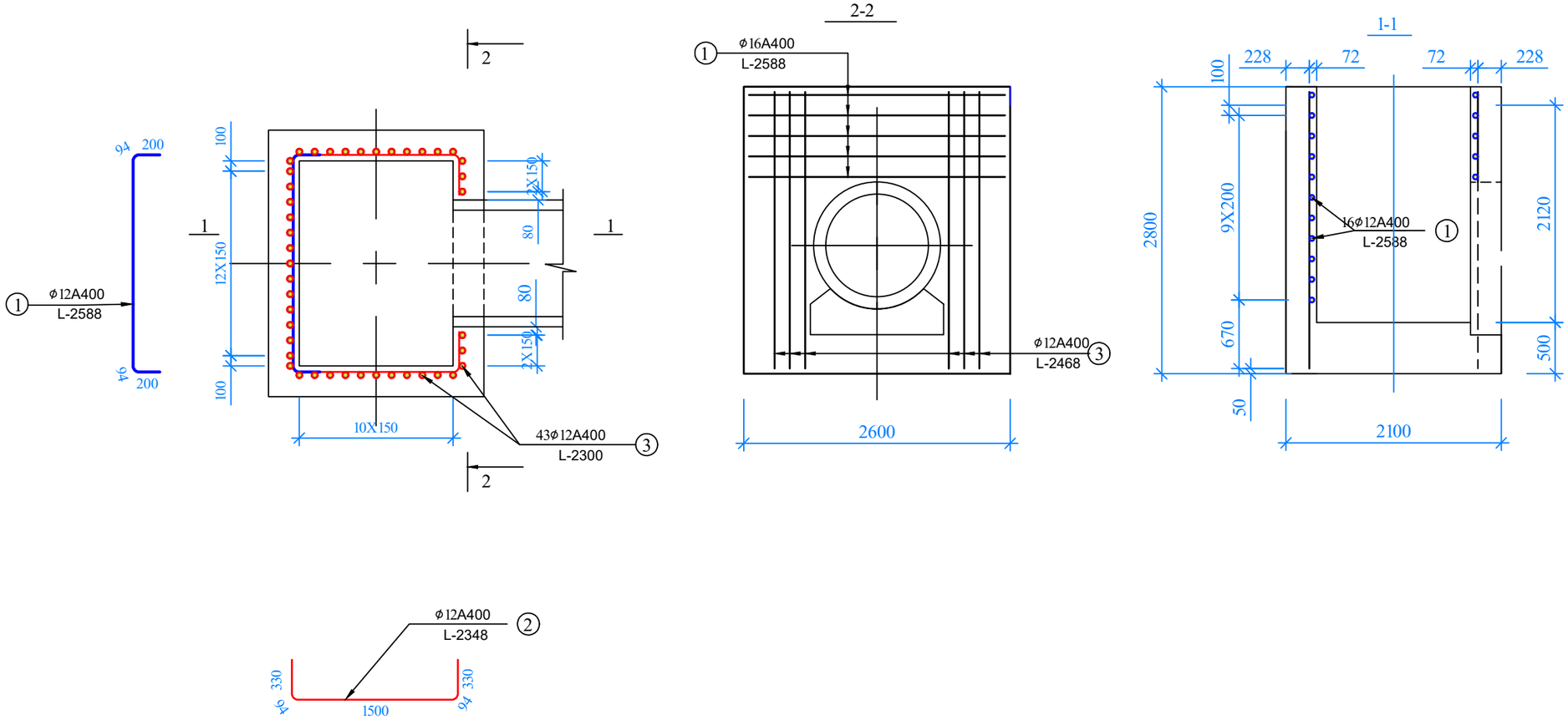

არმატურის სპეციფიკაცია							
პოზიცია №	ესკიზი	კლასი დიამეტრი მმ	სიგრძე მმ	რაოდენობა ც	საერთო სიგრძე მ	ერთ. წონა კგ	საერთო წონა კგ
1		Ø12 A400	2588	16	41.408	0.888	36.770
2		Ø12 A400	2348	24	56.352	0.888	50.041
3		Ø12 A400	2300	43	98.900	0.888	87.823
ჯამი					C 400		174.634
გადანაჭრელები და შედუღების ნაკერები					5%		8.732
სულ ჯამი					A 400		183.4
წყალმიმღები ჭის ბეტონი მ³					B25 W6 F200		8.4

შენიშვნები

1. წყალმიმღები ჭის კონსტრუქცია მიღებულია B25 კლასის მონოლითური ბეტონისაგან.
2. წყალმიმღები ჭა არმირებულია A400 კლასის არმატურით, "ГОСТ 5781-75"-შესაბამისად.
3. წყალმიმღები ჭის, ბრუნტთან შეხებაში მყოფი, ზედაპირების შესაბოზი ჰიდროიზოლაციის მოწყობა ხდება ორი ფენა ბითუმის მასტიკით.

პირობითი აღნიშვნა:

შენიშვნები

დამკვეთი

საქართველოს რეგიონული განვითარებისა და ინფრასტრუქტურის სამინისტროს საქვეუწყებო დაწესებულება საქართველოს საავტომობილო გზების დეპარტამენტი

პროექტის სახელწოდება

შიდასახელმწიფოებრივი მნიშვნელობის ფშაველი-აბანო-ომალოს საავტომობილო გზაზე არსებული საგზაო მოძრაობის პირობების გაუმჯობესების მიზნით ჩასატარებელი სამუშაოებისათვის საჭირო საპროექტო-სახარჯთაღრიცხვო და სატენდერო პროცედურების ჩატარებასთან დაკავშირებული ტექნიკური დოკუმენტაციის შედგენის მომსახურება

VIII ლოტი

შ.პ.ს "გზაჯვარედინი ოცდამეერთე"
ს/ნ 206338596
ტელ: 597098001
ელ-ფოსტა: gzajvaredini.21@gmail.com

თანამდებობა	ხელმოწერა	სახელი, გვარი	
დირექტორი		გ. მერაბიშვილი	
მასშტაბი	1:100	ფურცელი	2.1.4.2
თბილისი 2022	წ ყ ა ლ მ ი მ ღ ე ბ ი ს კ ონ ს ტრ ნ ა ხ		

მილის სექციის საძალიბო ნახაზი

მ 1:50

კვეთი 1-1

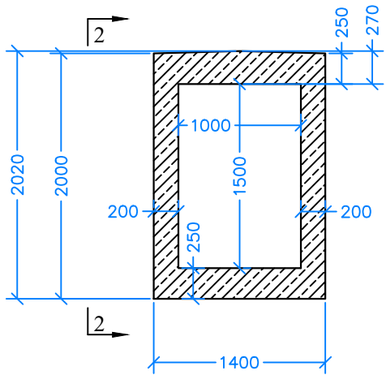

ხედი 2-2

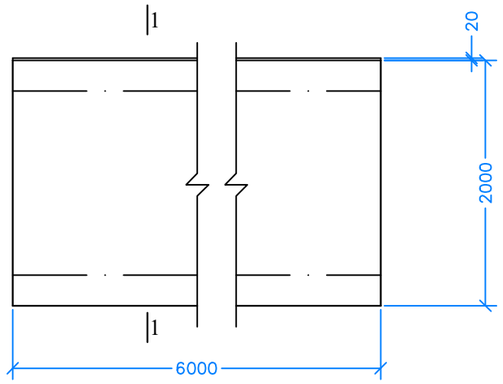

მილის სექციის არმატურის ნახაზი

მ 1:25

კვეთი 4-4

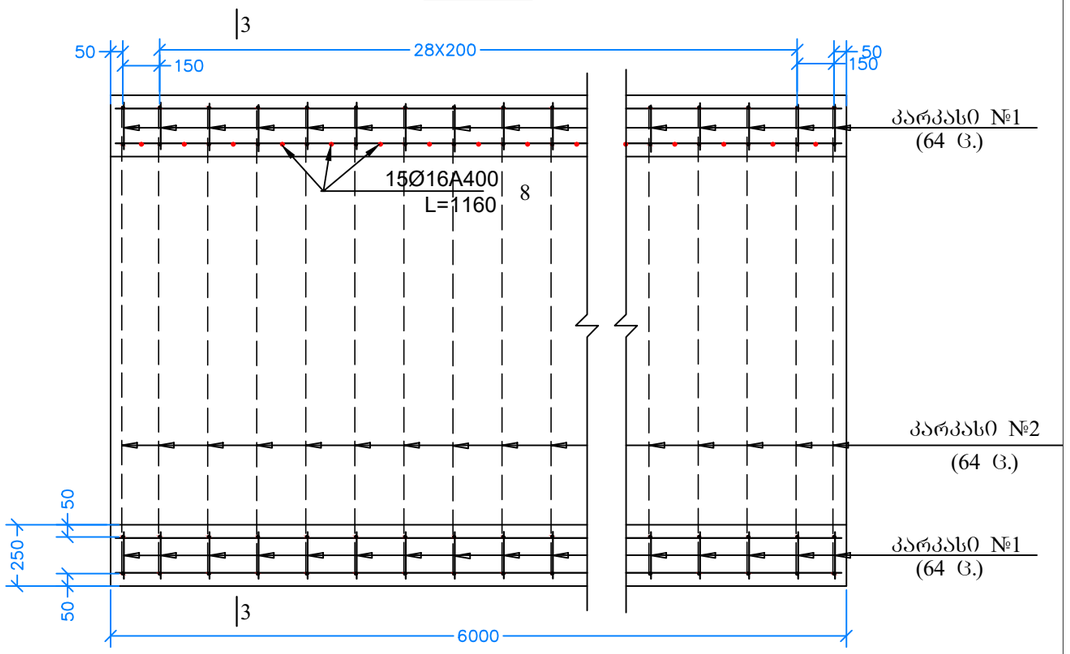

კარკასი № 1

მ 1:25

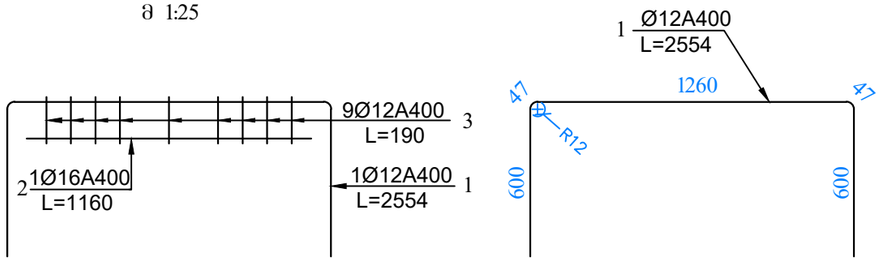

კარკასი № 2

მ 1:25

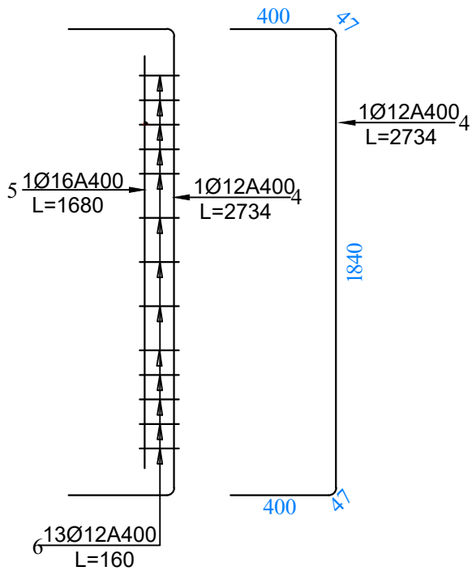

კვეთი 3-3

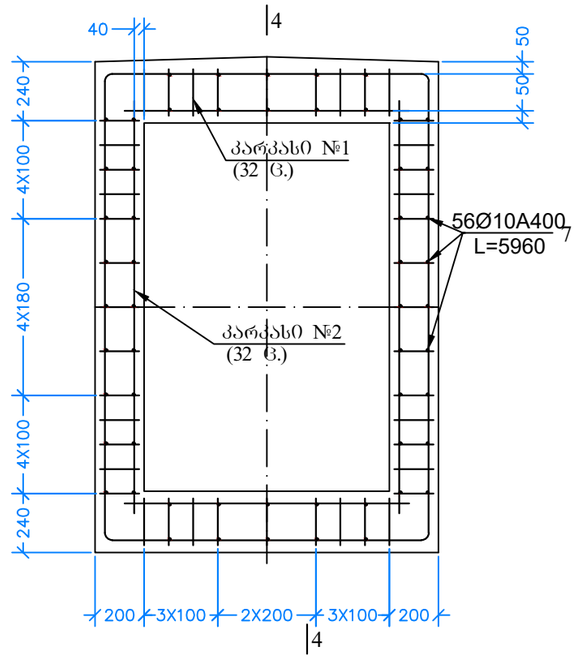

არმატურის სპეციფიკაცია L=6 მ სიგრძის სექციისთვის

მარკა. რაოდენობა	პოზიცია. №№	ესკიზი	დიამეტრ მმ	რაოდენობა ც.		სიგრძე		1 გრძ. მ წონა	საერთო წონა
				მარკაზე	სულ	ღეროს (მმ)	საერთო (მ)	კგ	კგ
1	2	3	4	5	6	7	8	9	10
კარკასი -1 (64 ც.)	1		A400 Ø 12	1	64	2554	163.5	0.89	145.5
	2		A400 Ø 16	1	64	1160	74.2	1.58	117.3
	3		A400 Ø 12	9	576	190	109.4	0.89	97.4
კარკასი -2 (64 ც.)	4		A400 Ø 12	1	64	2734	175.0	0.89	155.7
	5		A400 Ø 16	1	64	1680	107.5	1.58	169.9
	6		A400 Ø 12	13	8336	160	1333.8	0.89	1187.0
ცალკეული ღეროები	7		A400 Ø 10	-	56	5960	333.8	0.62	206.9
	8		A400 Ø 16	-	30	1160	34.8	1.58	55.0
ჯაამი არმატურა			კგ	A400					2134.7
გადანაჭრელები და შედუღების ნაკერი			5%						106.7
სულ ჯაამი ერთი სექციისთვის			კგ	A400					2241.5
ბეტონი ერთი სექციისთვის			B25 W6 F200	$მ^3$					7.9
გამოყენებული სექციების რაოდენობა									2
სულ ჯაამი მთლიანად			კგ	A400					4483.0
ბეტონი ესაერთო ჯამი			B25 W6 F200	$მ^3$					15.8

პირობითი აღნიშვნა:

შენიშვნები

დამკვეთი

საქართველოს რეგიონული განვითარებისა და ინფრასტრუქტურის სამინისტროს საქვეუწყებო დაწესებულება საქართველოს სააავტომობილო გზების დეპარტამენტი

პროექტის სახელწოდება

შიდასახელმწიფოებრივი მნიშვნელობის ფშაველი-აბანო-ომალოს საავტომობილო გზაზე არსებული საგზაო მოძრაობის პირობების გაუმჯობესების მიზნით ჩასატარებელი სამუშაოებისათვის საჭირო საპროექტო-სახარჯთაღრიცხვო და სატენდერო პროცედურების ჩატარებასთან დაკავშირებული ტექნიკური დოკუმენტაციის შედგენის მომსახურება

VIII ლოტი

შ.პ.ს "გზაჯვარედინი ოცდამეერთე"
ს/ნ 206338596
ტელ: 597098001
ელ-ფოსტა: gzajvaredini.21@gmail.com

თანამდებობა	ხელმოწერა	სახელი, გვარი	
დირექტორი		გ. მურაბიშვილი	
მასშტაბი	1:100	ფურცელი	2.1.4.3
თბილისი 2022	მილგაზსადენი . 0 XI . 5მა რბილება		

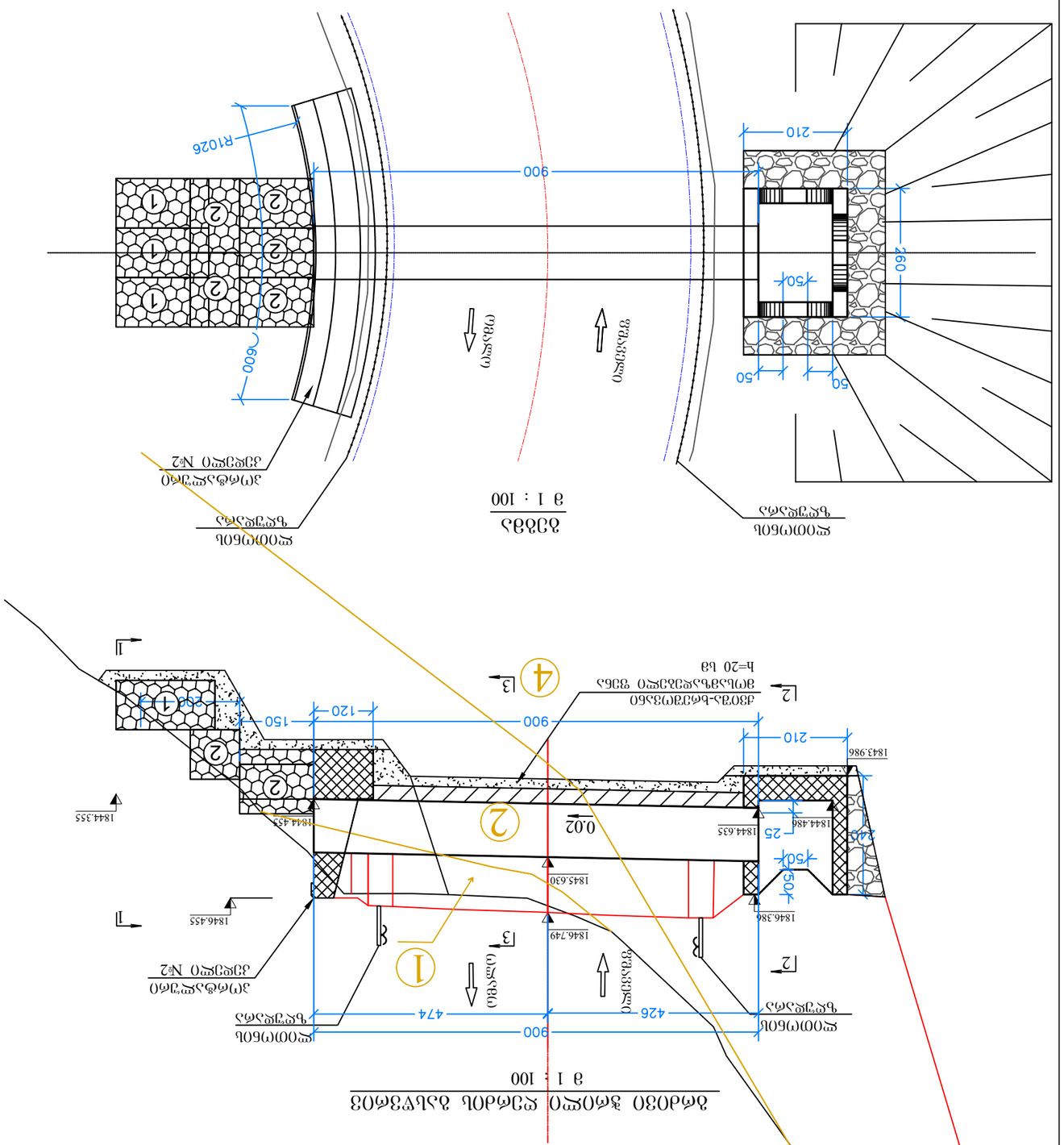

Заказчик: ЗАО «ГЕОТРАНСГАЗ»	Разработчик: ЗАО «ГЕОТРАНСГАЗ»	Согласовано: ЗАО «ГЕОТРАНСГАЗ»	Утверждено: ЗАО «ГЕОТРАНСГАЗ»

Узел прокладки в грунтах ø1080 мм

Стадия: Рабочая документация

Лист: 1

Масштабы: 1:100

Год: 2022

ООО «Геотрансгаз» Российская Федерация, 119180, г. Москва, Большая Якиманка, д. 22, стр. 1, эт. 3, пом. I, комн. 1, тел./факс: +7 (495) 780-00-00, e-mail: info@geotransgaz.ru

Инженер-проектировщик: Ковалев А.В.

Инженер-конструктор: Иванов П.С.

Согласовано: Начальник отдела Сидоров М.Н.

Утверждено: Главный инженер проекта Петрова Е.А.

Примечания:

1. Трубопроводы ø1080 мм в изоляции заводского нанесения по ГОСТ Р 51164-98 на ø1080 мм с толщиной стенки 4,5 мм.
2. Трубопроводы ø1080 мм до отсекающих задвижек ø1080 мм и ø530 мм с электроприводом и ручным дублером.
3. Отметка верха ø1080 мм принята по ГОСТ 30732-2006 с учетом толщины стенки 4,5 мм.
4. Сварные швы трубопроводов выполнены в соответствии с СП 36.13330.2012 «Магистральные трубопроводы».

Ведомость объемов работ

Наименование	Ед. изм.	Объем
Земляные работы	м³	588+28.65
Бетонная подготовка	м³	12.4
Монтаж трубопровода ø1080 мм	м	36
Монтаж задвижки ø1080 мм	шт.	2
Монтаж задвижки ø530 мм	шт.	1
Монтаж ограждения	м²	180
Монтаж ограждения	м²	180
Монтаж ограждения	м²	180

წყალმიმღები ჭის კონსტრუქცია

მ 1 : 50

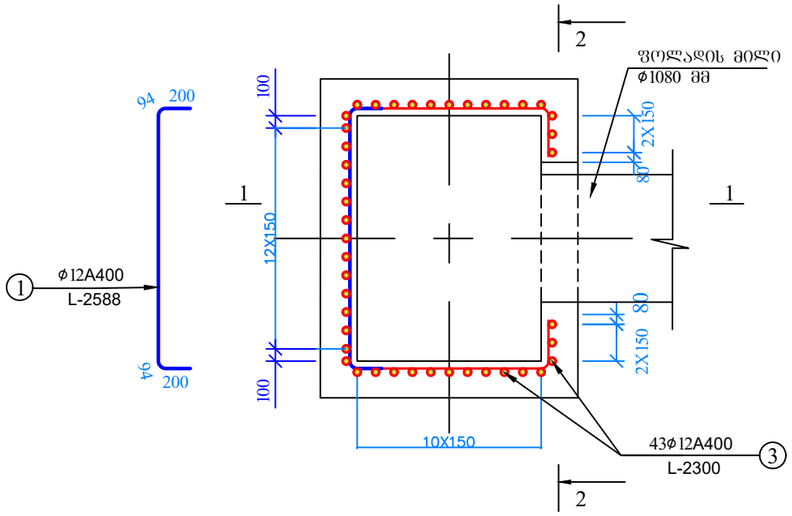

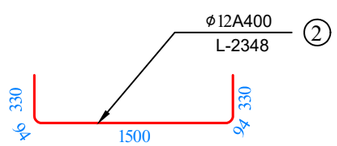

2-2

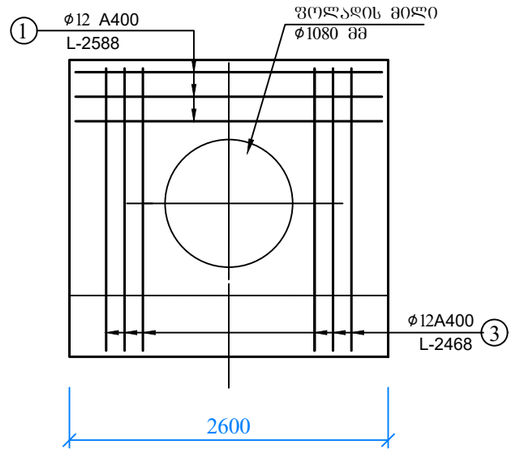

1-1

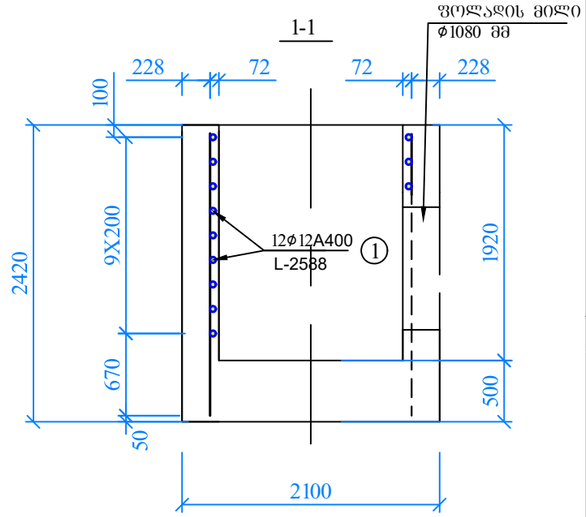

არმატურის სპეციფიკაცია							
პოზიცია №	ესკიზი	კლასი დიამეტრი მმ	სიგრძე მმ	რაოდენობა ც	საერთო სიგრძე მ	ერთ. წონა კგ	საერთო წონა კგ
1		Ø12 A400	2588	12	31.056	0.888	27.578
2		Ø12 A400	2348	18	42.264	0.888	37.530
3		Ø12 A400	2300	43	98.900	0.888	87.823
ჯამი					C 400		152.931
გადანაჭრელები და შედუღების ნაკერი					5%		7.647
სულ ჯამი					A 400		160.6
წყალმიმღები ჭის ბეტონი				m^3	B25 W6 F200		6.3

1. წყალმიმღები ჭის კონსტრუქცია მიღებულია B25 კლასის მონოლითური ბეტონისაგან.
2. წყალმიმღები ჭა არმირებულია A400 კლასის არმატურით, "ГОСТ 5781-75"-შესაბამისად.
3. წყალმიმღები ჭის, გრუნტთან შეხებაში მყოფი, ზედაპირების შესაბოზი ჰიდროიზოლაციის მოწყობა ხდება ორი ფენა ბითუმის მასტიკით.
4. ნახაზზე ზომები მოცემულია სანტიმეტრებში, ხოლო ნიშნულები მეტრებში.

პირობითი აღნიშვნა:

შენიშვნები

დამკვეთი

საქართველოს რეგიონული განვითარებისა და ინფრასტრუქტურის სამინისტროს საქვეუწყებო დაწესებულება საქართველოს საავტომობილო გზების დეპარტამენტი

პროექტის სახელწოდება

შიდასახელმწიფოებრივი მნიშვნელობის ფშაველი-აბანო-ომალოს საავტომობილო გზაზე არსებული საგზაო მოძრაობის პირობების გაუმჯობესების მიზნით ჩასატარებელი სამშენებლისათვის საჭირო საპროექტო-სახარჯთაღრიცხვო და სატენდერო პროცედურების ჩატარებასთან დაკავშირებული ტექნიკური დოკუმენტაციის შედგენის მომსახურება

VIII ლოტი

შ.პ.ს "გზაჯვარედინი ოცდამეერთე"
ს/ნ 206338596
ტელ: 597098001
ელ-ფოსტა: gzajvaredini.21@gmail.com

თანამდებობა	ხელმოწერა	სახელი, გვარი	
დირექტორი		გ. მურაბიშვილი	
მასშტაბი	1:100	ფურცელი	2.2.1.2
თბილისი 2022	წ ყ ა ლ მ ი მ ღ ებ ი ს კ ონ ს ტ რ ნ ა ხ		

ГЕОЛОГИЧЕСКИЙ РАЗРЕЗ

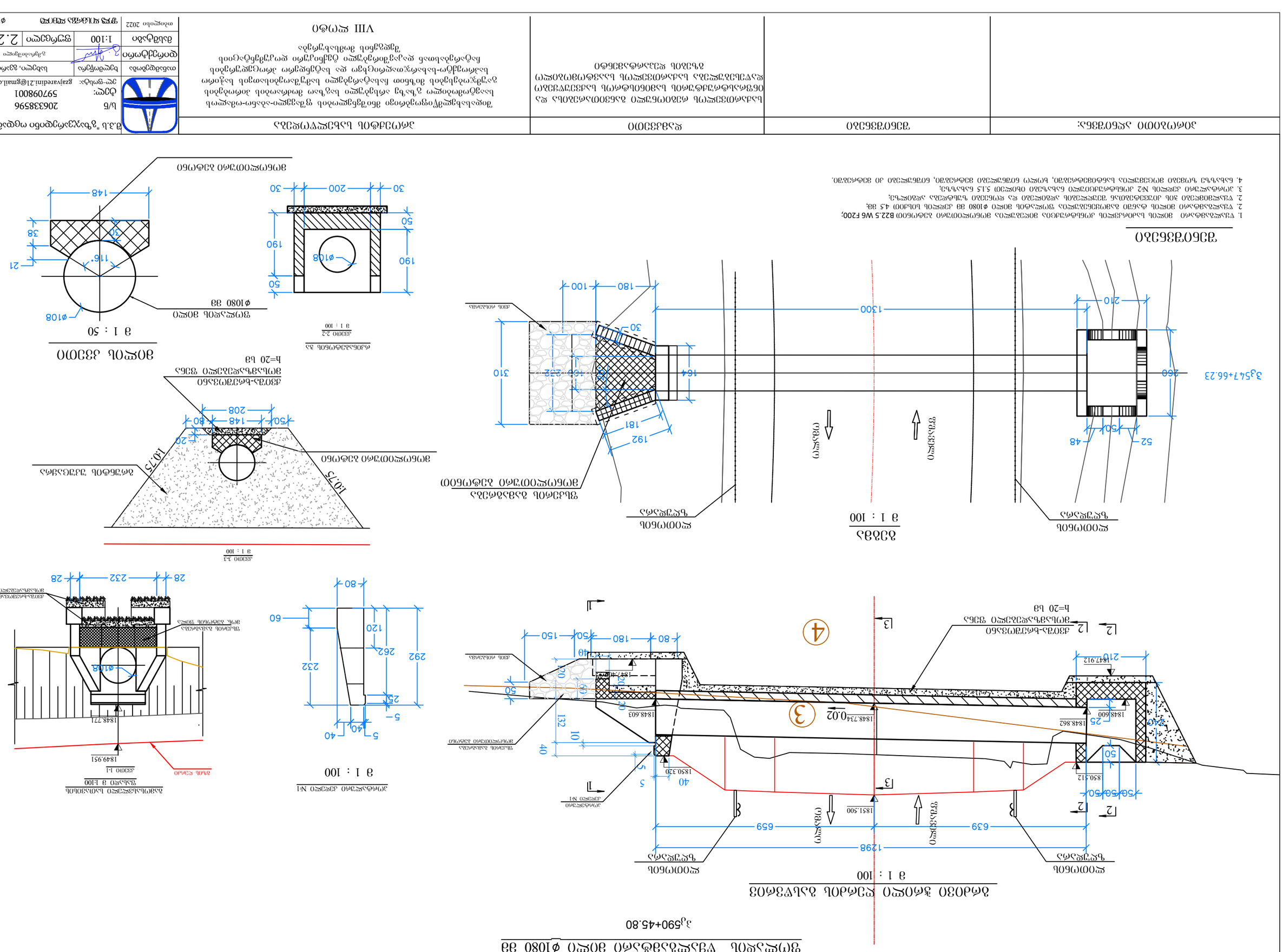
ПК7+66.23
Направление стока
Направление водотока
Ось трассы
Ось трассы
Ось трассы

დაბალი ჭა

წყალმიმღები ჭის კონსტრუქცია

მ 1 : 50

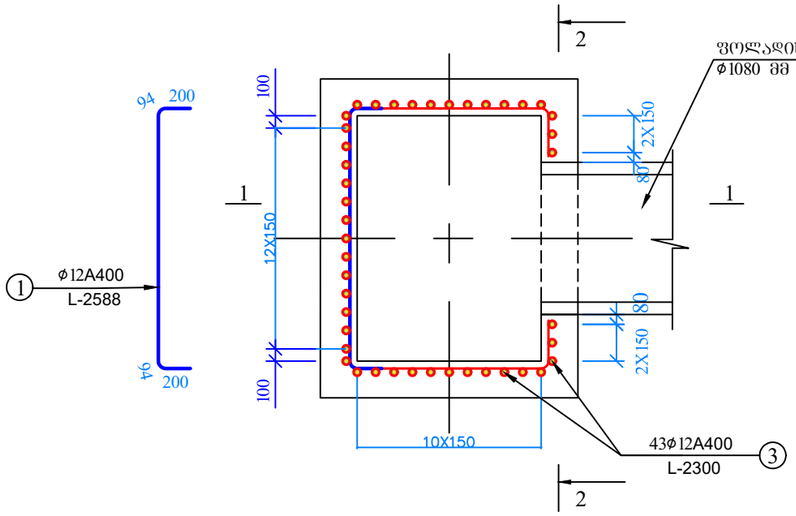

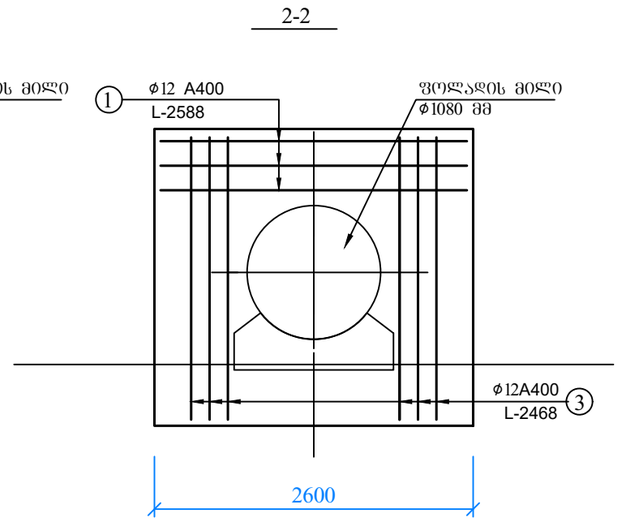

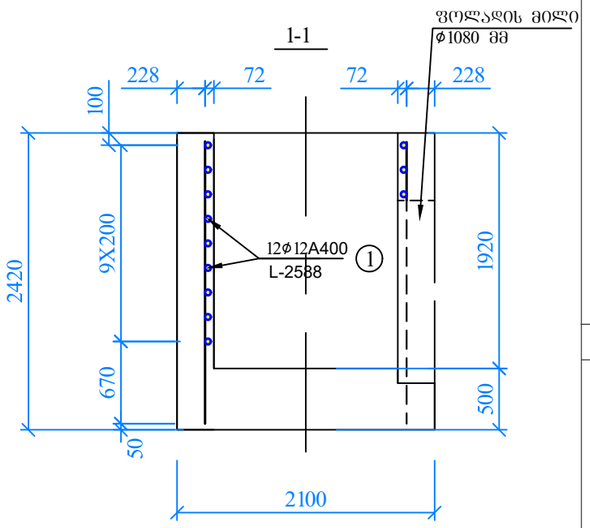

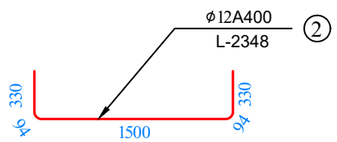

1. წყალმიმღები ჭის კონსტრუქცია მიღებულია B25 კლასის მონოლითური ბეტონისაგან.
2. წყალმიმღები ჭა არმირებულია A400 კლასის არმატურით, "ГОСТ 5781-75"-შესაბამისად.
3. წყალმიმღები ჭის, გრუნტთან შეხებაში მყოფი, ზედაპირების შესაბოზი ჰიდროიზოლაციის მოწყობა ხდება ორი ფენა ბითუმის მასტიკით.
4. ნახაზზე ზომები მოცემულია სანტიმეტრებში, ხოლო ნიშნულები მეტრებში.

არმატურის სპეციფიკაცია

პოზიცია №	ესკიზი	კლასი დიამეტრი მმ	სიგრძე მმ	რაოდენობა ც	საერთო სიგრძე მ	ერთ. წონა კგ	საერთო წონა კგ
1		Ø12 A400	2588	12	31.056	0.888	27.578
2		Ø12 A400	2348	18	42.264	0.888	37.530
3		Ø12 A400	2300	43	98.900	0.888	87.823
ჯამი					C 400		152.931
გადანაჭრელები და შედუღების ნაკერი					5%		7.647
სულ ჯამი					A 400		160.6
წყალმიმღები ქის ბეტონი					B25 W6 F200		7.1

პირობითი აღნიშვნა:			
შენიშვნები			
დამკვეთი			
საქართველოს რეგიონული განვითარებისა და ინფრასტრუქტურის სამინისტროს საქვეუწყებო დაწესებულება საქართველოს სააეროპორტო გზების დეპარტამენტი			
პროექტის სახელწოდება			
შიდასახელმწიფოებრივი მნიშვნელობის ფშაველი-აბანო-ომალოს საავტომობილო გზაზე არსებული საგზაო მოძრაობის პირობების გაუმჯობესების მიზნით ჩასატარებელი სამუშაოებისათვის საჭირო საპროექტო-სახარჯთაღრიცხვო და სატენდერო პროცედურების ჩატარებასთან დაკავშირებული ტექნიკური დოკუმენტაციის შედგენის მომსახურება			
I ლოტი			
	შ.პ.ს "გზაჯვარედინი ოცდამეერთე"		
	ს/ნ 206338596		
	ტელ: 597098001		
	ელ-ფოსტა: gzajvaredini.21@gmail.com		
თანამდებობა	ხელმოწერა	სახელი, გვარი	
დირექტორი		გ. მურაბიშვილი	
მასშტაბი	1:100	ფურცელი	2.2.2.2
თბილისი 2022	წყალმიმღები ჭის არმირება		

საფერდე ფრთის არმირება

მ 1:25

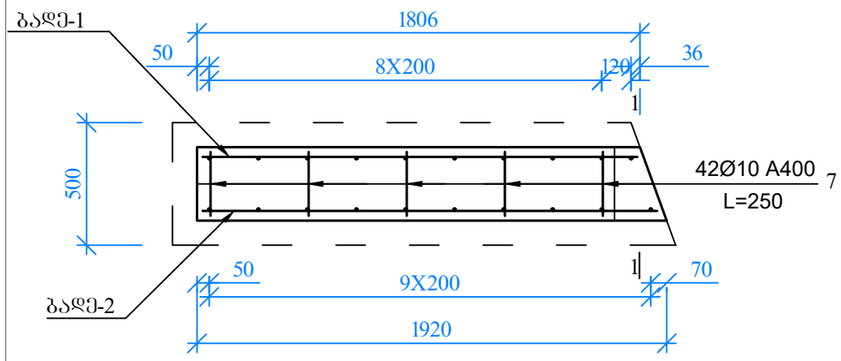

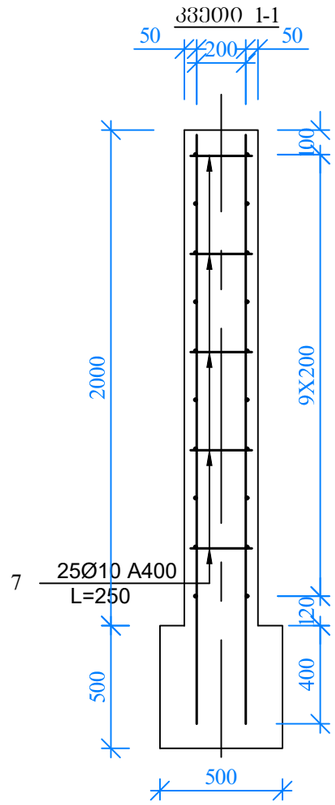

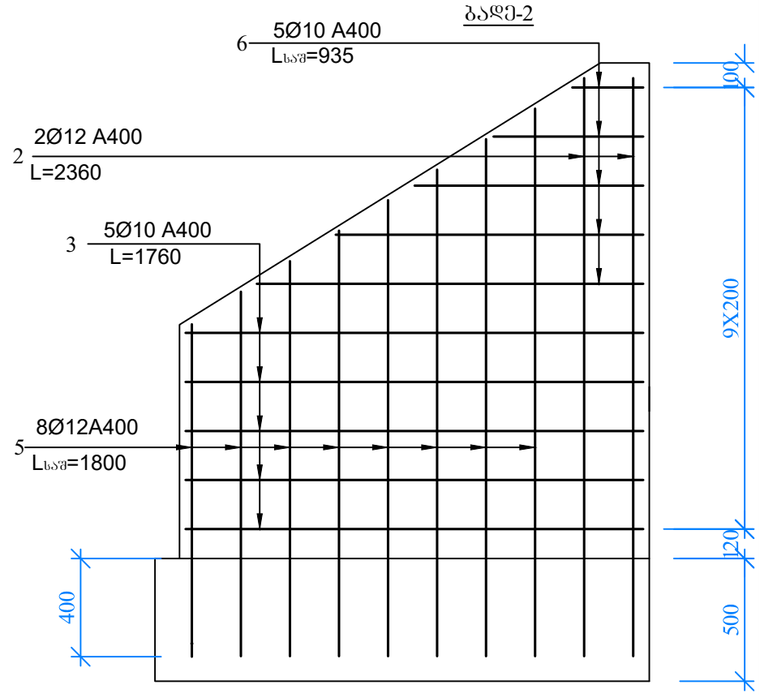

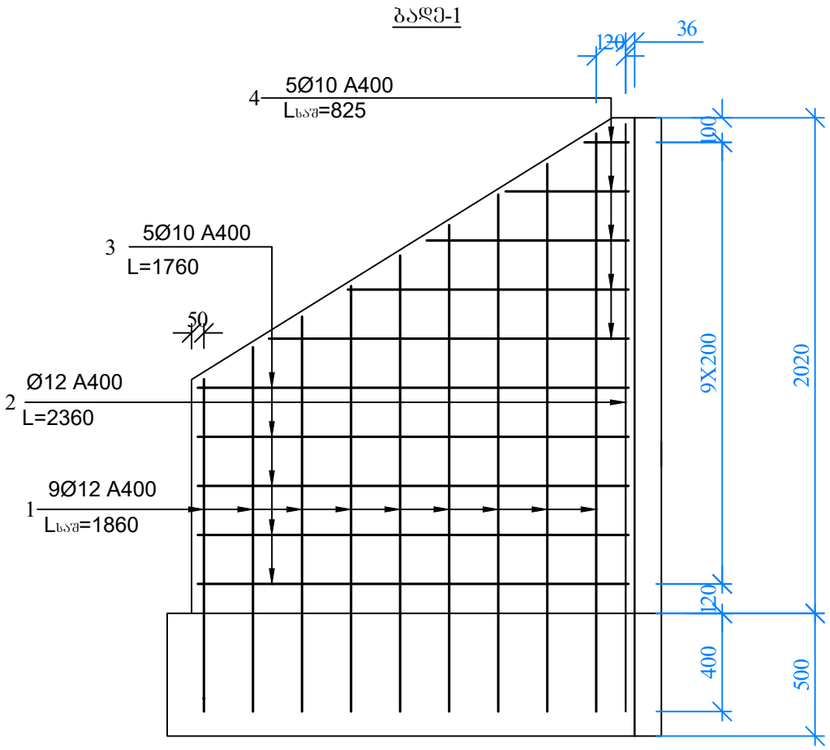

არმატურის სპეციფიკაცია ერთ საფერდე ფრთაზე

ბარეკა რაოდენობა	პოზიცია №	ესკიზი	დიამეტრი კლასი მმ	რაოდენობა ც		სიგრძე		ერთ. წონა კგ	საერთო წონა კგ
				მარკაზე	სულ	ერთ (მმ)	საერთო (მ)		
1	2	3	4	5	6	7	8	9	10
ბადე - 1 (1 ც)	1		Ø 12 A 400	9	9	1860	16.7	0.89	14.9
	2		Ø 12 A 400	1	1	2360	2.4	0.89	2.1
	3		Ø 10 A 400	5	5	1760	8.8	0.62	5.5
	4		Ø 10 A 400	5	5	825	4.1	0.62	2.6
ბადე - 2 (1 ც)	2		Ø 12 A 400	2	2	2360	4.7	0.89	4.2
	5		Ø 10 A 400	8	8	1800	14.4	0.89	12.8
	3		Ø 10 A 400	5	5	1760	8.8	0.62	5.5
	6		Ø 10 A 400	5	5	935	4.7	0.62	2.9
ც.ღ.	7		Ø 10 A 400	-	25	250	6.3	0.62	3.9
ჯამი					A 400				54.3
გადანაჭრელები და შედუღების ნაკერი					5%				2.7
სულ ჯამი					A 400				57.0
წყალმიმღები ქის ბეტონი მ³					B25 W6 F200				1.44

პირობითი აღნიშვნა:

შენიშვნები

დამკვეთი

საქართველოს რეგიონული განვითარებისა და ინფრასტრუქტურის სამინისტროს საქვეუწყებო დაწესებულება საქართველოს საავტომობილო გზების დეპარტამენტი

პროექტის სახელწოდება

შიდასახელმწიფოებრივი მნიშვნელობის ფშაველი-აბანო-ომალოს საავტომობილო გზაზე არსებული საგზაო მოძრაობის პირობების გაუმჯობესების მიზნით ჩასატარებელი სამუშაოებისათვის საჭირო საპროექტო-სახარჯთაღრიცხვო და სატენდერო პროცედურების ჩატარებასთან დაკავშირებული ტექნიკური დოკუმენტაციის შედგენის მომსახურება

I ეტაპი

შ.პ.ს "გზაჯვარედინი ოცდამეერთე"
ს/ნ 206338596
ტელ: 597098001
ელ-ფოსტა: gzajvaredini.21@gmail.com

თანამდებობა	ხელმოწერა	სახელი, გვარი	
დირექტორი		გ. მურაბიშვილი	
მასშტაბი	1:100	ფურცელი	2.2.2.3
თბილისი 2022	საფერდე ფრთის არმირება		

ᲗᲣᲜᲜᲔᲚᲘ ᲐᲠᲮᲘᲡ ᲒᲐᲛᲝᲕᲔᲚᲘ ᲐᲛᲝᲩᲐᲠᲘ ᲓᲘᲐᲛᲔᲢᲠᲘ Φ1000 ᲛᲜ

ᲙᲝᲠᲓᲘᲜᲐᲢᲘ ᲞᲚᲐᲜᲘ 3Ჯ 604+90.58

ᲐᲛᲓᲘᲡ ᲜᲐᲗᲚᲘᲡᲛᲝᲛᲪᲔᲚᲘ ᲒᲐᲛᲝᲕᲔᲚᲘ ᲓᲐᲚᲣᲒᲘᲡ ᲞᲚᲐᲜᲘ

მ 1 : 100

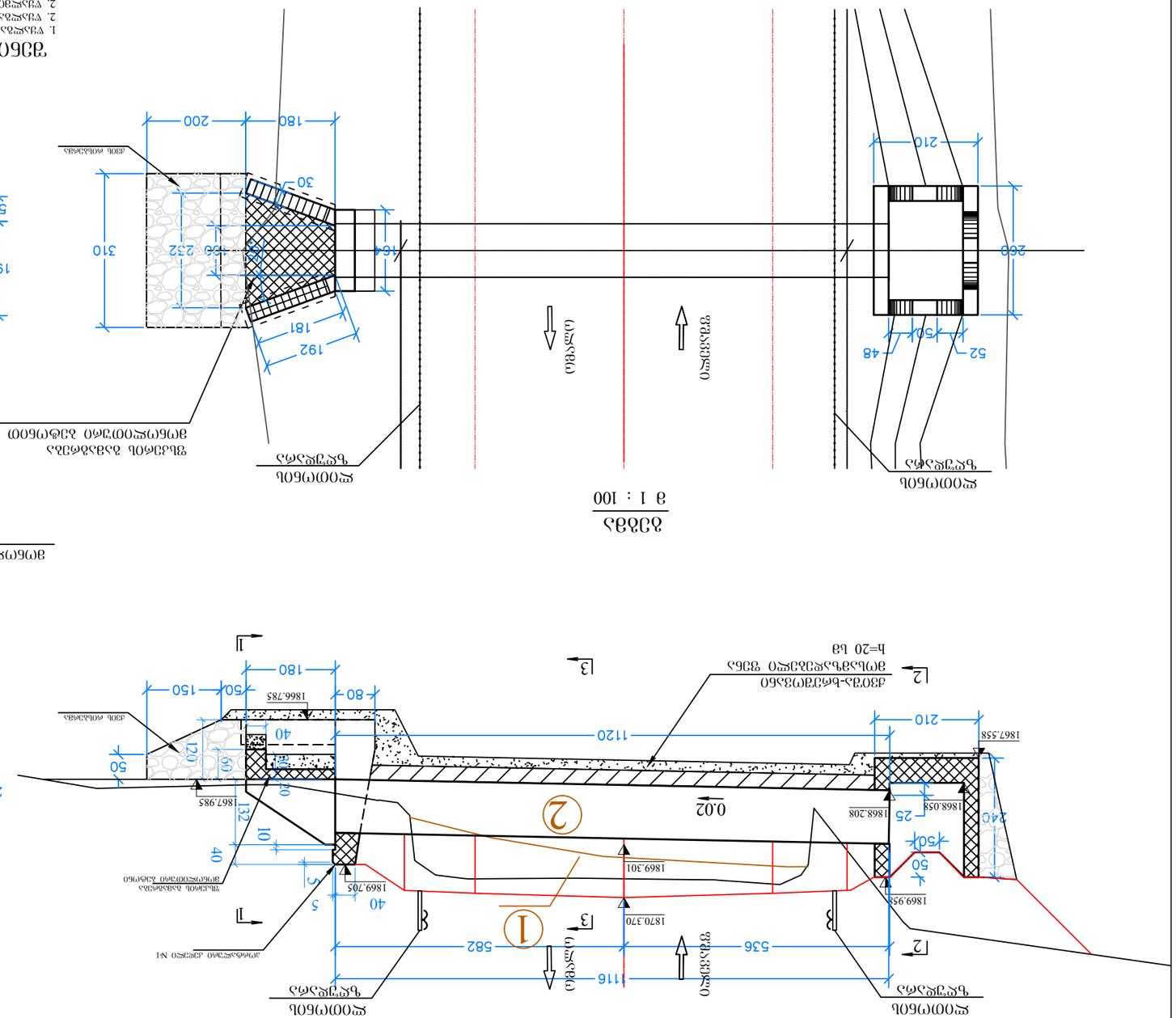

ᲐᲠᲮᲘᲡ ᲒᲐᲜᲐᲠᲗᲘ ᲞᲚᲐᲜᲘ

მ 1 : 100

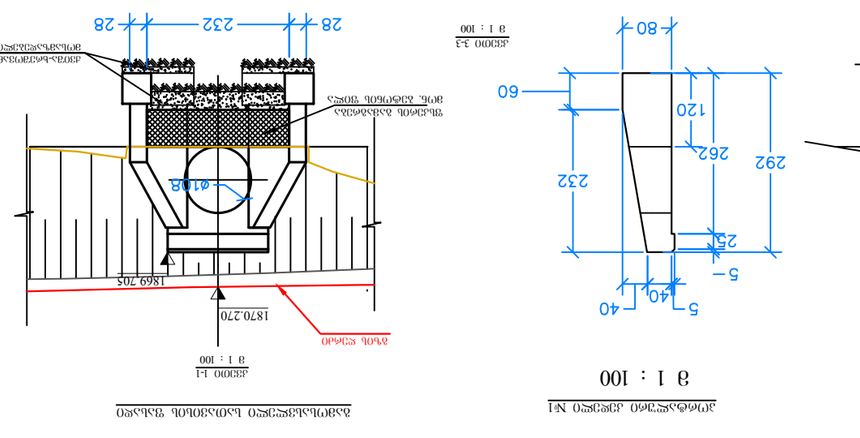

წყალმიმღები ჭის კონსტრუქცია

მ 1 : 50

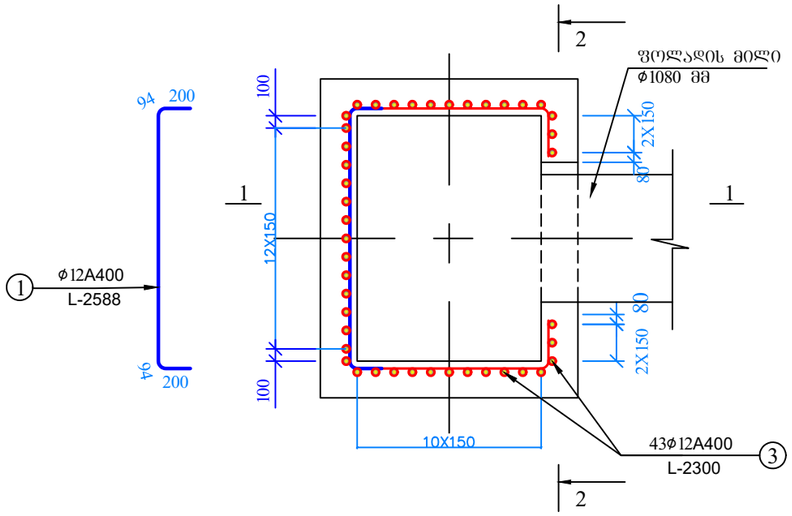

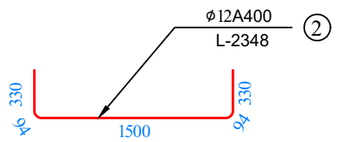

2-2

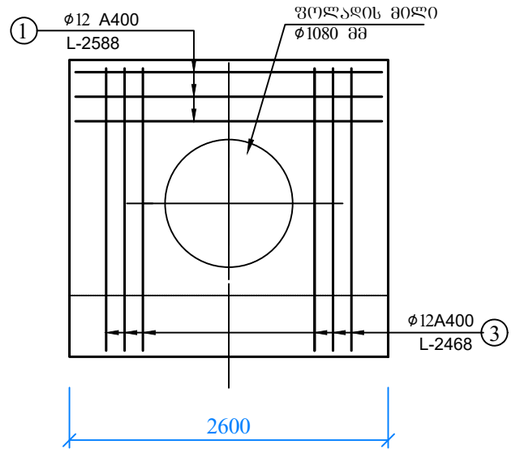

1-1

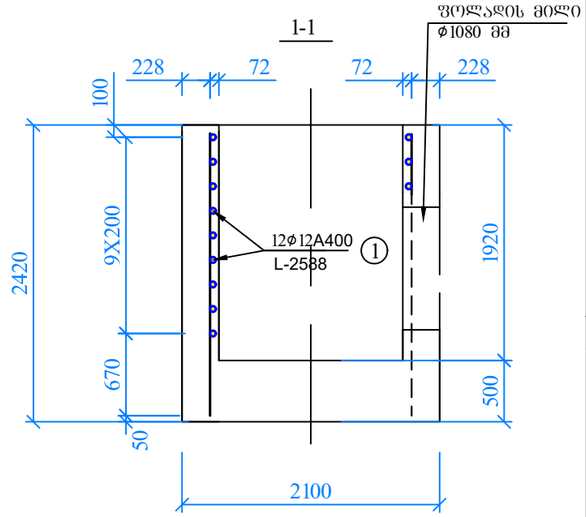

არმატურის სპეციფიკაცია							
პოზიცია №	ესკიზი	კლასი დიამეტრი მმ	სიგრძე მმ	რაოდენობა ც	საერთო სიგრძე მ	ერთ. წონა კგ	საერთო წონა კგ
1		Ø12 A400	2588	12	31.056	0.888	27.578
2		Ø12 A400	2348	18	42.264	0.888	37.530
3		Ø12 A400	2300	43	98.900	0.888	87.823
ჯამი					C 400		152.931
გადანაჭრელები და შედუღების ნაკერი					5%		7.647
სულ ჯამი					A 400		160.6
წყალმიმღები ჭის ბეტონი				m^3	B25 W6 F200		6.3

1. წყალმიმღები ჭის კონსტრუქცია მიღებულია B25 კლასის მონოლითური ბეტონისაგან.
2. წყალმიმღები ჭა არმირებულია A400 კლასის არმატურით, "ГОСТ 5781-75"-შესაბამისად.
3. წყალმიმღები ჭის, ბრუნტთან შეხებაში მყოფი, ზედაპირების შესაბოზი ჰიდროიზოლაციის მოწყობა ხდება ორი ფენა ბითუმის მასტიკით.
4. ნახაზზე ზომები მოცემულია სანტიმეტრებში, ხოლო ნიშნულები მეტრებში.

პირობითი აღნიშვნა:

შენიშვნები

დამკვეთი

საქართველოს რეგიონული განვითარებისა და ინფრასტრუქტურის სამინისტროს საქვეუწყებო დაწესებულება საქართველოს სააეტომობილო გზების დეპარტამენტი

პროექტის სახელწოდება

შიდასახელმწიფოებრივი მნიშვნელობის ფშაველი-აბანო-ომალოს სააეტომობილო გზაზე არსებული საგზაო მოძრაობის პირობების გაუმჯობესების მიზნით ჩასატარებელი სამშენებლო-სახარჯთაღრიცხვო და სატენდერო პროცედურების ჩატარებასთან დაკავშირებული ტექნიკური დოკუმენტაციის შედგენის მომსახურება

VIII ლოტი

შ.პ.ს "გზაჯვარედინი ოცდამეერთე"
ს/ნ 206338596
ტელ: 597098001
ელ-ფოსტა: gzajvaredini.21@gmail.com

თანამდებობა	ხელმოწერა	სახელი, გვარი	
დირექტორი		გ. მერაბიშვილი	
მასშტაბი	1:100	ფურცელი	2.2.3.2
თბილისი 2022	წყალმიმღები ჭის არმირება		

საფერდე ფრთის არმირება

მ 1:25

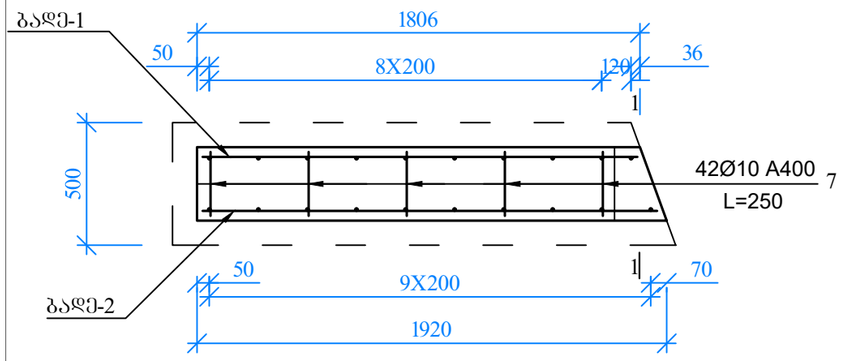

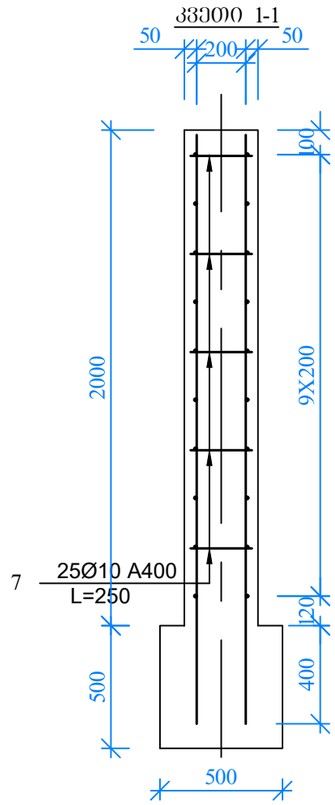

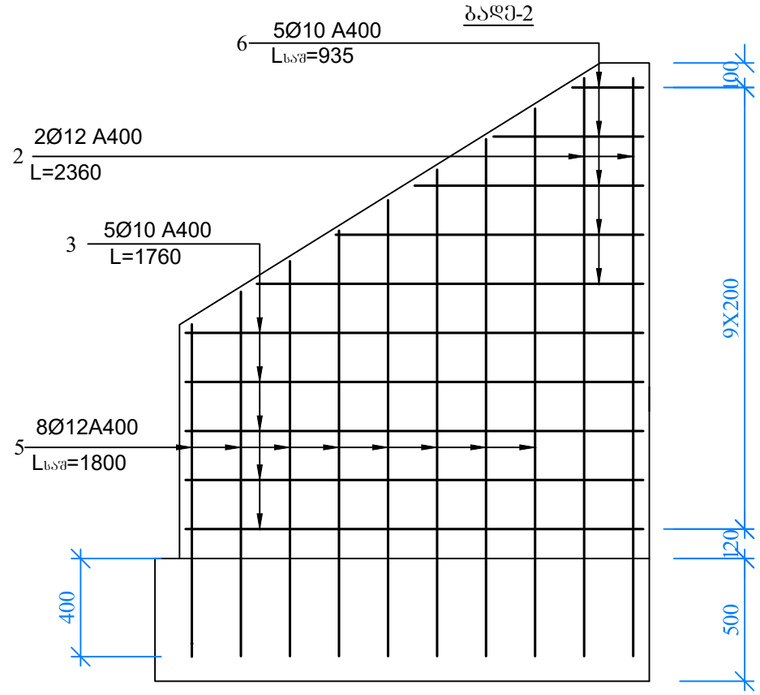

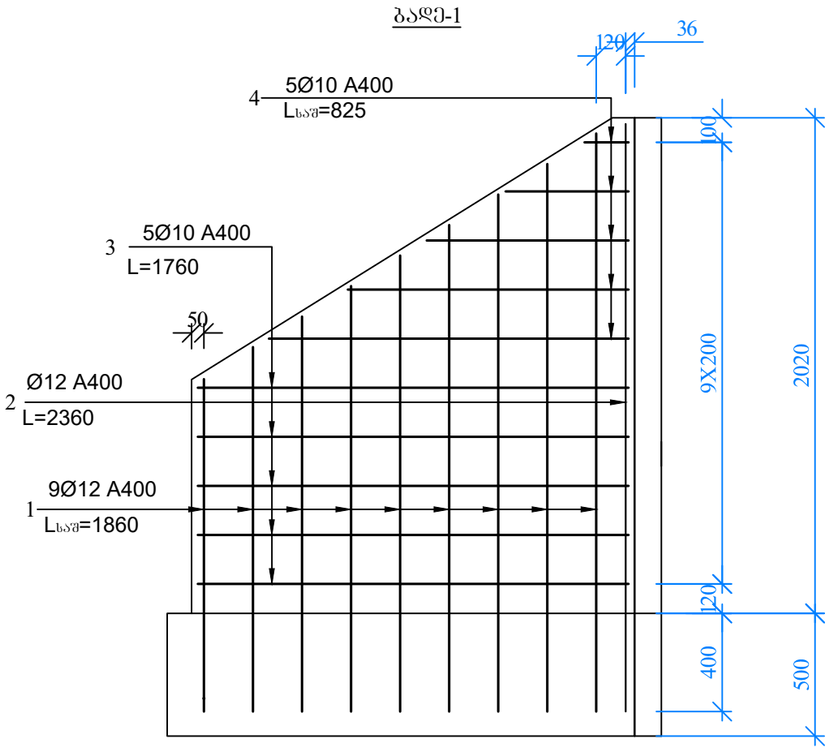

არმატურის სპეციფიკაცია ერთ საფერდე ფრთაზე

ბარეკა რაოდენობა	პოზიცია №	ესკიზი	დიამეტრი კლასი მმ	რაოდენობა ც		სიგრძე		ერთ. წონა კგ	საერთო წონა კგ
				მარკაზე	სულ	ერთ (მმ)	საერთო (მ)		
1	2	3	4	5	6	7	8	9	10
ბადე - 1 (1 ც)	1		Ø 12 A 400	9	9	1860	16.7	0.89	14.9
	2		Ø 12 A 400	1	1	2360	2.4	0.89	2.1
	3		Ø 10 A 400	5	5	1760	8.8	0.62	5.5
	4		Ø 10 A 400	5	5	825	4.1	0.62	2.6
ბადე - 2 (1 ც)	2		Ø 12 A 400	2	2	2360	4.7	0.89	4.2
	5		Ø 10 A 400	8	8	1800	14.4	0.89	12.8
	3		Ø 10 A 400	5	5	1760	8.8	0.62	5.5
	6		Ø 10 A 400	5	5	935	4.7	0.62	2.9
ბ.ღ.	7		Ø 10 A 400	-	25	250	6.3	0.62	3.9
ჯამი					A 400				54.3
გადანაჭრელები და შედუღების ნაკერი					5%				2.7
სულ ჯამი					A 400				57.0
წყალმიმღები ქის ბეტონი მ³					B25 W6 F200				1.44

პირობითი აღნიშვნა:

შენიშვნები

დამკვეთი

საქართველოს რეგიონული განვითარებისა და ინფრასტრუქტურის სამინისტროს საქვეუწყებო დაწესებულება საქართველოს საავტომობილო გზების დეპარტამენტი

პროექტის სახელწოდება

შიდასახელმწიფოებრივი მნიშვნელობის ფშაველი-აბანო-ომალოს საავტომობილო გზაზე არსებული საგზაო მოძრაობის პირობების გაუმჯობესების მიზნით ჩასატარებელი სამუშაოებისათვის საჭირო საპროექტო-სახარჯთაღრიცხვო და სატენდერო პროცედურების ჩატარებასთან დაკავშირებული ტექნიკური დოკუმენტაციის შედგენის მომსახურება

VIII ლოტი

შ.პ.ს "გზაჯვარედინი ოცდამეერთე"
ს/ნ 206338596
ტელ: 597098001
ელ-ფოსტა: gzajvaredini.21@gmail.com

თანამდებობა	ხელმოწერა	სახელი, გვარი	
დირექტორი		გ. მურაბიშვილი	
მასშტაბი	1:100	ფურცელი	2.2.3.3
თბილისი 2022	საფერდე ფრთის არმირება		

ГИДРОТЕХНИЧЕСКИЕ РЕШЕНИЯ ВЫРУСКИ ВОДЫ ø1080 ВЗ

ул 617+60

ПЛАН ГЕОМЕТРИЧЕСКИЙ РЕШЕНИЯ ВЫРУСКИ ВЗ

1 : 100

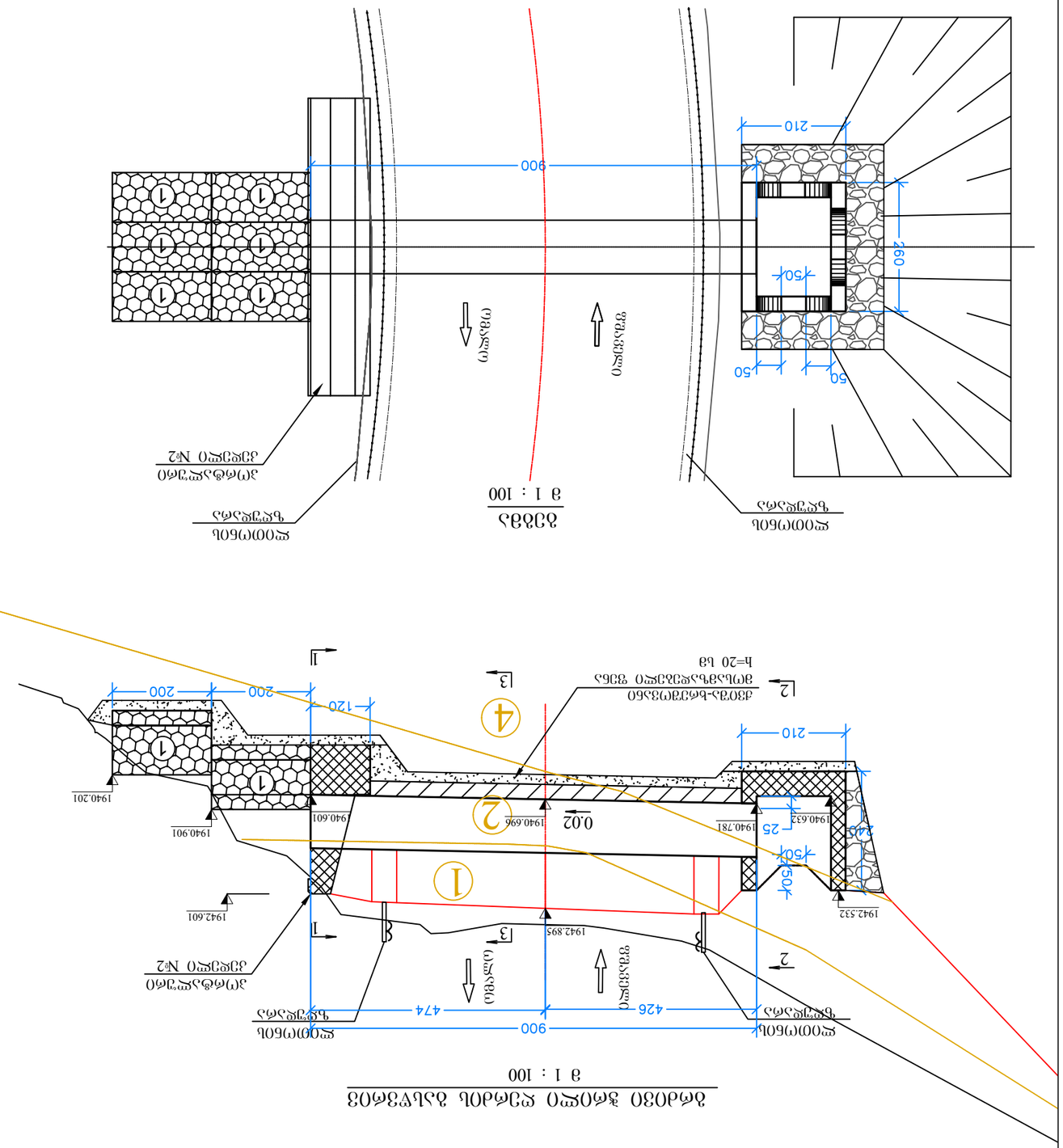

ЗЛЕВАЯ
1 : 100

ЗЛЕВАЯ ЗЕМЛЯНОЙ ВЫРУСК ВЫСЫПНОЙ ЗЛЕВАЯ
1 : 100

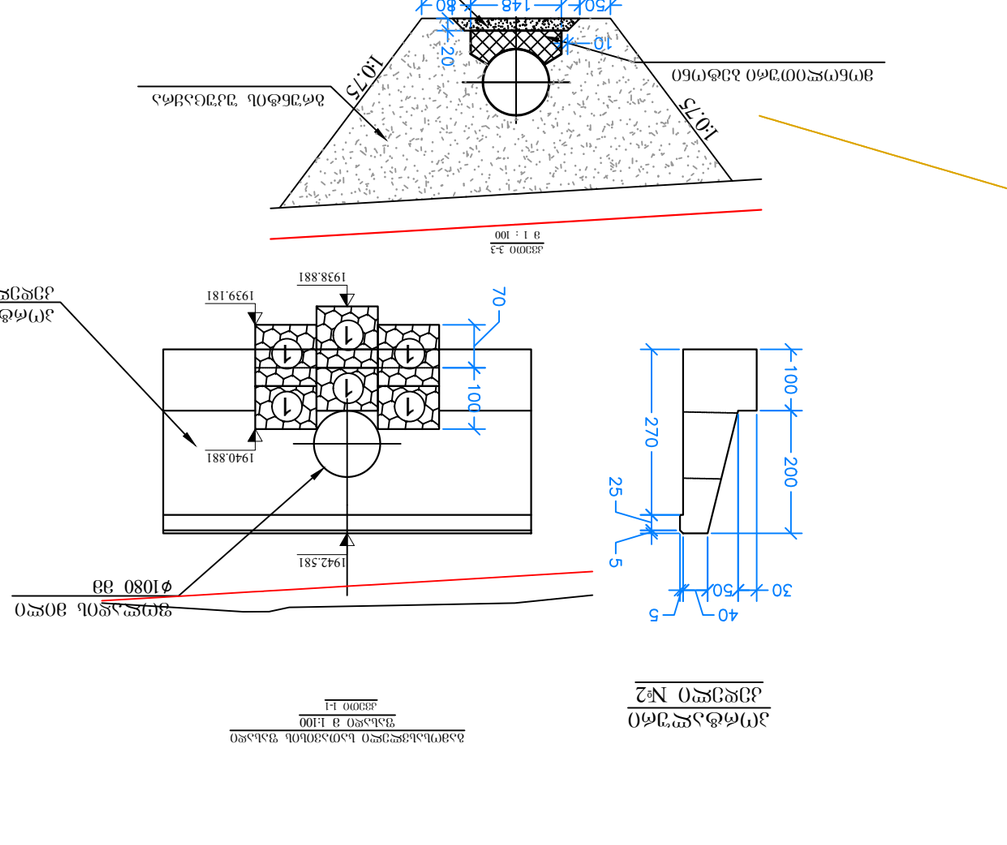

ЗЕЛЕЗОБЕТОН

1. ТЕХНЕЛЕЗЕНЕНО ЗОЛЕЛ БЕЛОЛЕЛЕЛЕЛЕЛ ЛЛЕЛЕЛЕЛЕЛЕЛЕЛ ЗОЛЕЛЕЛЕЛЕЛЕЛЕ

წყალმიმღები ჭის კონსტრუქცია

მ 1 : 50

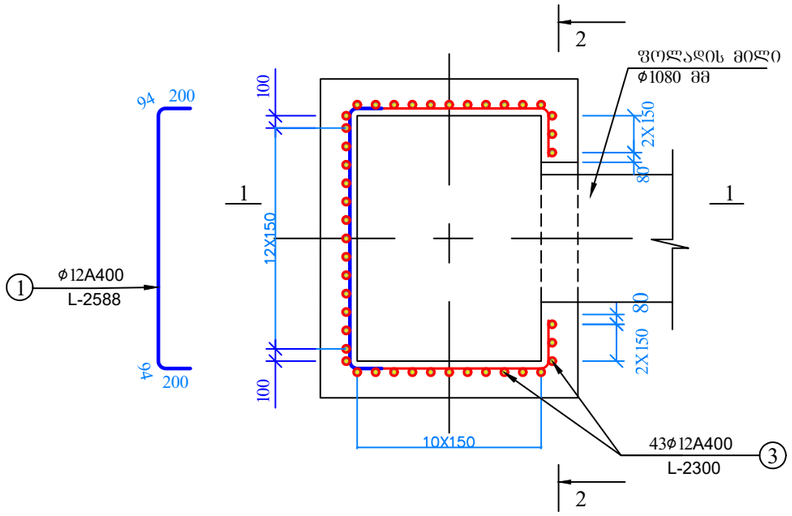

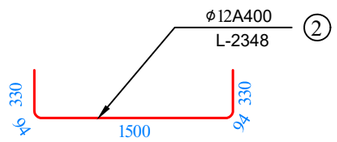

2-2

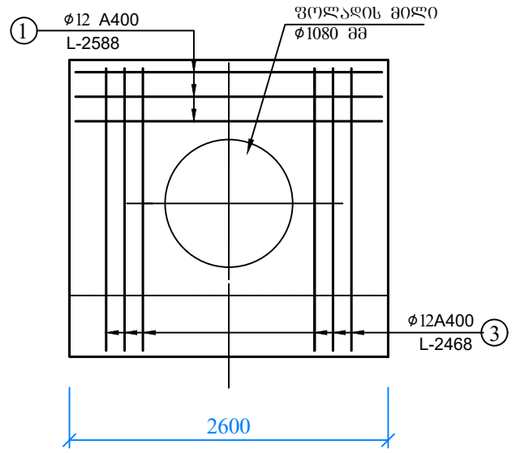

1-1

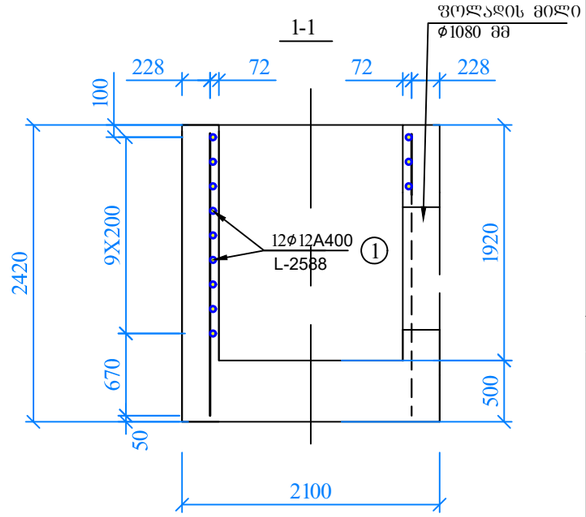

არმატურის სპეციფიკაცია							
პოზიცია №	ესკიზი	კლასი დიამეტრი მმ	სიგრძე მმ	რაოდენობა ც	საერთო სიგრძე მ	ერთ. წონა კგ	საერთო წონა კგ
1		Ø12 A400	2588	12	31.056	0.888	27.578
2		Ø12 A400	2348	18	42.264	0.888	37.530
3		Ø12 A400	2300	43	98.900	0.888	87.823
ჯამი					C 400		152.931
გადანაჭრელები და შედუღების ნაკერი					5%		7.647
სულ ჯამი					A 400		160.6
წყალმიმღები ჭის ბეტონი				m^3	B25 W6 F200		6.3

1. წყალმიმღები ჭის კონსტრუქცია მიღებულია B25 კლასის მონოლითური ბეტონისაგან.
2. წყალმიმღები ჭა არმირებულია A400 კლასის არმატურით, "ГОСТ 5781-75"-შესაბამისად.
3. წყალმიმღები ჭის, ბრუნტთან შეხებაში მყოფი, ზედაპირების შესაბოზი ჰიდროიზოლაციის მოწყობა ხდება ორი ფენა ბითუმის მასტიკით.
4. ნახაზზე ზომები მოცემულია სანტიმეტრებში, ხოლო ნიშნულები მეტრებში.

პირობითი აღნიშვნა:

შენიშვნები

დამკვეთი

საქართველოს რეგიონული განვითარებისა და ინფრასტრუქტურის სამინისტროს საქვეუწყებო დაწესებულება საქართველოს სააეროპორტო გზების დეპარტამენტი

პროექტის სახელწოდება

შიდასახელმწიფოებრივი მნიშვნელობის ფშაველი-აბანო-ომალოს საავტომობილო გზაზე არსებული საგზაო მოძრაობის პირობების გაუმჯობესების მიზნით ჩასატარებელი სამშენებლო-სახარჯთაღრიცხვო და სატენდერო პროცედურების ჩატარებასთან დაკავშირებული ტექნიკური დოკუმენტაციის შედგენის მომსახურება

I ეტაპი

შ.პ.ს "გზაჯვარედინი ოცდამეერთე"
ს/ნ 206338596
ტელ: 597098001
ელ-ფოსტა: gzajvaredini.21@gmail.com

თანამდებობა	ხელმოწერა	სახელი, გვარი	
დირექტორი		გ. მერაბიშვილი	
მასშტაბი	1:100	ფურცელი	2.2.4.2
თბილისი 2022	წყალმიმღები ჭის არმირება		

ГИДРОТЕХНИЧЕСКИЕ СООРУЖЕНИЯ ВЫСОКОГОРНОГО ВОДОСБРОСА ⌀1080 мм

Км 620+85.37

ЗАМЕЧАНИЯ ПРИМЕНЯЕМЫЕ ПРИ ПРОЕКТИРОВАНИИ

1. ГИДРОИЗОЛЯЦИЯ ВОДОСБРОСА ДЛИНЫ ВОДОСБРОСА ВЫПОЛНЕНА ИЗ ПОЛИМЕРНОЙ ГИДРОИЗОЛЯЦИОННОЙ МЕМБРАНЫ B22.5 W6 F200;
2. ГИДРОИЗОЛЯЦИЯ ВОДОСБРОСА ВЫПОЛНЕНА ВЫСОТОЙ 1080 ММ ДЛЯ ВОДОСБРОСА ВЫПОЛНЕНА ИЗ ЛИСТОВОЙ СТАЛИ ТОЛЩИНОЙ 4,5 ММ;
2. ГИДРОИЗОЛЯЦИЯ ВЫПОЛНЕНА ПОД ДОПОЛНИТЕЛЬНЫЙ ЗАЩИТНЫЙ ЖЕЛЕЗОБЕТОННЫЙ ПОЛ ИЗ БЕТОНА СТЕНОВОГО ВОДОСБРОСА ДЛИНОЙ ЧЕТЫРЕ МЕТРА;
3. ГИДРОИЗОЛЯЦИЯ ВЫПОЛНЕНА ДЛЯ ВЫПОЛНЕНИЯ ВОДОСБРОСА ВЫСОТОЙ 3,16 ВЫСОТОЙ ЧЕТЫРЕ МЕТРА;
4. ВЫСОТА ЧЕТВЕРТОЙ ГИДРОИЗОЛЯЦИОННОЙ ВЫСОТЫ ВОДОСБРОСА ВЫПОЛНЕНА ДО ВЫСОТЫ ГОРИЗОНТАЛЬНОЙ ПЛОЩАДКИ.

ГИДРОТЕХНИЧЕСКИЕ СООРУЖЕНИЯ ВЫСОКОГОРНОГО ВОДОСБРОСА	ГИДРОТЕХНИЧЕСКИЕ	ВЫПОЛНЕНО ВЫСОКОГОРНОЕ ГИДРОТЕХНИЧЕСКИЕ СООРУЖЕНИЯ ВЫСОКОГОРНОГО ВОДОСБРОСА ⌀1080 мм	ГИДРОИЗОЛЯЦИЯ ВЫСОКОГОРНОГО ВОДОСБРОСА ⌀1080 мм

ГИДРОИЗОЛЯЦИЯ ВЫСОКОГОРНОГО ВОДОСБРОСА ⌀1080 мм

ГИДРОИЗОЛЯЦИЯ ВЫСОКОГОРНОГО ВОДОСБРОСА ⌀1080 мм

ГИДРОИЗОЛЯЦИЯ ВЫСОКОГОРНОГО ВОДОСБРОСА ⌀1080 мм

ГИДРОИЗОЛЯЦИЯ ВЫСОКОГОРНОГО ВОДОСБРОСА ⌀1080 мм

ОО "Водхозгидромеханизация"
ОГРН 2063385960
597098001
gzajyaredini.21@gmail.com

Выполнил	Бычкова		
Проверил	Дзуев		
Гл.специалист			
Гл.инженер проекта			
Нач.отдела			
Нач.лаборатории			

Типовые гидротехнические сооружения высокогорного водосброса
Гидроизоляция высокогорного водосброса
Гидроизоляция высокогорного водосброса
Гидроизоляция высокогорного водосброса

Масштаб	1:100	Стадия	2.2.5.1
Дата	2022	Шифр ГИС-ВОДОСБРОС	ф1 0 80 38

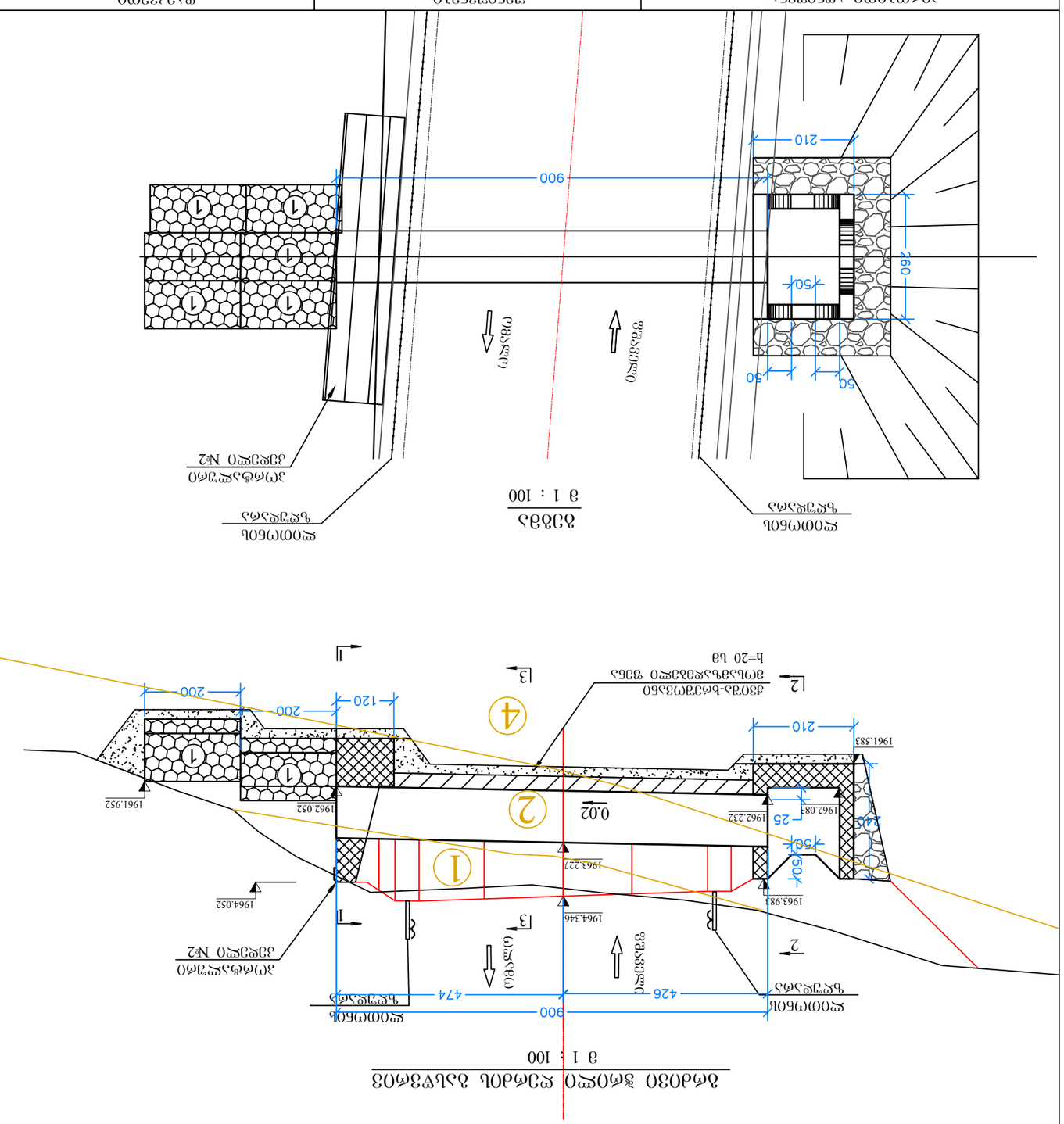
Гидроизоляция высокогорного водосброса ⌀1080 мм
Масштаб 1 : 100
Гидроизоляция высокогорного водосброса ⌀1080 мм
Гидроизоляция высокогорного водосброса ⌀1080 мм
Гидроизоляция высокогорного водосброса ⌀1080 мм

წყალმიმღები ჭის კონსტრუქცია

მ 1 : 50

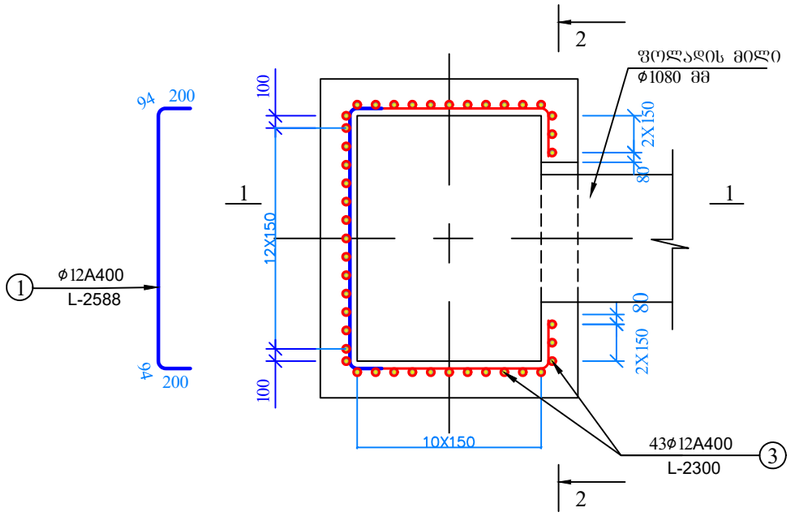

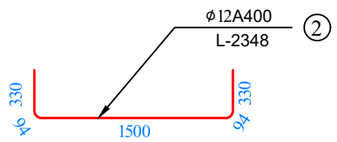

2-2

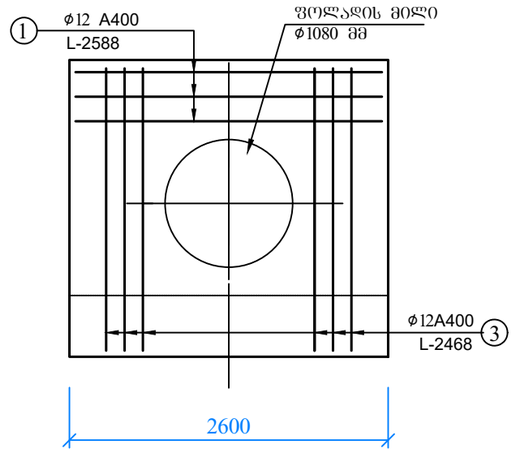

1-1

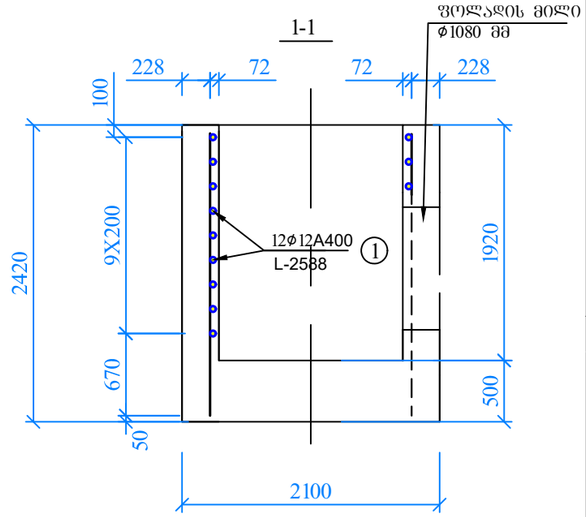

არმატურის სპეციფიკაცია							
პოზიცია №	ესკიზი	კლასი დიამეტრი მმ	სიგრძე მმ	რაოდენობა ც	საერთო სიგრძე მ	ერთ. წონა კგ	საერთო წონა კგ
1		Ø12 A400	2588	12	31.056	0.888	27.578
2		Ø12 A400	2348	18	42.264	0.888	37.530
3		Ø12 A400	2300	43	98.900	0.888	87.823
ჯამი					C 400		152.931
გადანაჭრელები და შედუღების ნაკერი					5%		7.647
სულ ჯამი					A 400		160.6
წყალმიმღები ჭის ბეტონი				m^3	B25 W6 F200		6.3

1. წყალმიმღები ჭის კონსტრუქცია მიღებულია B25 კლასის მონოლითური ბეტონისაგან.
2. წყალმიმღები ჭა არმირებულია A400 კლასის არმატურით, "ГОСТ 5781-75"-შესაბამისად.
3. წყალმიმღები ჭის, გრუნტთან შეხებაში მყოფი, ზედაპირების შესაბოზი ჰიდროიზოლაციის მოწყობა ხდება ორი ფენა ბითუმის მასტიკით.
4. ნახაზზე ზომები მოცემულია სანტიმეტრებში, ხოლო ნიშნულები მეტრებში.

პირობითი აღნიშვნა:

შენიშვნები

დამკვეთი

საქართველოს რეგიონული განვითარებისა და ინფრასტრუქტურის სამინისტროს საქვეუწყებო დაწესებულება საქართველოს სააეროპორტო გზების დეპარტამენტი

პროექტის სახელწოდება

შიდასახელმწიფოებრივი მნიშვნელობის ფშაველი-აბანო-ომალოს საავტომობილო გზაზე არსებული საგზაო მოძრაობის პირობების გაუმჯობესების მიზნით ჩასატარებელი სამშენებლისათვის საჭირო საპროექტო-სახარჯთაღრიცხვო და სატენდერო პროცედურების ჩატარებასთან დაკავშირებული ტექნიკური დოკუმენტაციის შედგენის მომსახურება

I ეტაპი

შ.პ.ს "გზაჯვარედინი ოცდამეერთე"
ს/ნ 206338596
ტელ: 597098001
ელ-ფოსტა: gzajvaredini.21@gmail.com

თანამდებობა	ხელმოწერა	სახელი, გვარი	
დირექტორი		გ. მერაბიშვილი	
მასშტაბი	1:100	ფურცელი	2.2.5.2
თბილისი 2022	წყალმიმღები ჭის არმირება		

ЗГОРТАЮЧА ТРУБА З ВИЗНАЧЕНИМ ОТВОРОМ ϕ1080 ММ

ПЛАН ЗАГОРОЖІ ЗРУБАМИ ВЕРХНЬОГО БІЄФУ
1 : 100

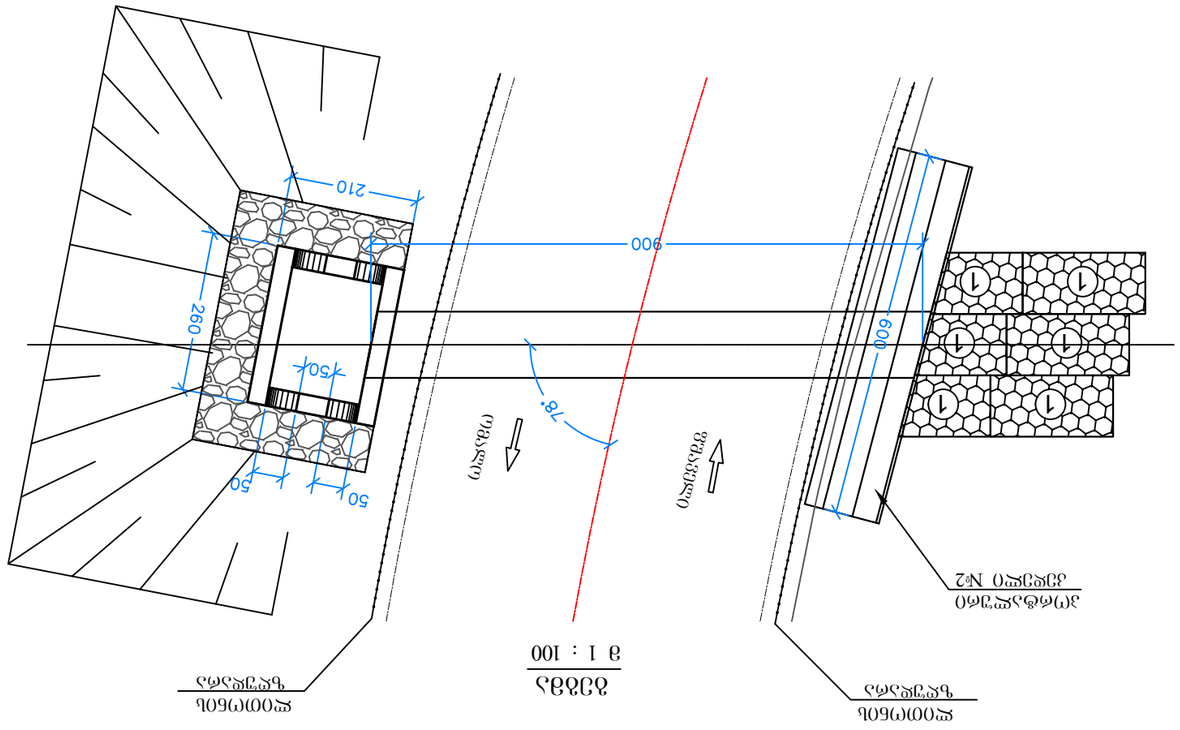

Вхідний оголовок
1 : 100

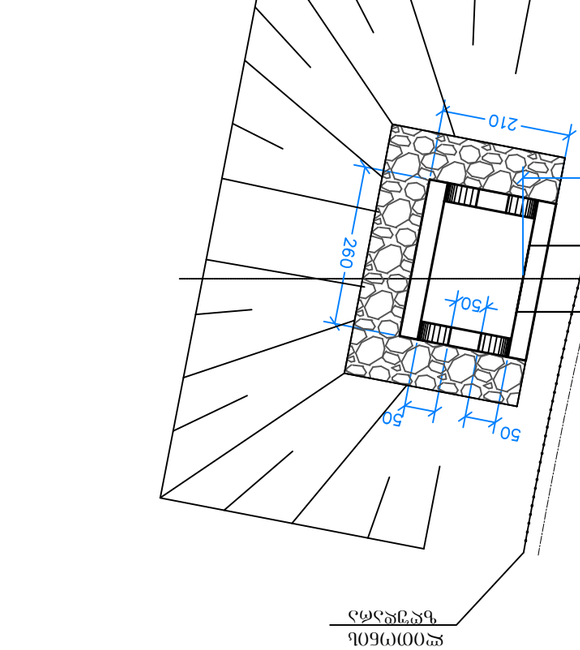

ПЛАН ЗАГОРОЖІ ЗРУБАМИ ВЕРХНЬОГО БІЄФУ
1 : 100

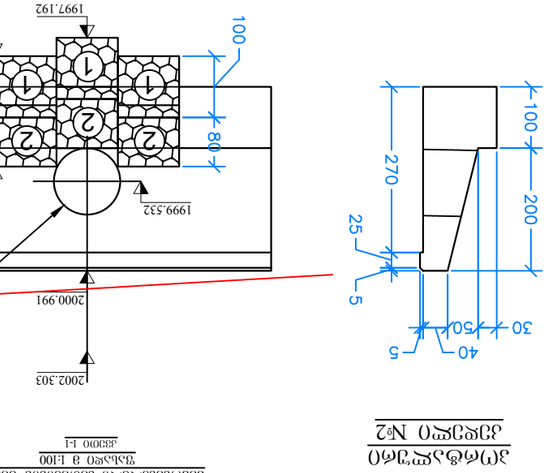

Згорнута труба ϕ1080 мм

Дренажна призма
1:100

Дренажна призма
1:100

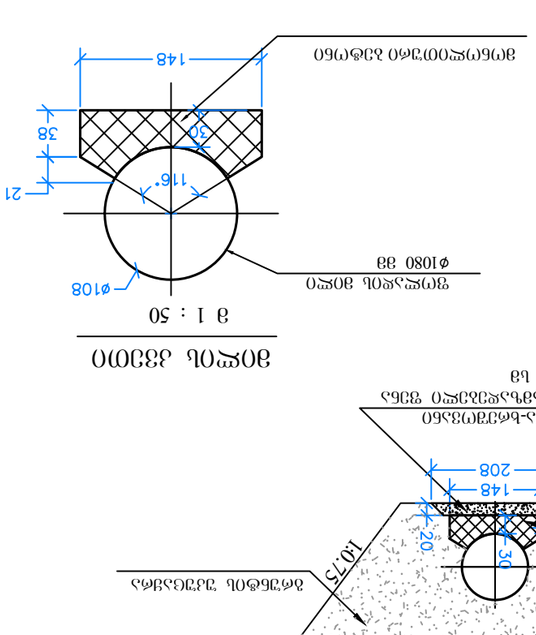

Згорнута труба ϕ1080 мм

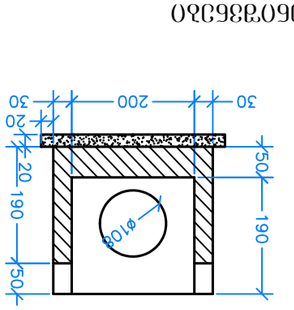

Дренажна призма
1 : 50

ЗГОРТАЮЧА ТРУБА

1. Труба виготовлена згідно дійсного ДСТУ 8822:2018 «Гофровані сталеві труби. Технічні умови».
2. Труба виготовлена з сталі марки 09Г2С, ГОСТ 19281-73 «Прокат сталевий низьколегований. Технічні умови».
3. Гофровані труби №2 гофрованої сталевої плоскої 5.14 ГОСТ 30245-94.
4. Бетонна суміш марки М200 ГОСТ 26633-85 «Бетони важкі. Технічні умови».

Дорожньо-будівельна техніка з h=20 Ш	Дренажна призма 1:100	Згорнута труба ϕ1080 мм	Дренажна призма 1:100
Дорожньо-будівельна техніка з h=20 Ш	Дренажна призма 1:100	Згорнута труба ϕ1080 мм	Дренажна призма 1:100

Змінив	Кількість	Аркуш	Документ
Розробив	Перевірив	Н.контр.	Затвердив

წყალმიმღები ჭის კონსტრუქცია

მ 1 : 50

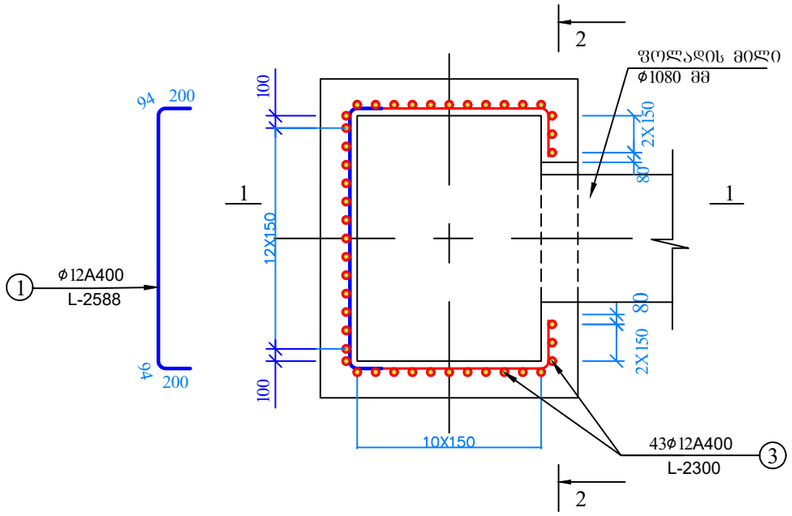

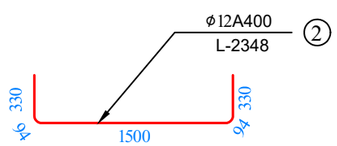

2-2

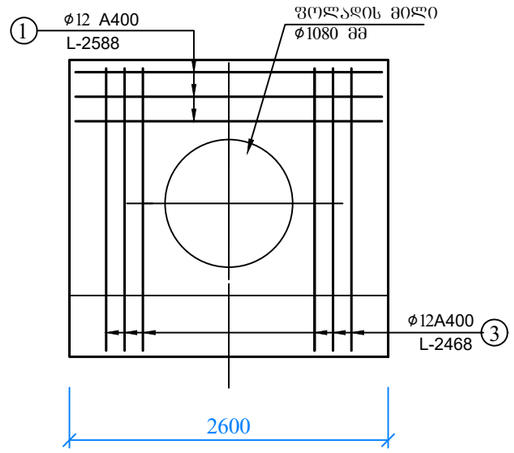

1-1

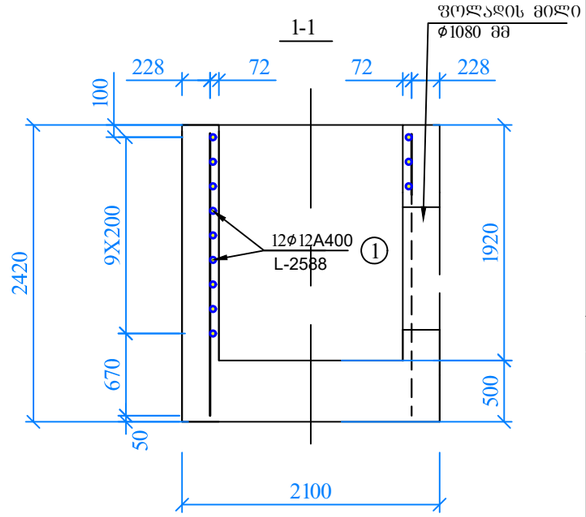

არმატურის სპეციფიკაცია							
პოზიცია №	ესკიზი	კლასი დიამეტრი მმ	სიგრძე მმ	რაოდენობა ც	საერთო სიგრძე მ	ერთ. წონა კგ	საერთო წონა კგ
1		Ø12 A400	2588	12	31.056	0.888	27.578
2		Ø12 A400	2348	18	42.264	0.888	37.530
3		Ø12 A400	2300	43	98.900	0.888	87.823
ჯამი					C 400		152.931
გადანაჭრელები და შედუღების ნაკერი					5%		7.647
სულ ჯამი					A 400		160.6
წყალმიმღები ჭის ბეტონი				m^3	B25 W6 F200		6.3

1. წყალმიმღები ჭის კონსტრუქცია მიღებულია B25 კლასის მონოლითური ბეტონისაგან.
2. წყალმიმღები ჭა არმირებულია A400 კლასის არმატურით, "ГОСТ 5781-75"-შესაბამისად.
3. წყალმიმღები ჭის, ბრუნტთან შეხებაში მყოფი, ზედაპირების შესაბოზი ჰიდროიზოლაციის მოწყობა ხდება ორი ფენა ბითუმის მასტიკით.
4. ნახაზზე ზომები მოცემულია სანტიმეტრებში, ხოლო ნიშნულები მეტრებში.

პირობითი აღნიშვნა:

შენიშვნები

დამკვეთი

საქართველოს რეგიონული განვითარებისა და ინფრასტრუქტურის სამინისტროს საქვეუწყებო დაწესებულება საქართველოს საავტომობილო გზების დეპარტამენტი

პროექტის სახელწოდება

შიდასახელმწიფოებრივი მნიშვნელობის ფშაველი-აბანო-ომალოს საავტომობილო გზაზე არსებული საგზაო მოძრაობის პირობების გაუმჯობესების მიზნით ჩასატარებელი სამშენებლოებისათვის საჭირო საპროექტო-სახარჯთაღრიცხვო და სატენდერო პროცედურების ჩატარებასთან დაკავშირებული ტექნიკური დოკუმენტაციის შედგენის მომსახურება

I ეტაპი

შ.პ.ს "გზაჯვარედინი ოცდამეერთე"
ს/ნ 206338596
ტელ: 597098001
ელ-ფოსტა: gzajvaredini.21@gmail.com

თანამდებობა	ხელმოწერა	სახელი, გვარი	
დირექტორი		გ. მერაბიშვილი	
მასშტაბი	1:100	ფურცელი	2.2.6.2
თბილისი 2022	წყალმიმღები ჭის არმირება		

ГИДРОТЕХНИЧЕСКИЕ СООРУЖЕНИЯ ВЫСОТНОЙ ПЛОТИНЫ ø1080 мм

ул 630+60

ПЛАН ЗАЩИТНОГО ЕГЛАДЬЯ ВЫСЕЛЕНИЯ

1 : 100

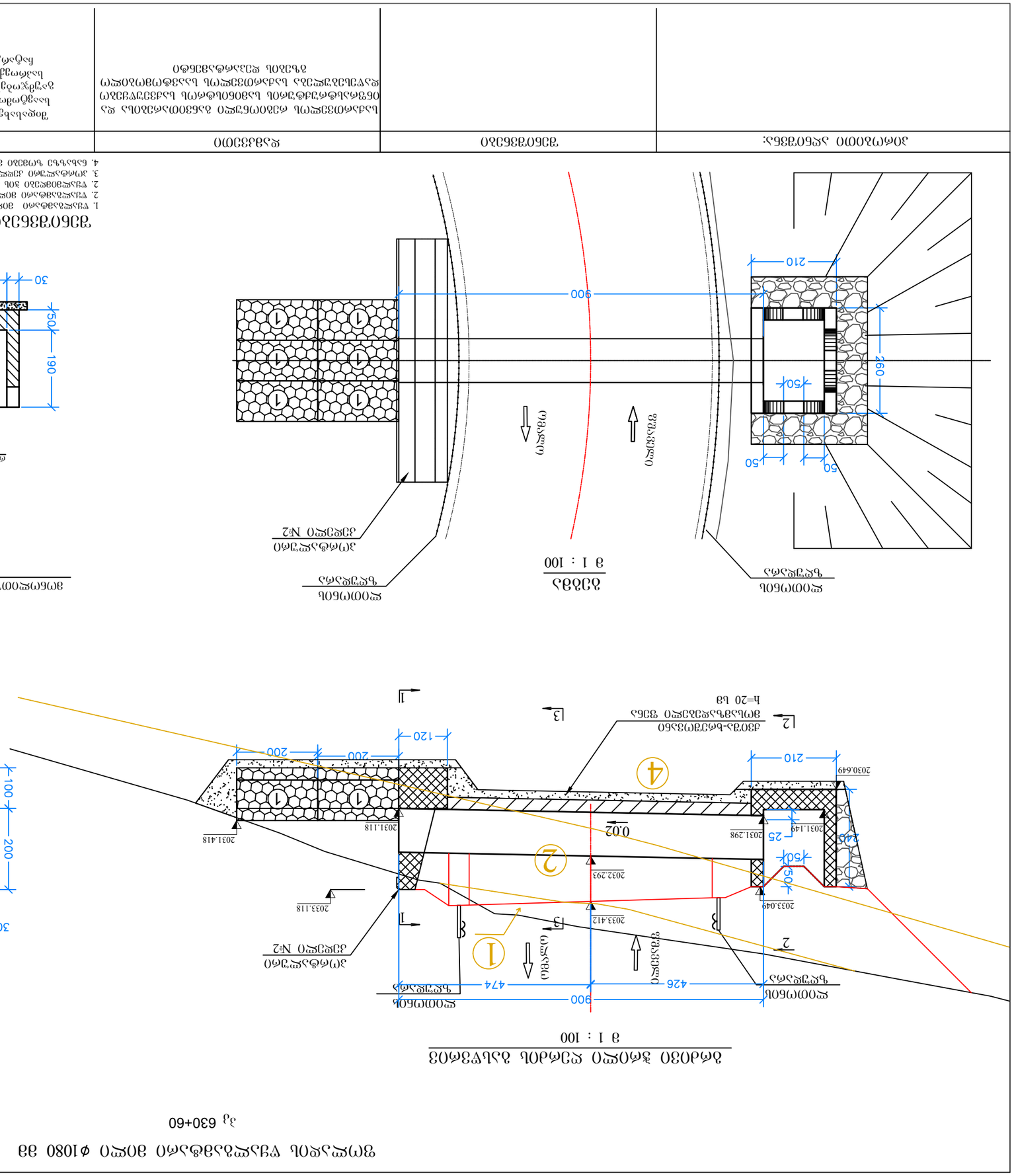
Водосброс №2
Гребень
Откос
Ж00М960Ь
Ж00М960Ь
Ж00М960Ь

წყალმიმღები ჭის კონსტრუქცია

მ 1 : 50

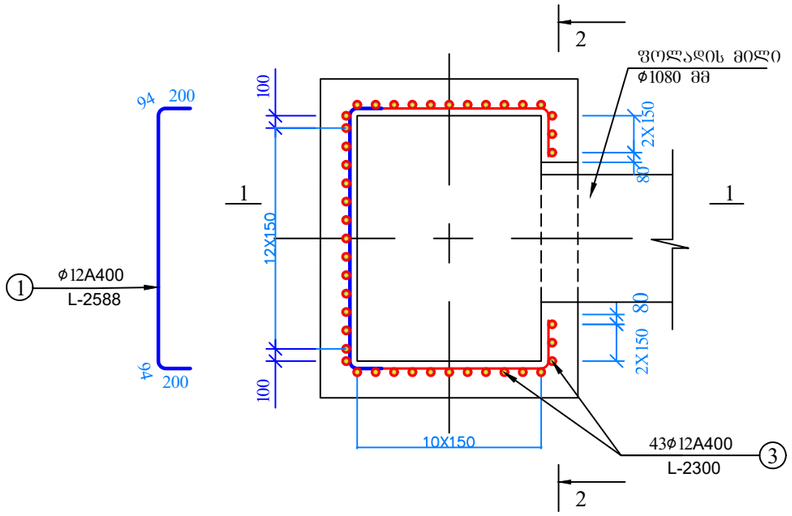

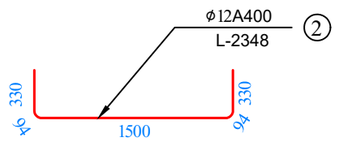

2-2

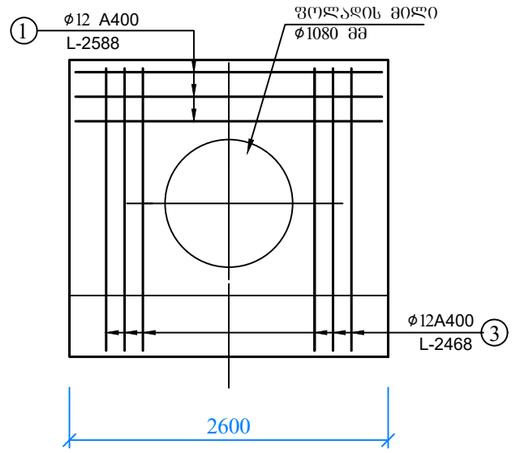

1-1

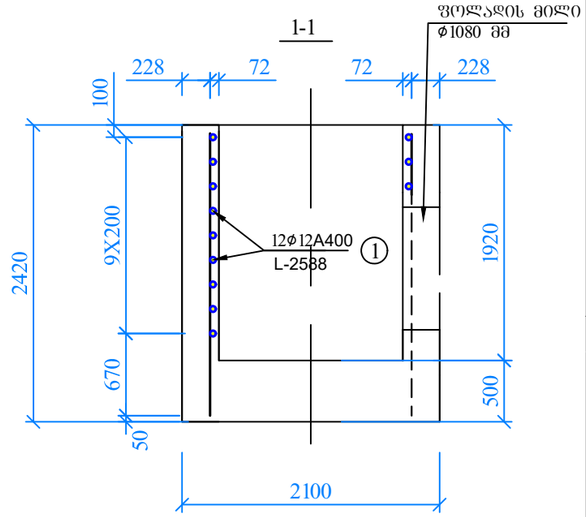

არმატურის სპეციფიკაცია							
პოზიცია №	ესკიზი	კლასი დიამეტრი მმ	სიგრძე მმ	რაოდენობა ც	საერთო სიგრძე მ	ერთ. წონა კგ	საერთო წონა კგ
1		Ø12 A400	2588	12	31.056	0.888	27.578
2		Ø12 A400	2348	18	42.264	0.888	37.530
3		Ø12 A400	2300	43	98.900	0.888	87.823
ჯამი					C 400		152.931
გადანაჭრელები და შედუღების ნაკერი					5%		7.647
სულ ჯამი					A 400		160.6
წყალმიმღები ჭის ბეტონი				m^3	B25 W6 F200		6.3

1. წყალმიმღები ჭის კონსტრუქცია მიღებულია B25 კლასის მონოლითური ბეტონისაგან.
2. წყალმიმღები ჭა არმირებულია A400 კლასის არმატურით, "ГОСТ 5781-75"-შესაბამისად.
3. წყალმიმღები ჭის, ბრუნტთან შეხებაში მყოფი, ზედაპირების შესაბოზი ჰიდროიზოლაციის მოწყობა ხდება ორი ფენა ბითუმის მასტიკით.
4. ნახაზზე ზომები მოცემულია სანტიმეტრებში, ხოლო ნიშნულები მეტრებში.

პირობითი აღნიშვნა:

შენიშვნები

დამკვეთი

საქართველოს რეგიონული განვითარებისა და ინფრასტრუქტურის სამინისტროს საქვეუწყებო დაწესებულება საქართველოს სააეროპორტო გზების დეპარტამენტი

პროექტის სახელწოდება

შიდასახელმწიფოებრივი მნიშვნელობის ფშაველი-აბანო-ომალოს საავტომობილო გზაზე არსებული საგზაო მოძრაობის პირობების გაუმჯობესების მიზნით ჩასატარებელი სამშენებლო-სახარჯთაღრიცხვო და სატენდერო პროცედურების ჩატარებასთან დაკავშირებული ტექნიკური დოკუმენტაციის შედგენის მომსახურება

I ეტაპი

შ.პ.ს "გზაჯვარედინი ოცდამეერთე"
ს/ნ 206338596
ტელ: 597098001
ელ-ფოსტა: gzajvaredini.21@gmail.com

თანამდებობა	ხელმოწერა	სახელი, გვარი	
დირექტორი		გ. მერაბიშვილი	
მასშტაბი	1:100	ფურცელი	2.2.7.2
თბილისი 2022		წყალმიმღები ჭის არმირება	

ლითონის წყალგამტარი
მილი Ø 630 მმ. პკ 593+73.00

მილის გრძივი ჭრილი ღერძზე

მ 1:100

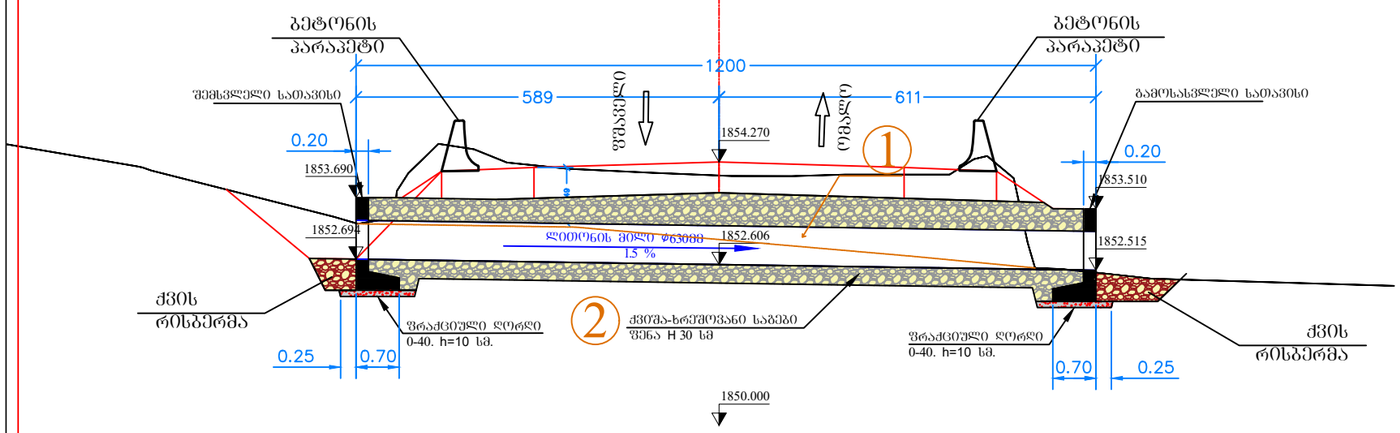

გეგმა

მ 1 : 100

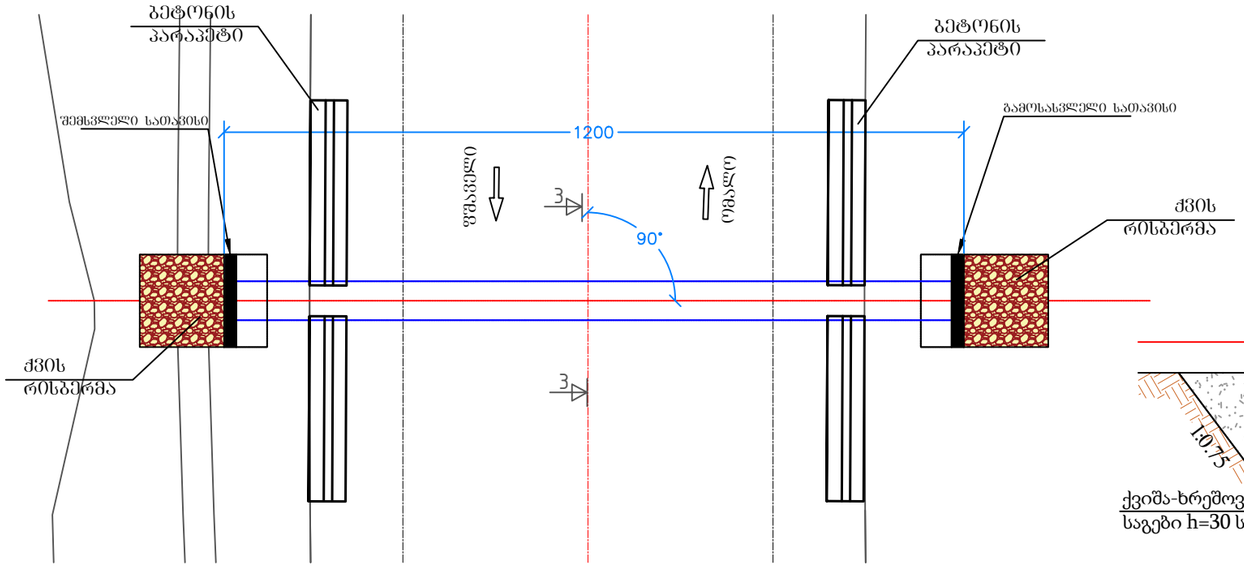

რკბეტონის სათავისი
Φ630 მმ დიამეტრის ლითონის მილებისთვის
მ. 1:50

კვეთი 1-1

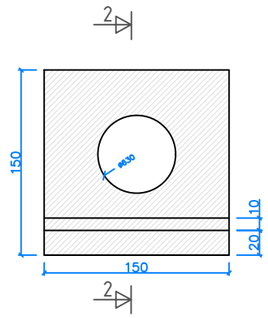

კვეთი 2-2

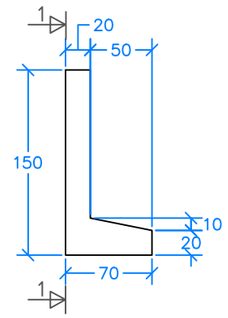

კვეთი 1-1

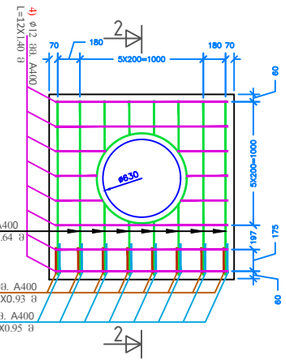

კვეთი 2-2

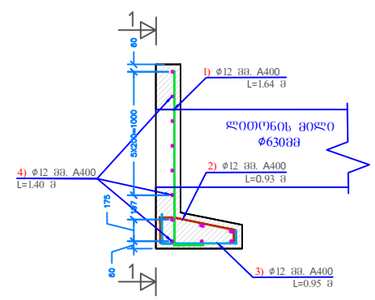

კვეთი 3-3
მ 1:50

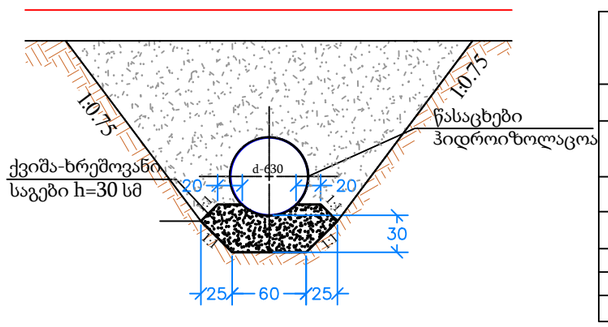

რ/ბეტონის სათავისის სპეციფიკაცია

პოზიცია	ესკიზი	კვეთი მმ	სიგრძე მ	რაოდენობა ც	საერთო სიგრძე მ	ერთი გრძ.მ. წონა კგ	საერთო წონა კგ
1	240 1400	Ø12A400	1.64	8	13.12	0.888	11.65
2	100 510 210 110	Ø12A400	0.93	8	7.44	0.888	6.61
3	240 600 110	Ø12A400	0.95	8	7.60	0.888	6.75
4	1400	Ø12A400	1.40	12	16.80	0.888	14.92
სულ არმატურა Φ 12 A400 კგ							39.92
გადანაჯერები და შესაკრავი მავთული 5%							2.00
ბეტონი B25 F200 W6 მ³							1,16

პირობითი აღნიშვნა:	შენიშვნები	დამკვეთი	პროექტის სახელწოდება
		საქართველოს რეგიონული განვითარებისა და ინფრასტრუქტურის სამინისტროს საქვეუწყებო დაწესებულება საქართველოს საავტომობილო გზების დეპარტამენტი	შიდასახელმწიფოებრივი მნიშვნელობის ფშაველი-აბანო-ომალოს საავტომობილო გზაზე არსებული საგზაო მოძრაობის პირობების გაუმჯობესების მიზნით ჩასატარებელი სამუშაოებისათვის საჭირო საპროექტო-სახარჯთაღრიცხვო და სატენდერო პროცედურების ჩატარებასთან დაკავშირებული ტექნიკური დოკუმენტაციის შედგენის მომსახურება I ლოტი

შ.პ.ს "გზაჯვარედინი ოცდამეერთე"
ს/ნ 206338596
ტელ: 597098001
ელ-ფოსტა: gzajvaredini.21@gmail.com

თანამდებობა	ხელმოწერა	სახელი, გვარი	
დირექტორი		გმირაბიშვილი	
მასშტაბი	1:100	ფურცელი	2.3.1
თბილისი 2022			

ლითონის წყალგამტარი
მილი Ø 630 მმ. პკ596+68.53

მილის გრძივი ჭრილი ღერძზე

მ 1:100

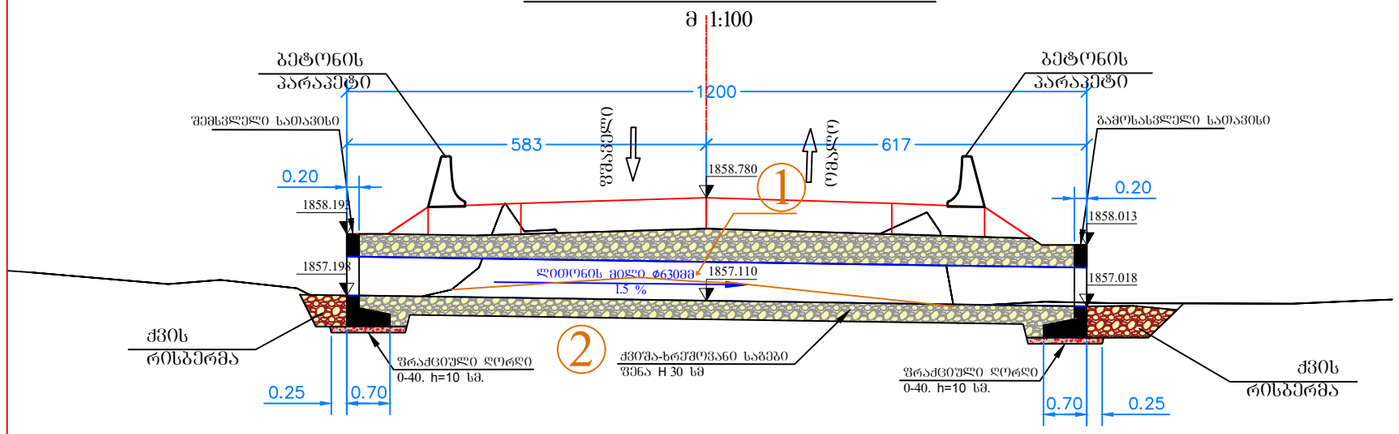

გეგმა

მ 1 : 100

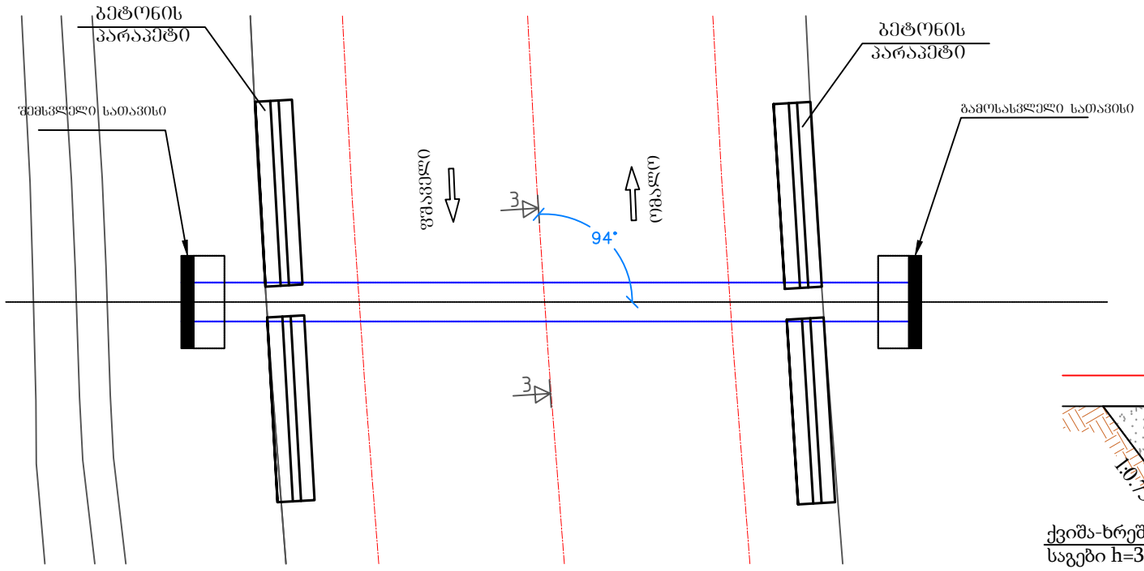

რკბეტონის სათავისი
ф630 მმ დიამეტრის ლითონის მილებისთვის
მ. 1:50

კვეთი 1-1

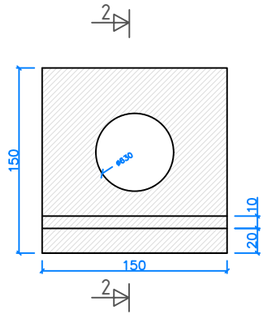

კვეთი 2-2

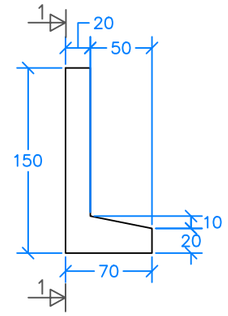

კვეთი 1-1

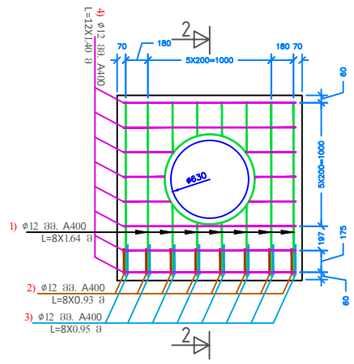

კვეთი 2-2

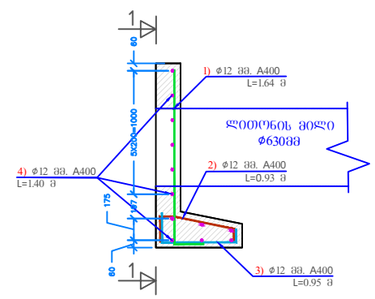

r/ბეტონის სათავისის სპეციფიკაცია

პოზიცია	ესკიზი	კვეთი მმ	სიგრძე მ	რაოდენობა ც	საერთო სიგრძე მ	ერთი გრძ.მ. წონა კგ	საერთო წონა კგ
1	240 1400	ø12A400	1.64	8	13.12	0.888	11.65
2	100 510 210 110	ø12A400	0.93	8	7.44	0.888	6.61
3	240 600 110	ø12A400	0.95	8	7.60	0.888	6.75
4	1400	ø12A400	1.40	12	16.80	0.888	14.92
სულ არმატურა ф 12 A400 კგ							39.92
შედუღების ნაკერი და გადანაჯერები 5%							2.00
ბეტონი B25 F200 W6 მ³							1,16

კვეთი 3-3
მ 1:50

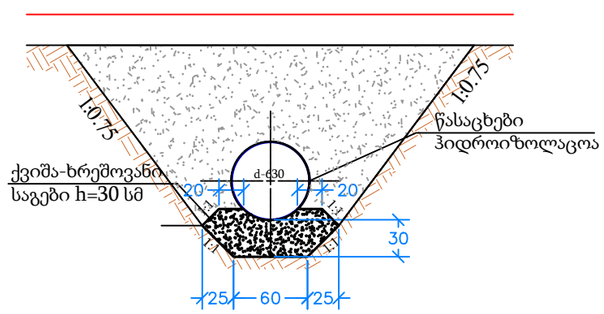

პირობითი აღნიშვნა:	შენიშვნები	დამკვეთი	პროექტის სახელწოდება
		საქართველოს რეგიონული განვითარებისა და ინფრასტრუქტურის სამინისტროს საქვეუწყებო დაწესებულება საქართველოს საავტომობილო გზების დეპარტამენტი	შიდასახელმწიფოებრივი მნიშვნელობის ფშაველი-აბანო-ომალოს საავტომობილო გზაზე არსებული საგზაო მოძრაობის პირობების გაუმჯობესების მიზნით ჩასატარებელი სამუშაოებისათვის საჭირო საპროექტო-სახარჯთაღრიცხვო და სატენდერო პროცედურების ჩატარებასთან დაკავშირებული ტექნიკური დოკუმენტაციის შედგენის მომსახურება I ლოტი

შ.პ.ს "გზაჯვარედინი ოცდამეერთე"
ს/ნ 206338596
ტელ: 597098001
ელ-ფოსტა: gzajvaredini.21@gmail.com

თანამდებობა	ხელმოწერა	სახელი, გვარი	
დირექტორი		გმირაბიშვილი	
მასშტაბი	1:100	ფურცელი	2.3.2
თბილისი 2022			

ლითონის წყალგამტარი
მილი Ø 630 მმ. პკ პკ598+75.70

მილის გრძივი ჭრილი ღერძზე
მ 1:100

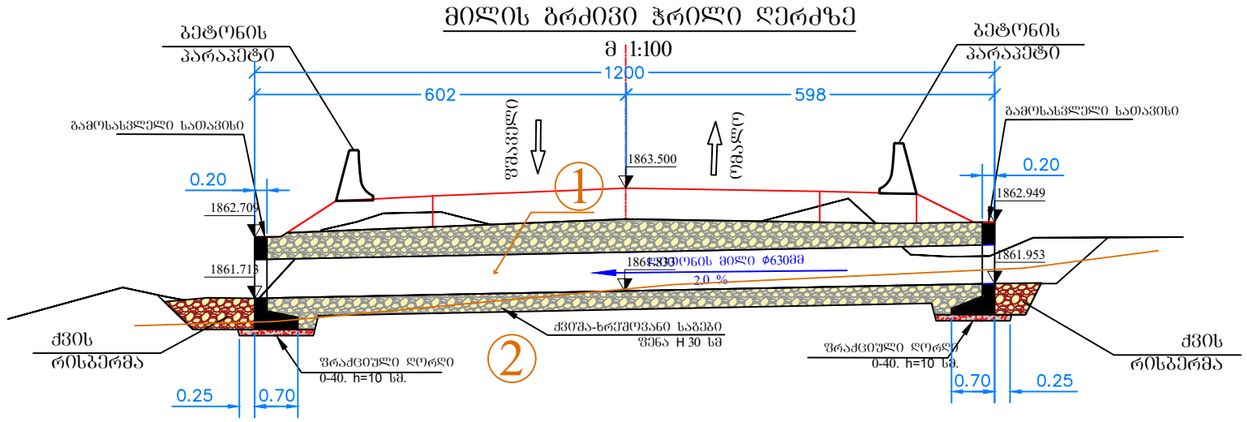

გეგმა
მ 1 : 100

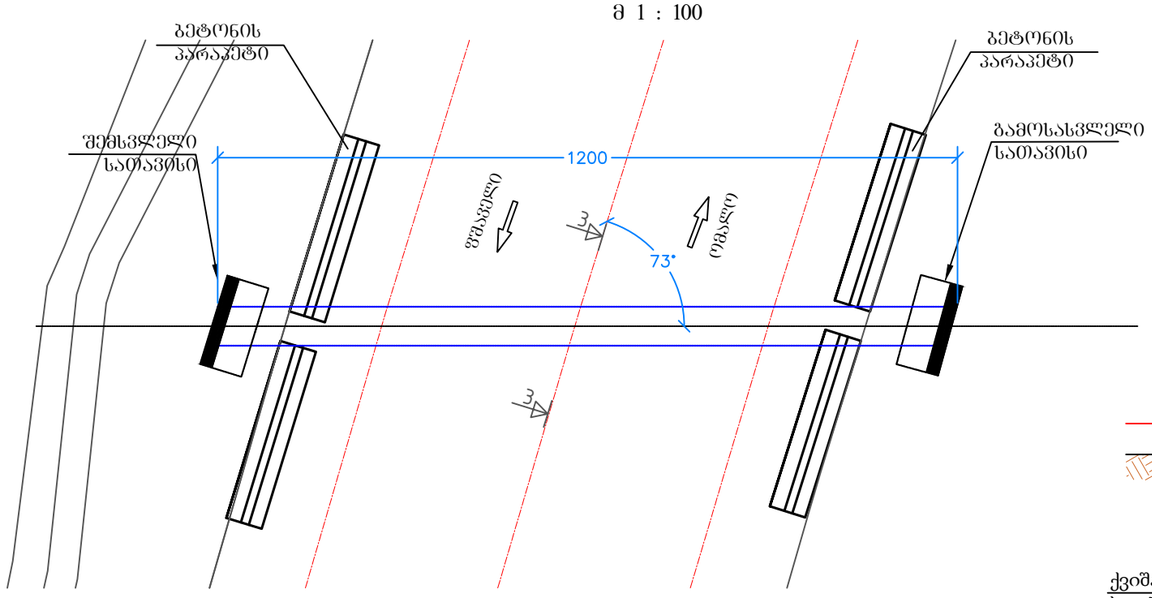

რკ.ბეტონის სათავისი
Ø630 მმ დიამეტრის ლითონის მილებისთვის
მ. 1:50

კვეთი 1-1

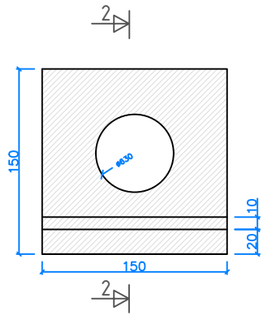

კვეთი 2-2

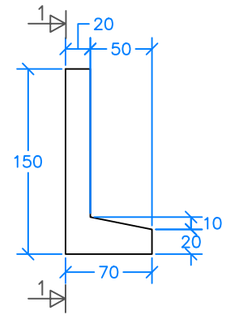

კვეთი 1-1

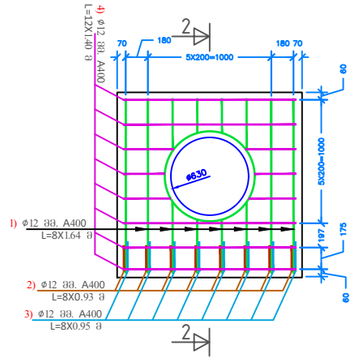

კვეთი 2-2

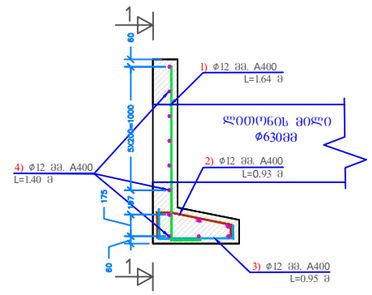

კვეთი 3-3
მ 1:50

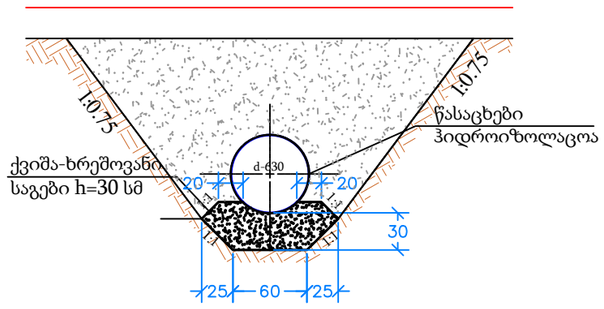

რ/ბეტონის სათავისის სპეციფიკაცია

პოზიცია	ესკიზი	კვეთი მმ	სიგრძე მ	რაოდენობა ც	საერთო სიგრძე მ	ერთი გრძ.მ. წონა კგ	საერთო წონა კგ
1	240 1400	Ø12A400	1.64	8	13.12	0.888	11.65
2	100 510 210 110	Ø12A400	0.93	8	7.44	0.888	6.61
3	240 600 110	Ø12A400	0.95	8	7.60	0.888	6.75
4	1400	Ø12A400	1.40	12	16.80	0.888	14.92
სულ არმატურა Ø 12 A400 კგ							39.92
შეღებვის ნაკერი და გადანაჭერები 5%							2.00
ბეტონი B25 F200 W6 მ³							1,16

პირობითი აღნიშვნა:	შენიშვნები	დამკვეთი	პროექტის სახელწოდება
		საქართველოს რეგიონული განვითარებისა და ინფრასტრუქტურის სამინისტროს საქვეუწყებო დაწესებულება საქართველოს საავტომობილო გზების დეპარტამენტი	შიდასახელმწიფოებრივი მნიშვნელობის ფშაველი-აბანო-ომალოს საავტომობილო გზაზე არსებული საგზაო მოძრაობის პირობების გაუმჯობესების მიზნით ჩასატარებელი სამუშაოებისათვის საჭირო საპროექტო-სახარჯთაღრიცხვო და სატენდერო პროცედურების ჩატარებასთან დაკავშირებული ტექნიკური დოკუმენტაციის შედგენის მომსახურება I ლოტი

შ.პ.ს "გზაჯვარედინი ოცდამეერთე"
ს/ნ 206338596
ტელ: 597098001
ელ-ფოსტა: gzajvaredini.21@gmail.com

თანამდებობა	ხელმოწერა	სახელი, გვარი	
დირექტორი		გმერაბიშვილი	
მასშტაბი	1:100	ფურცელი	2.3.3
თბილისი 2022			

1-1
პკ 528+69.30
მ 1:100

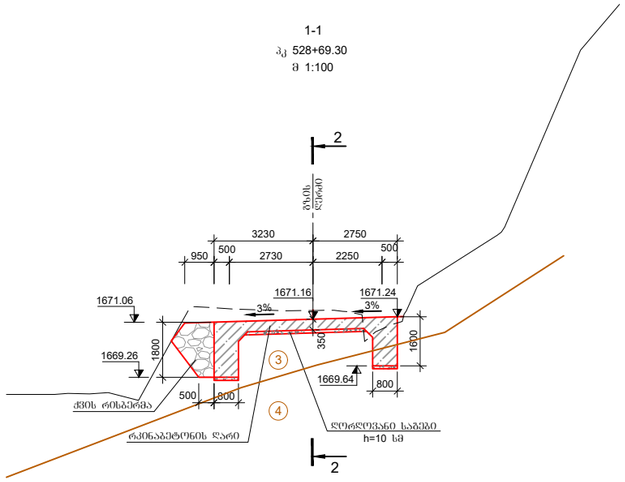

2-2
მ 1:100

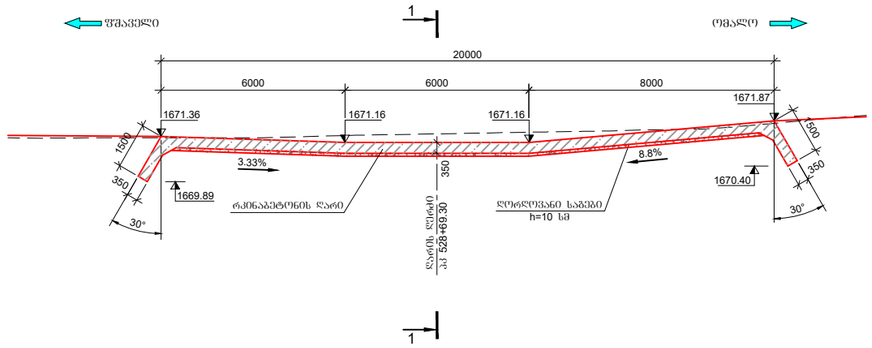

ბუნება
მ 1:100

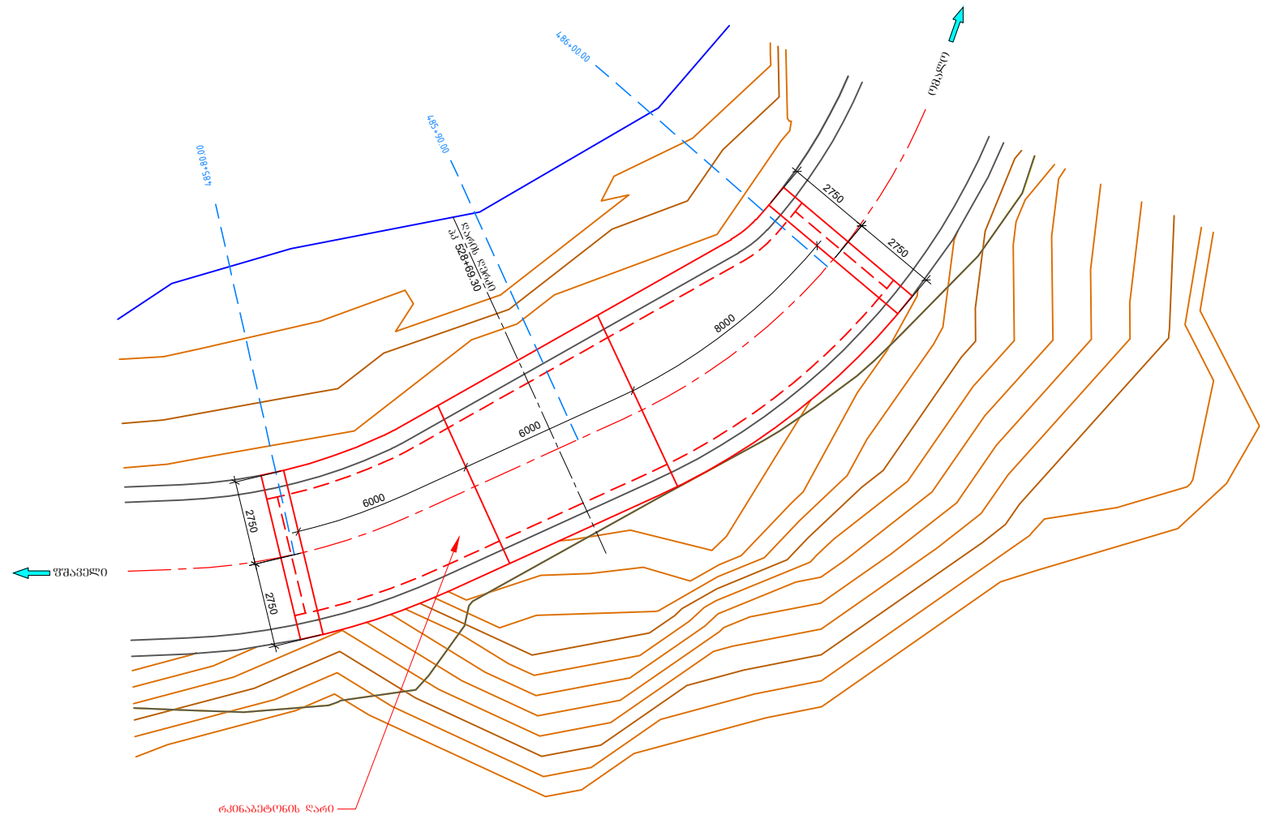

ლითონის ამოკრება რკინაბეტონის ღარზე, კგ

არმატურის ფოლადი				
A-400 Ø,მმ				
დასახელება	8	10	14	საერთო წონა
1	2	3	4	5
ღარი	541.4	729.8	1424.2	2695.4
კბილი	465.4	1197.9	381.1	2044.4
ჯამი				4739.8
პირგაღაღება და შესაკრავი მავთული 5%				237.0
სულ ჯამი				4976.8

ღარის ფილის არმირება - ტიპი II

ღარის ბეტონი
B30 F200 W6
V=95.9 მ³

შენიშვნა

1. ღარის დაარმატურება მოცემულია ცალკე კონსტრუქციულ ნახაზებზე.

ბრუნტის დასახელება

(1) ტექნოგენური ფენა - კენჭი და ხრეში, ქვიშის შემავსებლით - 24ᵇ, 1:1.5

(3) მსხვილნატეხოვანი ბრუნტი, ღორღი, ღორღი და ხვინჯა თიხარის და ქვიშარის შემავსებლით - 10ᵇ
- 1:1.5, ρ=1.95 გ/სმ³, φ=32°, C=0.04 კგ/სმ², R_0=8.0 კგ/სმ², E=500 კგ/სმ²

(4) ძირითადი ქანები, თიხაფიქლები - 31ᵇ
- 1:0.75, ρ=2.65 გ/სმ³, φ=35°, C=100 კგ/სმ², R_0=506 კგ/სმ², E=15000 კგ/სმ²
ქვიშაქვები - 28ᵉ
- 1:0.75, ρ=2.64 გ/სმ³, φ=44°, C=250 კგ/სმ², R_0=725 კგ/სმ², E=50000 კგ/სმ²

პროექტის დასახელება			
შიდასახელმწიფოებრივი მნიშვნელობის ფშაველი-აბანო-ომალოს საავტომობილო გზაზე არსებული საგზაო მოძრაობის პირობების გაუმჯობესება			

1-1

პკ 529+45.50

მ 1:100

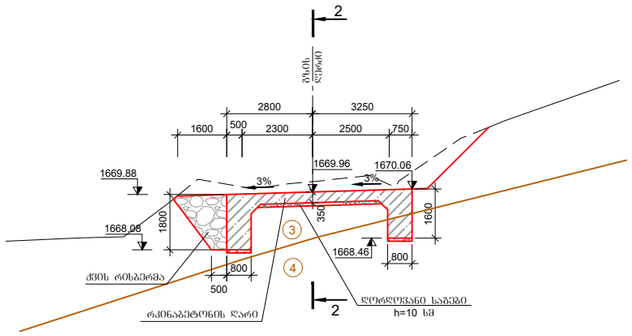

2-2

მ 1:100

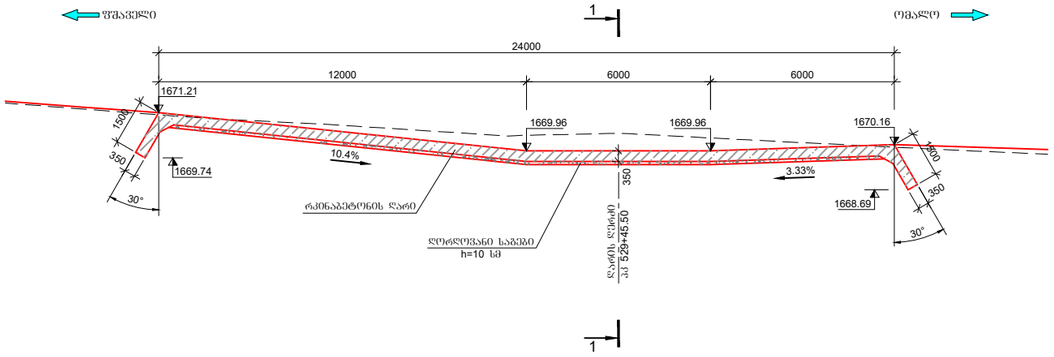

ბეგმა

მ 1:100

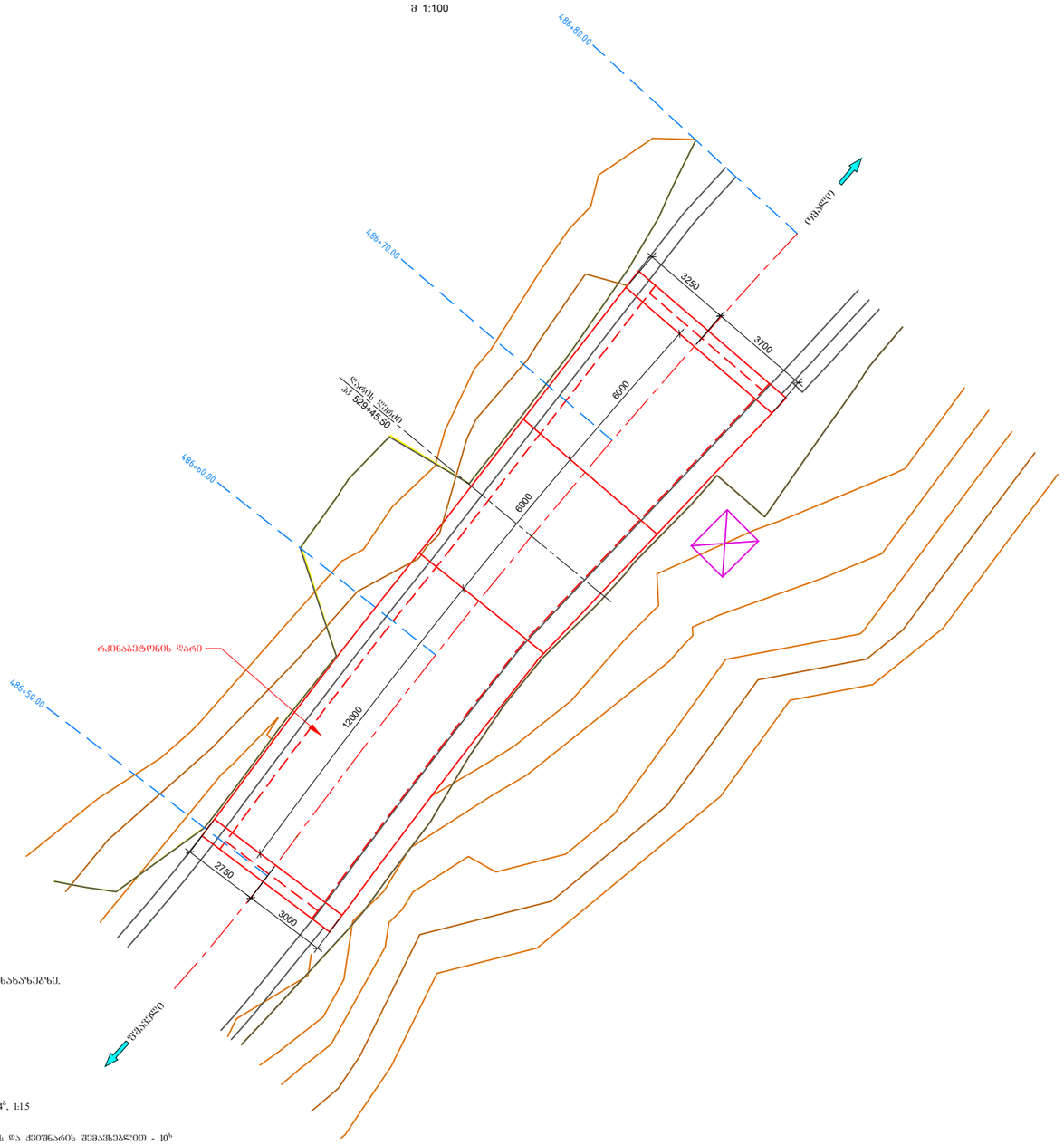

ლითონის ამოკრება რკინაბეტონის ღარზე, კპ

არმატურის ფოლადი				
A-400 Ø,მმ				
დასახელება	8	10	14	საერთო წონა
1	2	3	4	5
ღარი	681.3	918.2	1792.0	3391.5
კბილი	551.2	1420.0	450.4	2421.6
ჯამი				5813.1
პირგადაღება და შესაკრავი მავთული 5%				290.7
სულ ჯამი				6103.8

ღარის ფილის არმირება - ტიპი II

ღარის ბეტონი
B30 F200 W6
V=116.7 მ³

შენიშვნა

1. ღარის დაარმატურება მოცემულია ცალკე კონსტრუქციულ ნახაზებზე.

შრუნტის დასახელება

(1) ტექნოგენური ფენა - ქვიში და ხრეში, ქვიშის შემავსებლით - 24°, 1:1.5

(3) მსხვილნატეხოვანი შრუნტი, ღორღი, ლოდი და ხვინჭა თიხნარის და ქვიშნარის შემავსებლით - 10°
- 1:1.5, ρ=1.95 გ/სმ³, φ=32°, C=0.04 კგძ/სმ², R_0=8.0 კგძ/სმ², E=500 კგძ/სმ²

(4) ძირითადი ქანები, თიხაფიქლები - 31°
- 1:0.75, ρ=2.65 გ/სმ³, φ=35°, C=100 კგძ/სმ², R_c=506 კგძ/სმ², E=15000 კგძ/სმ²
ქვიშაქვები - 28°
- 1:0.75, ρ=2.64 გ/სმ³, φ=44°, C=250 კგძ/სმ², R_c=725 კგძ/სმ², E=50000 კგძ/სმ²

პროექტის დასახელება	შ.პ.ს "გზაჯვარედინი ოცდამეერთე"		
შიდასახელმწიფოებრივი მნიშვნელობის წმაველი-აბანო-ომალოს საავტომობილო გზაზე არსებული საგზაო მოძრაობის კიროებების გაუმჯობესება	ს/ნ 206338596 ტელ: 597098001 ელ-ფოსტა: gzajvaredini.21@gmail.com		
	თანამდებობა	ხელმოწერა	სახელი, გვარი
	დირექტორი		გ. მერაბიშვილი
რკინაბეტონის ღარის კონსტრუქცია პკ 529+45.50	მასშტაბი	1:100	ფურცელი N 3-2
	თბილისი 2022		

მაგისტრალი

3 1:100

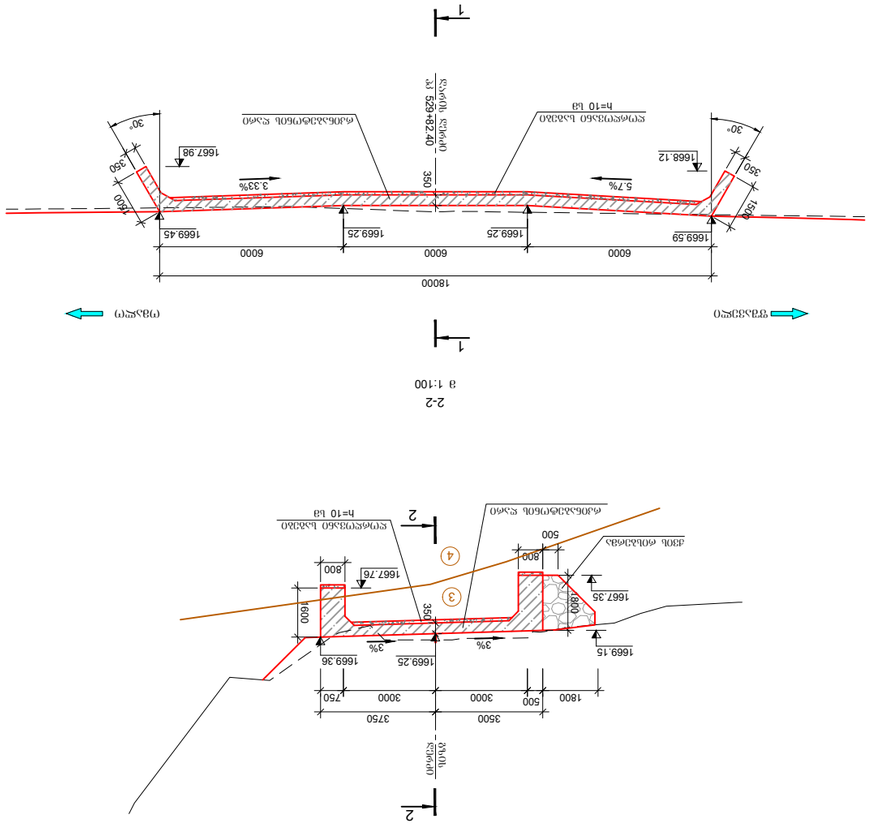

2-2

3 1:100

1-1

PK 529+82.40

3 1:100

ავტომობილის ასფალტბეტონის საფარის ტიპური კონструქცია, PK 529+82.40

ბეტონის ფილა ფუძეზე				
A-400 Ø.38				
ასფალტბეტონი	8	10	14	ხრეშოვანი ღორღი
1	2	3	4	5
ასფალტი	614.1	827.7	1615.4	3057.2
ქვიშა	445.7	1170.0	375.2	1990.9
	ჯამი			5048.1
ბიტუმი ასფალტის ბაზებზე	5%			252.4
ბეტონი ჯამი				5300.5

ასფალტ ბეტონის საფარის - ტიპი II

ასფალტ ბეტონი
B30 F200 W6
V=98.5 მ³

ავტომობილის ასფალტბეტონის საფარის ნაკრები, PK 529+82.40

1. ასფალტ ბეტონის ფილა ფუძეზე დაგებულია ცალკე ქვიშა ღარიანი ელექტრონათურა ბაგირებზე.

ფუძეზე

① ტაბანი ასფალტ ბეტონი - ტიპი II, ფენა 8 სმ, ხრეშოვანი ღორღი - 24⁴, h=5

② ბაზალტოვანი ტაბანი ბაზალტი, ღორღი, ლესილი ფენა 8 სმ ასფალტ ბეტონის ფენა - 10⁰
- 1:1.5, ρ=1.95 ტ/მ³, φ=32°, C=0.04 კგ/სმ², R₀=8.0 კგ/სმ², E=500 კგ/სმ²

③ ძირითადი ტაბანი, ტიხარეული ბეტონი - 3⁴
- 1:0.75, ρ=2.65 ტ/მ³, φ=35°, C=100 კგ/სმ², R₀=506 კგ/სმ², E=15000 კგ/სმ²
ბეტონის ბლოკი - 28⁰⁰

④ ტაბანი ბეტონი - ტიპი II
- 1:0.75, ρ=2.64 ტ/მ³, φ=44°, C=250 კგ/სმ², R₀=725 კგ/სმ², E=50000 კგ/სმ²

ავტომობილის ასფალტბეტონის საფარი

ᲐᲕᲢᲝᲛᲝᲑᲘᲚᲘᲡ ᲐᲡᲤᲐᲚᲢᲑᲔᲢᲝᲜᲘᲡ ᲡᲐᲤᲐᲠᲘ
ᲒᲐᲜᲐᲗᲕᲔᲚᲘ ᲜᲐᲬᲘᲚᲘ ᲨᲘᲠᲘᲡ ᲛᲝᲜᲐᲛᲔᲢᲘ ᲓᲐᲛᲘᲜᲐᲠᲘ
ᲐᲛᲚᲘᲡᲬᲛᲔᲜᲘ ᲡᲐᲒᲖᲝ ᲞᲠᲝᲔᲥᲢᲘᲡ ᲓᲝᲙᲣᲛᲔᲜᲢᲘ
ᲑᲐᲜᲗᲕᲘᲡ ᲞᲠᲝᲒᲠᲐᲛᲘᲡ ᲤᲐᲠᲒᲚᲔᲑᲘ

ᲨᲞᲡ "ᲒᲔᲝᲯᲘᲐᲜᲘᲡ ᲛᲔᲗᲐᲠᲒᲛᲝᲜᲘ"	
ს.ს.	206338596
ᲛᲘᲡᲐᲛᲐᲠᲗᲘ:	597098001
ᲔᲚ.-ᲤᲝᲡᲢᲐ:	gzaj1varadini21@gmail.com
ᲞᲠᲝᲔᲥᲢᲘᲡ ᲮᲔᲚᲛᲫᲦᲕᲐᲜᲘ	ᲚᲔᲕᲕᲘ ᲩᲘᲮᲐᲠᲘᲐ
ᲐᲠᲥᲘᲢᲔᲥᲢᲘ	
ᲛᲝᲓᲔᲚᲘᲡ ᲓᲐᲡᲐᲮᲔᲚᲔᲑᲐ	ᲒᲘᲠᲩᲘᲐ ᲩᲘᲮᲐᲠᲘᲐ
ᲐᲡᲤᲐᲚᲢᲑᲔᲢᲝᲜᲘᲡ ᲡᲐᲤᲐᲠᲘ	
ᲐᲛᲚᲘᲡᲬᲛᲔᲜᲘ ᲡᲐᲒᲖᲝ ᲞᲠᲝᲔᲥᲢᲘᲡ ᲓᲝᲙᲣᲛᲔᲜᲢᲘ	
ᲐᲛᲚᲘᲡᲬᲛᲔᲜᲘ ᲡᲐᲒᲖᲝ ᲞᲠᲝᲔᲥᲢᲘᲡ ᲜᲐᲬᲘᲚᲘ	
ᲐᲕᲢᲝᲛᲝᲑᲘᲚᲘᲡ ᲐᲡᲤᲐᲚᲢᲑᲔᲢᲝᲜᲘᲡ ᲡᲐᲤᲐᲠᲘ	
ᲐᲛᲚᲘᲡᲬᲛᲔᲜᲘ ᲡᲐᲒᲖᲝ ᲞᲠᲝᲔᲥᲢᲘᲡ ᲞᲚᲐᲜᲘ	
ᲐᲛᲚᲘᲡᲬᲛᲔᲜᲘ ᲡᲐᲒᲖᲝ ᲞᲠᲝᲔᲥᲢᲘᲡ ᲞᲠᲝᲤᲘᲚᲘ	
ᲞᲚᲐᲜᲘ ᲡᲘᲛᲦᲠᲔᲑᲘᲡ ᲛᲘᲖᲜᲘᲗ	
ᲛᲐᲡᲨᲢᲐᲑᲘ	1:100
ᲒᲠᲐᲤᲘᲙᲣᲚᲘ ᲜᲐᲬᲘᲚᲘ	N 3-3
ᲗᲐᲠᲘᲦᲘ: 2022	

1-1

პკ 532+89.00

მ 1:100

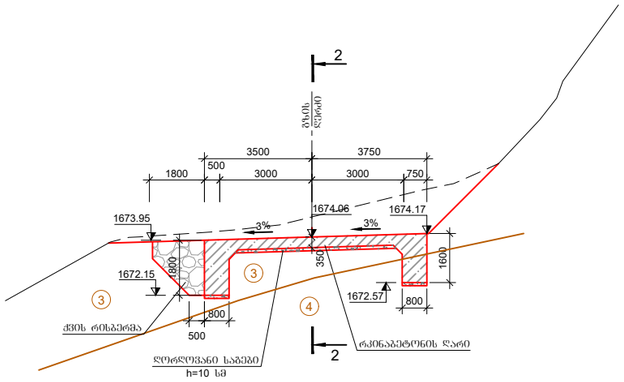

2-2

მ 1:100

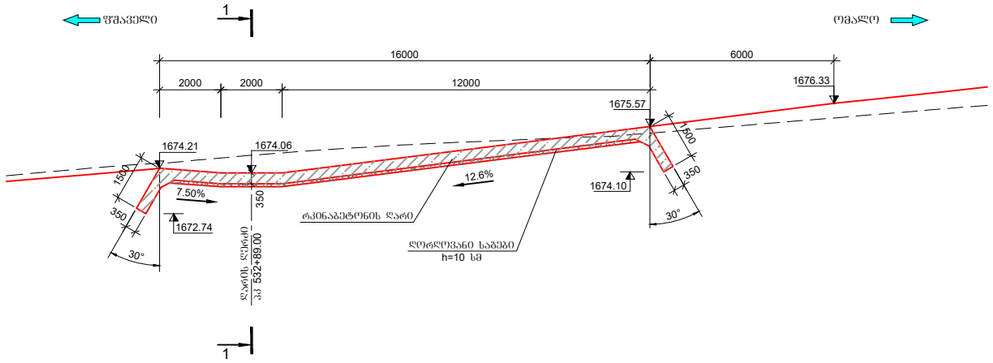

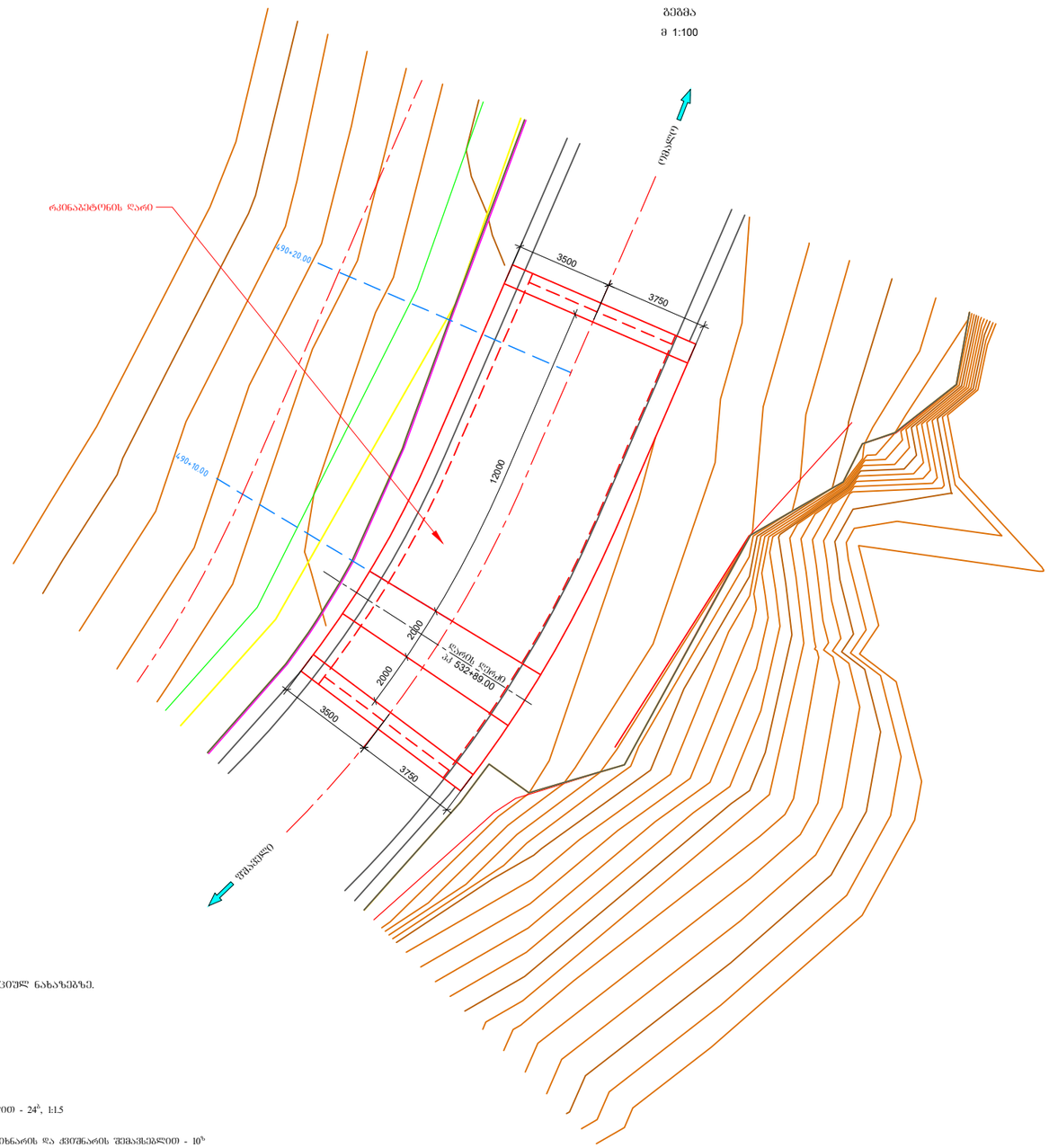

ლითონის ამოკრება რკინაბეტონის დარზე, კგ

არმატურის ფოლადი				
A-400 Ø,მმ				
დასახელება	8	10	14	საერთო წონა
1	2	3	4	5
დარი	545.6	735.3	1435.1	2716.0
კბილი	407.7	1076.0	346.0	1829.7
ჯამი				4545.7
პირგადაღება და შეხაკრავი მავთული 5%				227.3
სულ ჯამი				4773.0

ღარის ფილის არმირება - ტიპი II

ღარის ბეტონი
B30 F200 W6
V=88.7 მ³

შენიშვნა

1. ღარის დაარმატურება მოცემულია ცალკე კონსტრუქციულ ნახაზებზე.

ბრუნტის დასახელება

(1) ტექნოგენური ფენა - ქვნარი და ხრეში, ქვიშის შემავსებლით - 24°, 1:1.5

(3) მსხვილნატეხოვანი ბრუნტი, ღორღი, ლოდი და ხვინგა თიხნარის და ქვიშნარის შემავსებლით - 10°
- 1:1.5, ρ=1.95 გ/სმ³, φ=32°, C=0.04 კგძ/სმ², R_0=8.0 კგძ/სმ², E=500 კგძ/სმ²

(4) ძირითადი ქანები, თიხაფიქლები - 31°
- 1:0.75, ρ=2.65 გ/სმ³, φ=35°, C=100 კგძ/სმ², R_c=506 კგძ/სმ², E=15000 კგძ/სმ²
ქვიშაქვები - 28°
- 1:0.75, ρ=2.64 გ/სმ³, φ=44°, C=250 კგძ/სმ², R_c=725 კგძ/სმ², E=50000 კგძ/სმ²

პროექტის დასახელება			
შიდასახელმწიფოებრივი მნიშვნელობის წმაველი-აბანო-ომალოს საავტომობილო გზაზე არსებული საგზაო მოძრაობის პირობების გაუმჯობესება			
	შ.პ.ს "გზაჯვარედინი ოცდამეერთე"		
	ს/ნ 206338596		
	ტელ: 597098001		
	ელ-ფოსტა: gzajvaredini.21@gmail.com		
	თანამდებობა	ხელმოწერა	სახელი, გვარი
	დირექტორი		გ. მერაბიშვილი
	მასშტაბი	1:100	ფურცელი N 3-4
	თბილისი 2022		

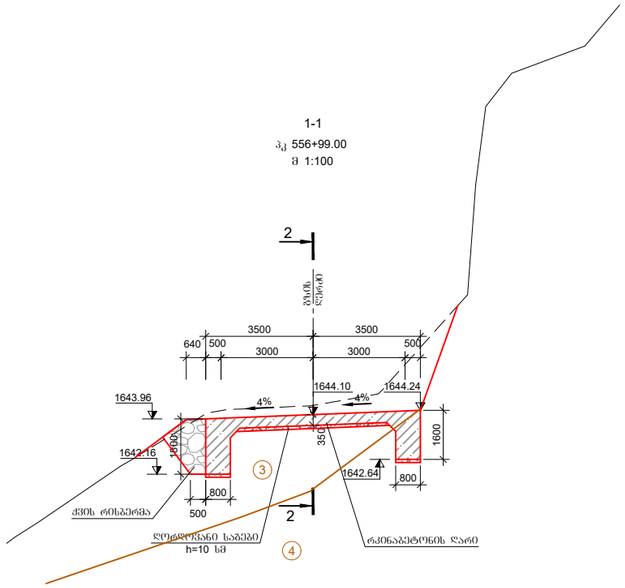

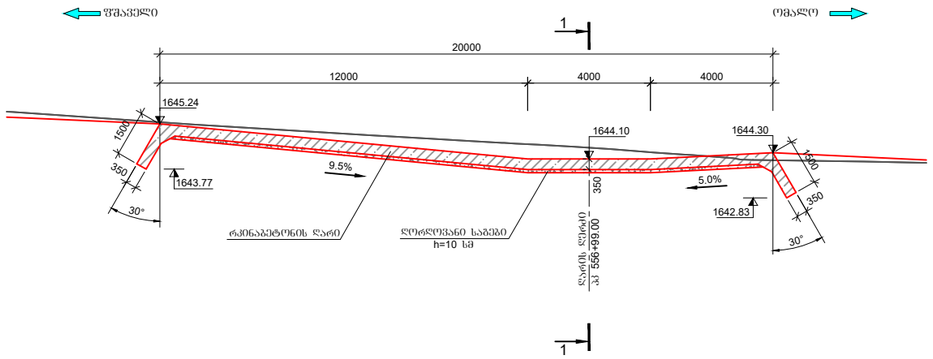

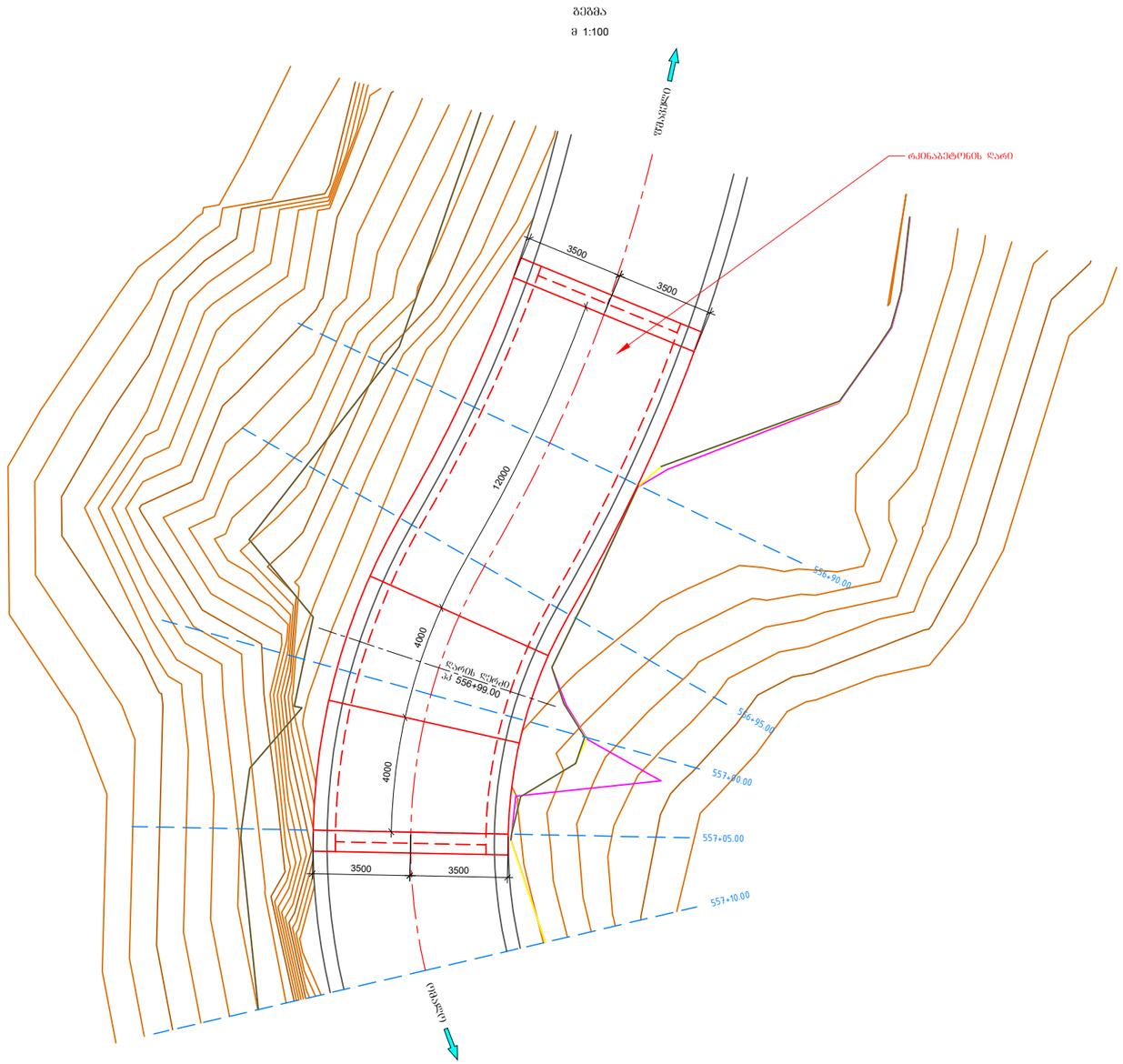

ლითონის ამოკრება რკინაბეტონის ღარზე, კბ

არმატურის ფოლადი				
A-400 Ø,მმ				
დასახელება	8	10	14	საერთო წონა
1	2	3	4	5
ღარი	656.9	885.4	1727.9	3270.2
კბილი	480.5	1252.8	400.8	2134.1
ჯამი				5404.3
პირგადადება და შესაკრავი მავთული			5%	270.2
სულ ჯამი				5674.5

ღარის ფილის არმირება - ტიპი II

ღარის ბეტონი
B30 F200 W6
V=105.9 მ³

შენიშვნა

1. ღარის დაარმატურება მოცემულია ცალკე კონსტრუქციულ ნახაზებზე.

ბრუნტის დასახელება

(1) ტექნოგენური ფენა - კენჭი და ხრეში, ქვიშის შემავსებლით - 24^{h}, 1:1.5

(3) მსხვილნატეხოვანი ბრუნტი, ლოდი, ლოდი და ხვინგა თიხნარის და ქვიშნარის შემავსებლით - 10^{h}
- 1:1.5, ρ=1.95 გ/სმ³, φ=32°, C=0.04 კგძ/სმ², R_0=8.0 კგძ/სმ², E=500 კგძ/სმ²

(4) ძირითადი ქანები, თიხაფიქლები - 31^{h}
- 1:0.75, ρ=2.65 გ/სმ³, φ=35°, C=100 კგძ/სმ², R_c=506 კგძ/სმ², E=15000 კგძ/სმ²
ქვიშაქვები - $28^{ნ}$
- 1:0.75, ρ=2.64 გ/სმ³, φ=44°, C=250 კგძ/სმ², R_c=725 კგძ/სმ², E=50000 კგძ/სმ²

პროექტის დასახელება	შ.პ.ს "გზაჯვარედინი ოცდამეერთე"		
შიდასახელმწიფოებრივი მნიშვნელობის ფშაველი-აბანო-ოგალღოს საავტომობილო გზაზე არსებული საგზაო მოძრაობის პირობების გაუმჯობესება	ს/ნ 206338596 ტელ: 597098001 ელ-ფოსტა: gzajvaredini.21@gmail.com		
	თანამდებობა	ხელმოწერა	სახელი, გვარი
რკინაბეტონის ღარის კონსტრუქცია პკ 556+99.00	დირექტორი		გ. მერაბიშვილი
	მასშტაბი	1:100	ფურცელი N 3-5
	თბილისი 2022		

1-1
პკ 570+50.00
მ 1:100

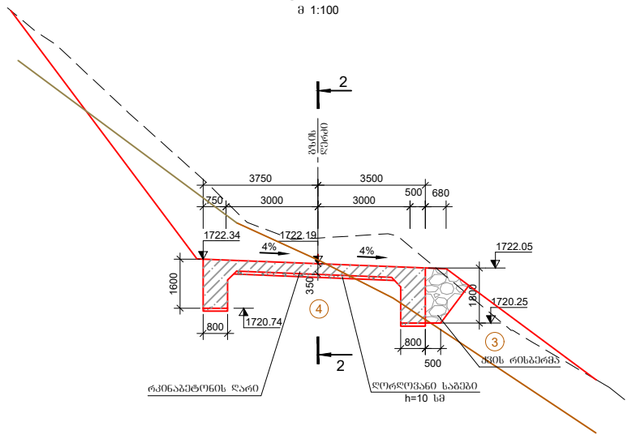

2-2
მ 1:100

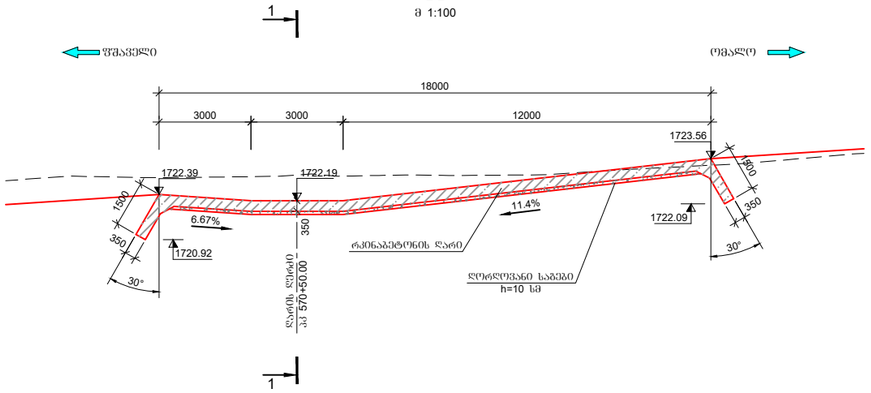

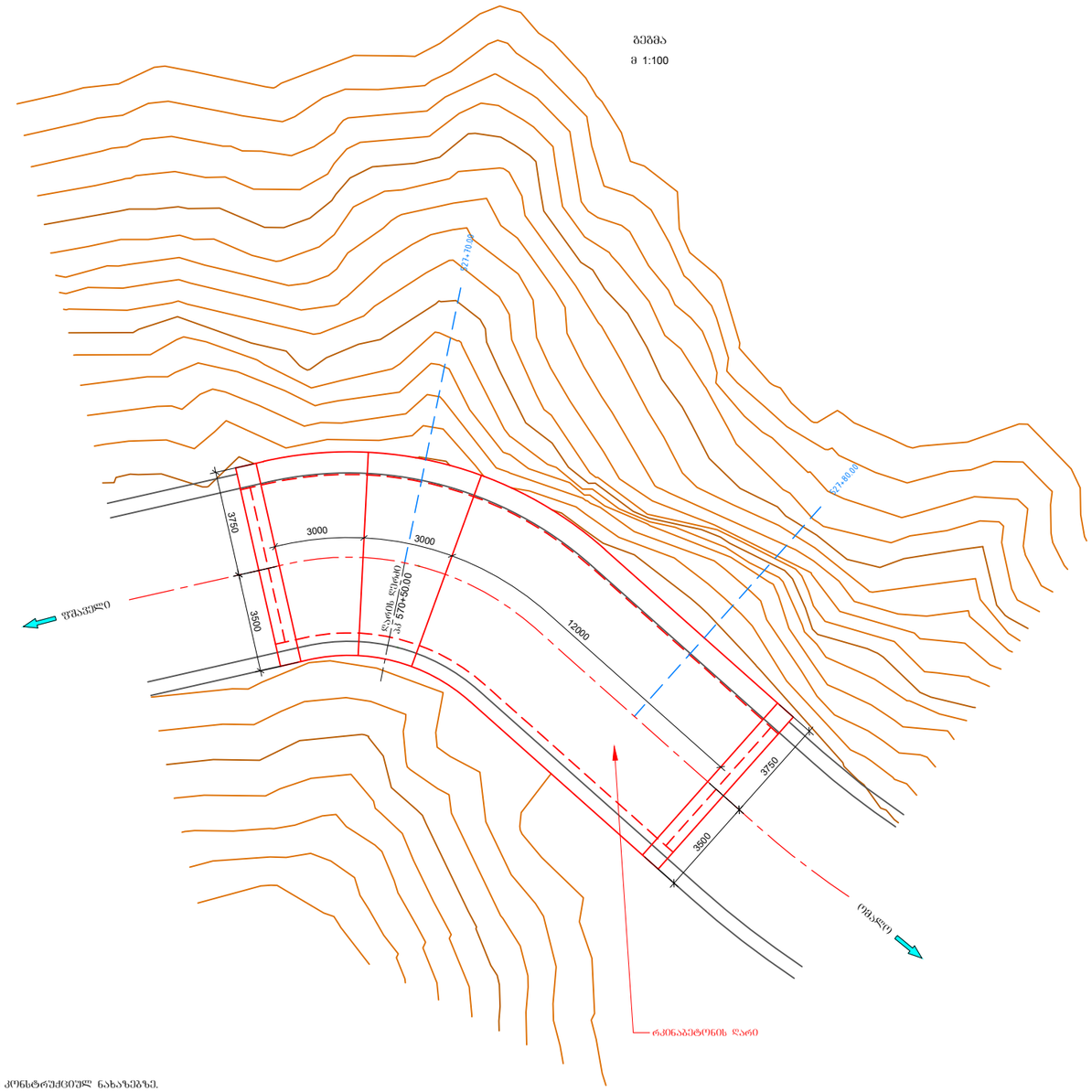

ლითონის ამოკრება რკინაბეტონის ღარზე, კბ

არმატურის წოლადი				
A-400 Ø,მმ				
დასახელება	8	10	14	საერთო წონა
1	2	3	4	5
ღარი	617.3	1664.1	--	2281.4
კბილი	451.9	1185.5	381.8	2019.2
ჯამი				4300.6
პირგადადება და შესაკრავი მავთული 5%				215.0
სულ ჯამი				4515.6

ღარის წილის არმირება - ტიპი I

ღარის ბეტონი
B30 F200 W6
V=99.2 მ³

შენიშვნა

1. ღარის დაარმატურება მოცემულია ცალკე კონსტრუქციულ ნახაზებზე.

ბრუნტის დასახელება

(1) ტექნოგენური ფენა - ქვიხი და ხრეში, ქვიშის შემავსებლით - 24°, 1:1.5

(3) მსხვილნატეხოვანი ბრუნტი, ღორღი, ლოდი და ხვინგა თიხნარის და ქვიშნარის შემავსებლით - 10°
- 1:1.5, ρ=1.95 გ/სმ³, φ=32°, C=0.04 კგ/სმ², R_0=8.0 კგ/სმ², E=500 კგ/სმ²

(4) ძირითადი ქანები, თიხაფიქლები - 31°
- 1:0.75, ρ=2.65 გ/სმ³, φ=35°, C=100 კგ/სმ², R_0=506 კგ/სმ², E=15000 კგ/სმ²
ქვიშაქვები - 28°
- 1:0.75, ρ=2.64 გ/სმ³, φ=44°, C=250 კგ/სმ², R_0=725 კგ/სმ², E=50000 კგ/სმ²

პროექტის დასახელება			
შიდასახელმწიფოებრივი მნიშვნელობის წმაველი-აბანო-ომალოს საავტომობილო გზაზე არსებული საგზაო მოძრაობის პირობების გაუმჯობესება			

1-1
პკ 571+89.00
მ 1:100

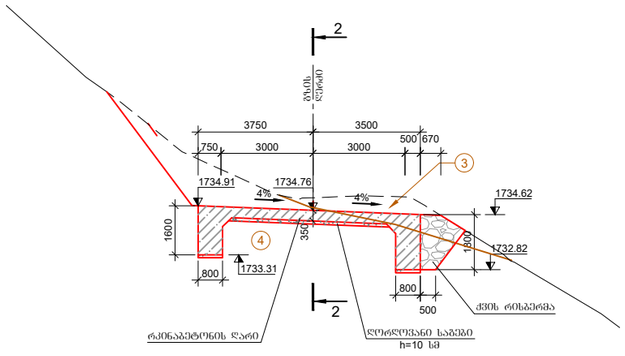

2-2
მ 1:100

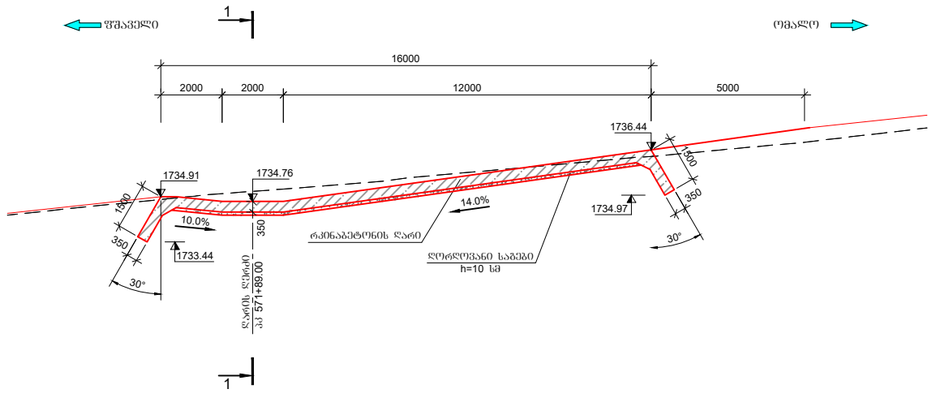

ბეჭმა
მ 1:100

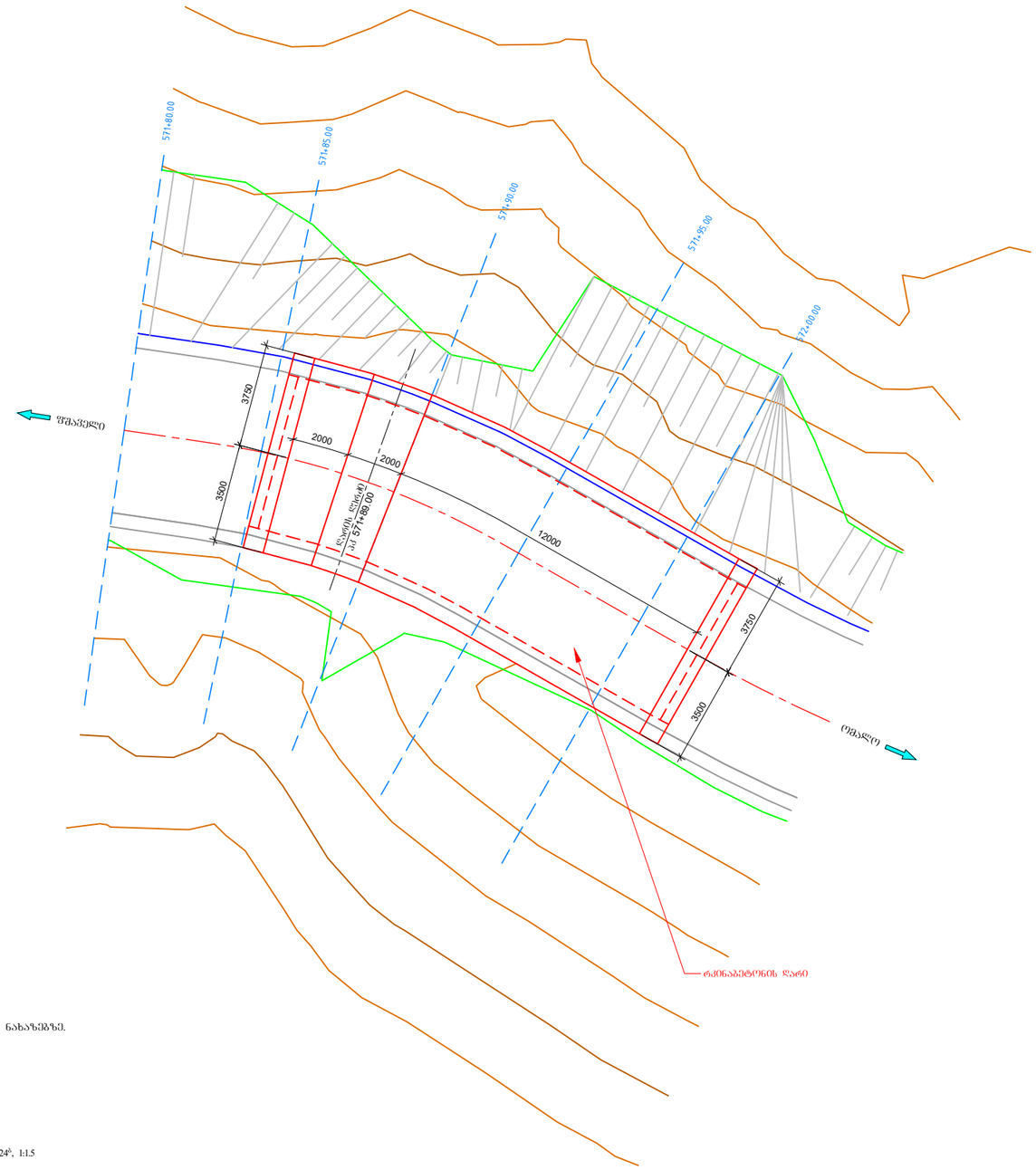

ლითონის ამოკრება რკინაბეტონის დარზე, კბ

არმატურის ფოლადი				
A-400 Ø,მმ				
დასახელება	8	10	14	საერთო ღონა
1	2	3	4	5
დარი	550.2	1483.0	--	2033.2
კბილი	407.7	1075.7	346.0	1829.4
ჯამი				3862.6
პირგაღალება და შესაკრავი მავთული 5%				193.2
სულ ჯამი				4055.8

დარის ფილის არმირება - ტიპი I

დარის ბეტონი
B30 F200 W6
V=88.9 მ³

შენიშვნა

1. დარის დაარმატურება მოცემულია ცალკე კონსტრუქციულ ნახაზებზე.

ბრუნტის დასახელება

(1) ტექნოგენური ფენა - კენჭი და ხრეში, ქვიშის შემავსებლით - 24ᵇ, 1:1.5

(3) მსხვილნატეხოვანი ბრუნტი, ღორღი, ლოდი და ხვინჭა თიხნარის და ქვიშნარის შემავსებლით - 10ᵇ
- 1:1.5, ρ=1.95 გ/სმ³, φ=32°, C=0.04 კგ/სმ², R_0=8.0 კგ/სმ², E=500 კგ/სმ²

(4) ძირითადი ქანები, თიხაფიქლები - 31ᵇ
- 1:0.75, ρ=2.65 გ/სმ³, φ=35°, C=100 კგ/სმ², R_0=506 კგ/სმ², E=15000 კგ/სმ²
ქვიშაქვები - 28ᵃᵇ
- 1:0.75, ρ=2.64 გ/სმ³, φ=44°, C=250 კგ/სმ², R_0=725 კგ/სმ², E=50000 კგ/სმ²

პროექტის დასახელება			
შიდასახელმწიფოებრივი მნიშვნელობის ფშაველი-აბანო-ომალოს საავტომობილო გზაზე არსებული საგზაო მოძრაობის პირობების გაუმჯობესება			

1-1

პკ 573+38.50

მ 1:100

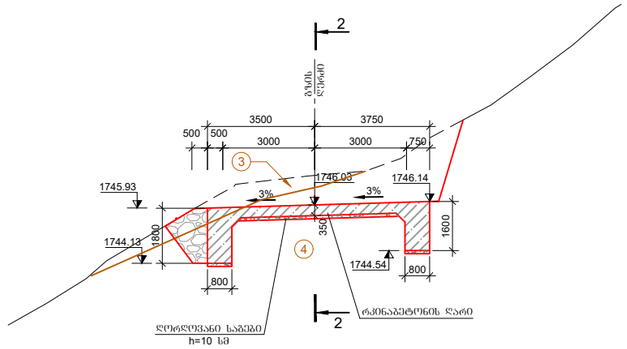

2-2

მ 1:100

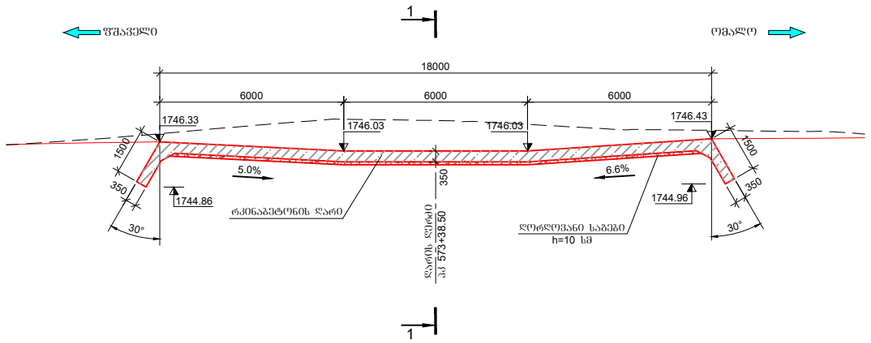

ლითონის ამოკრება რკინაბეტონის ღარზე, კბ

არმატურის წოლადი				
A-400 Ø,მმ				
დასახელება	8	10	14	საერთო წონა
1	2	3	4	5
ღარი	613.6	1654.2	--	2267.8
კბილი	445.7	1169.7	375.2	1990.6
ჯამი				4258.4
პირგადადება და შესაკრავი მავთული			5%	212.9
სულ ჯამი				4471.3

ღარის წოლის არმირება - ტიპი I

ღარის ბეტონი
B30 F200 W6
V=98.3 მ³

ზემბა

მ 1:100

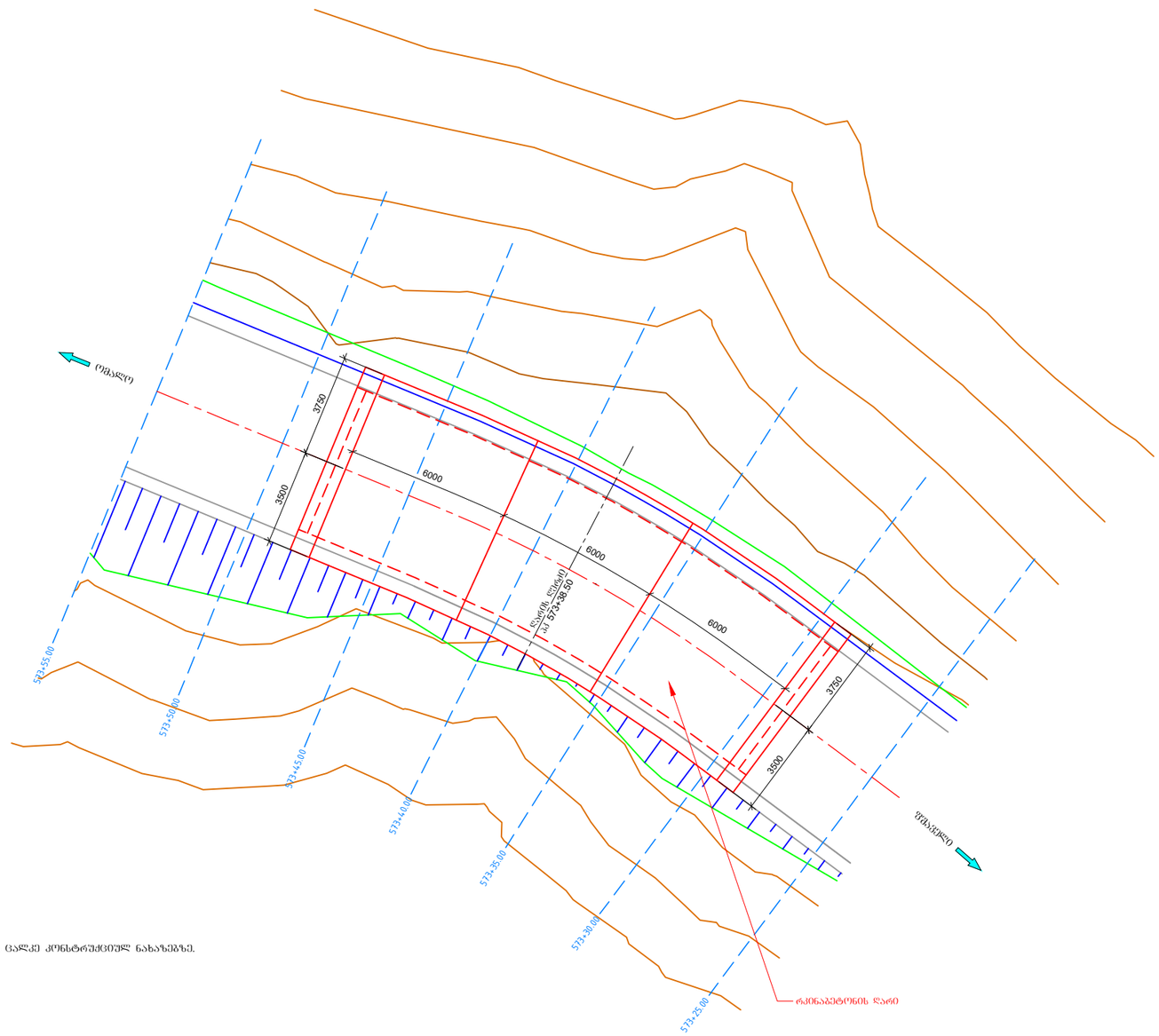

შენიშვნა

1. ღარის დაარმატურება მოცემულია ცალკე კონსტრუქციულ ნახაზებზე.

ბრუნტის დასახელება

(1) ტექნოგენური წვნა - კენჭი და ხრეში, ქვიშის შემავსებლით - 24ᵇ, 1:1.5

(3) მსხვილნატეხოვანი ბრუნტი, ღორღი, ლოდი და ხვინგა თიხნარის და ქვიშნარის შემავსებლით - 10ᵇ
- 1:1.5, ρ=1.95 გ/სმ³, φ=32°, C=0.04 კპა/სმ², R_0=8.0 კპა/სმ², E=500 კპა/სმ²

(4) ძირითადი ქანები, თიხაფიქლები - 3ᵢᵇ
- 1:0.75, ρ=2.65 გ/სმ³, φ=35°, C=100 კპა/სმ², R_0=506 კპა/სმ², E=15000 კპა/სმ²
ქვიშაქვები - 28ᵢᵉ
- 1:0.75, ρ=2.64 გ/სმ³, φ=44°, C=250 კპა/სმ², R_0=725 კპა/სმ², E=50000 კპა/სმ²

პროექტის დასახელება	შ.პ.ს "გზაჯვარედინი ოცდამეერთე"		
შიდასახელმწიფოებრივი მნიშვნელობის წმანველი-აბანო-ოგანლის საავტომობილო გზაზე არსებული საგზაო მოძრაობის პირობების გაუმჯობესება	ს/ნ 206338596 ტელ: 597098001 ელ-ფოსტა: gzajvaredini.21@gmail.com		
	თანამდებობა	ხელმოწერა	სახელი, გვარი
რკინაბეტონის ღარის კონსტრუქცია პკ 573+38.50	დირექტორი		გ. მერაბიშვილი
	მასშტაბი	1:100	ფურცელი N 3-8
	თბილისი 2022		

1-1

პკ 574+93.88

მ 1:100

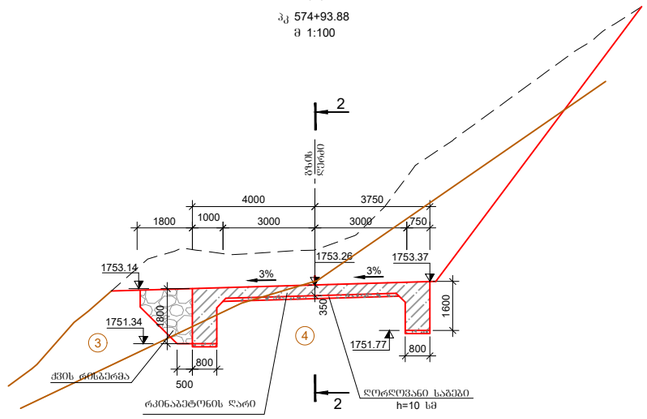

2-2

მ 1:100

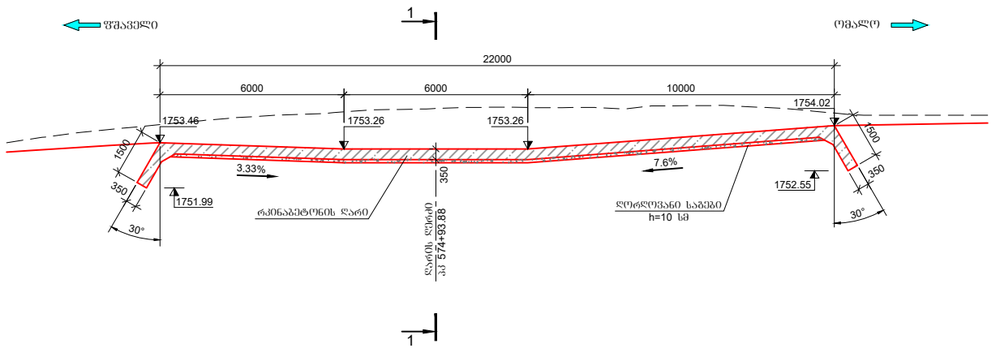

ბეჭდა

მ 1:100

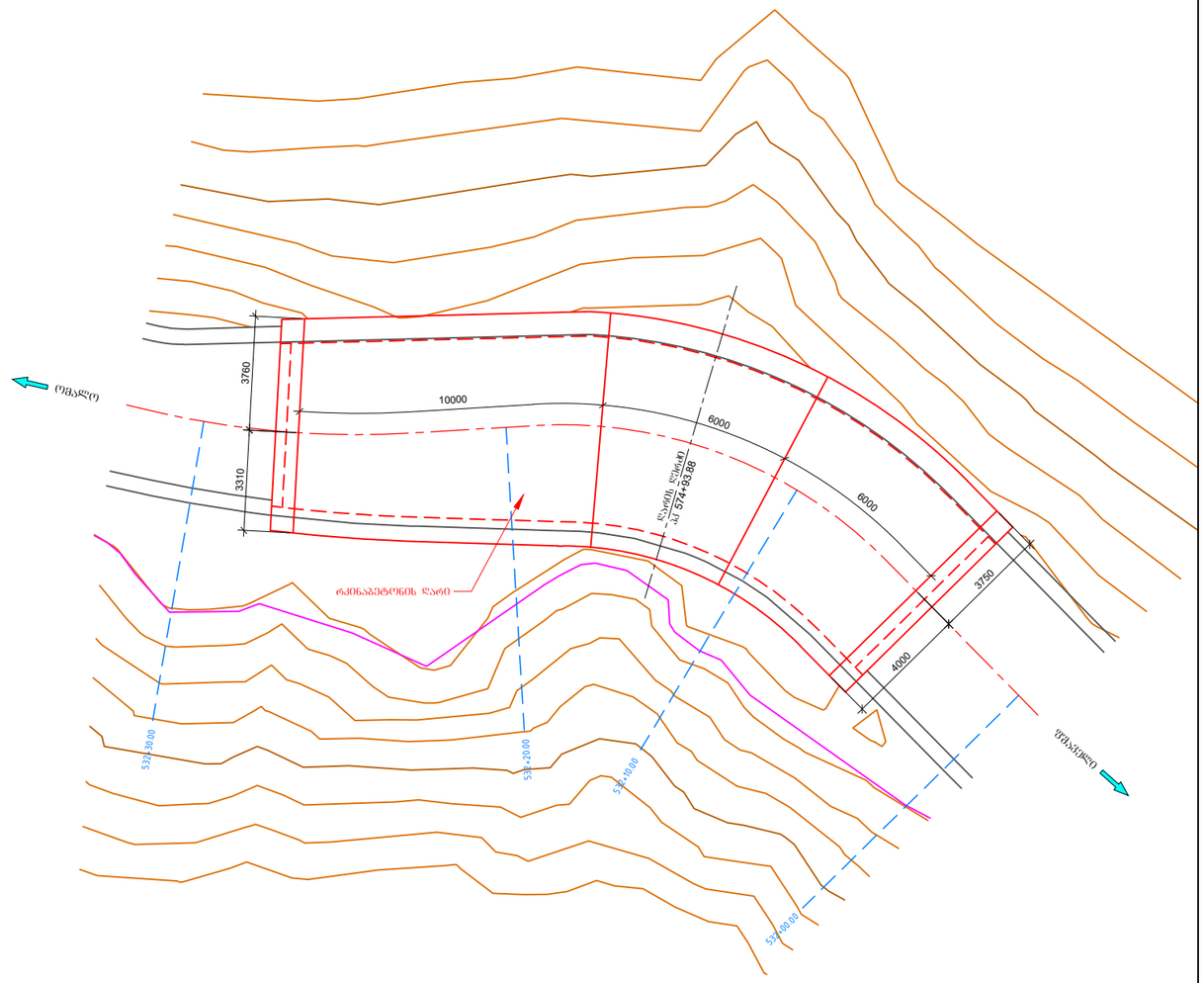

ლითონის ამოკრება რკინაბეტონის დარზე, კგ

არმატურის ფოლადი				
A-400 Ø,მმ				
დასახელება	8	10	14	საერთო წონა
1	2	3	4	5
დარი	783.8	2113.0	--	2896.8
კბილი	527.0	1373.4	440.2	2340.6
ჯამი				5237.4
პირგადადება და შესაკრავი მავთული			5%	261.9
სულ ჯამი				5499.3

ღარის ფილის არმირება - ტიპი I

ღარის ბეტონი
B30 F200 W6
V=121.0 მ³

შენიშვნა

1. ღარის დაარმატურება მოცემულია ცალკე კონსტრუქციულ ნახაზებზე.

ბრუნტის დასახელება

(1) ტექნოგენური ფენა - კენჭი და ხრეში, ქვიშის შემავსებლით - 24^{h}, 1:1.5

(3) მსხვილნატეხოვანი ბრუნტი, ღორღი, ლოდი და ხვინჭა თიხნარის და ქვიშნარის შემავსებლით - 10^{h}
- 1:1.5, ρ=1.95 გ/სმ³, φ=32°, C=0.04 კგძ/სმ², R_0=8.0 კგძ/სმ², E=500 კგძ/სმ²

(4) ძირითადი ქანები, თიხაფიქლები - 31^{h}
- 1:0.75, ρ=2.65 გ/სმ³, φ=35°, C=100 კგძ/სმ², R_0=506 კგძ/სმ², E=15000 კგძ/სმ²
ქვიშაქვები - 28^{w}
- 1:0.75, ρ=2.64 გ/სმ³, φ=44°, C=250 კგძ/სმ², R_0=725 კგძ/სმ², E=50000 კგძ/სმ²

პროექტის დასახელება	შ.პ.ს "გზაჯვარედინი ოცდამეერთე"		
შიდასახელმწიფოებრივი მნიშვნელობის ფშაველი-აბანო-ოზურგეთის საავტომობილო გზაზე არსებული საგზაო მოძრაობის პირობების გაუმჯობესება	ს/ნ 206338596 ტელ: 597098001 ელ-ფოსტა: gzajvaredini.21@gmail.com		
	თანამდებობა	ხელმოწერა	სახელი, გვარი
	დირექტორი		გ. მერაბიშვილი
	მასშტაბი 1:100	ფურცელი	N 3-9
	თბილისი 2022		

1-1

პკ 580+95.00

მ 1:100

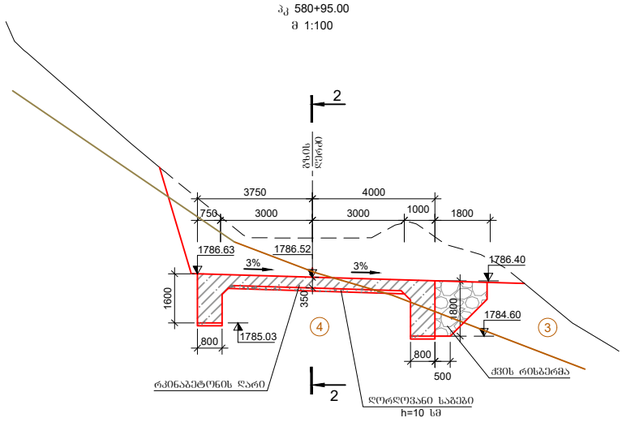

2-2

მ 1:100

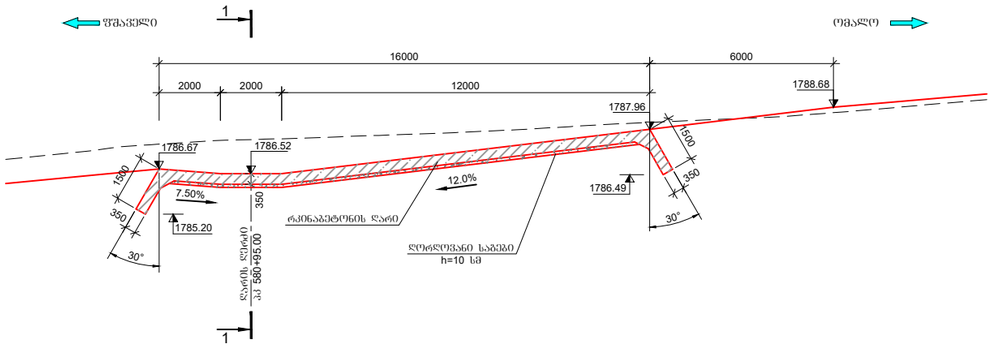

ბეჭდა

მ 1:100

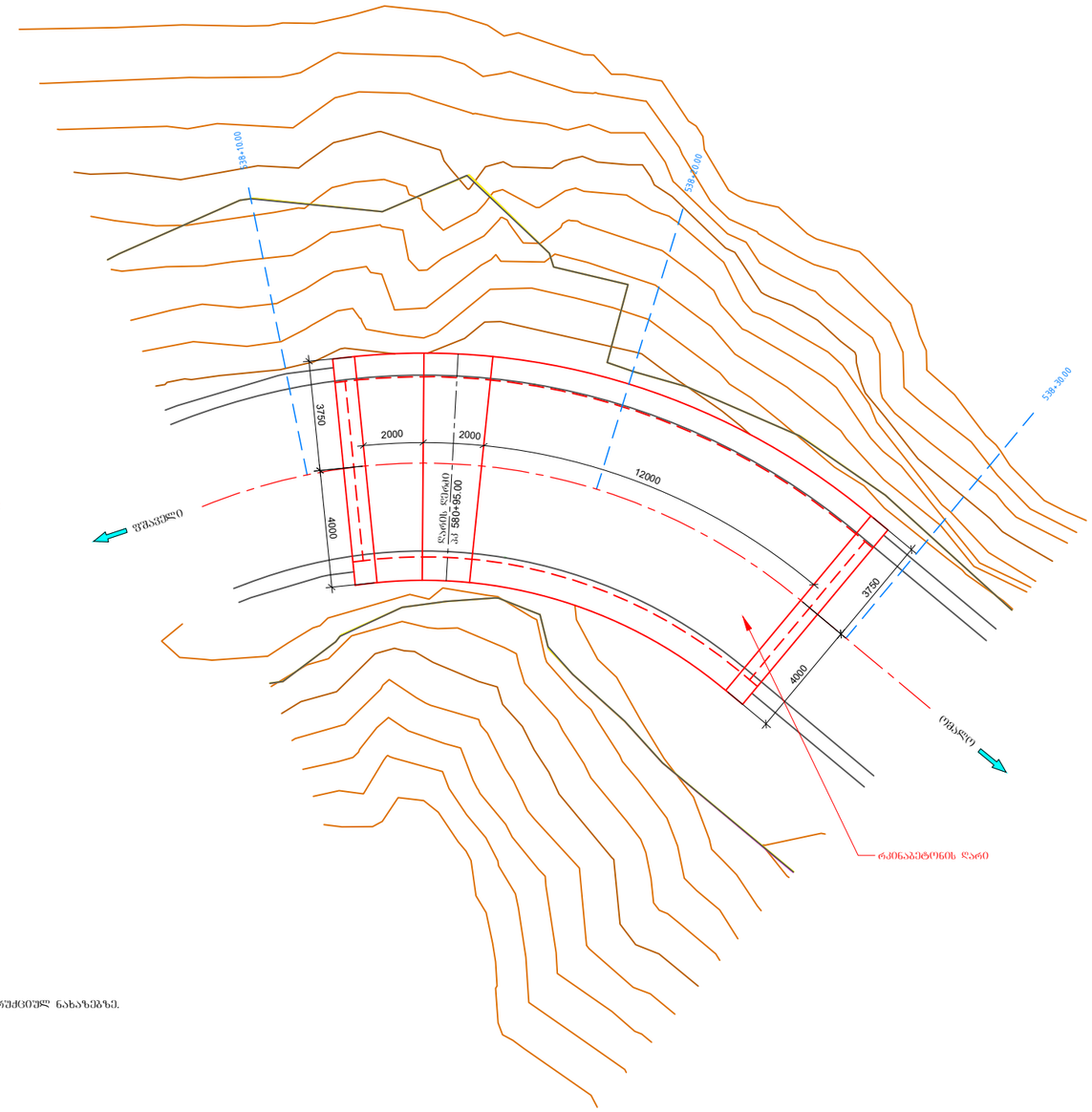

ლითონის ამოკრება რკინაბეტონის დარზე, კგ

არმატურის ფოლადი				
A-400 Ø,მმ				
დასახელება	8	10	14	საერთო წონა
1	2	3	4	5
დარი	577.3	1556.2	--	2133.5
კბილი	412.4	1093.7	354.1	1860.2
ჯამი				3993.7
პირგადადება და შესაკრავი მავთული		5%		199.7
სულ ჯამი				4193.4

დარის ფილის არმირება - ტიპი I

დარის ბეტონი B30 F200 W6 V=91.3 მ³

შენიშვნა

1. დარის დაარმატურება მოცემულია ცალკე კონსტრუქციულ ნახაზებზე.

ბრუნტის დასახელება

(1) ტექნოგენური ფენა - კენჭი და ხრეში, ქვიშის შემავსებლით - 24ᵇ, 1:1.5

(3) მსხვილნატეხოვანი ბრუნტი, ღორღი, ლოდი და ხვინგა თიხნარის და ქვიშნარის შემავსებლით - 10ᵇ
- 1:1.5, ρ=1.95 გ/სმ³, φ=32°, C=0.04 კგ/სმ², R_0=8.0 კგ/სმ², E=500 კგ/სმ²

(4) ძირითადი ქანები, თიხაფიქლები - 3ᵗ
- 1:0.75, ρ=2.65 გ/სმ³, φ=35°, C=100 კგ/სმ², R_0=506 კგ/სმ², E=15000 კგ/სმ²
ქვიშაქვები - 28ᵉ
- 1:0.75, ρ=2.64 გ/სმ³, φ=44°, C=250 კგ/სმ², R_0=725 კგ/სმ², E=50000 კგ/სმ²

პროექტის დასახელება			
შიდასახელმწიფოებრივი მნიშვნელობის წშაველი-აბანო-ომალოს საავტომობილო გზაზე არსებული საგზაო მოძრაობის პირობების გაუმჯობესება			

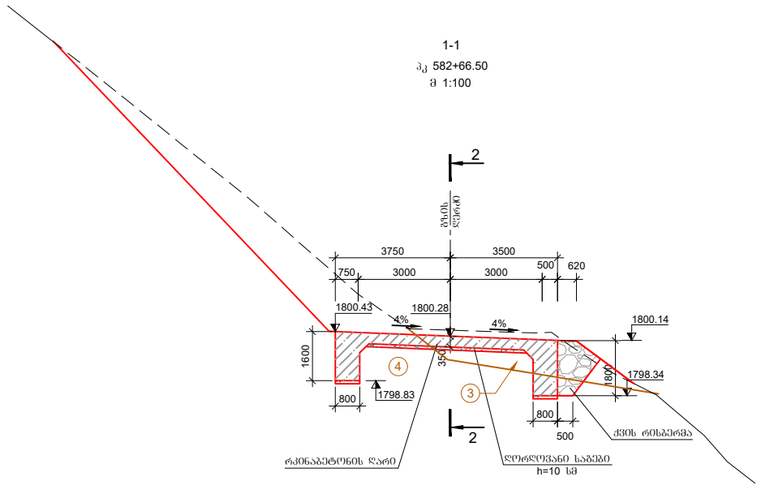

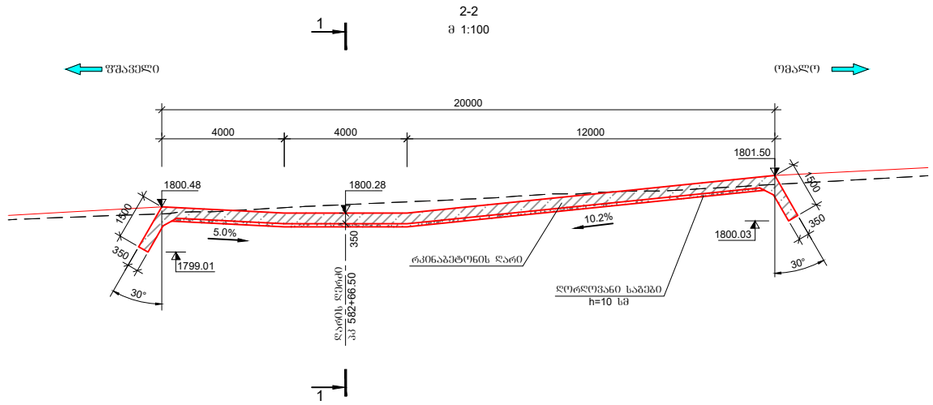

ლითონის ამოკრება რკინაბეტონის დარზე, კგ

არმატურის ფოლადი				
A-400 Ø,მმ				
დასახელება	8	10	14	საერთო წონა
1	2	3	4	5
დარი	680.8	1835.2	--	2516.0
კბილი	484.3	1265.5	405.1	2154.9
ჯამი				4670.9
პირგადაღება და შეხაკრავი მათეული			5%	233.6
სულ ჯამი				4904.5

დარის ფილის არმირება - ტიპი I

დარის ბეტონი B30 F200 W6 V=108.0 მ³

შენიშვნა

1. დარის დაარმატურება მოცემულია ცალკე კონსტრუქციულ ნახაზებზე.

ბრუნტის დასახელება

(1) ტექნოგენური ფენა - ქვები და ხრეში, ქვიშის შემავსებლით - 24ʰ, 1:1.5

(3) მსხვილნატეხოვანი ბრუნტი, ღორღი, ლოდი და ხვინა თიხნარის და ქვიშნარის შემავსებლით - 10ʰ
- 1:1.5, ρ=1.95 გ/სმ³, φ=32°, C=0.04 კპა/სმ², R_0=8.0 კპა/სმ², E=500 კპა/სმ²

(4) ძირითადი ქანები, თიხაფიქლები - 31ʰ
- 1:0.75, ρ=2.65 გ/სმ³, φ=35°, C=100 კპა/სმ², R_c=506 კპა/სმ², E=15000 კპა/სმ²
ქვიშაქვები - 28ʰ
- 1:0.75, ρ=2.64 გ/სმ³, φ=44°, C=250 კპა/სმ², R_c=725 კპა/სმ², E=50000 კპა/სმ²

პროექტის დასახელება		შ.პ.ს "გზაჯვარედინი ოცდამეერთე"	
შიდასახელმწიფოებრივი მნიშვნელობის წშავერი-აბანო-ომალოს საავტომობილო გზაზე არსებული საგზაო მოძრაობის პირობების გაუმჯობესება		ს/ნ 206338596 ტელ: 597098001 ელ-ფოსტა: gzajvaredini.21@gmail.com	
	თანამდებობა	ხელმოწერა	სახელი, გვარი
რკინაბეტონის დარის კონსტრუქცია პკ 582+66.50	დირექტორი		გ. მერაბიშვილი
	მასშტაბი	1:100	ფურცელი N 3-11
	თბილისი 2022		

დარის ფილის დაარმატურება
/ფრაგმენტი/
მ 1:20

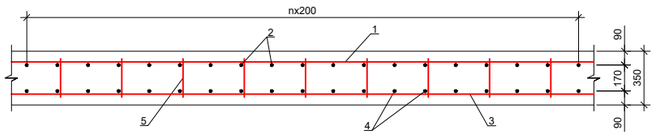

დარის ფილის დაარმატურების ბეჭმა
/ფრაგმენტი/
მ 1:10

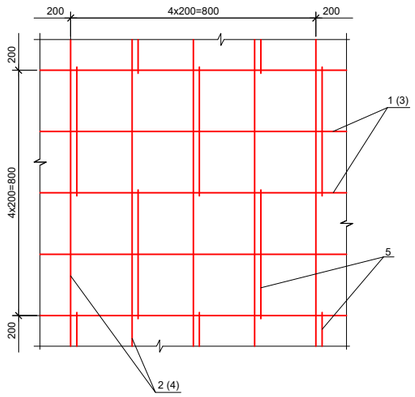

N5 პოზიცია

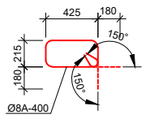

დარის ფილის ბეტონი 1 მ²-ზე B30 F200 W6 V=0.35 მ³

ლითონის სპეციფიკაცია რკინაბეტონის დარის ფილის 1 მ² -ზე

	პოზიცია	ესკიზი მმ	დიამეტრი ან კვეთი მმ	სიგრძე მმ	რაოდენობა ცალი	საერთო სიგრძე მ
1	2	3	4	5	6	7
		დარის ფილის არმირება - ტიპი I				
ბადე - 1	1	1000	10A-400	1000	5	5.0
	2	1000	10A-400	1000	5	5.0
ბადე - 2	3	1000	10A-400	1000	5	5.0
	4	1000	10A-400	1000	5	5.0
	5	მოცვეთილია ნახაზზე	8A-400	1640	7	11.5
		დარის ფილის არმირება - ტიპი II				
ბადე - 1	1	1000	14A-400	1000	5	5.0
	2	1000	14A-400	1000	5	5.0
ბადე - 2	3	1000	10A-400	1000	5	5.0
	4	1000	10A-400	1000	5	5.0
	5	მოცვეთილია ნახაზზე	8A-400	1640	7	11.5

ლითონის ამოკრება რკინაბეტონის დარის ფილის 1 მ² -ზე, კგ

არმატურის ნაკეთობა			
არმატურის ფოლადი			
A-400 Ø,მმ			
8	10	14	ჯამი
1	2	3	4
დარის ფილის არმირება - ტიპი I			
4.6	12.4	--	17.0
დარის ფილის არმირება - ტიპი II			
4.6	6.2	12.1	22.9

პროექტის დასახელება	შ.პ.ს "გზაჯვარედინი ოცდამეერთე" ს/ნ 206338596 ტელ: 597098001 ელ-ფოსტა: gzajvaredini.21@gmail.com		
შიდასახელმწიფოებრივი მნიშვნელობის ფშაველი-აბანო-ომალოს საავტომობილო გზაზე არსებული საგზაო მოძრაობის პირობების გაუმჯობესება			
კონსტრუქციული ნაწილი რკინაბეტონის დარის ფილის დაარმატურება	თანამდებობა	ხელმოწერა	სახელი, გვარი
	დირექტორი		გ. მერაბიშვილი
	მასშტაბი	1:20;1:10	ფურცელი N 3-12
	თბილისი 2022		

დარის კბილის h=1.5 მ დაარმატურება
/ფრაგმენტი/
მ 1:20

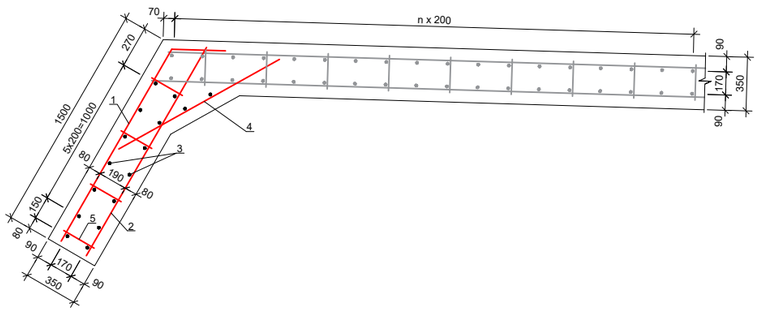

ლითონის სპეცფიკაცია h=1.5 მ რკინაბეტონის კბილის 1 მრძ. მ-ზე

	პოზიცია	ესკიზი მმ	დიამეტრი ან კვეთი მმ	სიგრძე მმ	რაოდენობა ცალი	საერთო სიგრძე მ
1	2	3	4	5	6	7
	1	მოცემულია ნახაზზე	10A-400	1800	5	9.0
	2	1550	10A-400	1550	5	7.8
	3	1000	10A-400	1000	16	16.0
	4	1200	14A-400	1200	5	6.0
	5	მოცემულია ნახაზზე	8A-400	1620	9	14.6

დარის კბილის h=1.5 მ დაარმატურების ფრაგმენტი
მ 1:10

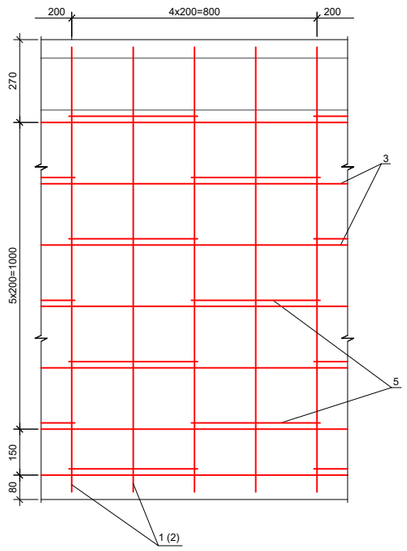

N5 პოზიცია

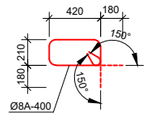

N1 პოზიცია

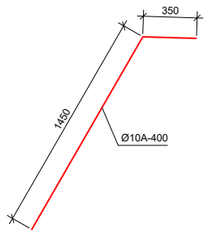

ლითონის ამოკრება h=1.5 მ რკინაბეტონის კბილის 1 მრძ. მ-ზე, კგ

არმატურის ნაკეთობა			
არმატურის ფოლადი			
A-400 Ø,მმ			
8	10	14	ჯამი
1	2	3	4
5.8	20.3	7.3	33.4

დარის კბილის h=1.5 მ ბეტონი 1 მრძ. მ-ზე B30 F200 W6 V=0.5 მ³

პროექტის დასახელება	შ.პ.ს "გზაჯვარედინი ოცდამეერთე" ს/ნ 206338596 ტელ: 597098001 ელ-ფოსტა: gzajvaredini.21@gmail.com		
შიდასახელმწიფოებრივი მნიშვნელობის ფშაველი-აბანო-ომალოს საავტომობილო გზაზე არსებული საგზაო მოძრაობის პირობების გაუმჯობესება			
კონსტრუქციული ნაწილი რკინაბეტონის დარის კბილის h=1.5 მ დაარმატურება	თანამდებობა	ხელმოწერა	სახელი, გვარი
	დირექტორი		გ. მერაბიშვილი
	მასშტაბი	1:20;1:10	ფურცელი N 3-13
	თბილისი 2022		

ღარის კბილის h=1.6 მ დაარმატურება
/ფრაგმენტი/
მ 1:20

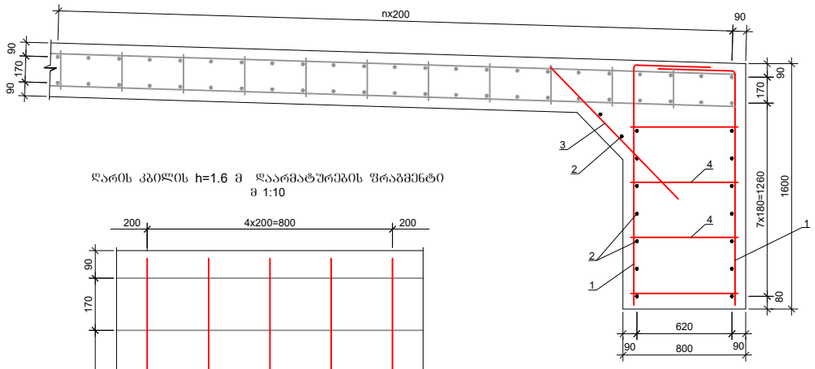

ღარის კბილის h=1.6 მ დაარმატურების ფრაგმენტი
მ 1:10

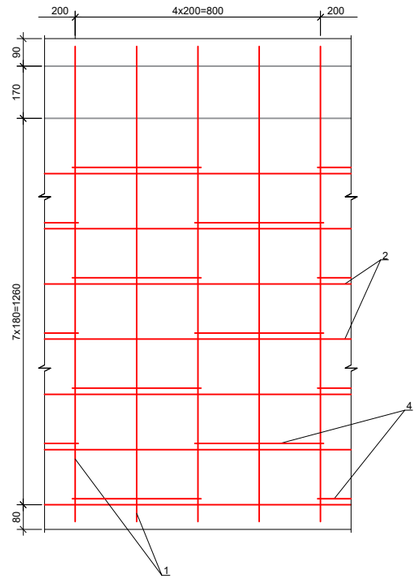

N1 პოზიცია

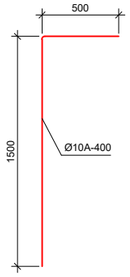

N4 პოზიცია

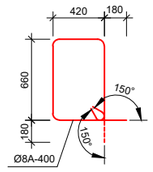

ლითონის სპეციფიკაცია h=1.6 მ რკინაბეტონის კბილის 1 ბრძ. მ-ზე

	პოზიცია	ესკიზი	დიამეტრი ან კვეთი	სიგრძე	რაოდენობა	საერთო სიგრძე
		მმ	მმ	მმ	ცალი	მ
1	2	3	4	5	6	7
	1	მოცემულია ნახაზზე	10A-400	2000	10	20.0
	2	1000	10A-400	1000	16	16.0
	3	1200	14A-400	1200	5	6.0
	4	მოცემულია ნახაზზე	8A-400	2520	9	22.7

ღარის კბილის h=1.6 მ
ბეტონი I ბრძ. მ-ზე
B30 F200 W6
V=1.05 მ³

ლითონის ამოკრება h=1.6 მ რკინაბეტონის კბილის 1 ბრძ. მ-ზე, კგ

არმატურის ნაკეთობა			
არმატურის ფოლადი			
A-400 Ø,მმ			
8	10	14	ჯამი
1	2	3	4
9.0	22.3	7.3	38.6

ღარის კბილის h=1.8 მ დაარმატურება
/ფრაგმენტი/
მ 1:20

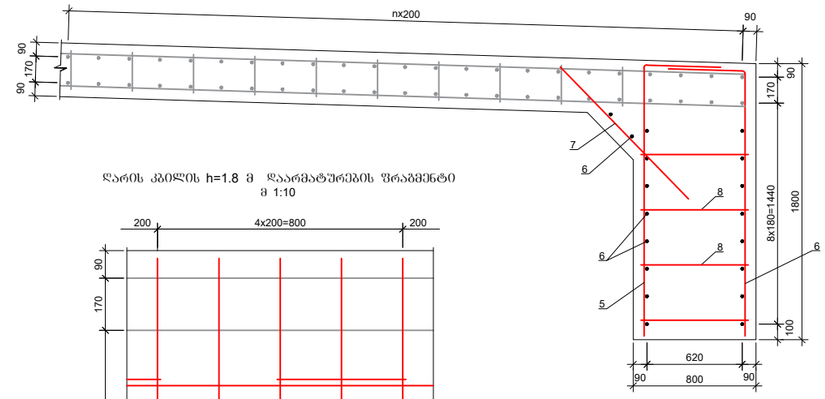

ღარის კბილის h=1.8 მ დაარმატურების ფრაგმენტი
მ 1:10

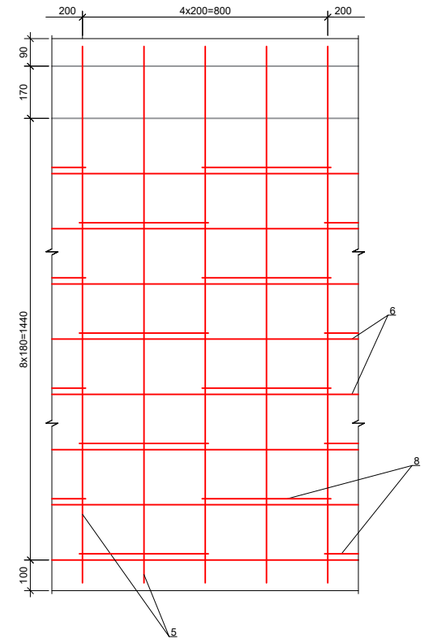

N5 პოზიცია

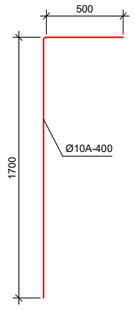

N8 პოზიცია

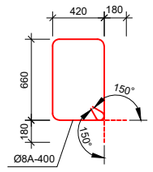

ლითონის სპეციფიკაცია h=1.8 მ რკინაბეტონის კბილის 1 ბრძ. მ-ზე

	პოზიცია	ესკიზი	დიამეტრი ან კვეთი	სიგრძე	რაოდენობა	საერთო სიგრძე
		მმ	მმ	მმ	ცალი	მ
1	2	3	4	5	6	7
	5	მოცემულია ნახაზზე	10A-400	2200	10	22.0
	6	1000	10A-400	1000	18	18.0
	7	1200	14A-400	1200	5	6.0
	8	მოცემულია ნახაზზე	8A-400	2520	10	25.2

ღარის კბილის h=1.8 მ
ბეტონი I ბრძ. მ-ზე
B30 F200 W6
V=1.25 მ³

ლითონის ამოკრება h=1.8 მ რკინაბეტონის კბილის 1 ბრძ. მ-ზე, კგ

არმატურის ნაკეთობა			
არმატურის ფოლადი			
A-400 Ø,მმ			
8	10	14	ჯამი
1	2	3	4
10.0	24.7	7.3	42.0

პროექტის დასახელება			
შიდასახელმწიფოებრივი მნიშვნელობის შშაველი-აბანო-ომალოს საავტომობილო გზაზე არსებული საგზაო მოძრაობის კიბოებების გაუმჯობესება			
კონსტრუქციული ნაწილი რკინაბეტონის ღარის კბილის h=1.6 მ და h=1.8 მ დაარმატურება			

შ.პ.ს "გზაჯვარედინი ოცდამეერთე"
ს/ნ 206338596
ტელ: 597098001
ელ-ფოსტა: gzajvaredini.21@gmail.com

თანამდებობა	ხელმოწერა	სახელი, გვარი	
დირექტორი		გ. მერაბიშვილი	
მასშტაბი	1:20;1:10	ფურცელი	N 3-14
თბილისი 2022			

რკ.ბეტონის ღარის (კიუვეტი) კონსტრუქციული ნახაზი

გეგმა
მ 1:30

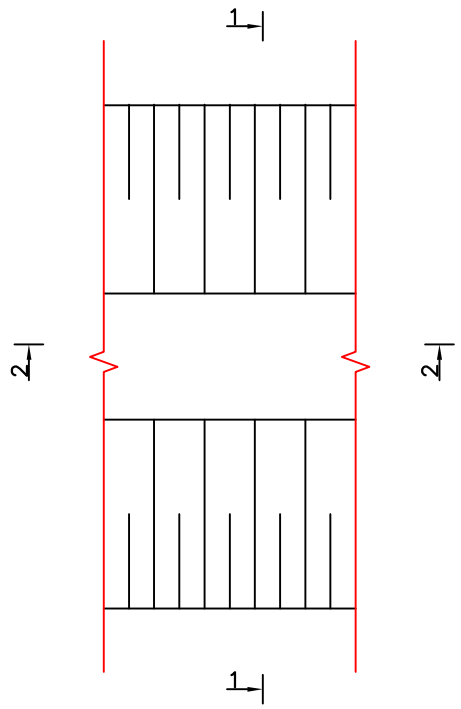

ჭრილი 1-1
მ 1:30

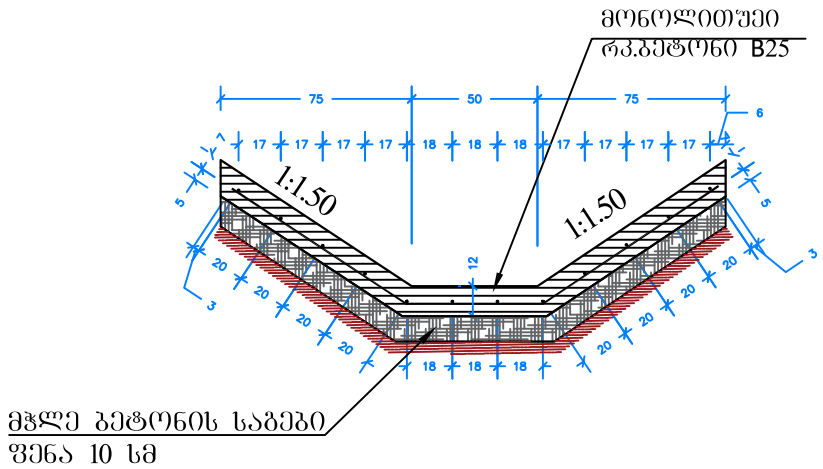

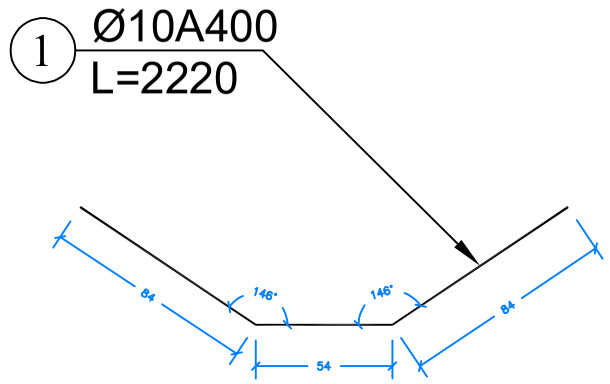

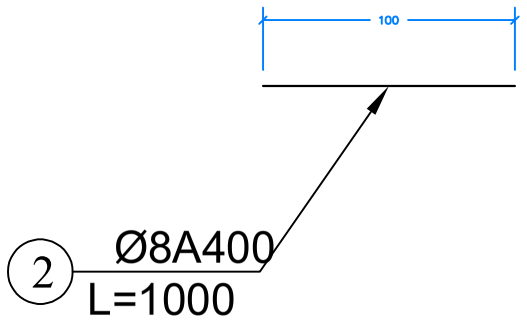

გეგმა
მ 1:30

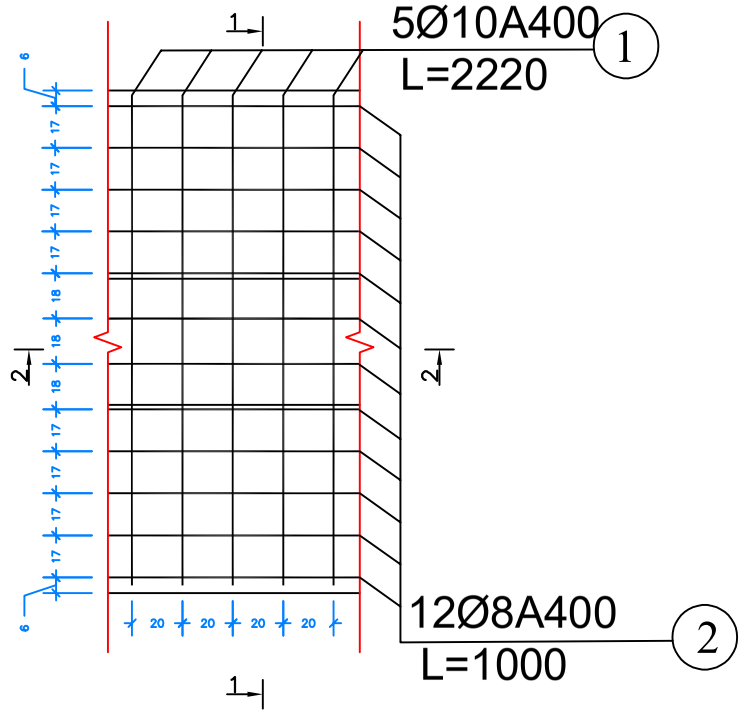

ჭრილი 2-2
მ 1:30

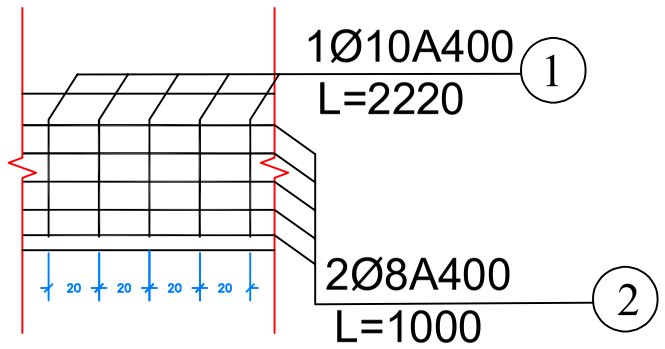

არმატურის სპეციფიკაცია 1 გრძ. მეტრისთის

პოზიცია №	ესკიზი	კლასი დიამეტრი მმ	სიგრძე მმ	რაოდენობა ც	საერთო სიგრძე მ	ერთ. წონა კგ	საერთო წონა კგ
1	840 540 840	Ø10 A400	2220	5	11.100	0.620	6.882
2	1000	Ø8 A400	1000	12	12.000	0.395	4.740
ჯამი					C 400		11.622
გადანაჭრელები და შესაკრავი მავთული					5%		0.581
სულ ჯამი					A 400		12.2
წყალმიმღები ქის ბეტონი					B25 W6 F200		0.3

პირობითი აღნიშვნა:	შენიშვნები	დამკვეთი	პროექტის სახელწოდება
		საქართველოს რეგიონული განვითარებისა და ინფრასტრუქტურის სამინისტროს საქვეუწყებო დაწესებულება საქართველოს საავტომობილო გზების დეპარტამენტი	შიდასახელმწიფოებრივი მნიშვნელობის ფშაველი-აბანო-ომალოს საავტომობილო გზაზე არსებული საგზაო მოძრაობის პირობების გაუმჯობესების მიზნით ჩასატარებელი სამუშაოებისათვის საჭირო საპროექტო-სახარჯთაღრიცხვო და სატენდერო პროცედურების ჩატარებასთან დაკავშირებული ტექნიკური დოკუმენტაციის შედგენის მომსახურება ლოტი VIII

შ.პ.ს "გზაჯვარედინი ოცდამეერთე"
ს/ნ 206338596
ტელ: 597098001
ელ-ფოსტა: gzajvaredini.21@gmail.com

თანამდებობა	ხელმოწერა	სახელი, გვარი	
დირექტორი		გ.ჭყონია	
მასშტაბი	1:100	ფურცელი	4.1
თბილისი 2022	რკ/ბეტონის კიუვეტის ნახაზი		

პორტალური კედლის №1 დაარმატურება
მ 1:25

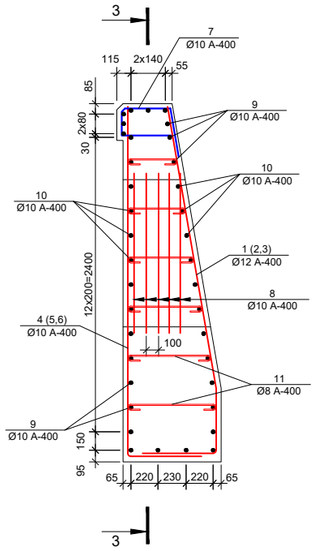

3-3
მ 1:25

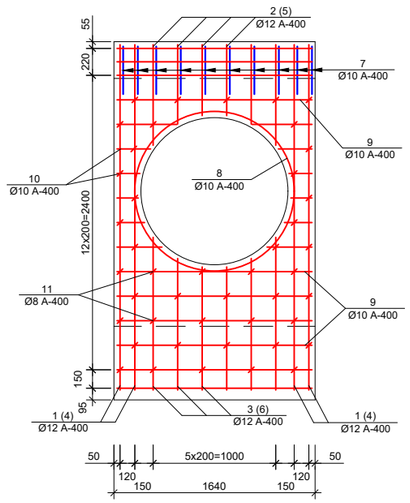

არმატურის სპეციფიკაცია პორტალურ კედელზე L=1.64 მ.							
პოზიცია №	ესკიზი	დიამეტრი კლასი მმ	რაოდენობა ც	სიმრეძე		ერთ. წონა კგ	საერთო წონა კგ
				დერო (მმ)	ხაერთო (მ)		
3	4	5	6	7	8	9	10
1	მოცემულია ნახაზზე	Ø 12 A 400	4	3450	13.8	0.89	12.3
2	590 ÷ 830	Ø 12 A 400	6	710	4.3	0.89	3.8
3	მოცემულია ნახაზზე	Ø 12 A 400	6	1740	10.4	0.89	9.3
4	მოცემულია ნახაზზე	Ø 10 A 400	4	3430	13.7	0.62	8.5
5	580 ÷ 820	Ø 10 A 400	6	700	4.2	0.62	2.6
6	მოცემულია ნახაზზე	Ø 10 A 400	6	1740	10.4	0.62	6.5
7	მოცემულია ნახაზზე	Ø 10 A 400	10	1380	13.8	0.62	8.6
8	მოცემულია ნახაზზე	Ø 10 A 400	5	4500	22.5	0.62	14.0
9	1600	Ø 10 A 400	25	1600	40.0	0.62	24.8
10	170 ÷ 490	Ø 10 A 400	24	330	7.9	0.62	4.9
11	მოცემულია ნახაზზე	Ø 8 A 400	44	840	37.0	0.395	14.6
ჯამი						A 400	109.8
გადანაჭრილები და შესაკრავი მავთული						5%	5.5
სულ ჯამი						A 400	115.3
კედლის სექციის ბეტონი მ3						B25 W6 F200	2.6

N7 პოზიცია

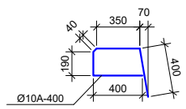

N11 პოზიცია

N8 პოზიცია

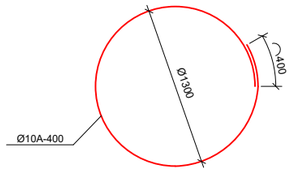

N1 პოზიცია

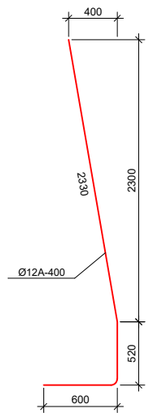

N4 პოზიცია

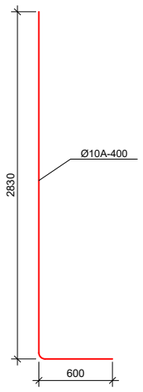

N3 პოზიცია

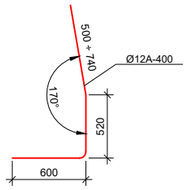

N6 პოზიცია

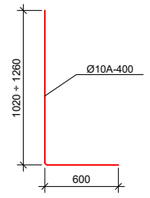

პორტალური კედელი L=1.64 მ

1-1
მ 1:50

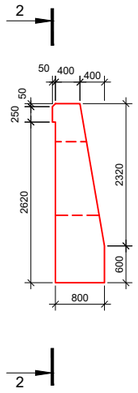

2-2
მ 1:50

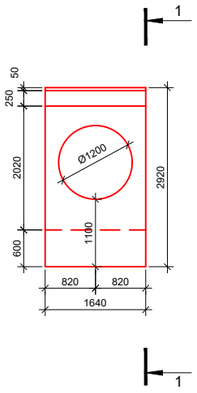

პროექტის დასახელება		შ.პ.ს "გზაჯვარედინი ოცდამეერთე"	
შიდასახელმწიფოებრივი მნიშვნელობის ფშაველი-აბანო-ომალოს საავტომობილო გზაზე არსებული საგზაო მოძრაობის პირობების გაუმჯობესება		ს/ნ 206338596 ტელ: 597098001 ელ-ფოსტა: gzajvaredini.21@gmail.com	
	თანამდებობა	ხელმოწერა	სახელი, გვარი
მრგვალი მილის d=1.0 მ პორტალური კედლის №1 L=1.64მ კონსტრუქცია	დირექტორი		გ. მერაბიშვილი
	მასშტაბი	1:50,1:25	ფურცელი N 5.1.5
	თბილისი 2022		

პორტალური კედლის №2 დაარმატურება
მ 1:25

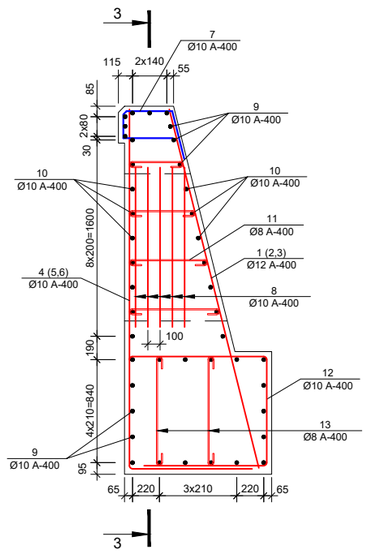

3-3
მ 1:25

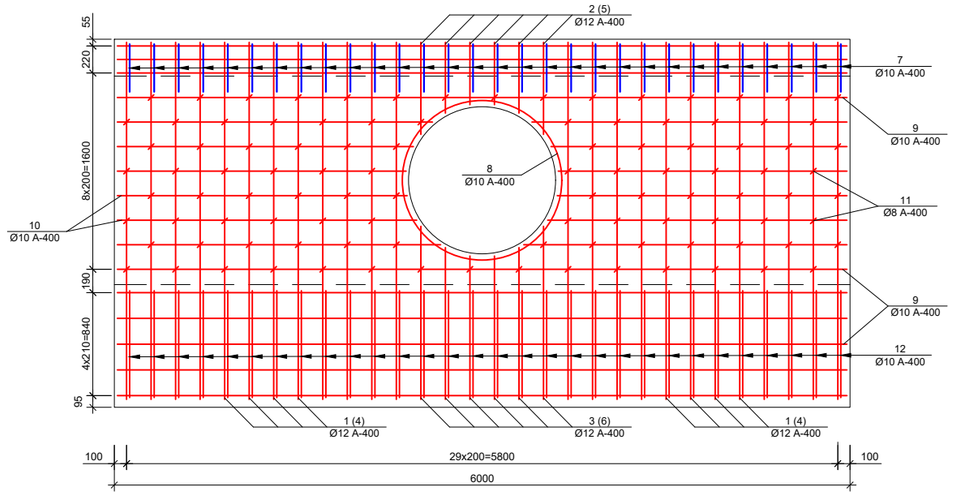

არმატურის სპეციფიკაცია პორტალურ კედელზე L=6.0 მ.								
დანიშ-ნული	პოზიცია №	ესკიზი	დიამეტრი კლასი მმ	რაოდენობა ც	სიგრძე		ერთ. წონა კგ	საერთო წონა კგ
					ერთ (მმ)	საერთო (მ)		
1	3	4	5	6	7	8	9	10
ტანი	1	3010	Ø 12 A 400	24	3010	72.2	0.89	64.3
	2	520 ÷ 780	Ø 12 A 400	6	650	3.9	0.89	3.5
	3	1220 ÷ 1480	Ø 12 A 400	6	1350	8.1	0.89	7.2
	4	მოცემულია ნახაზზე	Ø 10 A 400	24	3910	93.8	0.62	58.2
	5	510 ÷ 750	Ø 10 A 400	6	630	3.8	0.62	2.3
	6	მოცემულია ნახაზზე	Ø 10 A 400	6	2290	13.7	0.62	8.5
	7	მოცემულია ნახაზზე	Ø 10 A 400	30	1380	41.4	0.62	25.7
	8	მოცემულია ნახაზზე	Ø 10 A 400	5	4500	22.5	0.62	14.0
	9	5950	Ø 10 A 400	13	5950	77.4	0.62	48.0
	10	2360 ÷ 2640	Ø 10 A 400	24	2500	60.0	0.62	37.2
	11	მოცემულია ნახაზზე	Ø 8 A 400	104	900	93.6	0.395	37.0
	ჯამი						A 400	305.8
ხაძირკველი	9	5950	Ø 10 A 400	18	5950	107.1	0.62	66
	12	მოცემულია ნახაზზე	Ø 10 A 400	30	3270	98.1	0.62	60.8
	13	მოცემულია ნახაზზე	Ø 8 A 400	60	1170	70.2	0.395	27.7
	ჯამი						A 400	155.0
	საერთო ჯამი						A 400	460.7
	გადანაპრალები და შესაკრავი მავთული						5%	23.0
	სულ ჯამი						A 400	483.8
	კედლის სექციის ბეტონი მ3			B25 W6 F200		ხაძირკველი		7.2
						ტანი		7.4

N4 პოზიცია

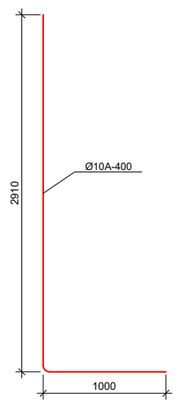

N6 პოზიცია

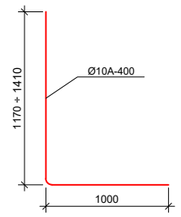

N7 პოზიცია

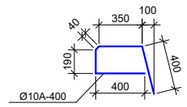

N8 პოზიცია

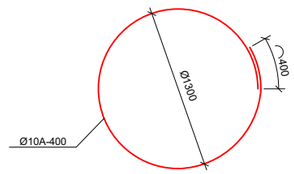

N11 პოზიცია

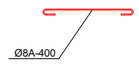

N12 პოზიცია

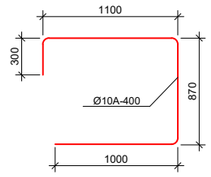

N13 პოზიცია

პორტალური კედელი L=6 მ

1-1
მ 1:50

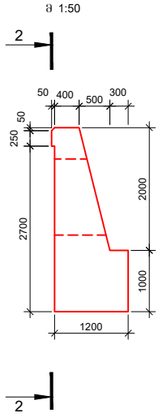

2-2
მ 1:50

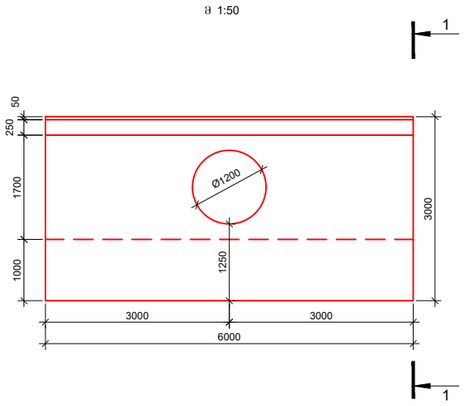

პროექტის დასახელება			შ.პ.ს "გზაჯვარედინი ოცდამეერთე"
შიდასახელმწიფოებრივი მნიშვნელობის ფშაველი-აბანო-ომალოს საავტომობილო გზაზე არსებული საგზაო მოძრაობის პირობების გაუმჯობესება			ს/ნ 206338596 ტელ: 597098001 ელ-ფოსტა: gzajvaredini.21@gmail.com
	თანამდებობა	ხელმოწერა	სახელი, გვარი
მრგვალი მილის d=1.0 მ პორტალური კედლის №2 L=6.0 მ კონსტრუქცია	დირექტორი		გ. მერაბიშვილი
	მასშტაბი	1:50,1:25	ფურცელი N 5.1.6
	თბილისი 2022		

პორტალური კედელი №3-ის დაარმატურება
მ 1:25

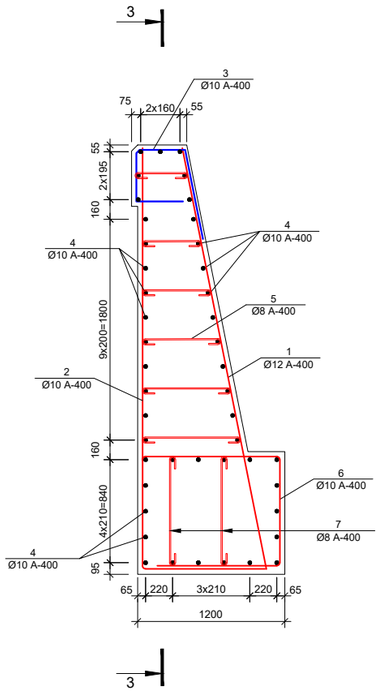

3-3
მ 1:25

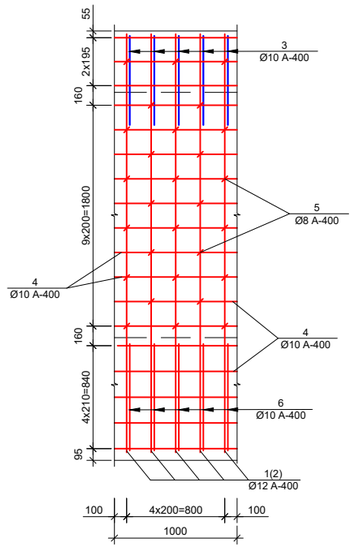

N2 პოზიცია

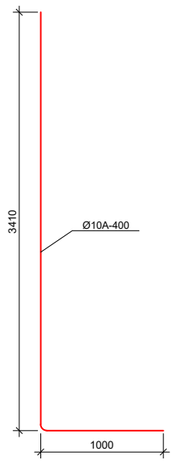

პორტალური კედელი №3-ის არმატურის სპეციფიკაცია ერთ ბრძივ მეტრზე								
დასახელება	პოზიცია №	ესკიზი	დიამეტრი კლასი მმ	რაოდენობა G	სიგრძე		ერთ. წონა კგ	საერთო წონა კგ
					ერთ (მმ)	საერთო (მ)		
1	3	4	5	6	7	8	9	10
ტანი	1	3500	Ø 12 A 400	5	3500	17.5	0.89	15.6
	2	მოცემულია ნახაზზე	Ø 10 A 400	5	4410	22.1	0.62	13.7
	3	მოცემულია ნახაზზე	Ø 10 A 400	5	1900	9.5	0.62	5.9
	4	1000	Ø 10 A 400	27	1000	27.0	0.62	16.7
	5	მოცემულია ნახაზზე	Ø 8 A 400	28	900	25.2	0.395	10.0
	ჯამი					A 400		61.8
საძირკველი	4	1000	Ø 10 A 400	18	1000	18.0	0.62	11
	6	მოცემულია ნახაზზე	Ø 10 A 400	5	3270	16.4	0.62	10.1
	7	მოცემულია ნახაზზე	Ø 8 A 400	10	1170	11.7	0.395	4.6
	ჯამი					A 400		25.9
	საერთო ჯამი					A 400		87.7
	გადანაპრალები და შესაკრავი მავთული					5%		4.4
	სულ ჯამი					A 400		92.1
	კედლის სექციის ბეტონი მ3			B25 W6 F200		საძირკველი		1.2
						ტანი		1.65

პორტალური კედელი (1 ბრძ. მ)

1-1
მ 1:50

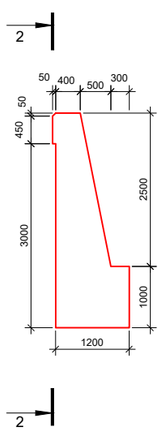

2-2
მ 1:50

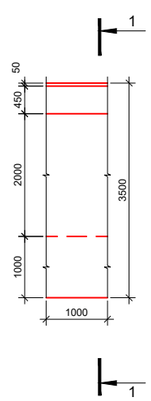

N3 პოზიცია

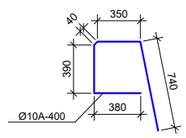

N5 პოზიცია

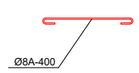

N7 პოზიცია

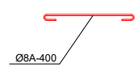

N6 პოზიცია

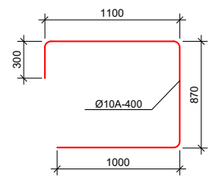

პროექტის დასახელება		შ.პ.ს "გზაჯვარედინი ოცდამეერთე"	
შიდასახელმწიფოებრივი მნიშვნელობის ფშაველი-აბანო-ომალოს საავტომობილო გზაზე არსებული საგზაო მოძრაობის პირობების გაუმჯობესება		ს/ნ 206338596 ტელ: 597098001 ელ-ფოსტა: gzajvaredini.21@gmail.com	
	თანამდებობა	ხელმოწერა	სახელი, გვარი
მრგვალი მილის d=1.0 მ პორტალური კედლის №2 L=6.0 მ კონსტრუქცია	დირექტორი		გ. მერაბიშვილი
	მასშტაბი	1:50,1:25	ფურცელი N 5.1.7
	თბილისი 2022		

ფასადის განშლა

გეგმა
მ 1:120

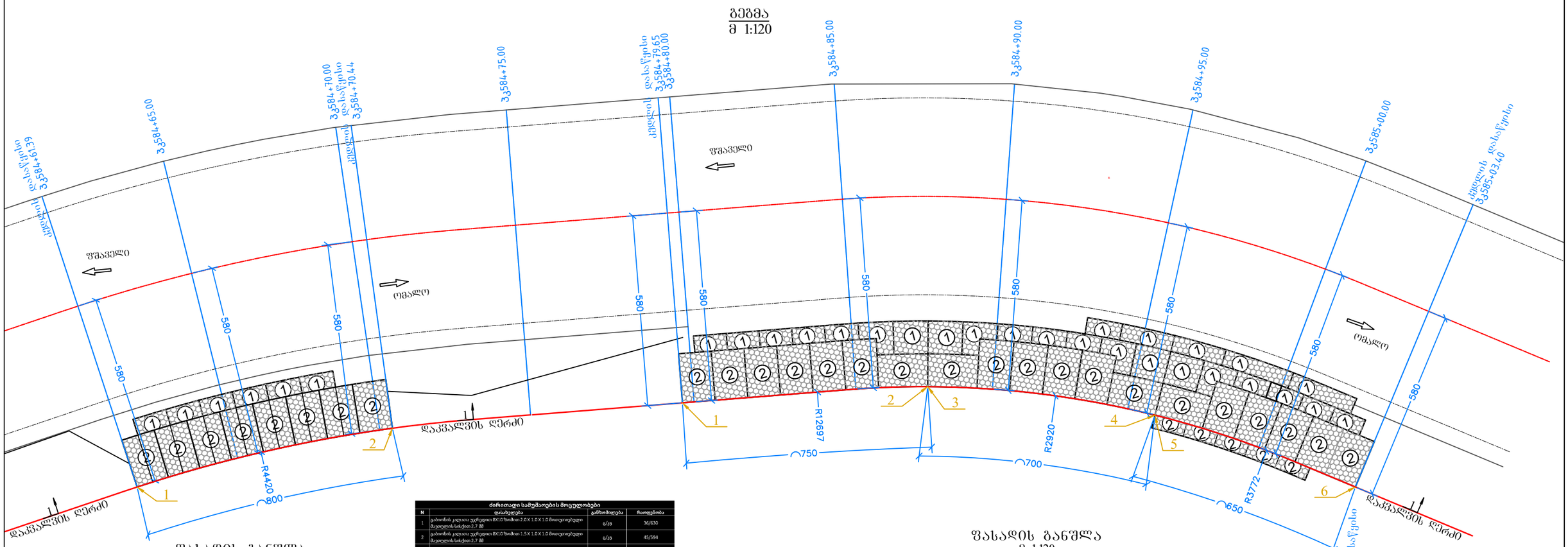

ძირითადი სამუშაოების მოცულობები			
N	დასახელება	გაზომილება	რაოდენობა
1	ვიბრირების კედლიანი ფილა 8X10 ზომით 2.0 X 1.0 X 1.0 მოთავსებული მაგიდების სისქით 2.7 მმ	ც/ვ	36/630
2	ვიბრირების კედლიანი ფილა 8X10 ზომით 1.5 X 1.0 X 1.0 მოთავსებული მაგიდების სისქით 2.7 მმ	ც/ვ	45/594
3	გადასაბმელი მოთავსებული მაგიდები ფიბერბეტონი 2.2 მმ (7%)	კვ	85.7
4	ვიბრირების მეტლახი ბიფერ-ქვით ზომით სამ.15 სმ	მ²	139.5

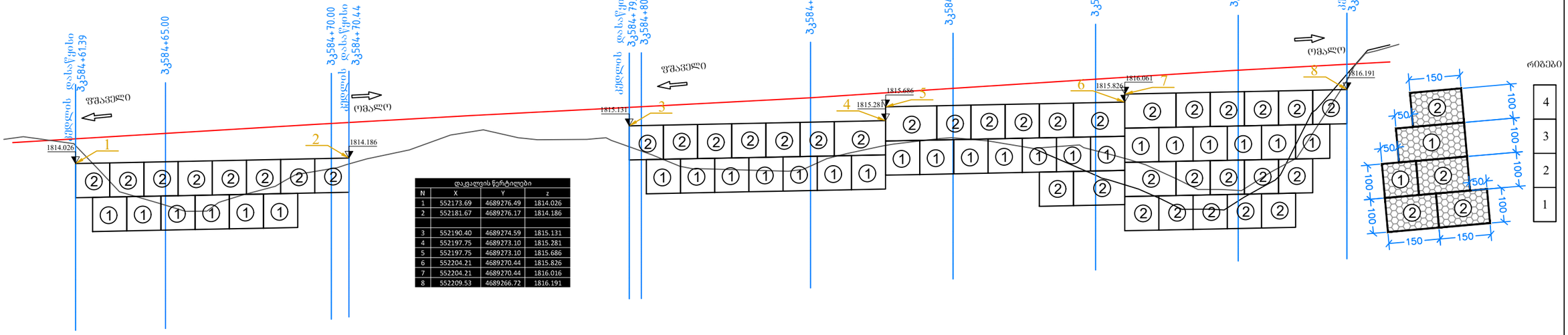

დაკვალვის წერტილები			
N	X	Y	z
1	552173.69	4689276.49	1814.026
2	552181.67	4689276.17	1814.186
3	552190.40	4689274.59	1815.131
4	552197.75	4689273.10	1815.281
5	552197.75	4689273.10	1815.686
6	552204.21	4689270.44	1815.826
7	552204.21	4689270.44	1816.016
8	552209.53	4689266.72	1816.191

პირობითი აღნიშვნა:	შენიშვნები	დამკვეთი	პროექტის სახელწოდება
		საქართველოს რეგიონული განვითარებისა და ინფრასტრუქტურის სამინისტროს საქვეუწყებო დაწესებულება საქართველოს საავტომობილო გზების დეპარტამენტი	შიდასახელმწიფოებრივი მნიშვნელობის ფშაველი-აბანო-ომალოს საავტომობილო გზაზე არსებული საგზაო მოძრაობის პირობების გაუმჯობესების მიზნით ჩასატარებელი სამუშაოებისათვის საჭირო საპროექტო-სახარჯთაღრიცხვო და სატენდერო პროცედურების ჩატარებასთან დაკავშირებული ტექნიკური დოკუმენტაციის შედგენის მომსახურება VIII ლოტი

შ.პ.ს "გზაჯვარედინი ოცდამეერთე"
ს/ნ 206338596
ტელ: 597098001
ელ-ფოსტა: gzajvaredini.21@gmail.com

თანამდებობა	ხელმოწერა	სახელი, გვარი	
დირექტორი		გ.მერაბიშვილი	
მასშტაბი	1:100	ფურცელი	5.2.1.1
თბილისი 2022		გაბიონის კედელი	

განივი პროფილი 10
პკ584+65.00

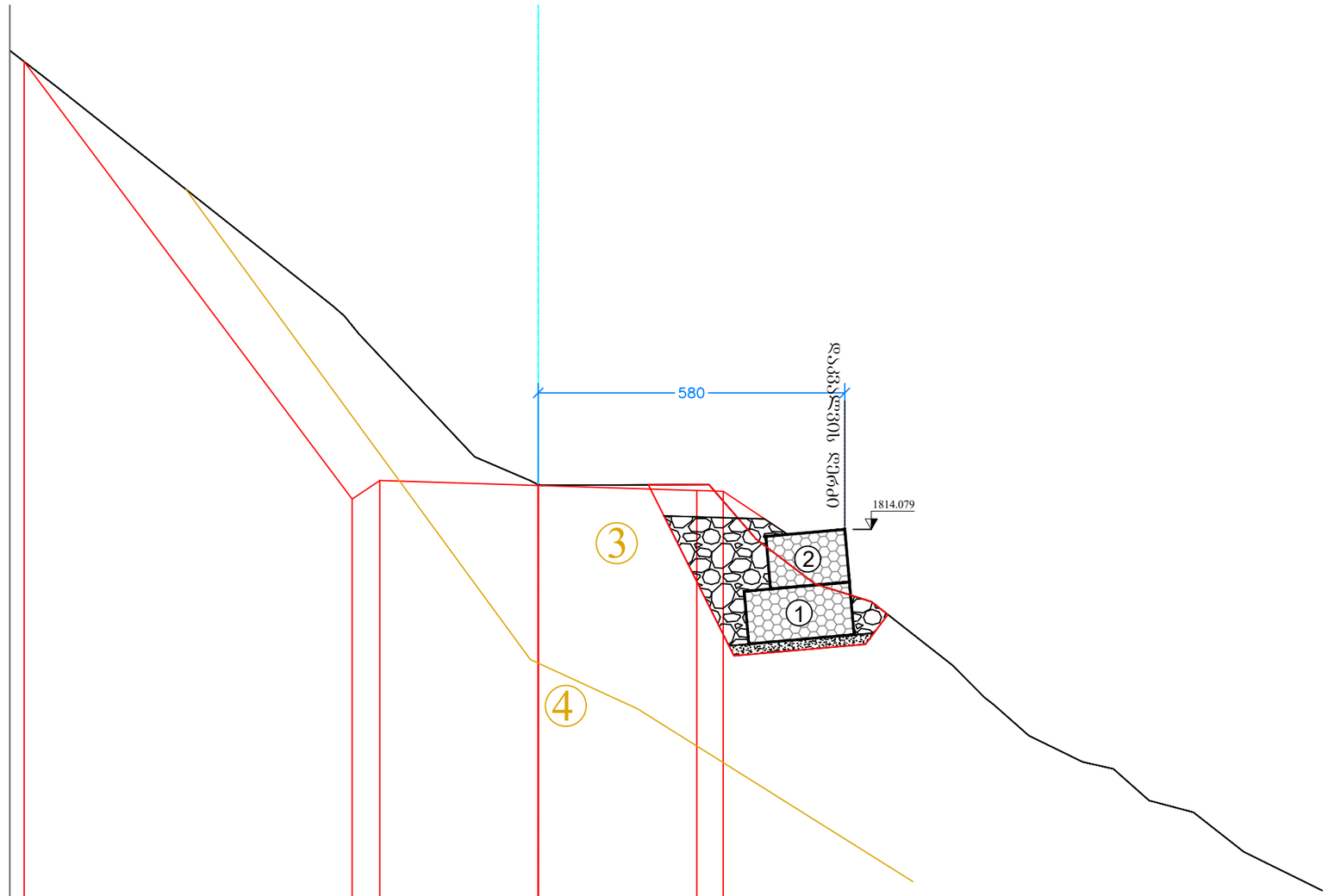

საპროექტო მონაცემები	ქანობი ,‰, სიგრძე მ	6.21	133	0.52	70	3.00	31	3.00	31	0.5	31	1.24										
	ნიშნული, მ	1822.93	1822.37			1815.00		1814.91		1814.82												
ფაქტიური მონაცემები	ნიშნული, მ	1823.14	1822.45			1817.78		1815.45	1814.93		1814.93		1813.05	1812.71	1811.50		1810.17	1809.68	1808.95		1807.98	1807.25
	მანძილი, მ	0.89	5.21			2.19		1.06		2.88	0.89	1.11	1.07	1.54			1.02		0.95		1.48	

4

პირობითი აღნიშვნა:	შენიშვნები	დამკვეთი	პროექტის სახელწოდება
		საქართველოს რეგიონული განვითარებისა და ინფრასტრუქტურის სამინისტროს საქვეუწყებო დაწესებულება საქართველოს საავტომობილო გზების დეპარტამენტი	შიდასახელმწიფოებრივი მნიშვნელობის ფშაველი-აბანო-ომალოს საავტომობილო გზაზე არსებული საგზაო მოძრაობის პირობების გაუმჯობესების მიზნით ჩასატარებელი სამუშაოებისათვის საჭირო საპროექტო-სახარჯთაღრიცხვო და სატენდერო პროცედურების ნატარებასთან დაკავშირებული ტექნიკური დოკუმენტაციის შედგენის მომსახურება VIII ლოტი

შ.პ.ს "გზაჯვარედინი ოცდამეერთე"
ს/ნ 206338596
ტელ: 597098001
ელ-ფოსტა: gzajvaredini.21@gmail.com

თანამდებობა	ხელმოწერა	სახელი, გვარი	
დირექტორი		გ.ჩერაბიშვილი	
მასშტაბი	1:100	ფურცელი	5.2.1.2
თბილისი 2022		განივი ჭრილი	

განივი პროფილი 11
პკ584+70.00

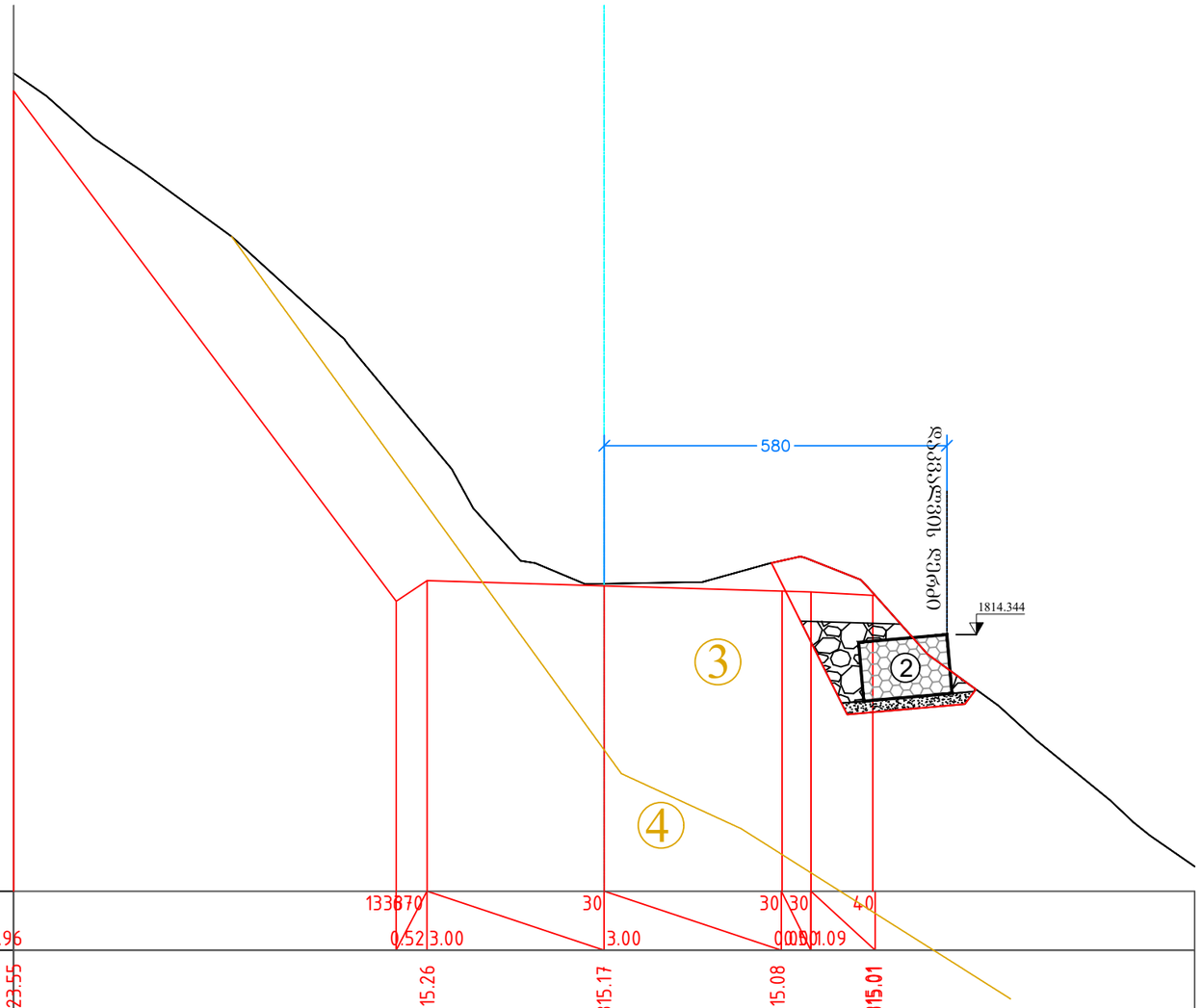

საპროექტო მონაცემები	ქანობი ,‰, სიგრძე მ	6.96	133	70	30	30	30	40											
			0.52	3.00	3.00	0.50	1.09												
	ნიშნული, მ	1823.55	1815.26		1815.17	1815.08	1815.01												
ფაქტიური მონაცემები	ნიშნული, მ	1823.85	1823.46	1822.20	1821.09	1819.25	1816.48	1815.56	1815.21	1815.23	1815.55	1815.27	1814.01	1813.14	1811.53	1810.42			
	მანძილი, მ		0.80	1.53	1.82	1.74	0.80		1.40	1.15	0.94	1.02	1.21		1.25				

პირობითი აღნიშვნა:	შენიშვნები	დამკვეთი	პროექტის სახელწოდება
		საქართველოს რეგიონული განვითარებისა და ინფრასტრუქტურის სამინისტროს საქვეუწყებო დაწესებულება საქართველოს საავტომობილო გზების დეპარტამენტი	შიდასახელმწიფოებრივი მნიშვნელობის ფშაველი-აბანო-ომალოს საავტომობილო გზაზე არსებული საგზაო მოძრაობის პირობების გაუმჯობესების მიზნით ჩასატარებელი სამშენებლისათვის საჭირო საპროექტო-სახარჯთაღრიცხვო და სატენდერო პროცედურების ჩატარებასთან დაკავშირებული ტექნიკური დოკუმენტაციის შედგენის მომსახურება VIII ლოტი

შ.პ.ს "გზაჯვარედინი ოცდამეერთე"
ს/ნ 206338596
ტელ: 597098001
ელ-ფოსტა: gzajvaredini.21@gmail.com

თანამდებობა	ხელმოწერა	სახელი, გვარი	
დირექტორი		გ.ჭერაბიშვილი	
მასშტაბი	1:100	ფურცელი	5.2.1.3
თბილისი 2022		განივი ჭრილი	

განივი პროფილი 13
პკ584+80.00

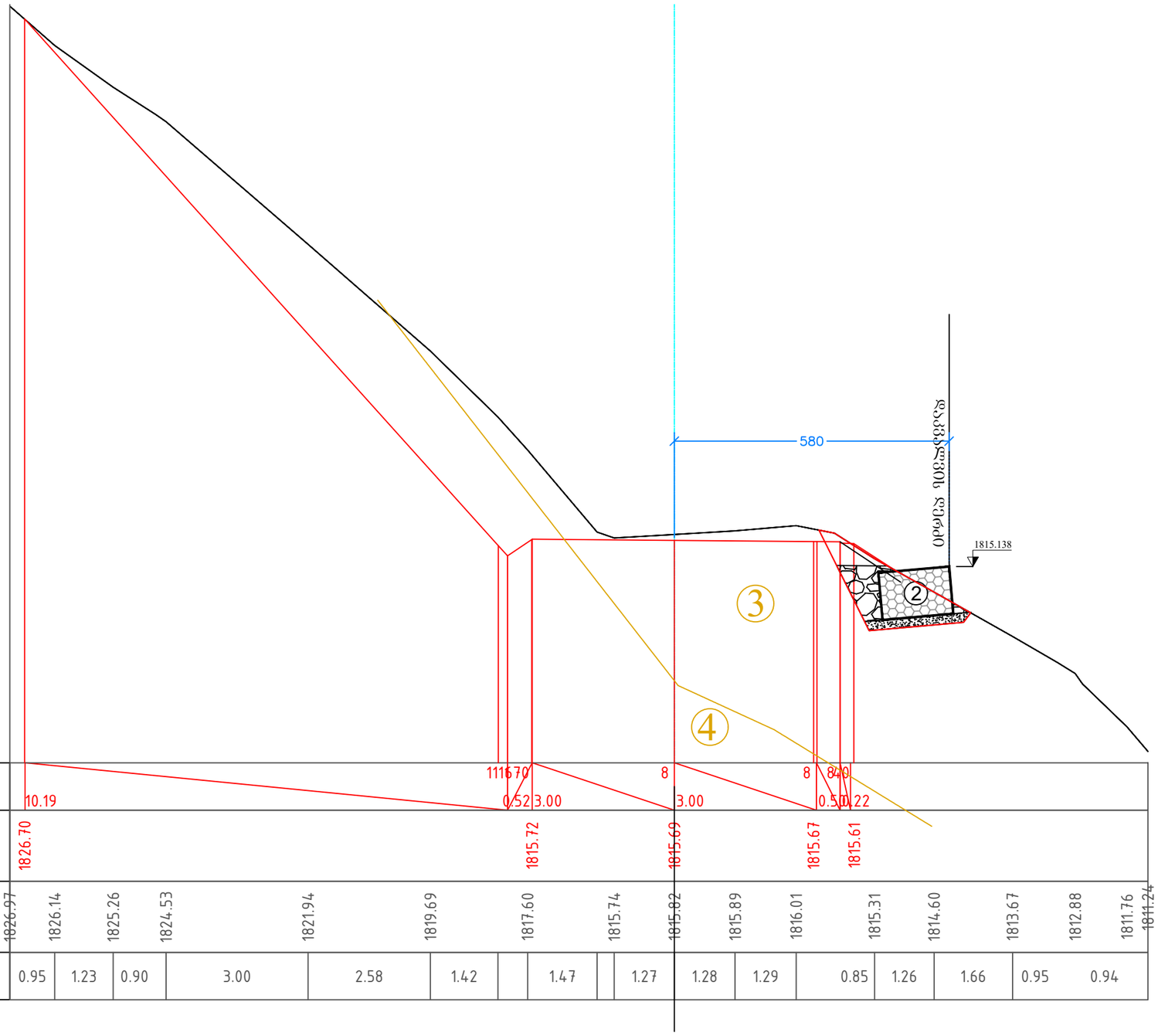

საპროექტო მონაცემები	ქანობი ,‰, სიგრძე მ																	
	ნიშნული, მ	1826.70						1815.72		1815.69		1815.67	1815.61					
ფაქტიური მონაცემები	ნიშნული, მ	1826.97	1826.14	1825.26	1824.53	1821.94	1819.69	1817.60	1815.74	1815.82	1815.89	1816.01	1815.31	1814.60	1813.67	1812.88	1811.76	1811.24
	მანძილი, მ	0.95	1.23	0.90	3.00	2.58	1.42	1.47	1.27	1.28	1.29	0.85	1.26	1.66	0.95	0.94		

პირობითი აღნიშვნა:	შენიშვნები	დამკვეთი	პროექტის სახელწოდება
		საქართველოს რეგიონული განვითარებისა და ინფრასტრუქტურის სამინისტროს საქვეუწყებო დაწესებულება საქართველოს საავტომობილო გზების დეპარტამენტი	შიდასახელმწიფოებრივი მნიშვნელობის ფშაველი-აბანო-ომალოს საავტომობილო გზაზე არსებული საგზაო მოძრაობის პირობების გაუმჯობესების მიზნით ჩასატარებელი სამუშაოებისათვის საჭირო საპროექტო-სახარჯთაღრიცხვო და სატენდერო პროცედურების ჩატარებასთან დაკავშირებული ტექნიკური დოკუმენტაციის შედგენის მომსახურება VIII ლოტი

შ.პ.ს "გზაჯვარედინი ოცდამეერთე"
ს/ნ 206338596
ტელ: 597098001
ელ-ფოსტა: gzajvaredini.21@gmail.com

თანამდებობა	ხელმოწერა	სახელი, გვარი	
დირექტორი		გმირაბიშვილი	
მასშტაბი	1:100	ფურცელი	5.2.1.4
თბილისი 2022		განივი ჭრილი	

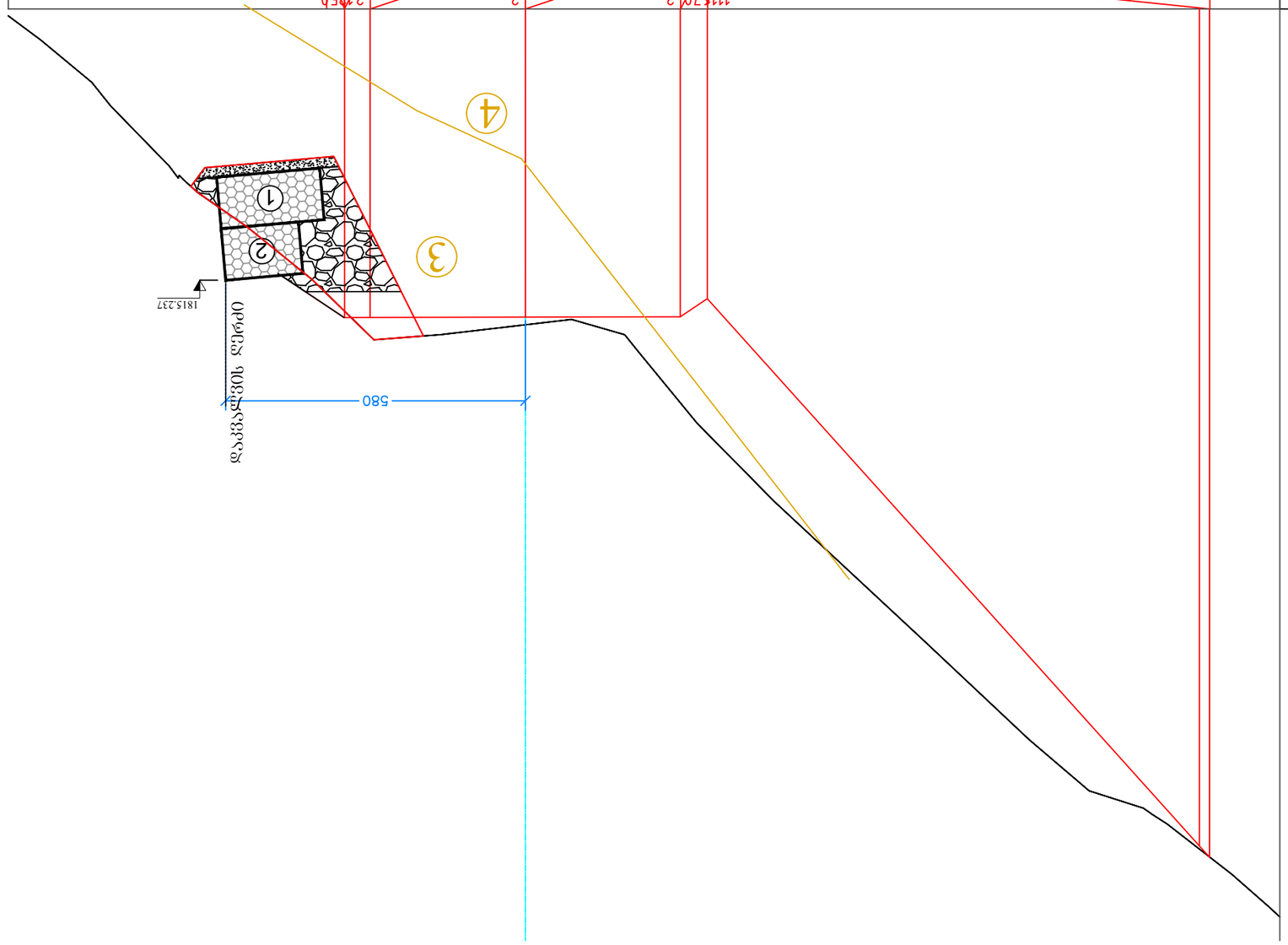

ტიპიური ფრაგმენტის	ფიქსირებული ღერძი	ტიპიური ფრაგმენტის
	ქანობი ,%, სიგრძე 3	9.71
	6.3	1.25
	6.3	1.05
	6.3	1.16
	6.3	2.06
	6.3	2.86
	6.3	1.49
	6.3	1.16
	6.3	1.02
	6.3	1.55
	6.3	1.32
	6.3	1.19
	6.3	1.25
	6.3	0.96
	6.3	1.13
	6.3	0.99
	6.3	1.25
	6.3	1.05
	6.3	1.16
	6.3	2.06
	6.3	2.86
	6.3	1.49
	6.3	1.16
	6.3	1.02
	6.3	1.55
	6.3	1.32
	6.3	1.19
	6.3	1.25
	6.3	0.96
	6.3	1.13
	6.3	0.99

ტიპიური ფრაგმენტის	ფიქსირებული ღერძი	ტიპიური ფრაგმენტის
	6.3	1826.72
	6.3	1825.44
	6.3	1825.11
	6.3	1824.11
	6.3	1822.17
	6.3	1819.52
	6.3	1818.00
	6.3	1816.29
	6.3	1816.10
	6.3	1816.28
	6.3	1816.39
	6.3	1815.23
	6.3	1814.21
	6.3	1813.30
	6.3	1811.87
	6.3	1810.60
	6.3	1810.13

ტიპიური ფრაგმენტის	ფიქსირებული ღერძი	ტიპიური ფრაგმენტის
	6.3	1826.72 1826.39
	6.3	1815.95
	6.3	1815.95
	6.3	1815.96
	6.3	1815.41

ტიპიური ფრაგმენტის	ფიქსირებული ღერძი	ტიპიური ფრაგმენტის
	6.3	1827.54
	6.3	1826.72
	6.3	1825.44
	6.3	1825.11
	6.3	1824.11
	6.3	1822.17
	6.3	1819.52
	6.3	1818.00
	6.3	1816.29
	6.3	1816.10
	6.3	1816.28
	6.3	1816.39
	6.3	1815.23
	6.3	1814.21
	6.3	1813.30
	6.3	1811.87
	6.3	1810.60
	6.3	1810.13

1	2	1116.70	2
2	2.50	0.52	3.00
3	3.00	0.50	0.34
4	2.50	1116.70	2

ავტომობილების მოძრაობის ორგანიზაცია		
ნაგებობის	ფასადი	

ბალანსმიმმართველი		

„ბუნებრივი მეტეოროლოგიური მონაცემების ფონდი“		

განივი პროფილი 16
პკ584+95.00

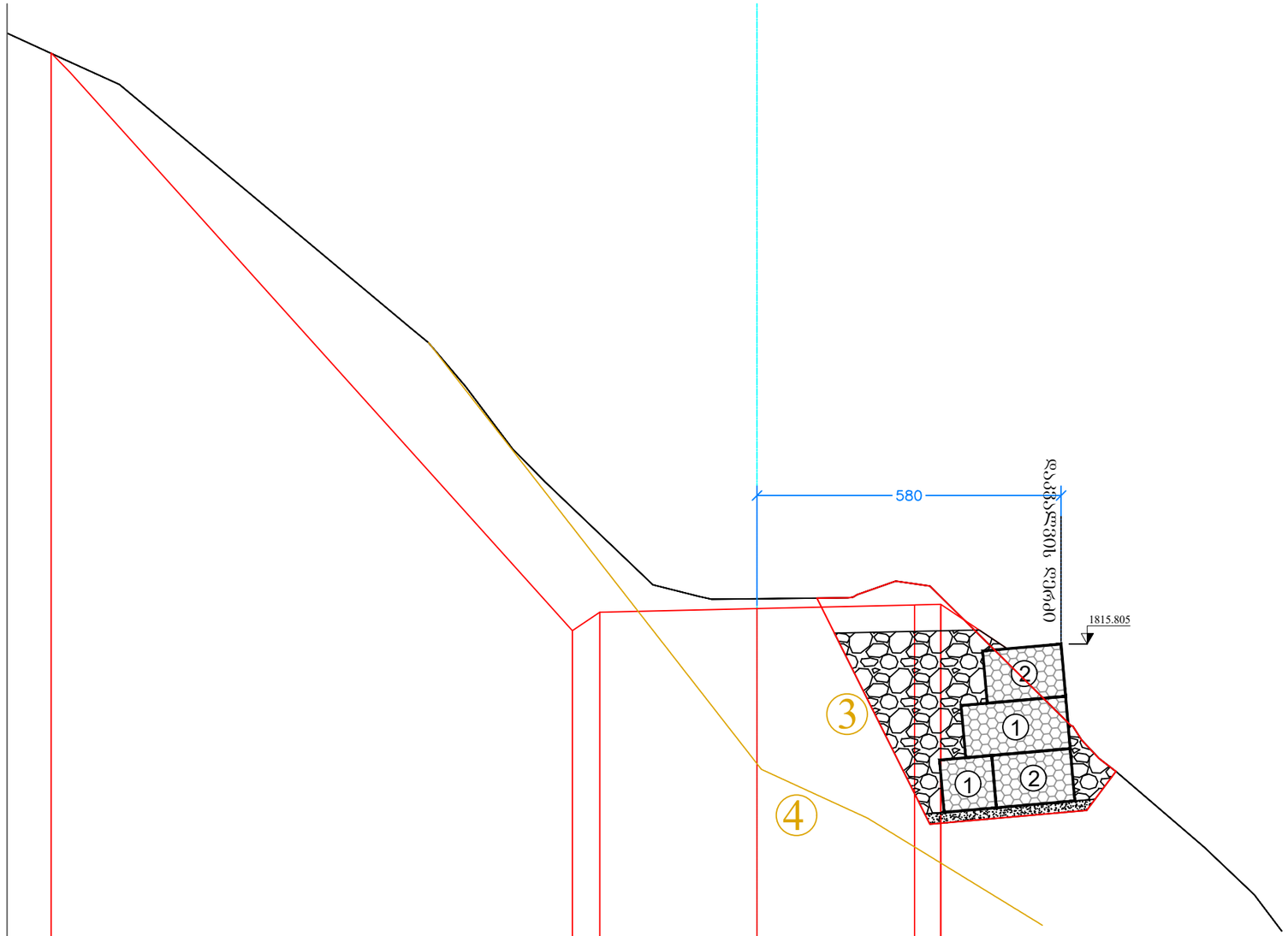

საპროექტო მონაცემები	ქანობი ,‰, სიგრძე მ	9.88					11 16 70 0.52	23	3.00	23	3.00	23 0.50	40 0.20			
	ნიშნული, მ	1827.06 1826.69					1816.41		1816.48		1816.55		1816.29			
ფაქტიური მონაცემები	ნიშნული, მ	1827.44		1826.46		1821.82	1820.71	1818.88	1816.71	1816.66	1816.68	1816.91		1814.25	1811.93	1810.33
	მანძილი, მ	1.20	0.94	5.55		0.71	0.90	2.05		1.73		2.69		1.65	0.96	

პრობლემა ადნიშვნა:	შენიშვნები	დამკვეთი	პროექტის სახელწოდება
		საქართველოს რეგიონული განვითარებისა და ინფრასტრუქტურის სამინისტროს საქვეუწყებო დაწესებულება საქართველოს საავტომობილო გზების დეპარტამენტი	შიდასახელმწიფოებრივი მნიშვნელობის ფშაველი-აბანო-ომალოს საავტომობილო გზაზე არსებული საგზაო მოძრაობის პირობების გაუმჯობესების მიზნით ჩასატარებელი სამშაოებისათვის საჭირო საპროექტო-სახარჯთაღრიცხვო და სატენდერო პროცედურების ჩატარებასთან დაკავშირებული ტექნიკური დოკუმენტაციის შედგენის მომსახურება VIII ლოტი

შ.პ.ს "გზაჯვარედინი ოცდამეერთე"
ს/ნ 206338596
ტელ: 597098001
ელ-ფოსტა: gzajvaredini.21@gmail.com

თანამდებობა	ხელმოწერა	სახელი, გვარი	
დირექტორი		გ.ჭრაბიშვილი	
მასშტაბი	1:100	ფურცელი	5.2.1.6
თბილისი 2022		განივი ჭრილი	

განივი პროფილი 16
პკ584+95.00

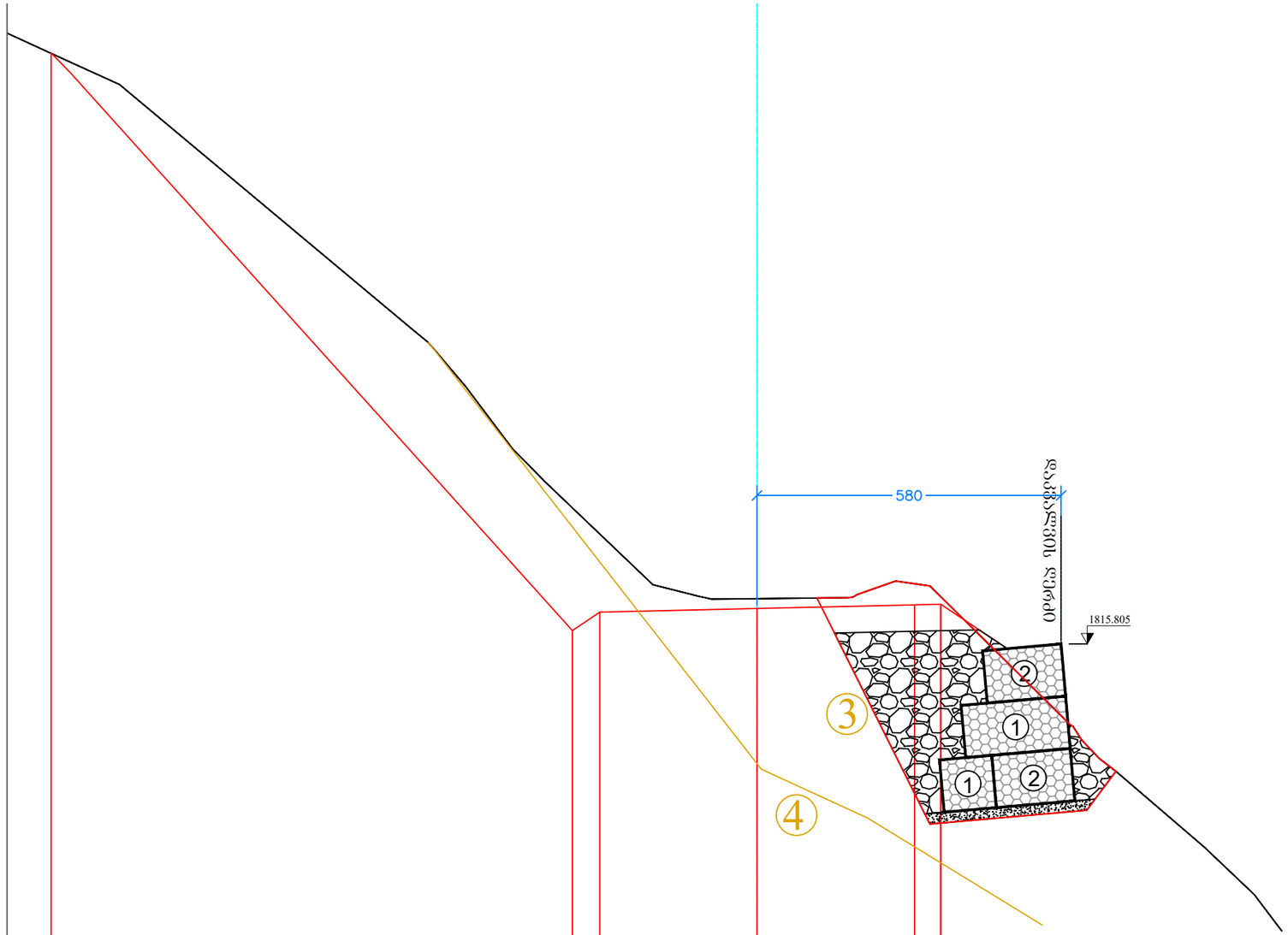

საპროექტო მონაცემები	ქანობი ,‰, სიგრძე მ	9.88					11 16 70 0.52	23	3.00	23	3.00	23 0.50	40 0.20		
	ნიშნული, მ	1827.06 1826.69					1816.41		1816.48		1816.55		1816.29		
ფაქტიური მონაცემები	ნიშნული, მ	1827.44		1826.46		1821.82	1820.71	1818.88	1816.71	1816.66	1816.68	1816.91	1814.25	1811.93	1810.33
	მანძილი, მ	1.20	0.94	5.55		0.71	0.90	2.05		1.73		2.69		1.65	0.96

პროგნოზი აღნიშვნა:	შენიშვნები	დამკვეთი	პროექტის სახელწოდება
		საქართველოს რეგიონული განვითარებისა და ინფრასტრუქტურის სამინისტროს საქვეუწყებო დაწესებულება საქართველოს საავტომობილო გზების დეპარტამენტი	შიდასახელმწიფოებრივი მნიშვნელობის ფშაველი-აბანო-ომალოს საავტომობილო გზაზე არსებული საგზაო მოძრაობის პირობების გაუმჯობესების მიზნით ჩასატარებელი სამუშაოებისათვის საჭირო საპროექტო-სახარჯთაღრიცხვო და სატენდერო პროცედურების ჩატარებასთან დაკავშირებული ტექნიკური დოკუმენტაციის შედგენის მომსახურება VIII ლოტი

შ.პ.ს "გზაჯვარედინი ოცდამეერთე"
ს/ნ 206338596
ტელ: 597098001
ელ-ფოსტა: gzajvaredini.21@gmail.com

თანამდებობა	ხელმოწერა	სახელი, გვარი	
დირექტორი		გ.ჭრაბიშვილი	
მასშტაბი	1:100	ფურცელი	5.2.1.7
თბილისი 2022		განივი ჭრილი	

განივი პროფილი 17
პკ585+00.00

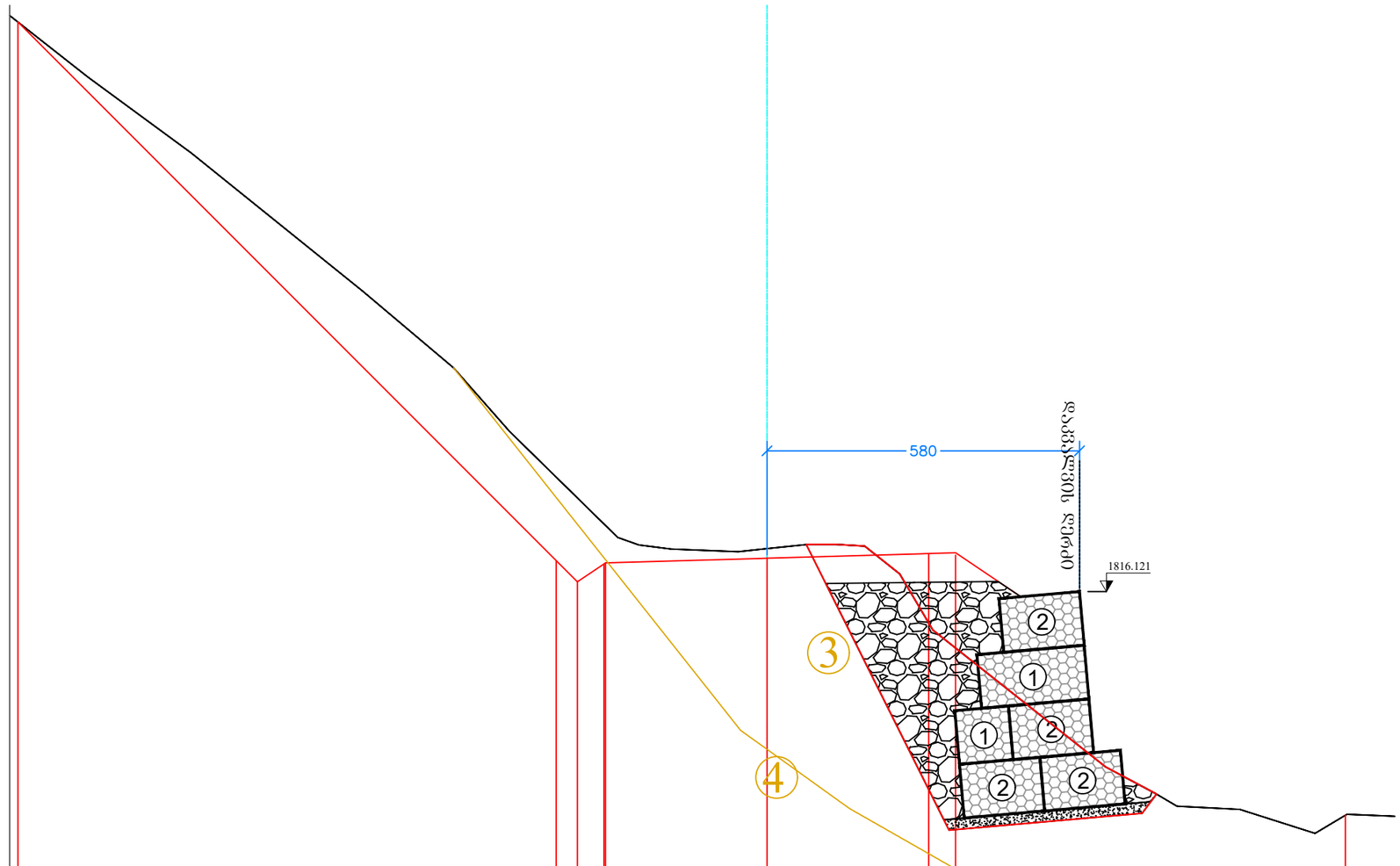

საპროექტო მონაცემები	ქანობი ,‰, სიგრძე მ	10.40						100 0.52	70	29	3.00	29	3.00	29 0.50	7.24		66 7
	ნიშნული, მ	1826.69						1816.65			1816.74			1816.82	1816.54		1811.97
ფაქტიური მონაცემები	ნიშნული, მ	1826.81	1825.67	1824.26		1821.69	1820.27	1819.10		1816.91	1816.92	1816.99	1816.45			1812.87	1812.13	1812.08	1811.63	1811.95
	მანძილი, მ	1.45	1.92	3.19		1.68	1.04	2.01		1.24			0.62	3.21		0.91	1.17	1.40	

პირობითი აღნიშვნა:	შენიშვნები	დამკვეთი	პროექტის სახელწოდება
		საქართველოს რეგიონული განვითარებისა და ინფრასტრუქტურის სამინისტროს საქვეუწყებო დაწესებულება საქართველოს საავტომობილო გზების დეპარტამენტი	შიდასახელმწიფოებრივი მნიშვნელობის ფშაველი-აბანო-ომალოს საავტომობილო გზაზე არსებული საგზაო მოძრაობის პირობების გაუმჯობესების მიზნით ჩასატარებელი სამშაოებისათვის საჭირო საპროექტო-სახარჯთაღრიცხვო და სატენდერო პროცედურების ჩატარებასთან დაკავშირებული ტექნიკური დოკუმენტაციის შედგენის მომსახურება VIII ლოტი

შ.პ.ს "გზაჯვარედინი ოცდამეერთე"
ს/ნ 206338596
ტელ: 597098001
ელ-ფოსტა: gzajvaredini.21@gmail.com

თანამდებობა	ხელმოწერა	სახელი, გვარი	
დირექტორი		გ.ჭერაბიშვილი	
მასშტაბი	1:100	ფურცელი	5.2.1.8
თბილისი 2022		განივი ჭრილი	

ფასადის განშლა

გეგმა
მ 1:100

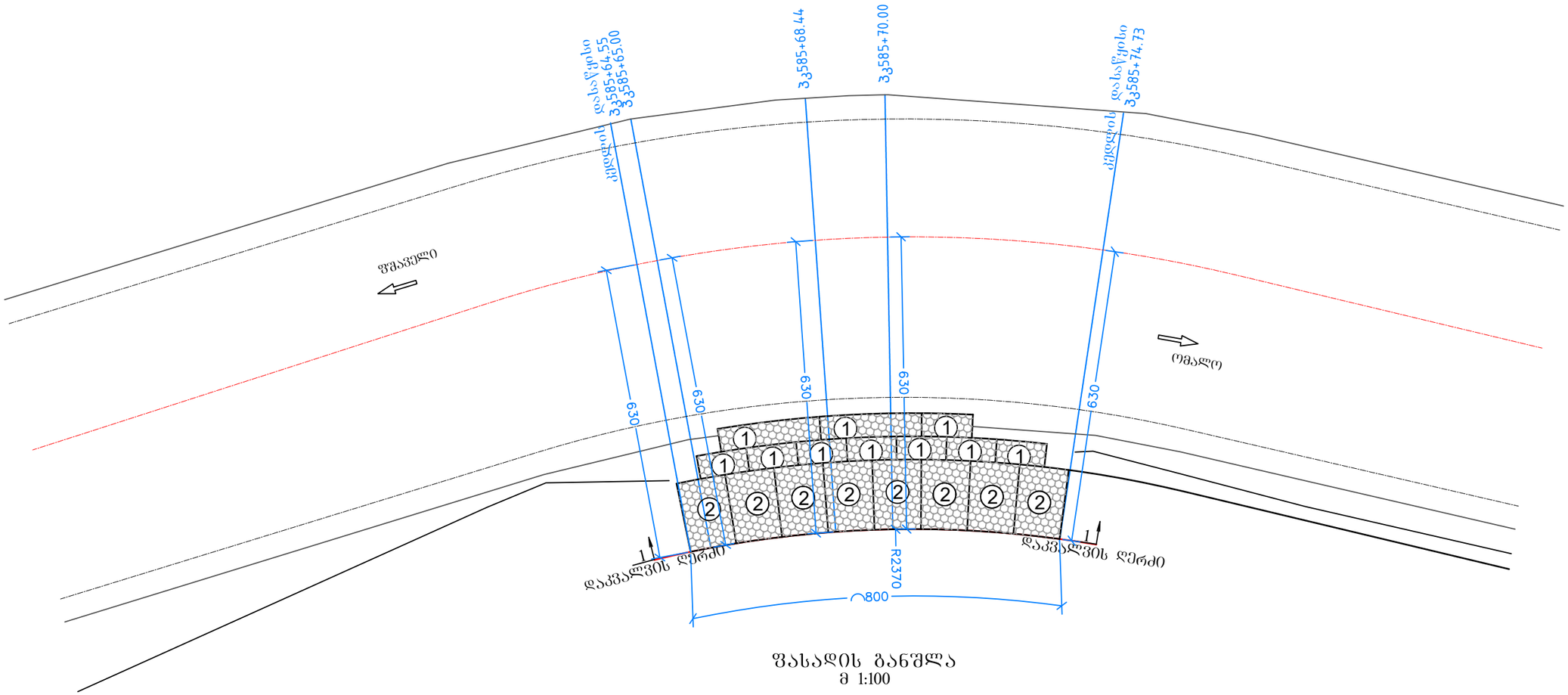

ფასადის განშლა
მ 1:100

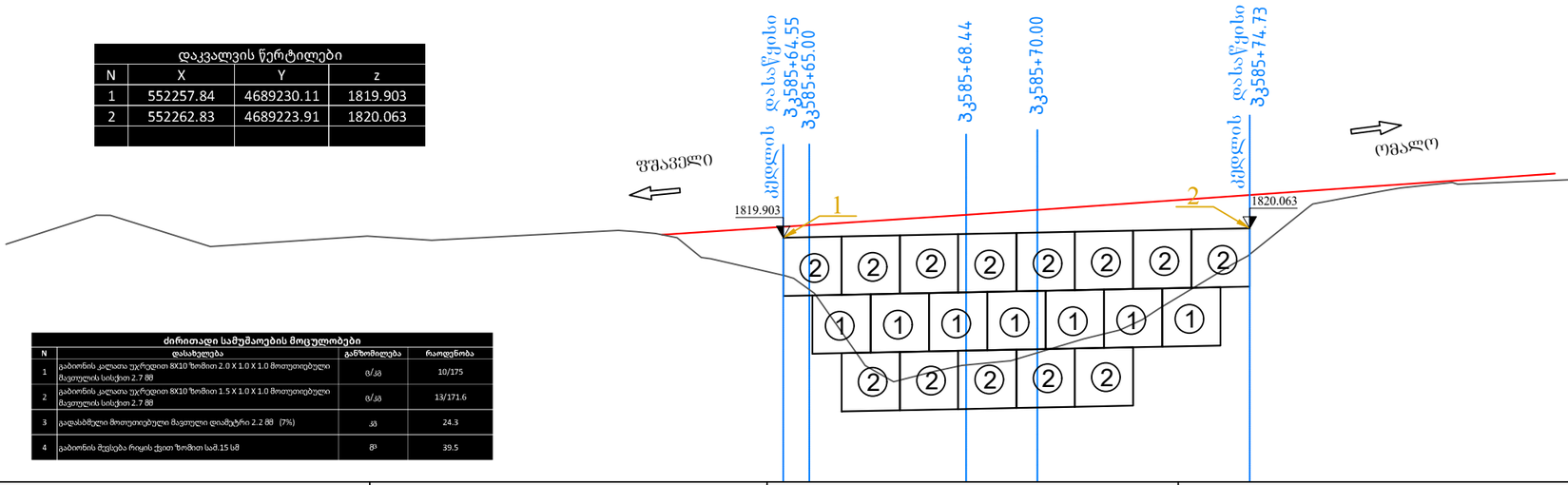

დაკვალვის წერტილები			
N	X	Y	z
1	552257.84	4689230.11	1819.903
2	552262.83	4689223.91	1820.063

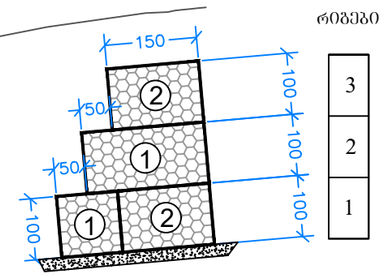

ძირითადი სამუშაოების მოცულობები			
N	დასახელება	განზომილება	რაოდენობა
1	გაბიონის კალთაა უკრედით 8X10 ზომით 2.0 X 1.0 X 1.0 მოთუთიებული მავთულის სისქით 2.7 მმ	მ/კმ	10/175
2	გაბიონის კალთაა უკრედით 8X10 ზომით 1.5 X 1.0 X 1.0 მოთუთიებული მავთულის სისქით 2.7 მმ	მ/კმ	13/171.6
3	გადასაბმელი მოთუთიებული მავთული დიამეტრი 2.2 მმ (7%)	კგ	24.3
4	გაბიონის მქფსება რიყის ქვით ზომით სამ.15 სმ	მ³	39.5

პირობითი აღნიშვნა:	შენიშვნები	დამკვეთი	პროექტის სახელწოდება
		საქართველოს რეგიონული განვითარებისა და ინფრასტრუქტურის სამინისტროს საქვეუწყებო დაწესებულება საქართველოს საავტომობილო გზების დეპარტამენტი	შიდასახელმწიფოებრივი მნიშვნელობის ფშაველი-აბანო-ომალოს საავტომობილო გზაზე არსებული საგზაო მოძრაობის პირობების გაუმჯობესების მიზნით ჩასატარებელი სამუშაოებისათვის საჭირო საპროექტო-სახარჯთაღრიცხვო და სატენდერო პროცედურების ჩატარებასთან დაკავშირებული ტექნიკური დოკუმენტაციის შედგენის მომსახურება VIII ლოტი

შ.პ.ს "გზაჯვარედინი ოცდამეერთე"
ს/ნ 206338596
ტელ: 597098001
ელ-ფოსტა: gzajvaredini.21@gmail.com

თანამდებობა	ხელმოწერა	სახელი, გვარი	
დირექტორი		გმირაბიშვილი	
მასშტაბი	1:100	ფურცელი	5.2.2.1
თბილისი 2022	გაბიონის კედელი		

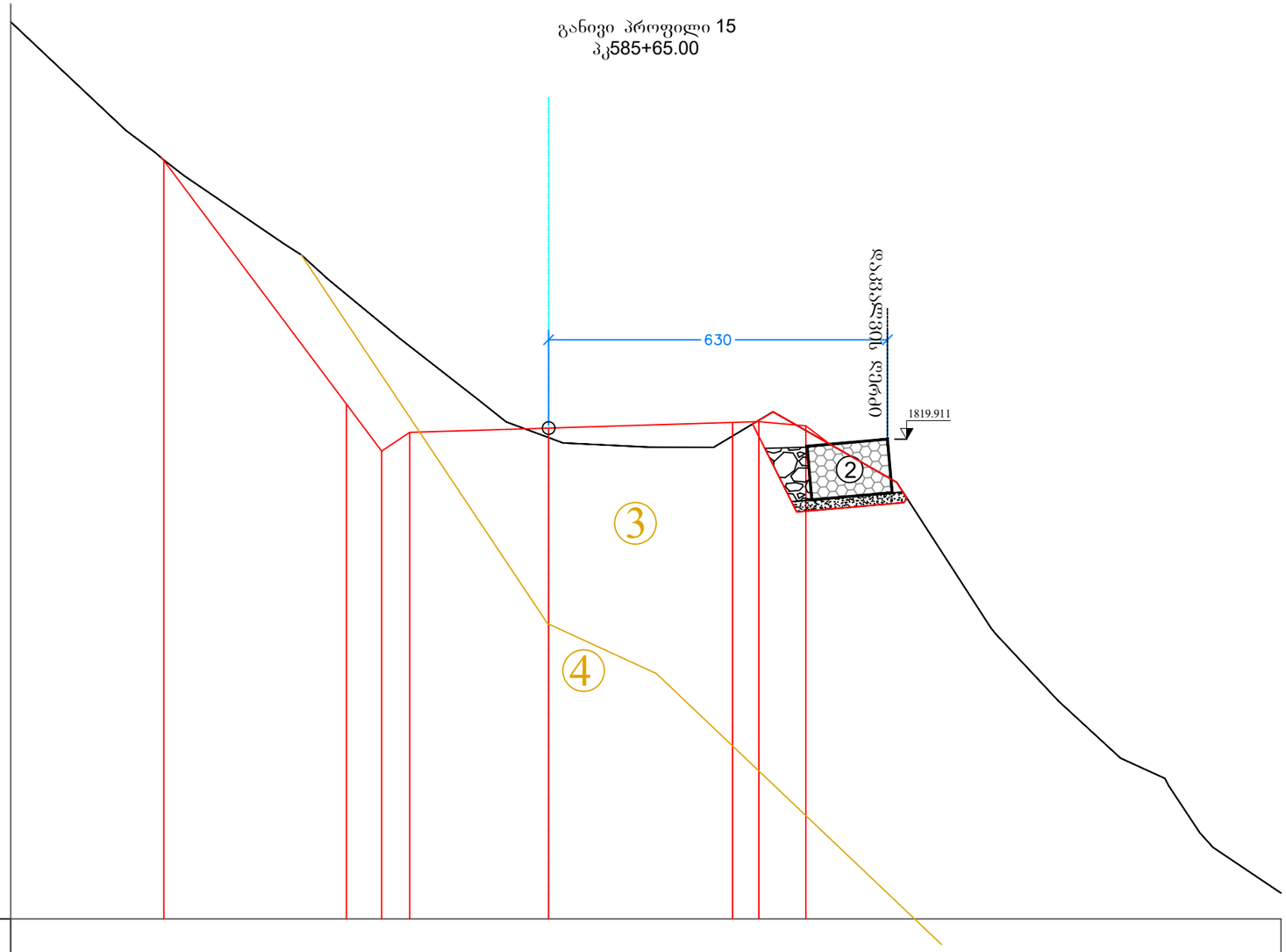

საპროექტო მონაცემები	ქანობი ,‰, სიგრძე მ																	
	ნიშნული, მ			1825.15			1820.56	1820.04		1820.118		1820.22	1820.16					
ფაქტიური მონაცემები	ნიშნული, მ	1827.67	1825.65	1824.81		1822.88	1821.78	1820.65	1819.94	1819.76	1819.76	1820.42	1819.11	1816.41	1815.05	1813.98	1812.60	1811.48
	მანძილი, მ	2.14		1.86		1.33	1.45		1.60	1.20	1.10	2.29	1.75	1.16	1.16	0.58	1.26	

პირობითი აღნიშვნა:	შენიშვნები	დამკვეთი	პროექტის სახელწოდება
		საქართველოს რეგიონული განვითარებისა და ინფრასტრუქტურის სამინისტროს საქვეუწყებო დაწესებულება საქართველოს საავტომობილო გზების დეპარტამენტი	შიდასახელმწიფოებრივი მნიშვნელობის ფშაველი-აბანო-ომალოს საავტომობილო გზაზე არსებული საგზაო მოძრაობის პირობების გაუმჯობესების მიზნით ჩასატარებელი სამშენებლო საჭირო საპროექტო-სახარჯთაღრიცხვო და სატენდერო პროცედურების ჩატარებასთან დაკავშირებული ტექნიკური დოკუმენტაციის შედგენის მომსახურება VIII ლოტი

შ.პ.ს "გზაჯვარედინი ოცდამეერთე"
ს/ნ 206338596
ტელ: 597098001
ელ-ფოსტა: gzajvaredini.21@gmail.com

თანამდებობა	ხელმოწერა	სახელი, გვარი	
დირექტორი		გაჩრაბიშვილი	
მასშტაბი	1:100	ფურცელი	5.2.2.2
თბილისი 2022		განივი ჭრილი	

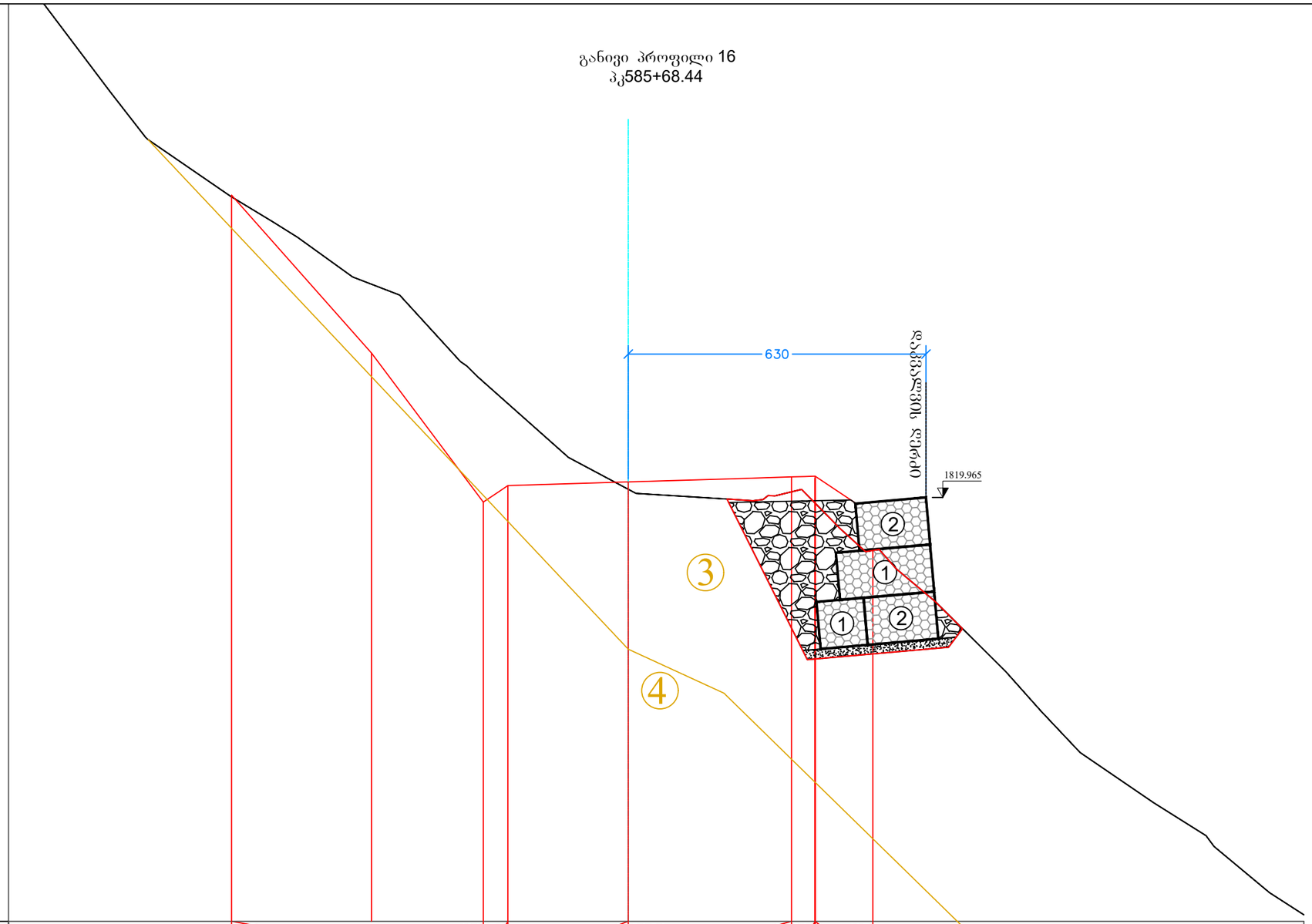

საპროექტო მონაცემები	ქანობი ,‰, სიბრძე მ																							
	ნიშნული, მ				1826.36		1823.02		1820.22		1820.294		1820.36	1820.40	1819.72	1818.84								
ფაქტიური მონაცემები	ნიშნული, მ	1831.19	1830.61	1827.53	1826.34	1825.47	1824.25	1822.51	1820.81	1820.14	1819.92	1820.14	1818.82	1817.77	1816.29	1814.57	1813.50	1812.81	1811.60	1811.14				
	მანძილი, მ		1.56	0.75	1.74	0.91	1.16	1.00	1.28	1.91	1.26	2.04	0.82	0.81	1.50	0.75	0.83	1.56	1.10	1.18				

5.32	121	0.70	0.52
2.55	30	30	4.45
0.50	30	1.22	1250

პირობითი აღნიშვნა:	შენიშვნები	დამკვეთი	პროექტის სახელწოდება
		საქართველოს რეგიონული განვითარებისა და ინფრასტრუქტურის სამინისტროს საქვეუწყებო დაწესებულება საქართველოს საავტომობილო გზების დეპარტამენტი	შიდასახელმწიფოებრივი მნიშვნელობის ფშაველი-აბანო-ომალოს საავტომობილო გზაზე არსებული საგზაო მოძრაობის პირობების გაუმჯობესების მიზნით ჩასატარებელი სამუშაოებისათვის საჭირო საპროექტო-სახარჯთაღრიცხვო და სატენდერო პროცედურების ნატარებასთან დაკავშირებული ტექნიკური დოკუმენტაციის შედგენის მომსახურება VIII ლოტი

შ.პ.ს "გზაჯვარედინი ოცდამეერთე"
ს/ნ 206338596
ტელ: 597098001
ელ-ფოსტა: gzajvaredini.21@gmail.com

თანამდებობა	ხელმოწერა	სახელი, გვარი	
დირექტორი		გ.ჭერაბიშვილი	
მასშტაბი	1:100	ფურცელი	5.2.2.3
თბილისი 2022		განივი ჭრილი	

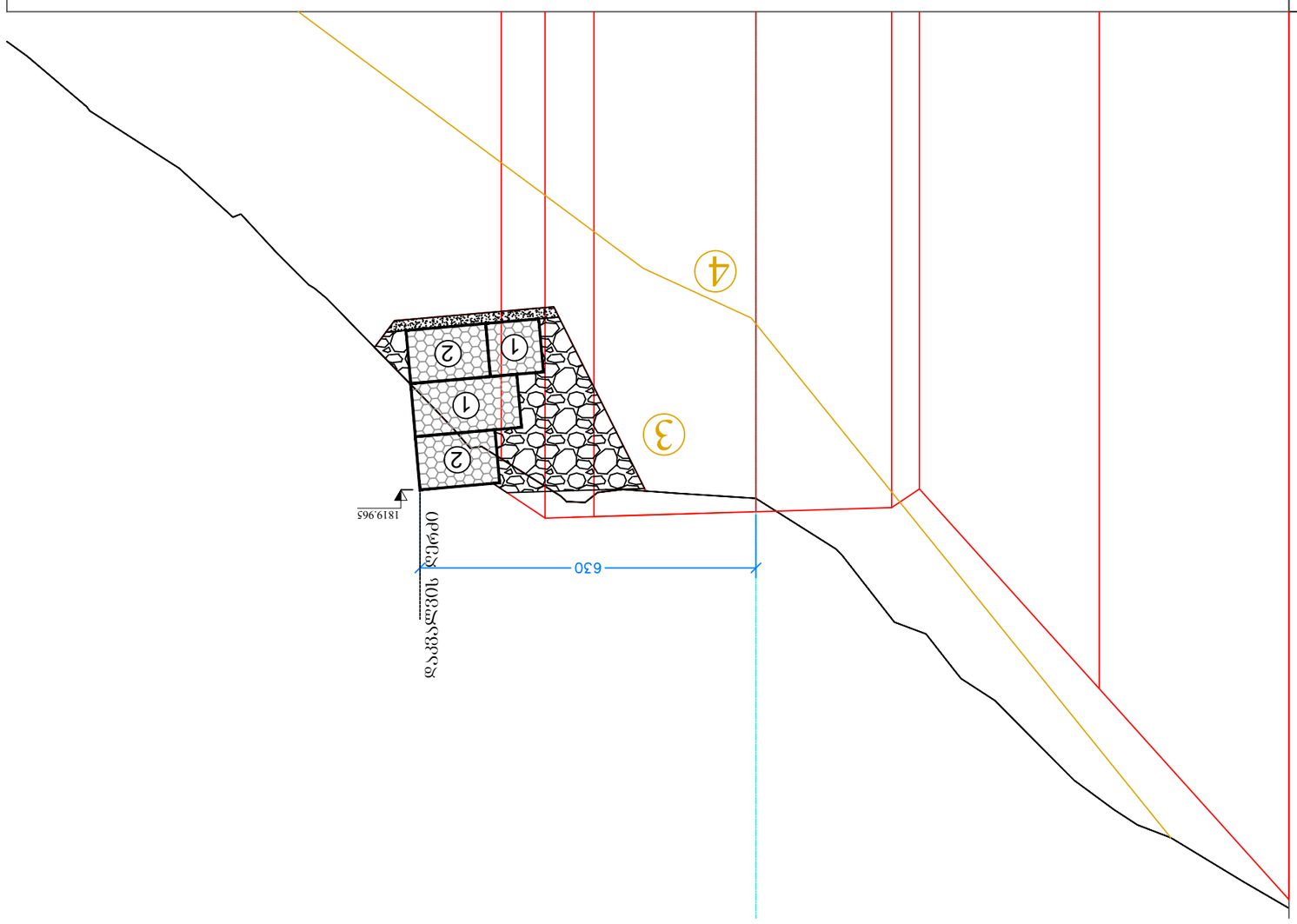

ბაგეები ამოგებული 17
3+585+70.00

ბაგეების ,%, ხვედრი წილი			
ნაფენარეული ბაგეების ფენა	ნაფენარეული ბაგეების ფენა, მ	ბაგეების ფენა	ბაგეების ფენა, მ
	1827.65	1827.81	
1820.30	1823.70	1827.31	1.36
1820.377		1826.25	1.49
1820.30		1825.41	
		1823.37	0.98
		1821.06	1.48
1820.377		1820.13	1.49
		1820.03	1.00
1820.47		1820.02	
1819.65		1819.15	1.48
		1816.37	2.01
		1814.79	
		1813.93	1.01
		1812.86	1.68
		1811.84	1.11
		1811.56	

30ინჟინერიო კონტროლი:	
შემსრულებელი:	
საპროექტო ორგანიზაცია	შპს "ბუნებრივი რესურსების ოპტიმიზაციის ცენტრი"
	ქ.ბათუმი, ზღვისპირა 21
	ტელ: 597098001
	E-mail: rzavartadmin.21@gmail.com

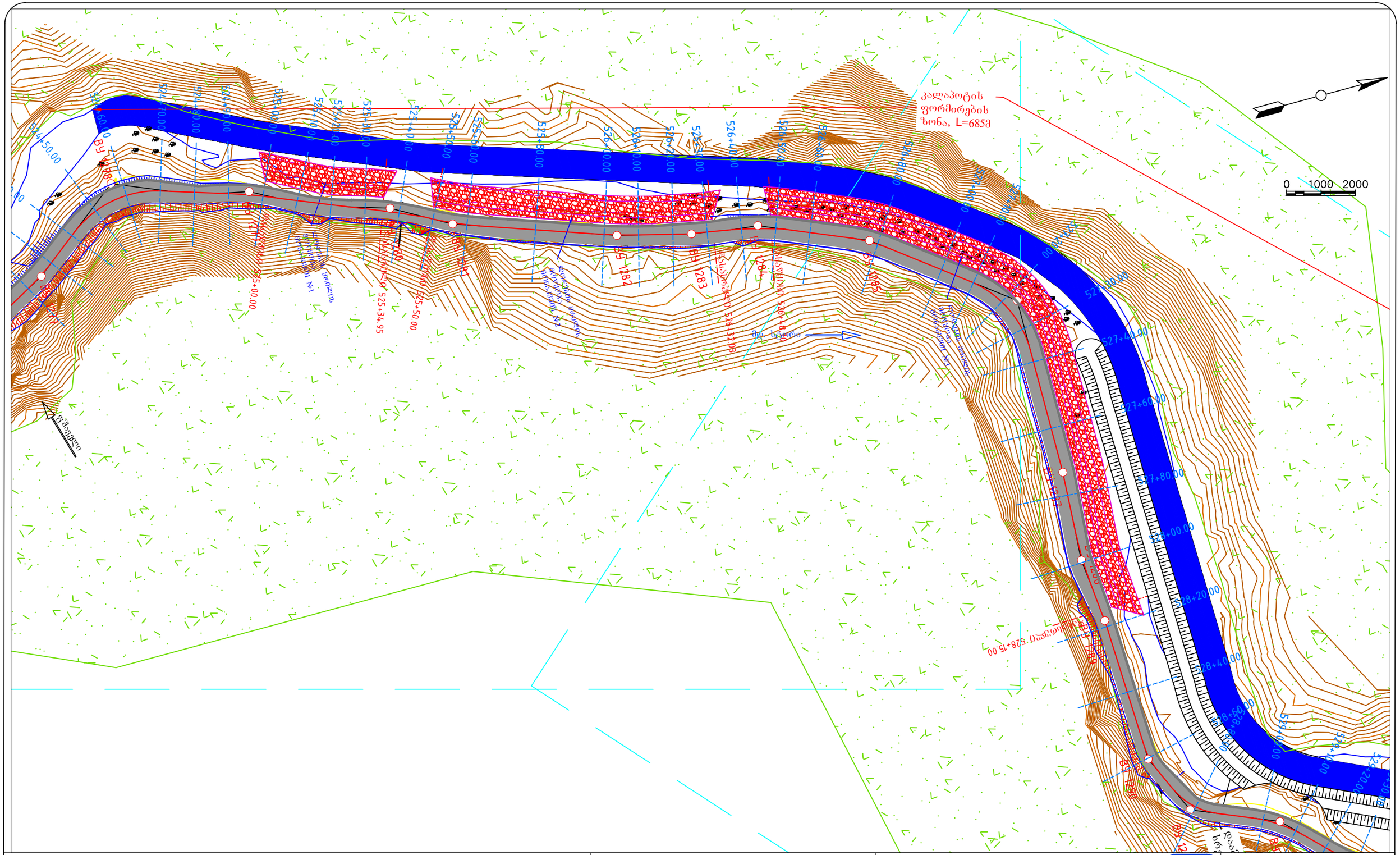
ქალაპოტის
ფორმირების
ზონა, L=685მ
0 1000 2000
ეკლესიისკენ
მდ. ხეფათი
525+00.00
525+34.95
525+50.00
525+80.00
526+00.00
526+40.00
526+80.00
527+00.00
527+40.00
527+60.00
527+80.00
528+00.00
528+20.00
528+40.00
528+60.00
528+80.00
529+00.00
529+20.00
529+40.00
ВУ 1281
ВУ 1282
ВУ 1283
ВУ 1284
ВУ 1285
ВУ 1286
ВУ 1287
ВУ 1288
ВУ 1289
ВУ 1290
ВУ 1291
ВУ 1292
ВУ 1293
ВУ 1294
ВУ 1295
ВУ 1296
ВУ 1297
ВУ 1298
ВУ 1299
ВУ 1300
ВУ

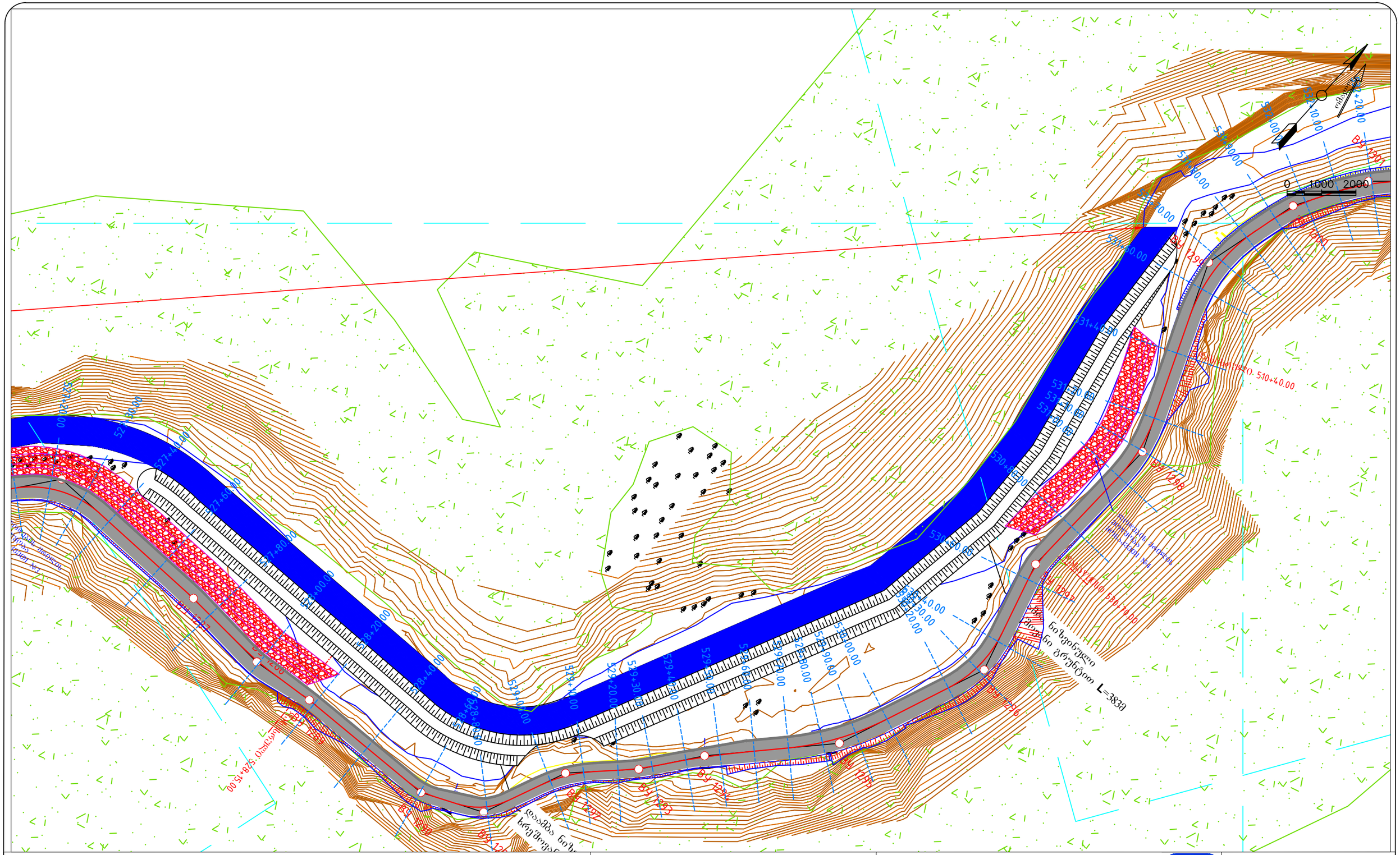
0 1000 2000
ნიზინული
ნიზინული გრუნტით L=383
BL 1297
BL 1298
BL 1299
BL 1300
BL 1301
BL 1302
BL 1303
BL 1304
BL 1305
BL 1306
BL 1307
BL 1308
BL 1309
BL 1310
BL 1311
BL 1312
BL 1313
BL 1314
BL 1315
BL 1316
BL

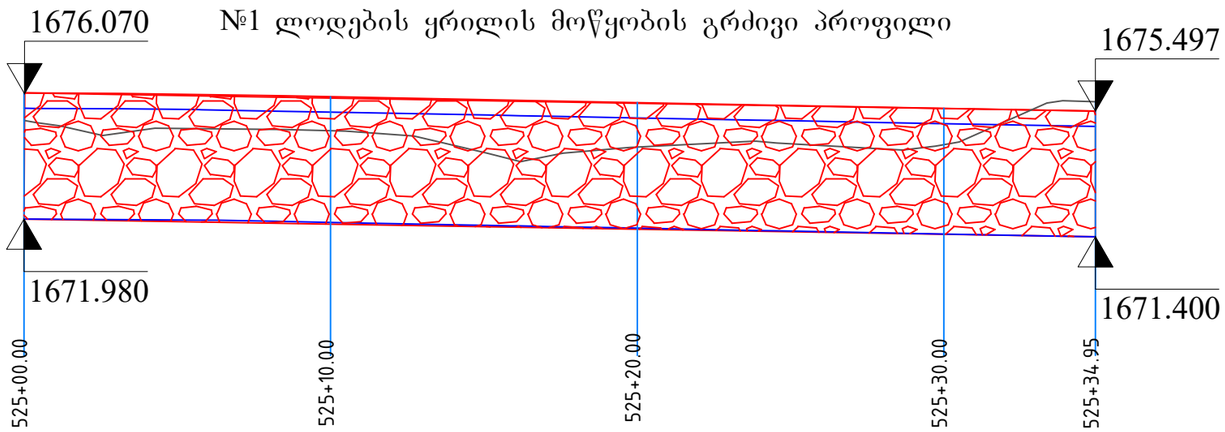

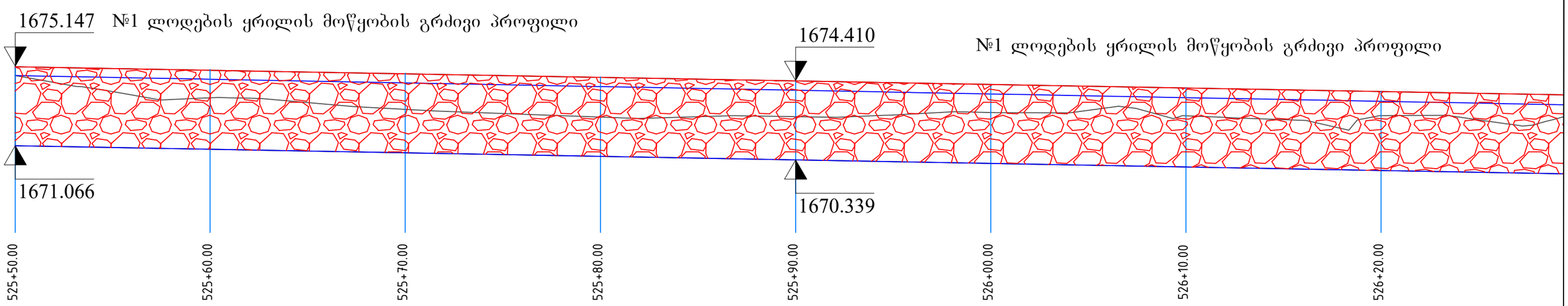

პირობითი აღნიშვნა:	პროექტის სახელწოდება	ობიექტის დასახელება
	საქართველოს რეგიონული განვითარებისა და ინფრასტრუქტურის სამინისტროს საქვეუწყებო დაწესებულება საქართველოს საავტომობილო გზების დეპარტამენტი	შიდასახელმწიფოებრივი მნიშვნელობის ფშაველი-აბანო-ომალოს საავტომობილო გზაზე არსებული საგზაო მოძრაობის პირობების გაუმჯობესების მიზნით ჩასატარებელი სამუშაოებისათვის საჭირო საპროექტო-სახარჯთაღრიცხვო და სატენდერო პროცედურების ჩატარებასთან დაკავშირებული ტექნიკური დოკუმენტაციის შედგენის მომსახურება ლოტი VIII

შ.პ.ს "გზაჯვარედინი ოცდამეერთე"
ს/ნ 206338596
ტელ: 597098001
ელ-ფოსტა: gzajvaredini.21@gmail.com

თანამდებობა	ხელმოწერა	სახელი, გვარი	
დირექტორი		გ.მერაბიშვილი	
მასშტაბი	1:200	ფურცელი	5.2.1
01/01/2022	ლოდებიას ყილის გრძ. პროფილი		

5.
.dwg

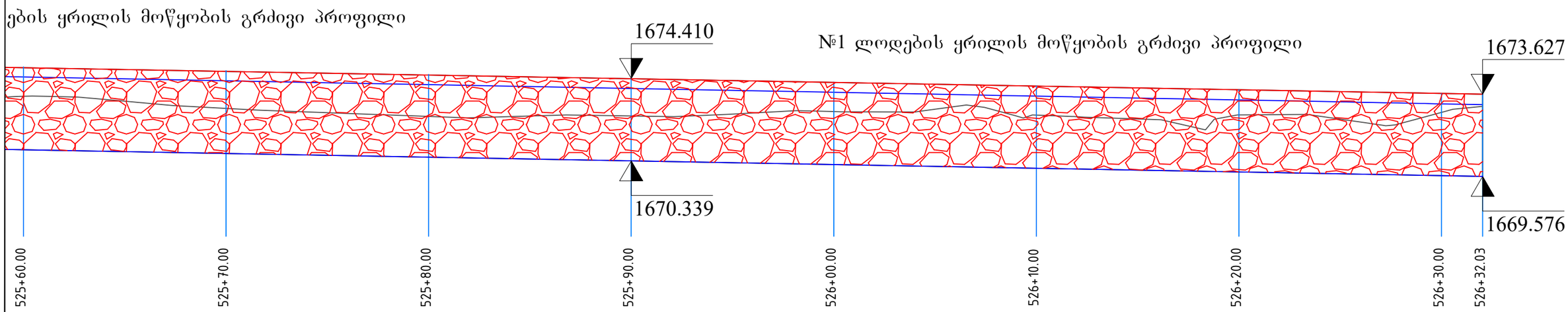

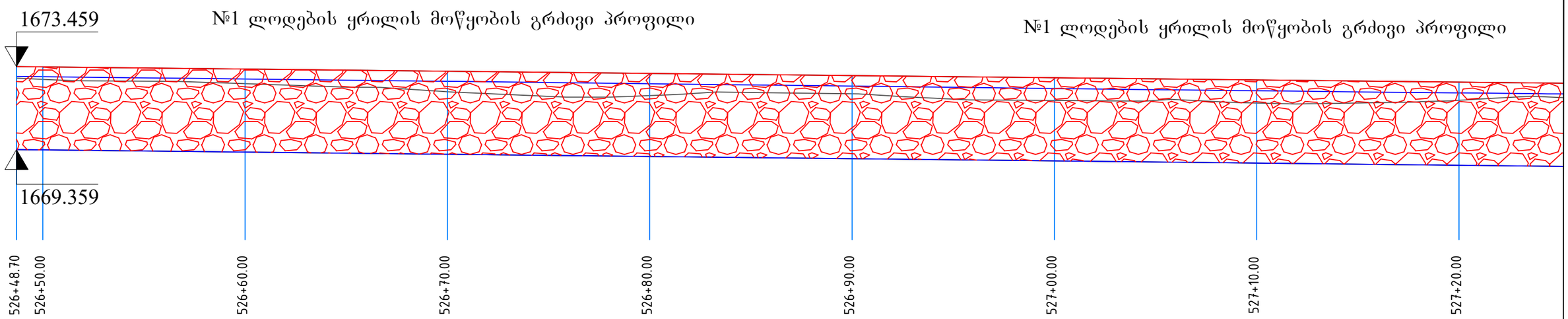

პირობითი აღნიშვნა:	პროექტის სახელწოდება	ობიექტის დასახელება
	საქართველოს რეგიონული განვითარებისა და ინფრასტრუქტურის სამინისტროს საქვეუწყებო დაწესებულება საქართველოს საავტომობილო გზების დეპარტამენტი	შიდასახელმწიფოებრივი მნიშვნელობის ფშაველი-აბანო-ომალოს საავტომობილო გზაზე არსებული საგზაო მოძრაობის პირობების გაუმჯობესების მიზნით ჩასატარებელი სამუშაოებისათვის საჭირო საპროექტო-სახარჯთაღრიცხვო და სატენდერო პროცედურების ჩატარებასთან დაკავშირებული ტექნიკური დოკუმენტაციის შედგენის მომსახურება ლოტი VIII

შ.პ.ს "გზაჯვარედინი ოცდამეერთე"
ს/ნ 206338596
ტელ: 597098001
ელ-ფოსტა: gzajvaredini.21@gmail.com

თანამდებობა	ხელმოწერა	სახელი, გვარი	
დირექტორი		გ.მერაბიშვილი	
მასშტაბი	1:200	ფურცელი	5.2.2
01/01/2022	ლოდებიას ყილისის გრძ. პროფილი		

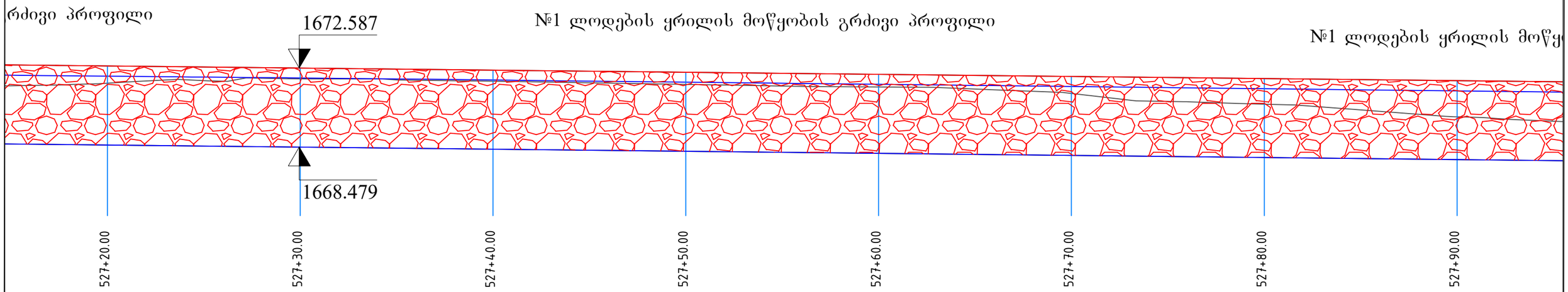

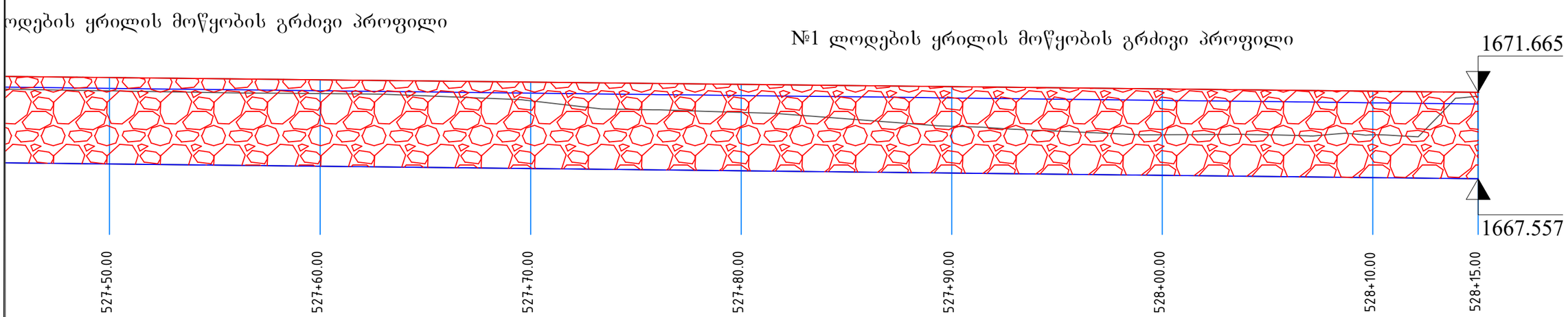

პირობითი აღნიშვნა:	პროექტის სახელწოდება	ობიექტის დასახელება
	საქართველოს რეგიონული განვითარებისა და ინფრასტრუქტურის სამინისტროს საქვეუწყებო დაწესებულება საქართველოს საავტომობილო გზების დეპარტამენტი	შიდასახელმწიფოებრივი მნიშვნელობის ფშაველი-აბანო-ომალოს საავტომობილო გზაზე არსებული საგზაო მოძრაობის პირობების გაუმჯობესების მიზნით ჩასატარებელი სამუშაოებისათვის საჭირო საპროექტო-სახარჯთაღრიცხვო და სატენდერო პროცედურების ჩატარებასთან დაკავშირებული ტექნიკური დოკუმენტაციის შედგენის მომსახურება ლოტი VIII

შ.პ.ს "გზაჯვარედინი ოცდამეერთე"
ს/ნ 206338596
ტელ: 597098001
ელ-ფოსტა: gzajvaredini.21@gmail.com

თანამდებობა	ხელმოწერა	სახელი, გვარი	
დირექტორი		გ.მერაბიშვილი	
მასშტაბი	1:200	ფურცელი	5.2.3
01/01/2022	ლოდებიას ყილისის გრძ. პროფილი		

5.

.dwg

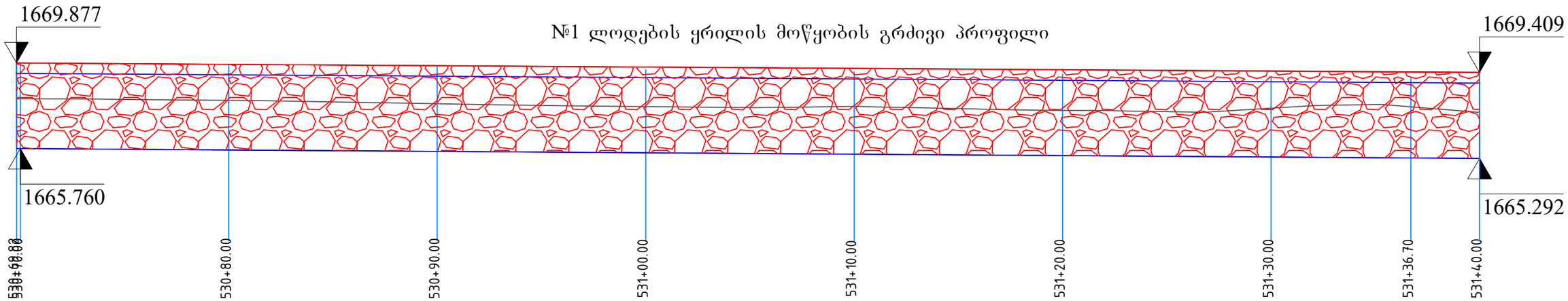

პირობითი აღნიშვნა:	პროექტის სახელწოდება	ობიექტის დასახელება
	საქართველოს რეგიონული განვითარებისა და ინფრასტრუქტურის სამინისტროს საქვეუწყებო დაწესებულება საქართველოს საავტომობილო გზების დეპარტამენტი	შიდასახელმწიფოებრივი მნიშვნელობის ფშაველი-აბანო-ომალოს საავტომობილო გზაზე არსებული საგზაო მოძრაობის პირობების გაუმჯობესების მიზნით ჩასატარებელი სამუშაოებისათვის საჭირო საპროექტო-სახარჯთაღრიცხვო და სატენდერო პროცედურების ჩატარებასთან დაკავშირებული ტექნიკური დოკუმენტაციის შედგენის მომსახურება ლოტი VIII

შ.პ.ს "გზაჯვარედინი ოცდამეერთე"
ს/ნ 206338596
ტელ: 597098001
ელ-ფოსტა: gzajvaredini.21@gmail.com

თანამდებობა	ხელმოწერა	სახელი, გვარი	
დირექტორი		გ.მერაბიშვილი	
მასშტაბი	1:200	ფურცელი	5.2.4
01/01/2022	ლოდებიას ყილისის გრძ. პროფილი		

5. .dwg

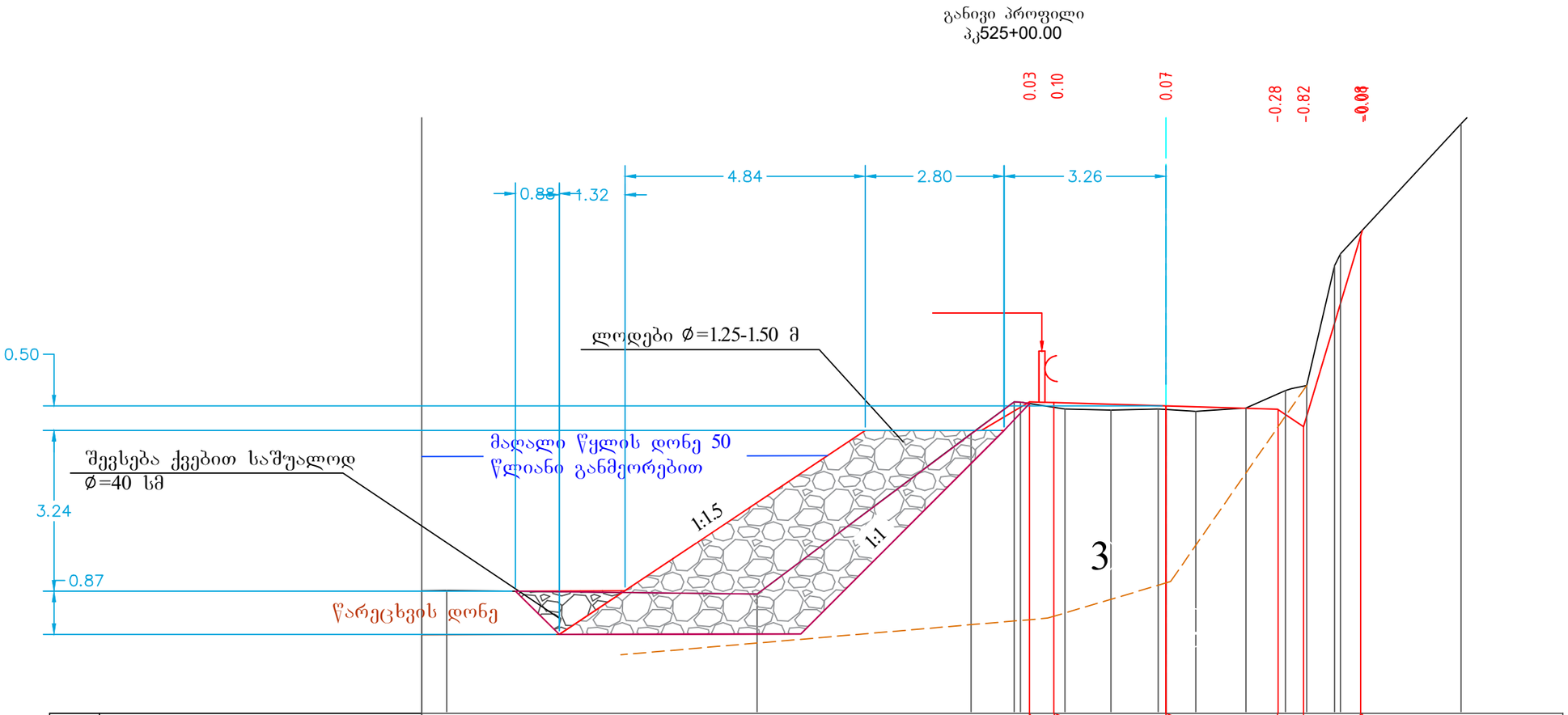

საპროექტო მონაცემები	ქანობი ,‰, სიგრძე მ											30 0.50	2.25			30 2.25			30	3333 1.19			
	ნიშნული, მ											1677.27	1677.26			1677.19			1677.13	1676.77	1680.93	1680.93	
ფაქტიური მონაცემები	ნიშნული, მ	1673.40	1673.41			1673.40			1676.64	1677.27	1677.13	1677.11	1677.12	1677.09	1677.15	1677.50	1677.61	1680.02			1682.88		1685.02
	მანძილი, მ	0.50	6.26			4.31			0.86	0.90	0.93	0.95	0.60	1.01	0.79	0.30	0.56	2.43			2.05		

1 ტექნოგენური ფენა - კენჭი და ხრეში, ქვიშის შემავსებლით 24ბ ჯგ. III კატ. ქან. 1:1.5

მსხვილნატეხოვანი გრუნტი , ღორღი, ლოდი და ხვინჭა თიხნარის და ქვიშნარისშემავსებლით (სგე II)
10ზ ჯგ. ხელით დამუშავების VI , მექანიზმებით V კატ. ქან. 1:1.5 P-1.95 გ/სმ^3 φ-32 C-0.04 კგძ/სმ^2 R_0-8.0 კგძ/სმ^2 E=500 კგძ/სმ^2

პირობითი აღნიშვნა:	პროექტის სახელწოდება	ობიექტის დასახელება
	საქართველოს რეგიონული განვითარებისა და ინფრასტრუქტურის სამინისტროს საქვეუწყებო დაწესებულება საქართველოს საავტომობილო გზების დეპარტამენტი	შიდასახელმწიფოებრივი მნიშვნელობის ფშაველი-აბანო-ომალოს საავტომობილო გზაზე არსებული საგზაო მოძრაობის პირობების გაუმჯობესების მიზნით ჩასატარებელი სამუშაოებისათვის საჭირო საპროექტო-სახარჯთაღრიცხვო და სატენდერო პროცედურების ჩატარებასთან დაკავშირებული ტექნიკური დოკუმენტაციის შედგენის მომსახურება ლოტი VIII

შ.პ.ს "გზაჯვარედინი ოცდამეერთე"
ს/ნ 206338596
ტელ: 597098001
ელ-ფოსტა: gzajvaredini.21@gmail.com

თანამდებობა	ხელმოწერა	სახელი, გვარი	
დირექტორი		გ.მერაბიშვილი	
მასშტაბი	1:100	ფურცელი	5.3.1
01/01/2022	ლოდებიას ყილისის ბან. პროფილი		

განივი პროფილი
პკ525+10.00

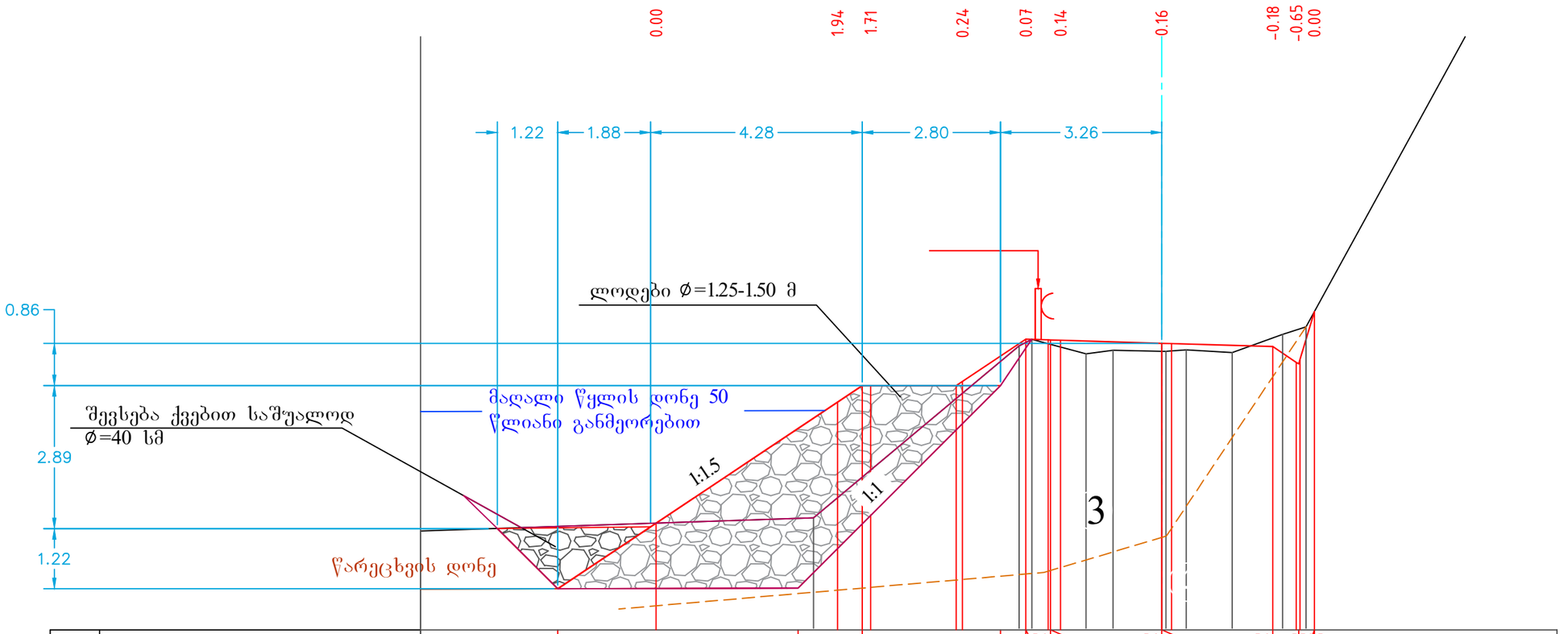

| | | |

განივი პროფილი
პკ525+20.00

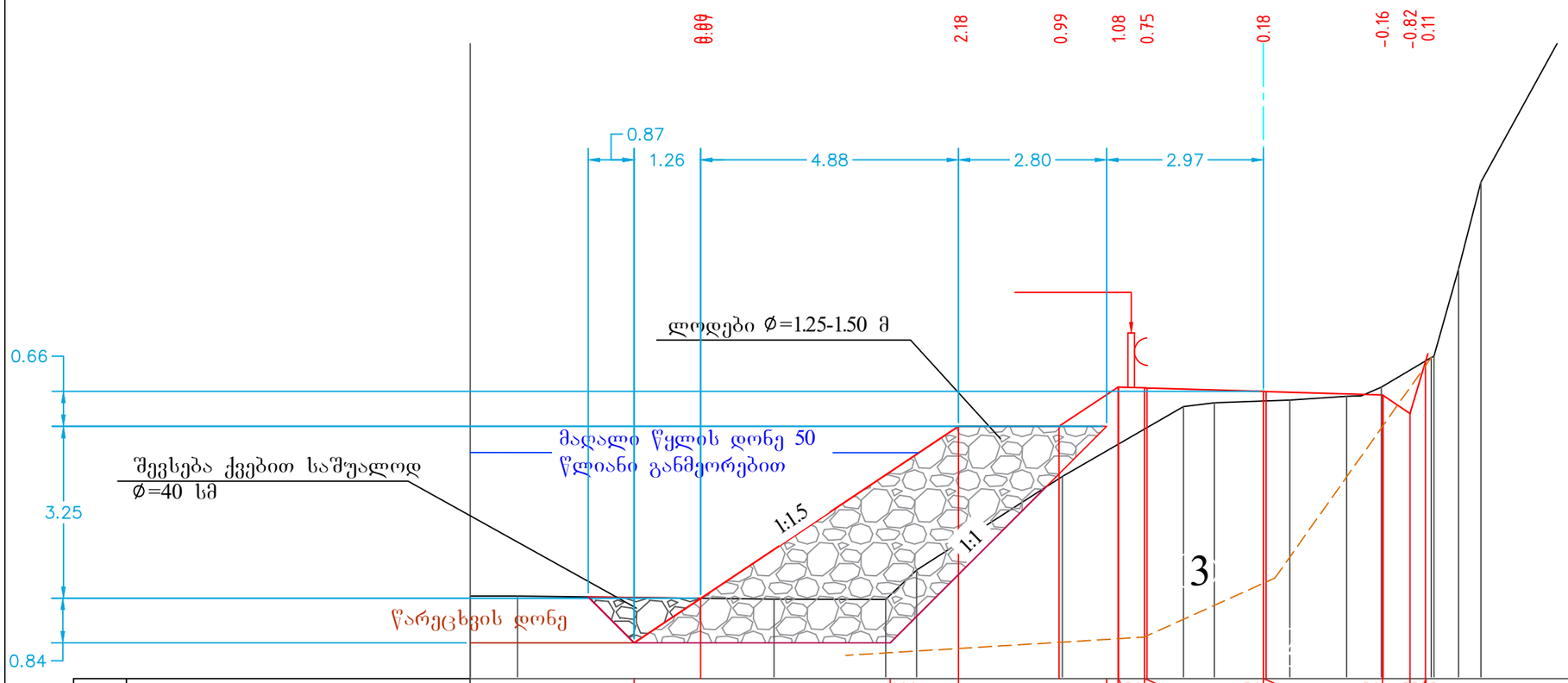

| | | |

განივი პროფილი
პკ525+30.00

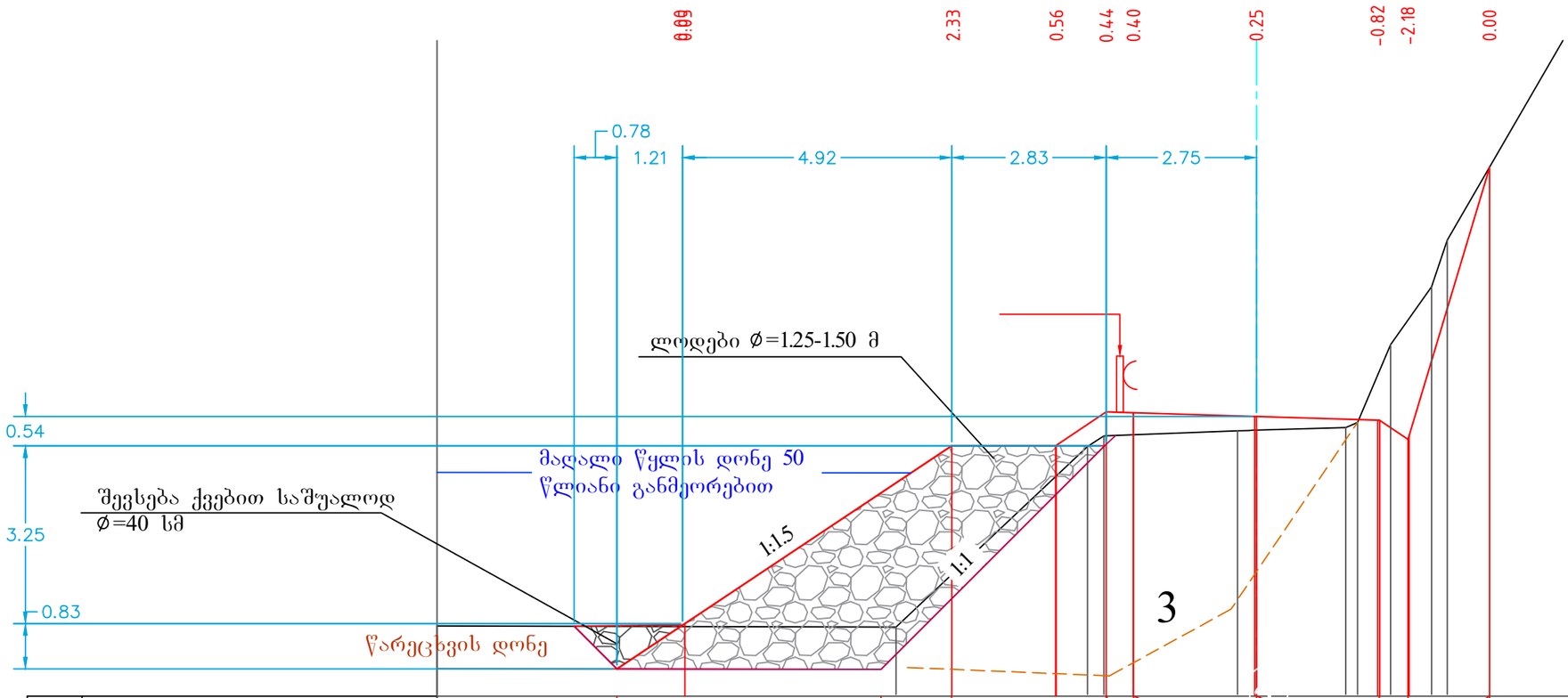

| | | |

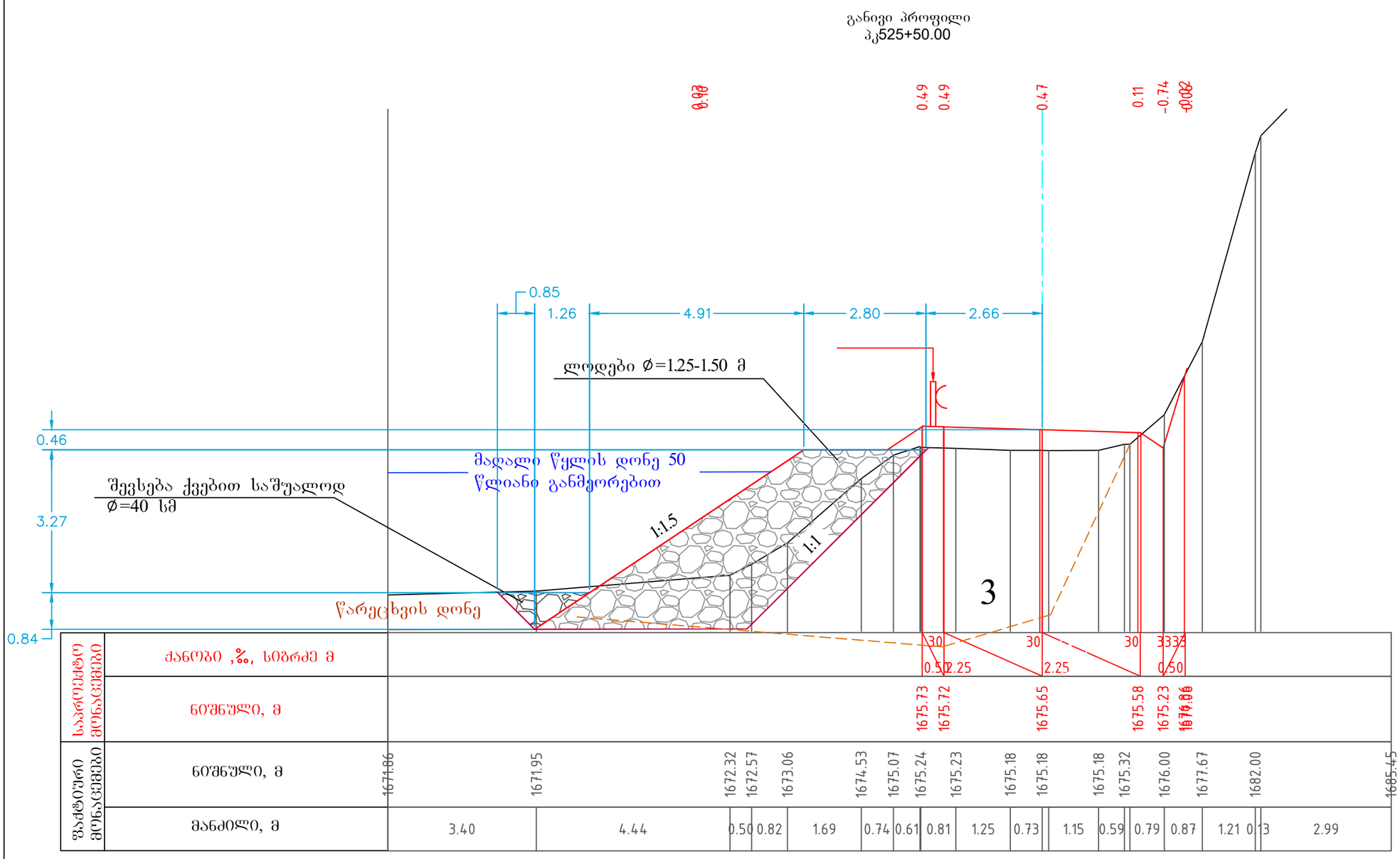

საპროექტო მონაცემები	ქანობი ,‰, სიგრძე მ																			
	ნიშნული, მ									1675.73	1675.72		1675.65			1675.58		1675.23		
ფაქტიური მონაცემები	ნიშნული, მ	1671.86	1671.95			1672.32	1672.57	1673.06	1674.53	1675.07	1675.24	1675.23	1675.18	1675.18	1675.18	1675.32	1676.00	1677.67	1682.00	1685.45
	მანძილი, მ	3.40	4.44		0.50	0.82	1.69	0.74	0.61	0.81	1.25	0.73	1.15	0.59	0.79	0.87	1.21	2.99		

1 ტექნოგენური ფენა - კენჭი და ხრეში, ქვიშის შემავსებლით 24ბ ჯგ. III კატ. ქან. 1:1.5

მსხვილნატეხოვანი გრუნტი , ღორღი, ლოდი და ხვინჭა თიხნარის და ქვიშნარისშემავსებლით (სგე II)
10ზ ჯგ. ხელით დამუშავების VI , მექანიზმებით V კატ. ქან. 1:1.5 P-1.95 გ/სმ^3 φ-32 C-0.04 კგძ/სმ^2 R_0-8.0 კგძ/სმ^2 E=500 კგძ/სმ^2

პიროგითი აღნიშვნა:	პროექტის სახელწოდება	ობიექტის დასახელება
	საქართველოს რეგიონული განვითარებისა და ინფრასტრუქტურის სამინისტროს საქვეუწყებო დაწესებულება საქართველოს საავტომობილო გზების დეპარტამენტი	შიდასახელმწიფოებრივი მნიშვნელობის ფშაველი-აბანო-ომალოს საავტომობილო გზაზე არსებული საგზაო მოძრაობის პირობების გაუმჯობესების მიზნით ჩასატარებელი სამუშაოებისათვის საჭირო საპროექტო-სახარჯთაღრიცხვო და სატენდერო პროცედურების ჩატარებასთან დაკავშირებული ტექნიკური დოკუმენტაციის შედგენის მომსახურება ლოტი VIII

შ.პ.ს "გზაჯვარედინი ოცდამეერთე"
ს/ნ 206338596
ტელ: 597098001
ელ-ფოსტა: gzajvaredini.21@gmail.com

თანამდებობა	ხელმოწერა	სახელი, გვარი	
დირექტორი		გ.მერაბიშვილი	
მასშტაბი	1:100	ფურცელი	5.3.5
01/01/2022	ლოდებიას ქილისის ბან. პროფილი		

.dwg

5.

განივი პროფილი
პკ525+60.00

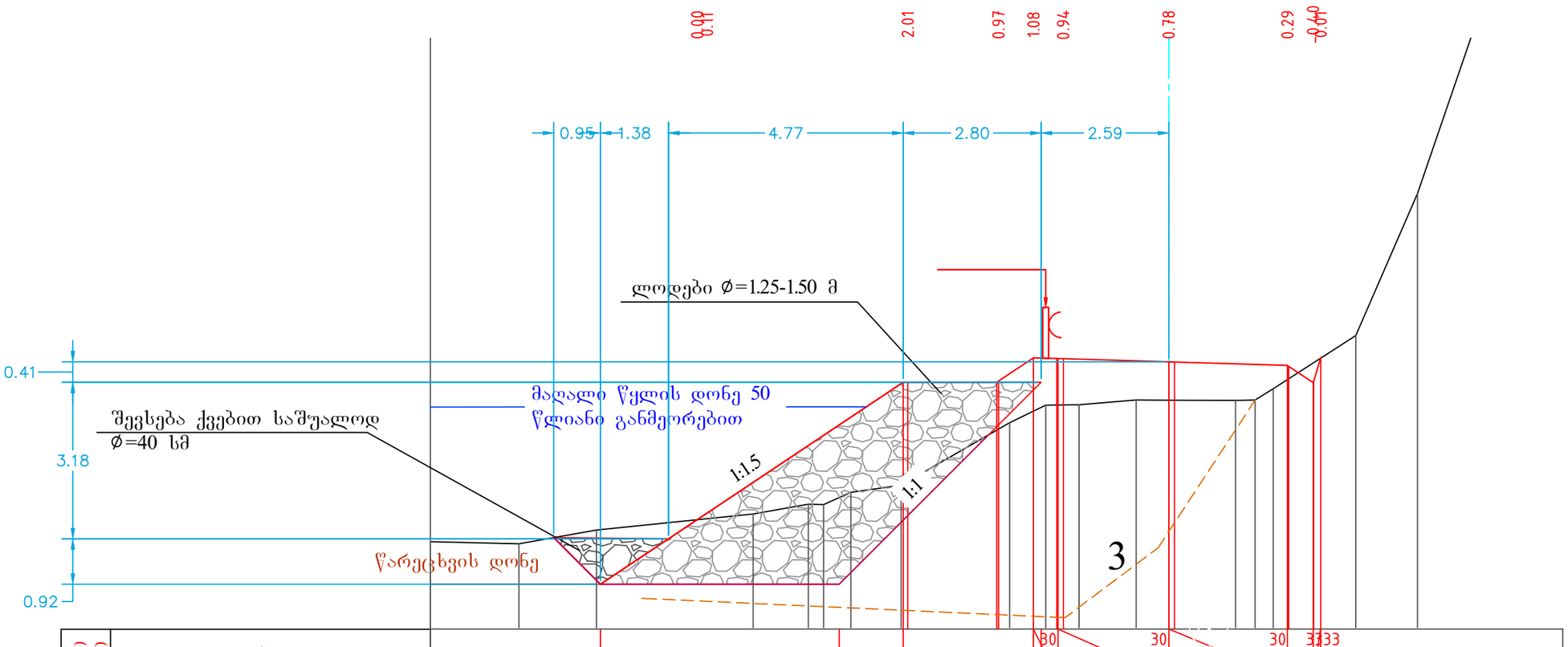

საპროექტო მონაცემები	ქანობი ,‰, სიგრძე მ											30		30		30	33	33				
												0.50	2.25		2.41		0.15					
	ნიშნული, მ									1675.01		1675.04	1675.51	1675.49		1675.43		1675.35	1675.90 1675.51			
ფაქტიური მონაცემები	ნიშნული, მ	1671.77		1671.73		1672.01		1672.34	1672.53 1672.53	1672.78	1672.92		1674.19	1674.55	1674.55	1674.65	1674.65	1674.64	1674.65 1674.88	1675.96	1678.84	1684.19	1685.43
	მანძილი, მ	1.80		1.57		3.18		1.12	0.30	0.55	1.02	2.20	0.73	0.68	1.16	0.67	1.35	0.40	0.37	1.67	1.26	1.84	1.11

1 ტექნოგენური ფენა - კენჭი და ხრეში, ქვიშის შემავსებლით 24ბ ჯგ. III კატ. ქან. 1:1.5

მსხვილნატეხოვანი გრუნტი , ღორღი, ლოდი და ხვინჭა თიხნარის და ქვიშნარისშემავსებლით (სგე II)
10ზ ჯგ. ხელით დამუშავების VI , მექანიზმებით V კატ. ქან. 1:1.5 P-1.95 გ/სმ^3 φ-32 C-0.04 კგძ/სმ^2 R_0-8.0 კგძ/სმ^2 E=500 კგძ/სმ^2

პირობითი აღნიშვნა:	პროექტის სახელწოდება	ობიექტის დასახელება	
	საქართველოს რეგიონული განვითარებისა და ინფრასტრუქტურის სამინისტროს საქვეუწყებო დაწესებულება საქართველოს საავტომობილო გზების დეპარტამენტი	შიდასახელმწიფოებრივი მნიშვნელობის ფშაველი-აბანო-ომალოს საავტომობილო გზაზე არსებული საგზაო მოძრაობის პირობების გაუმჯობესების მიზნით ჩასატარებელი სამუშაოებისათვის საჭირო საპროექტო-სახარჯთაღრიცხვო და სატენდერო პროცედურების ჩატარებასთან დაკავშირებული ტექნიკური დოკუმენტაციის შედგენის მომსახურება ლოტი VIII	

შ.პ.ს "გზაჯვარედინი ოცდამეერთე"
ს/ნ 206338596
ტელ: 597098001
ელ-ფოსტა: gzajvaredini.21@gmail.com

თანამდებობა	ხელმოწერა	სახელი, გვარი	
დირექტორი		გ.მერაბიშვილი	
მასშტაბი	1:100	ფურცელი	5.3.6
01/01/2022	ლოდებიას ყილისის ბან. პროფილი		

განივი პროფილი
პკ525+80.00

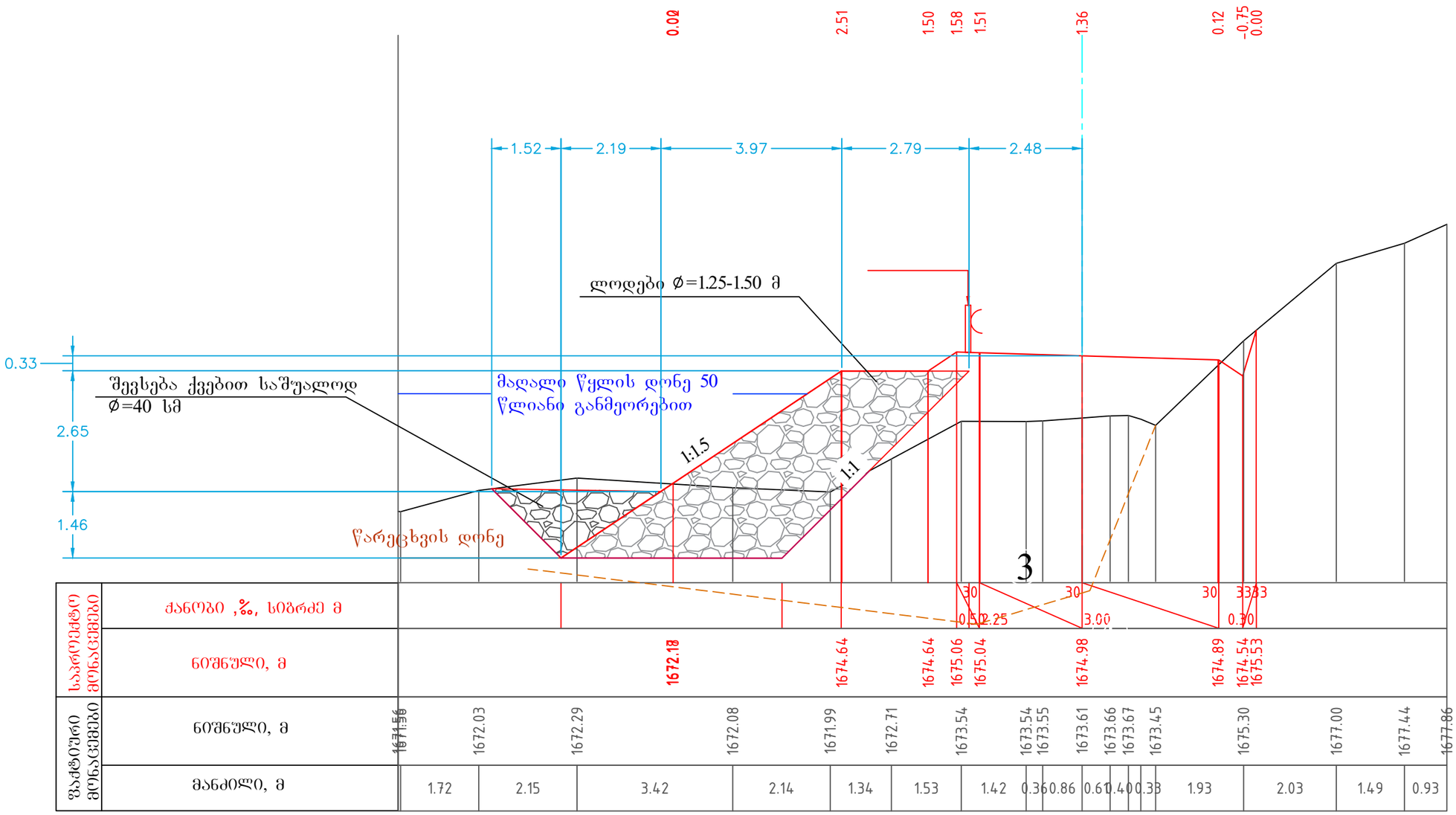

საპროექტო მონაცემები	ქანობი ,%, სიბრძე მ																		
	ნიშნული, მ			1672.18		1674.64	1674.64	1675.06	1675.04	1674.98		1674.89	1674.54 1675.53						
ფაქტიური მონაცემები	ნიშნული, მ	1671.56	1672.03	1672.29	1672.08	1671.99	1672.71	1673.54	1673.54 1673.55	1673.61	1673.66 1673.67	1673.45	1675.30	1677.00	1677.44	1677.86			
	მანძილი, მ	1.72	2.15	3.42	2.14	1.34	1.53	1.42	0.36	0.86	0.61	0.40	0.33	1.93	2.03	1.49	0.93		

1 ტექნოგენური ფენა - კენჭი და ხრეში, ქვიშის შემავსებლით 24ბ ჯგ. III კატ. ქან. 1:1.5

მსხვილნატეხოვანი გრუნტი , ღორღი, ლოდი და ხვინჭა თიხნარის და ქვიშნარისშემავსებლით (სგე II)
10ზ ჯგ. ხელით დამუშავების VI , მექანიზმებით V კატ. ქან. 1:1.5 P-1.95 გ/სმ^3 φ-32 C-0.04 კგძ/სმ^2 R_0-8.0 კგძ/სმ^2 E=500 კგძ/სმ^2

პირობითი აღნიშვნა:	პროექტის სახელწოდება	ობიექტის დასახელება
	საქართველოს რეგიონული განვითარებისა და ინფრასტრუქტურის სამინისტროს საქვეუწყებო დაწესებულება საქართველოს საავტომობილო გზების დეპარტამენტი	შიდასახელმწიფოებრივი მნიშვნელობის ფშაველი-აბანო-ომალოს საავტომობილო გზაზე არსებული საგზაო მოძრაობის პირობების გაუმჯობესების მიზნით ჩასატარებელი სამუშაოებისათვის საჭირო საპროექტო-სახარჯთაღრიცხვო და სატენდერო პროცედურების ჩატარებასთან დაკავშირებული ტექნიკური დოკუმენტაციის შედგენის მომსახურება ლოტი VIII

შ.პ.ს "გზაჯვარედინი ოცდამეერთე"
ს/ნ 206338596
ტელ: 597098001
ელ-ფოსტა: gzajvaredini.21@gmail.com

თანამდებობა	ხელმოწერა	სახელი, გვარი	
დირექტორი		გ.მერაბიშვილი	
მასშტაბი	1:100	ფურცელი	5.3.7
01/01/2022	ლოდებიან ყილისის ბან. პროფილი		

განივი პროფილი
პკ526+00.00

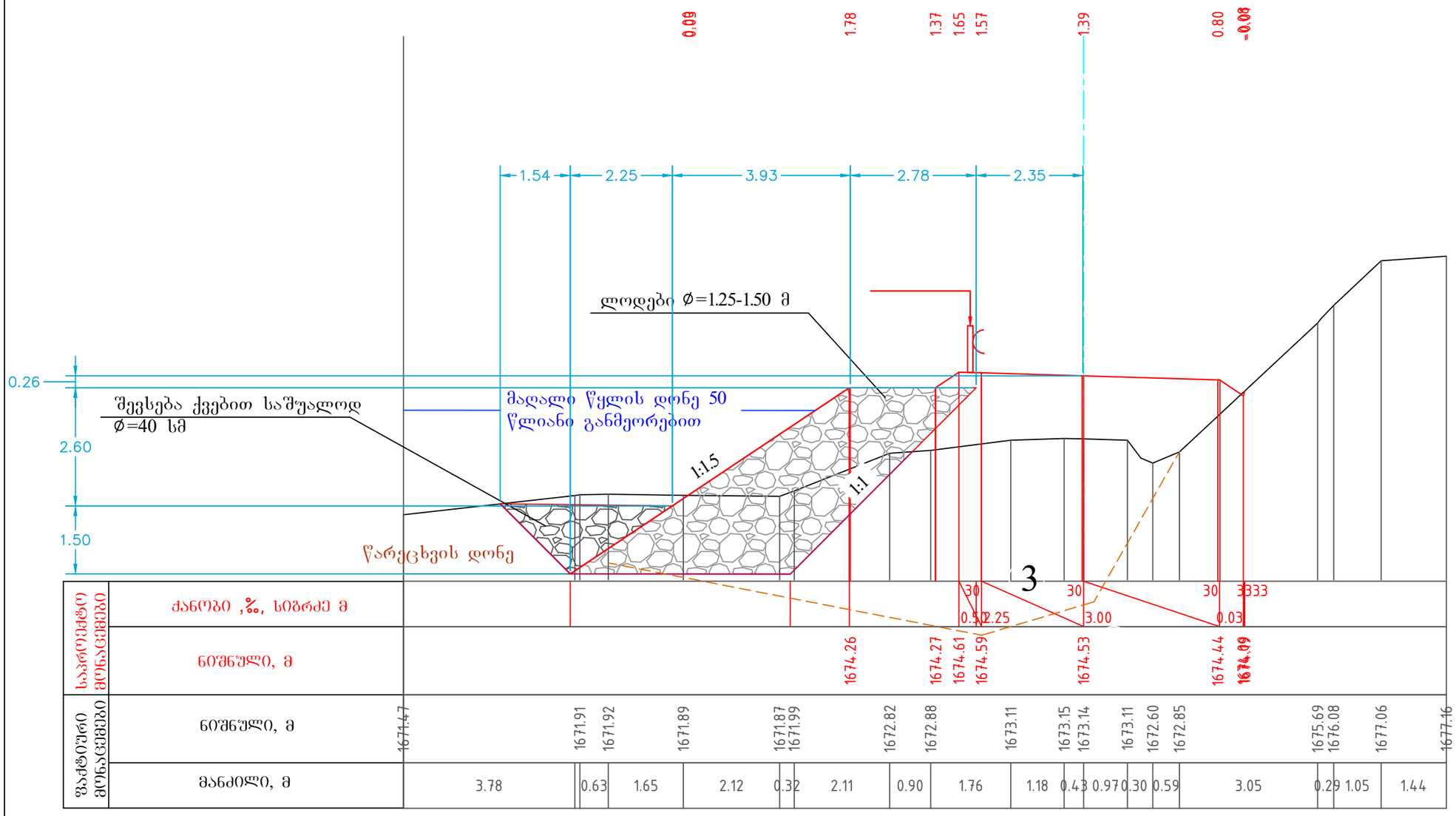

საპროექტო მონაცემები	ქანობი ,‰, სიგრძე მ																						
	ნიშნული, მ																						
ფაქტიური მონაცემები	ნიშნული, მ	1671.47	1671.91	1671.92	1671.89	1671.87	1671.99	1672.82	1672.88	1673.11	1673.15	1673.14	1673.11	1672.60	1672.85	1675.69	1676.08	1677.06	1677.16				
	მანძილი, მ	3.78	0.63	1.65	2.12	0.32	2.11	0.90	1.76	1.18	0.43	0.97	0.30	0.59	3.05	0.29	1.05	1.44					

1 ტექნოგენური ფენა - კენჭი და ხრეში, ქვიშის შემავსებლით 24ბ ჯგ. III კატ. ქან. 1:1.5

მსხვილნატეხოვანი გრუნტი , ღორღი, ლოდი და ხვინჭა თიხნარის და ქვიშნარისშემავსებლით (სგე II)
10ზ ჯგ. ხელით დამუშავების VI , მექანიზმებით V კატ. ქან. 1:1.5 P-1.95 გ/სმ^3 φ-32 C-0.04 კგძ/სმ^2 R_0-8.0 კგძ/სმ^2 E=500 კგძ/სმ^2

პირობითი აღნიშვნა:	პროექტის სახელწოდება	ობიექტის დასახელება
	საქართველოს რეგიონული განვითარებისა და ინფრასტრუქტურის სამინისტროს საქვეუწყებო დაწესებულება საქართველოს საავტომობილო გზების დეპარტამენტი	შიდასახელმწიფოებრივი მნიშვნელობის ფშაველი-აბანო-ომალოს საავტომობილო გზაზე არსებული საგზაო მოძრაობის პირობების გაუმჯობესების მიზნით ჩასატარებელი სამუშაოებისათვის საჭირო საპროექტო-სახარჯთაღრიცხვო და სატენდერო პროცედურების ჩატარებასთან დაკავშირებული ტექნიკური დოკუმენტაციის შედგენის მომსახურება ლოტი VIII

შ.პ.ს "გზაჯვარედინი ოცდამეერთე"
ს/ნ 206338596
ტელ: 597098001
ელ-ფოსტა: gzajvaredini.21@gmail.com

თანამდებობა	ხელმოწერა	სახელი, გვარი	
დირექტორი		გ.მერაბიშვილი	
მასშტაბი	1:100	ფურცელი	5.3.8
01/01/2022	ლოდებიას ქილისის ბან. პროფილი		

.dwg

5.

განივი პროფილი
პკ526+10.00

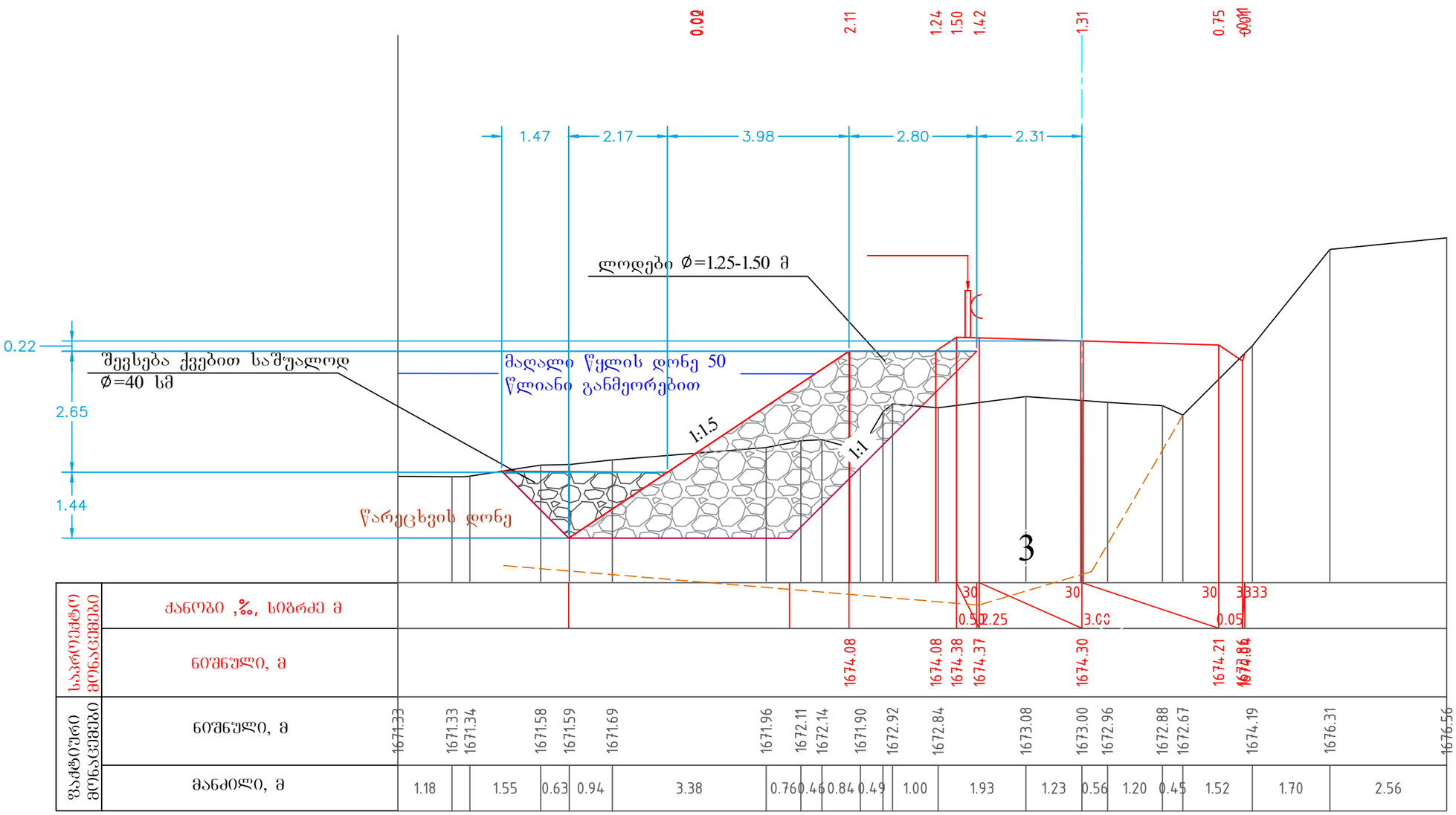

საპროექტო მონაცემები	ქანობი ,‰, სიბრძე მ																					
	ნიშნული, მ																					
ფაქტიური მონაცემები	ნიშნული, მ	1671.33	1671.33	1671.34	1671.58	1671.59	1671.69	1671.96	1672.11	1672.14	1671.90	1672.92	1672.84	1673.08	1673.00	1672.96	1672.88	1672.67	1674.19	1676.31	1676.56	
	მანძილი, მ	1.18		1.55	0.63	0.94	3.38	0.76	0.46	0.84	0.49	1.00	1.93	1.23	0.56	1.20	0.45	1.52	1.70	2.56		

1 ტექნოგენური ფენა - კენჭი და ხრეში, ქვიშის შემავსებლით 24ბ ჯგ. III კატ. ქან. 1:1.5

მსხვილნატეხოვანი გრუნტი , ღორღი, ლოდი და ხვინჭა თიხნარის და ქვიშნარისშემავსებლით (სგე II)
10ზ ჯგ. ხელით დამუშავების VI , მექანიზმებით V კატ. ქან. 1:1.5 P-1.95 გ/სმ^3 φ-32 C-0.04 კგძ/სმ^2 R_0-8.0 კგძ/სმ^2 E=500 კგძ/სმ^2

პირობითი აღნიშვნა:	პროექტის სახელწოდება	ობიექტის დასახელება
	საქართველოს რეგიონული განვითარებისა და ინფრასტრუქტურის სამინისტროს საქვეუწყებო დაწესებულება საქართველოს საავტომობილო გზების დეპარტამენტი	შიდასახელმწიფოებრივი მნიშვნელობის ფშაველი-აბანო-ომალოს საავტომობილო გზაზე არსებული საგზაო მოძრაობის პირობების გაუმჯობესების მიზნით ჩასატარებელი სამუშაოებისათვის საჭირო საპროექტო-სახარჯთაღრიცხვო და სატენდერო პროცედურების ჩატარებასთან დაკავშირებული ტექნიკური დოკუმენტაციის შედგენის მომსახურება ლოტი VIII

შ.პ.ს "გზაჯვარედინი ოცდამეერთე"
ს/ნ 206338596
ტელ: 597098001
ელ-ფოსტა: gzajvaredini.21@gmail.com

თანამდებობა	ხელმოწერა	სახელი, გვარი	
დირექტორი		გ.მერაბიშვილი	
მასშტაბი	1:100	ფურცელი	5.3.9
01/01/2022	ლოდებიას ყილისის ბან. პროფილი		

განივი პროფილი
პკ526+20.00

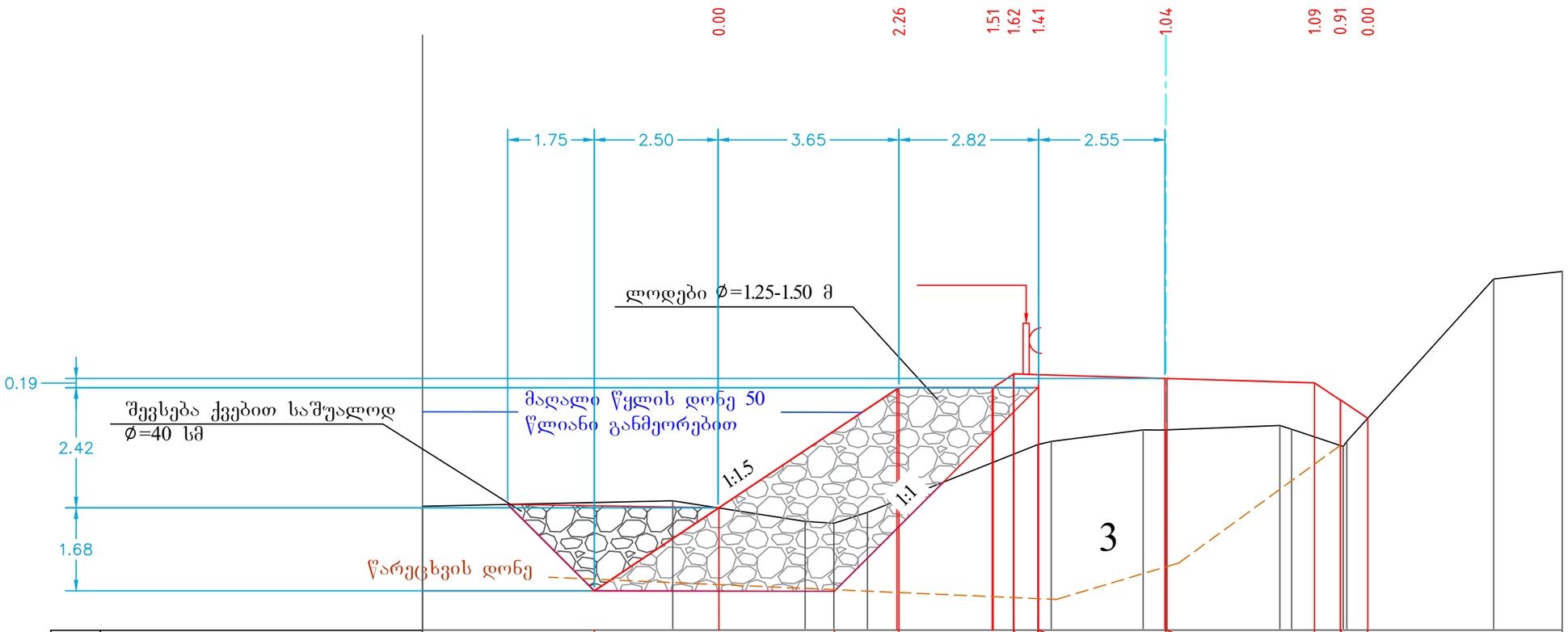

საპროექტო მონაცემები	ქანობი ,‰, სიგრძე მ													30 0.5	2.57	30 3.00		30		670 0.55			
	ნიშნული, მ					1671.47				1673.89		1673.89	1674.17	1674.15		1674.08		1673.99	1673.64	1673.27			
ფაქტიური მონაცემები	ნიშნული, მ	1671.50		1671.61			1671.19	1671.16	1671.37			1672.80			1673.04	1673.04	1673.13		1672.71			1676.08	1676.23
	მანძილი, მ		5.05		2.67		0.58	0.68		3.44				1.85			2.30	1.04			2.96		1.38

1 ტექნოგენური ფენა - კენჭი და ხრეში, ქვიშის შემავსებლით 24ბ ჯგ. III კატ. ქან. 1:1.5

მსხვილნატეხოვანი გრუნტი , ღორღი, ლოდი და ხვინჭა თიხნარის და ქვიშნარისშემავსებლით (სგე II)
10ზ ჯგ. ხელით დამუშავების VI , მექანიზმებით V კატ. ქან. 1:1.5 P-1.95 გ/სმ^3 φ-32 C-0.04 კგძ/სმ^2 R_0-8.0 კგძ/სმ^2 E=500 კგძ/სმ^2

პირობითი აღნიშვნა:	პროექტის სახელწოდება	ობიექტის დასახელება
	საქართველოს რეგიონული განვითარებისა და ინფრასტრუქტურის სამინისტროს საქვეუწყებო დაწესებულება საქართველოს საავტომობილო გზების დეპარტამენტი	შიდასახელმწიფოებრივი მნიშვნელობის ფშაველი-აბანო-ომალოს საავტომობილო გზაზე არსებული საგზაო მოძრაობის პირობების გაუმჯობესების მიზნით ჩასატარებელი სამუშაოებისათვის საჭირო საპროექტო-სახარჯთაღრიცხვო და სატენდერო პროცედურების ჩატარებასთან დაკავშირებული ტექნიკური დოკუმენტაციის შედგენის მომსახურება ლოტი VIII

შ.პ.ს "გზაჯვარედინი ოცდამეერთე"
ს/ნ 206338596
ტელ: 597098001
ელ-ფოსტა: gzajvaredini.21@gmail.com

თანამდებობა	ხელმოწერა	სახელი, გვარი	
დირექტორი		გ.მერაბიშვილი	
მასშტაბი	1:100	ფურცელი	5.3.10
01/01/2022	ლოდებიას ყილისის ბან. პროფილი		

განივი პროფილი
პკ526+30.00

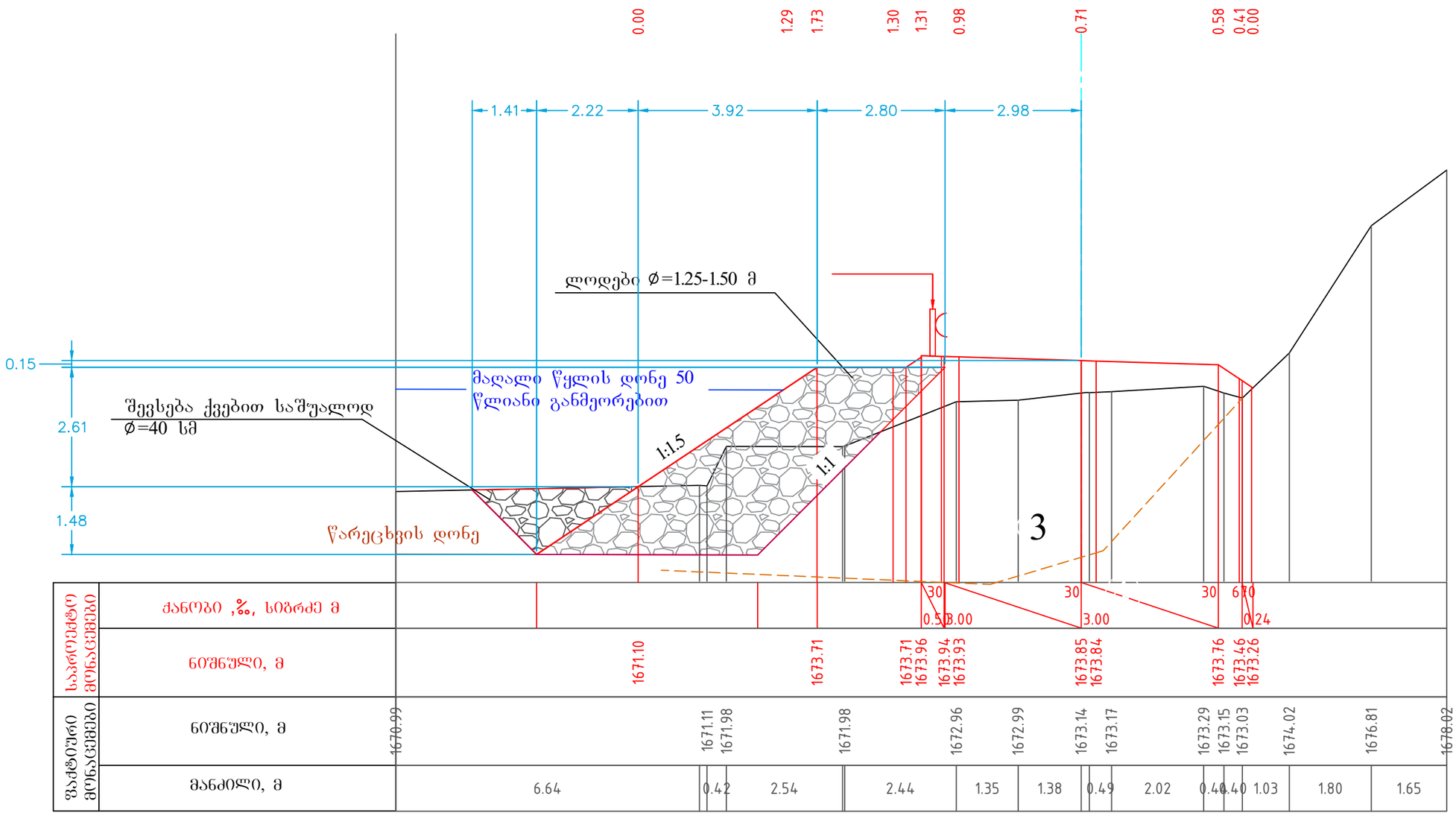

1 ტექნოგენური ფენა - კენჭი და ხრეში, ქვიშის შემავსებლით 24ბ ჯგ. III კატ. ქან. 1:1.5

მსხვილნატეხოვანი გრუნტი , ღორღი, ლოდი და ხვინჭა თიხნარის და ქვიშნარისშემავსებლით (სგე II)
10ზ ჯგ. ხელით დამუშავების VI , მექანიზმებით V კატ. ქან. 1:1.5 P-1.95 გ/სმ³ φ-32 C-0.04 კგძ/სმ² R_0-8.0 კგძ/სმ² E=500 კგძ/სმ²

პირობითი აღნიშვნა:	პროექტის სახელწოდება	ობიექტის დასახელება
	საქართველოს რეგიონული განვითარებისა და ინფრასტრუქტურის სამინისტროს საქვეუწყებო დაწესებულება საქართველოს საავტომობილო გზების დეპარტამენტი	შიდასახელმწიფოებრივი მნიშვნელობის ფშაველი-აბანო-ომალოს საავტომობილო გზაზე არსებული საგზაო მოძრაობის პირობების გაუმჯობესების მიზნით ჩასატარებელი სამუშაოებისათვის საჭირო საპროექტო-სახარჯთაღრიცხვო და სატენდერო პროცედურების ჩატარებასთან დაკავშირებული ტექნიკური დოკუმენტაციის შედგენის მომსახურება ლოტი VIII

შ.პ.ს "გზაჯვარედინი ოცდამეერთე"
ს/ნ 206338596
ტელ: 597098001
ელ-ფოსტა: gzajvaredini.21@gmail.com

თანამდებობა	ხელმოწერა	სახელი, გვარი	
დირექტორი		გ.მერაბიშვილი	
მასშტაბი	1:100	ფურცელი	5.3.11
01/01/2022	ლოდებიას ქილისის ბან. პროფილი		

.dwg

5.

განივი პროფილი
პკ526+50.00

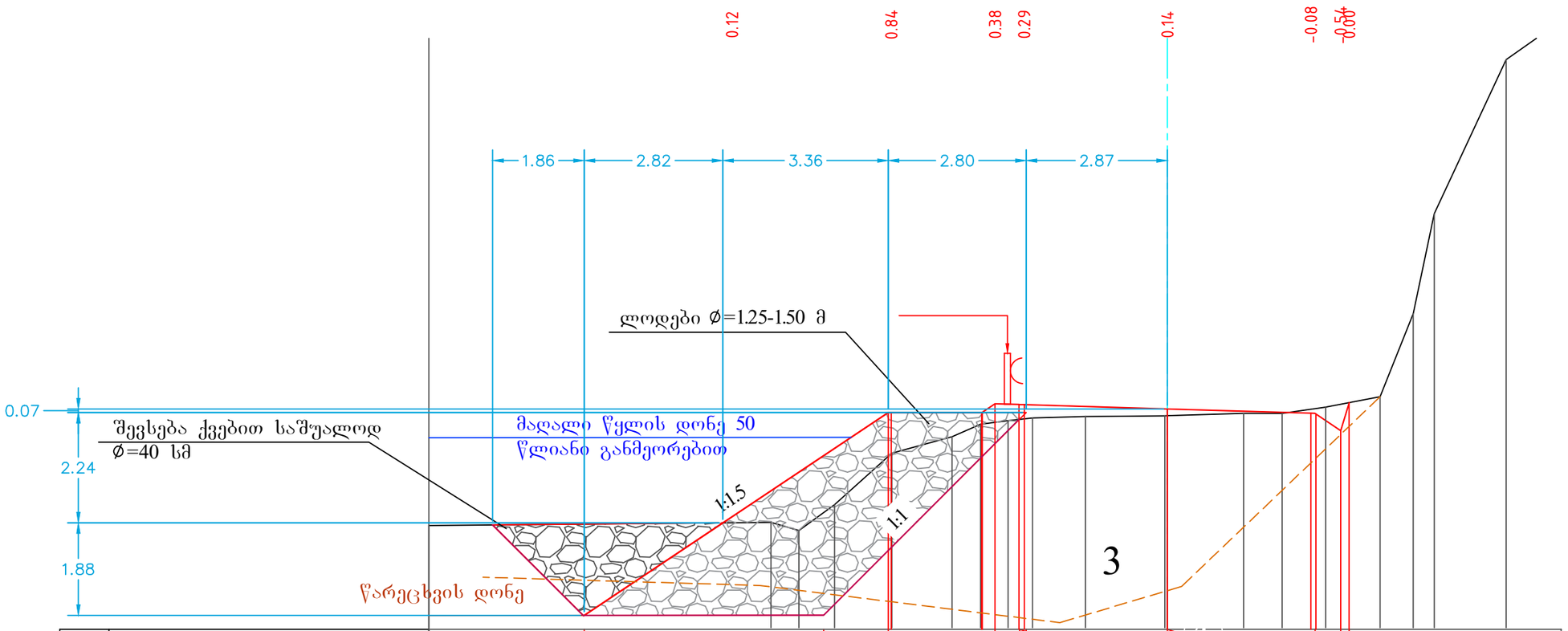

საპროექტო მონაცემები	ქანობი ,‰, სიგრძე მ		1											30			30	3	3	3	3					
													3.00		3.00			0.17								
	ნიშნული, მ									1673.40		1673.58	1673.56		1673.47			1673.39	1673.03	1673.00					
ფაქტიური მონაცემები	ნიშნული, მ	1671.11		1671.17	1671.00	1671.53		1672.57		1672.91	1673.16	1673.24	1673.29		1673.32		1673.34		1673.38	1673.38	1673.51		1673.72	1675.41	1677.44		1680.57	1681.36
	მანძილი, მ		6.95		0.57	0.72	1.16		1.22	0.58	0.56	0.49	1.08		1.61		1.55		0.78	0.88	1.10		0.67	0.43	1.46		1.12	

1 ტექნოგენური ფენა - კენჭი და ხრეში, ქვიშის შემავსებლით 24ბ ჯგ. III კატ. ქან. 1:1.5

მსხვილნატეხოვანი გრუნტი , ღორღი, ლოდი და ხვინჭა თიხნარის და ქვიშნარისშემავსებლით (სგე II)
10ზ ჯგ. ხელით დამუშავების VI , მექანიზმებით V კატ. ქან. 1:1.5 P-1.95 გ/სმ^3 φ-32 C-0.04 კგძ/სმ^2 R_0-8.0 კგძ/სმ^2 E=500 კგძ/სმ^2

პირობითი აღნიშვნა:	პროექტის სახელწოდება	ობიექტის დასახელება
	საქართველოს რეგიონული განვითარებისა და ინფრასტრუქტურის სამინისტროს საქვეუწყებო დაწესებულება საქართველოს საავტომობილო გზების დეპარტამენტი	შიდასახელმწიფოებრივი მნიშვნელობის ფშაველი-აბანო-ომალოს საავტომობილო გზაზე არსებული საგზაო მოძრაობის პირობების გაუმჯობესების მიზნით ჩასატარებელი სამუშაოებისათვის საჭირო საპროექტო-სახარჯთაღრიცხვო და სატენდერო პროცედურების ჩატარებასთან დაკავშირებული ტექნიკური დოკუმენტაციის შედგენის მომსახურება ლოტი VIII

შ.პ.ს "გზაჯვარედინი ოცდამეერთე"
ს/ნ 206338596
ტელ: 597098001
ელ-ფოსტა: gzajvaredini.21@gmail.com

თანამდებობა	ხელმოწერა	სახელი, გვარი	
დირექტორი		გ.მერაბიშვილი	
მასშტაბი	1:100	ფურცელი	5.3.12
01/01/2022	ლოდებიას ქილისის ბან. პროფილი		

განივი პროფილი
პკ526+60.00

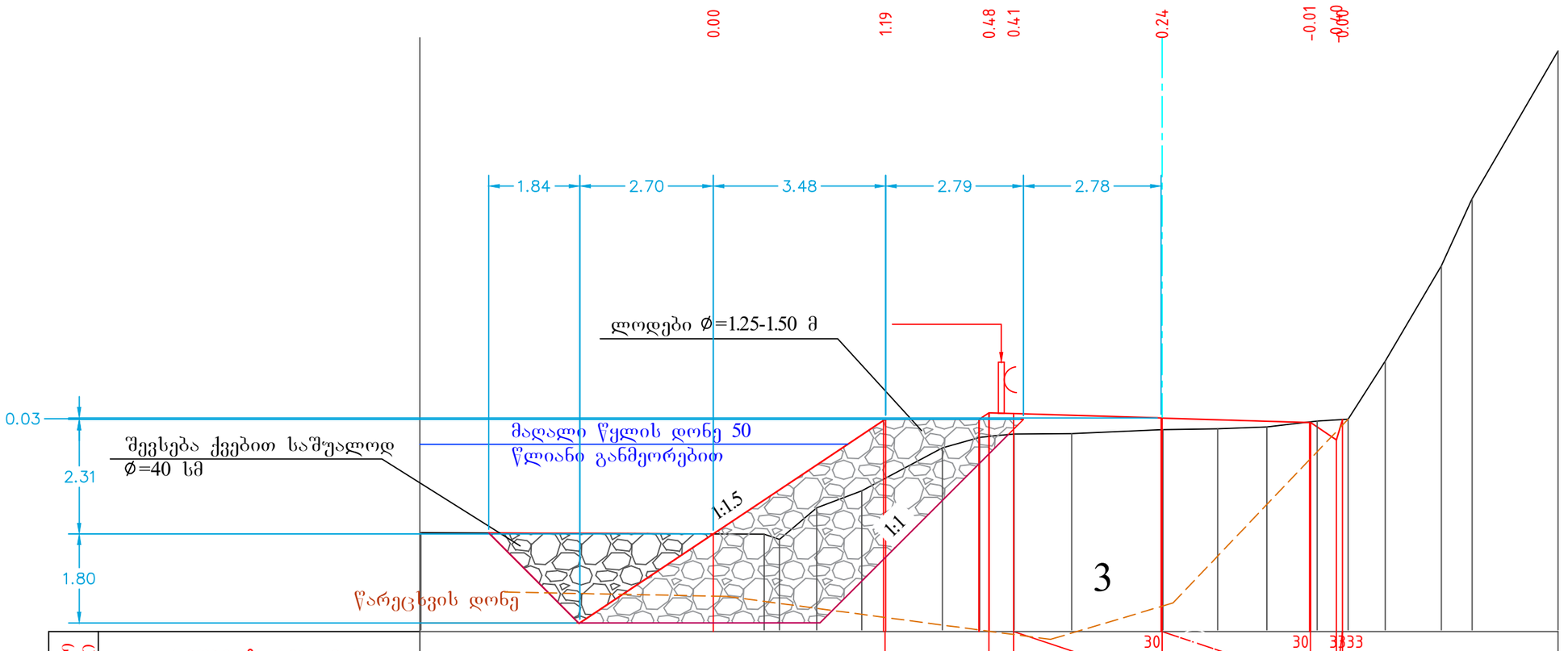

საპროექტო მონაცემები	ქანობი ,‰, სიგრძე მ																									
	ნიშნული, მ	1670.97					1673.29			1673.42	1673.40			1673.31				1673.22								
ფაქტიური მონაცემები	ნიშნული, მ	1671.00	1670.97	1670.86	1671.50	1671.84	1672.71	1672.92	1672.96	1672.99	1673.00	1673.08	1673.10	1673.13	1673.25	1673.29	1674.46	1676.39	1677.75	1680.73						
	მანძილი, მ	6.94	0.31	0.75	0.91	1.63	0.75	0.31	1.38	1.17	1.83	1.11	1.00	1.01	0.63	0.75	1.13	0.62	1.73							

1 ტექნოგენური ფენა - კენჭი და ხრეში, ქვიშის შემავსებლით 24ბ ჯგ. III კატ. ქან. 1:1.5

მსხვილნატეხოვანი გრუნტი , ღორღი, ლოდი და ხვინჭა თიხნარის და ქვიშნარისშემავსებლით (სგე II)
10ზ ჯგ. ხელით დამუშავების VI , მექანიზმებით V კატ. ქან. 1:1.5 P-1.95 გ/სმ^3 φ-32 C-0.04 კგძ/სმ^2 R_0-8.0 კგძ/სმ^2 E=500 კგძ/სმ^2

პირობითი აღნიშვნა:	პროექტის სახელწოდება	ობიექტის დასახელება
	საქართველოს რეგიონული განვითარებისა და ინფრასტრუქტურის სამინისტროს საქვეუწყებო დაწესებულება საქართველოს საავტომობილო გზების დეპარტამენტი	შიდასახელმწიფოებრივი მნიშვნელობის ფშაველი-აბანო-ომალოს საავტომობილო გზაზე არსებული საგზაო მოძრაობის პირობების გაუმჯობესების მიზნით ჩასატარებელი სამუშაოებისათვის საჭირო საპროექტო-სახარჯთაღრიცხვო და სატენდერო პროცედურების ჩატარებასთან დაკავშირებული ტექნიკური დოკუმენტაციის შედგენის მომსახურება ლოტი VIII

შ.პ.ს "გზაჯვარედინი ოცდამეერთე"
ს/ნ 206338596
ტელ: 597098001
ელ-ფოსტა: gzajvaredini.21@gmail.com

თანამდებობა	ხელმოწერა	სახელი, გვარი	
დირექტორი		გ.მერაბიშვილი	
მასშტაბი	1:100	ფურცელი	5.3.13
01/01/2022	ლოდებიას ყილიხის ბან. პროფილი		

განივი პროფილი
პკ526+80.00

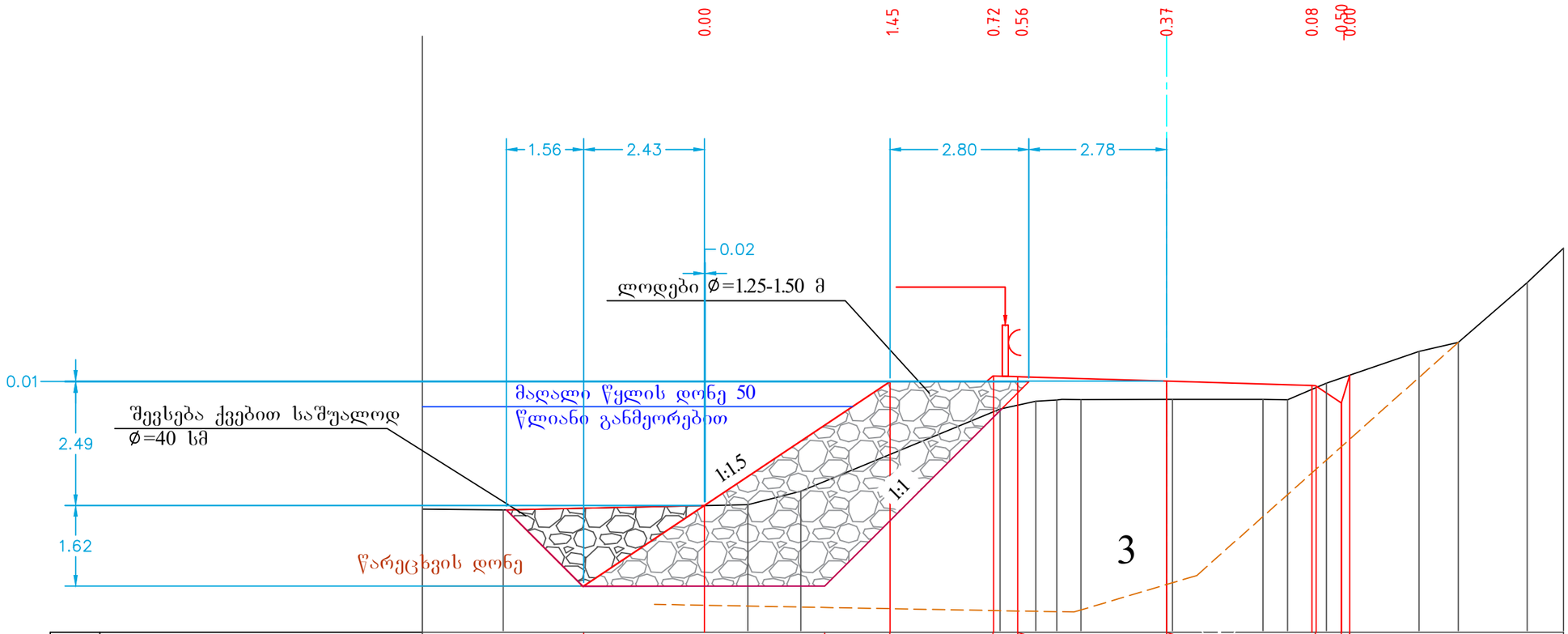

საპროექტო მონაცემები	ქანობი ,‰, სიგრძე მ													3.00		30	3.00			30	0.17	3333			
	ნიშნული, მ			1670.55				1673.04			1673.16	1673.14					1673.05				1672.97	1672.61 1673.17			
ფაქტიური მონაცემები	ნიშნული, მ	1670.48	1670.46			1670.57	1670.84			1672.49	1672.65	1672.69	1672.69		1672.69			1672.69	1672.68	1673.02			1673.65	1673.83	1675.04	1675.73
	მანძილი, მ	1.63	4.93			1.07	4.02			0.72	0.42	0.39	1.72		1.83			0.50	0.78	1.86			0.79	1.39	0.73	

1 ტექნოგენური ფენა - კენჭი და ხრეში, ქვიშის შემავსებლით 24ბ ჯგ. III კატ. ქან. 1:1.5

მსხვილნატეხოვანი გრუნტი , ღორდი, ლოდი და ხვინჭა თიხნარის და ქვიშნარისშემავსებლით (სგე II)
10ზ ჯგ. ხელით დამუშავების VI , მექანიზმებით V კატ. ქან. 1:1.5 P-1.95 გ/სმ^3 φ-32 C-0.04 კგძ/სმ^2 R_0-8.0 კგძ/სმ^2 E=500 კგძ/სმ^2

პიროგითი აღნიშვნა:	პროექტის სახელწოდება	ობიექტის დასახელება
	საქართველოს რეგიონული განვითარებისა და ინფრასტრუქტურის სამინისტროს საქვეუწყებო დაწესებულება საქართველოს საავტომობილო გზების დეპარტამენტი	შიდასახელმწიფოებრივი მნიშვნელობის ფშაველი-აბანო-ომალოს საავტომობილო გზაზე არსებული საგზაო მოძრაობის პირობების გაუმჯობესების მიზნით ჩასატარებელი სამუშაოებისათვის საჭირო საპროექტო-სახარჯთაღრიცხვო და სატენდერო პროცედურების ჩატარებასთან დაკავშირებული ტექნიკური დოკუმენტაციის შედგენის მომსახურება ლოტი VIII

შ.პ.ს "გზაჯვარედინი ოცდამეერთე"
ს/ნ 206338596
ტელ: 597098001
ელ-ფოსტა: gzajvaredini.21@gmail.com

თანამდებობა	ხელმოწერა	სახელი, გვარი	
დირექტორი		გ.მერაბიშვილი	
მასშტაბი	1:100	ფურცელი	5.3.14
01/01/2022	ლოდებიას ქილისის ბან. პროფილი		

განივი პროფილი
პკ527+00.00

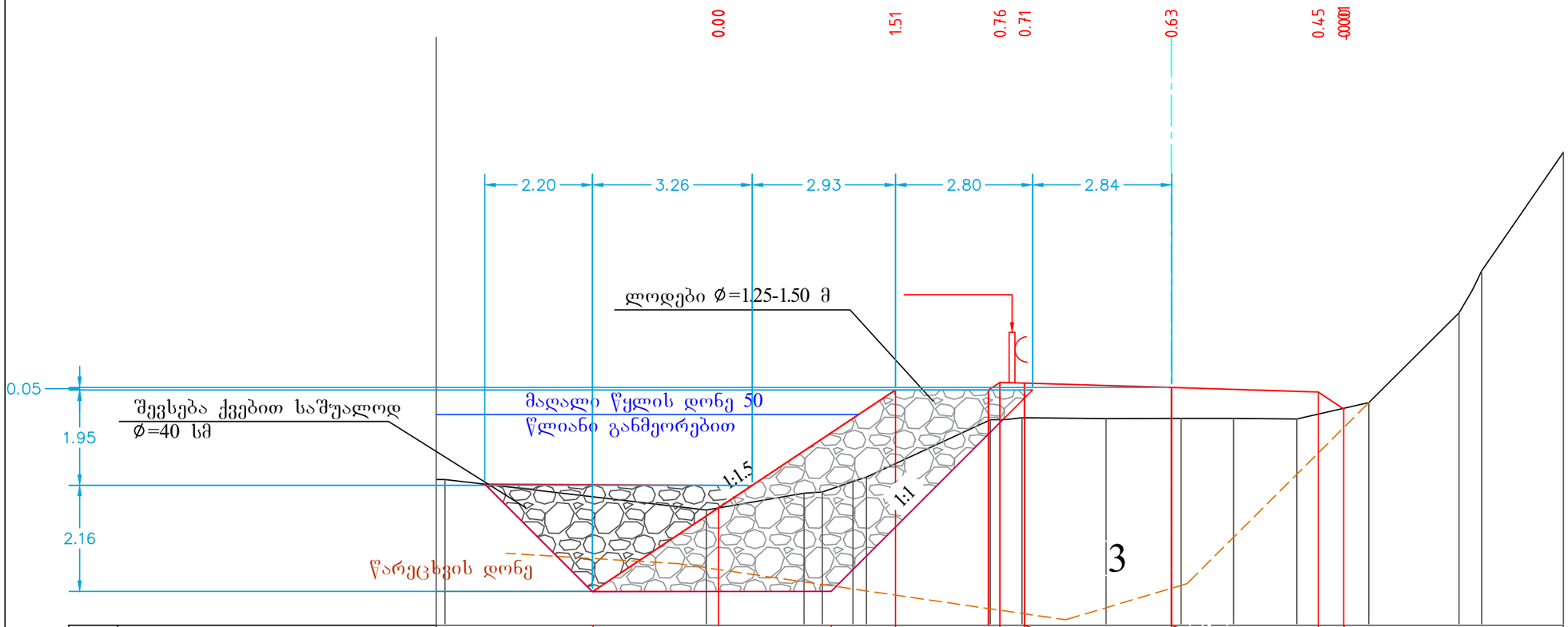

საპროექტო მონაცემები	ქანობი ,‰, სიბრძე მ													3.00		30	3.00		30	0.01	3333		
	ნიშნული, მ					1670.39				1672.80		1672.96	1672.94		1672.85			1672.76	1672.43				
ფაქტიური მონაცემები	ნიშნული, მ	1670.08 1670.97			1670.35			1670.69 1670.72	1671.02		1672.19	1672.24		1672.22	1672.22		1672.22	1672.21		1672.54	1674.38	1675.23	1677.65
	მანძილი, მ		5.33			1.99	0.37	0.63		2.53	0.35		1.71	1.33		1.07	1.29		1.47	1.84	0.27	1.79	1.66

1 ტექნოგენური ფენა - კენჭი და ხრეში, ქვიშის შემავსებლით 24ბ ჯგ. III კატ. ქან. 1:1.5

მსხვილნატეხოვანი გრუნტი , ღორღი, ლოდი და ხვინჭა თიხნარის და ქვიშნარისშემავსებლით (სგე II)
10ზ ჯგ. ხელით დამუშავების VI , მექანიზმებით V კატ. ქან. 1:1.5 P-1.95 გ/სმ^3 φ-32 C-0.04 კგძ/სმ^2 R_0-8.0 კგძ/სმ^2 E=500 კგძ/სმ^2

პირობითი აღნიშვნა:	პროექტის სახელწოდება	ობიექტის დასახელება
	საქართველოს რეგიონული განვითარებისა და ინფრასტრუქტურის სამინისტროს საქვეუწყებო დაწესებულება საქართველოს საავტომობილო გზების დეპარტამენტი	შიდასახელმწიფოებრივი მნიშვნელობის ფშაველი-აბანო-ომალოს საავტომობილო გზაზე არსებული საგზაო მოძრაობის პირობების გაუმჯობესების მიზნით ჩასატარებელი სამუშაოებისათვის საჭირო საპროექტო-სახარჯთაღრიცხვო და სატენდერო პროცედურების ჩატარებასთან დაკავშირებული ტექნიკური დოკუმენტაციის შედგენის მომსახურება ლოტი VIII

შ.პ.ს "გზაჯვარედინი ოცდამეერთე"
ს/ნ 206338596
ტელ: 597098001
ელ-ფოსტა: gzajvaredini.21@gmail.com

თანამდებობა	ხელმოწერა	სახელი, გვარი	
დირექტორი		გ.მერაბიშვილი	
მასშტაბი	1:100	ფურცელი	5.3.15
01/01/2022	ლოდებიას ქილისის ბან. პროფილი		

განივი პროფილი
პკ527+10.00

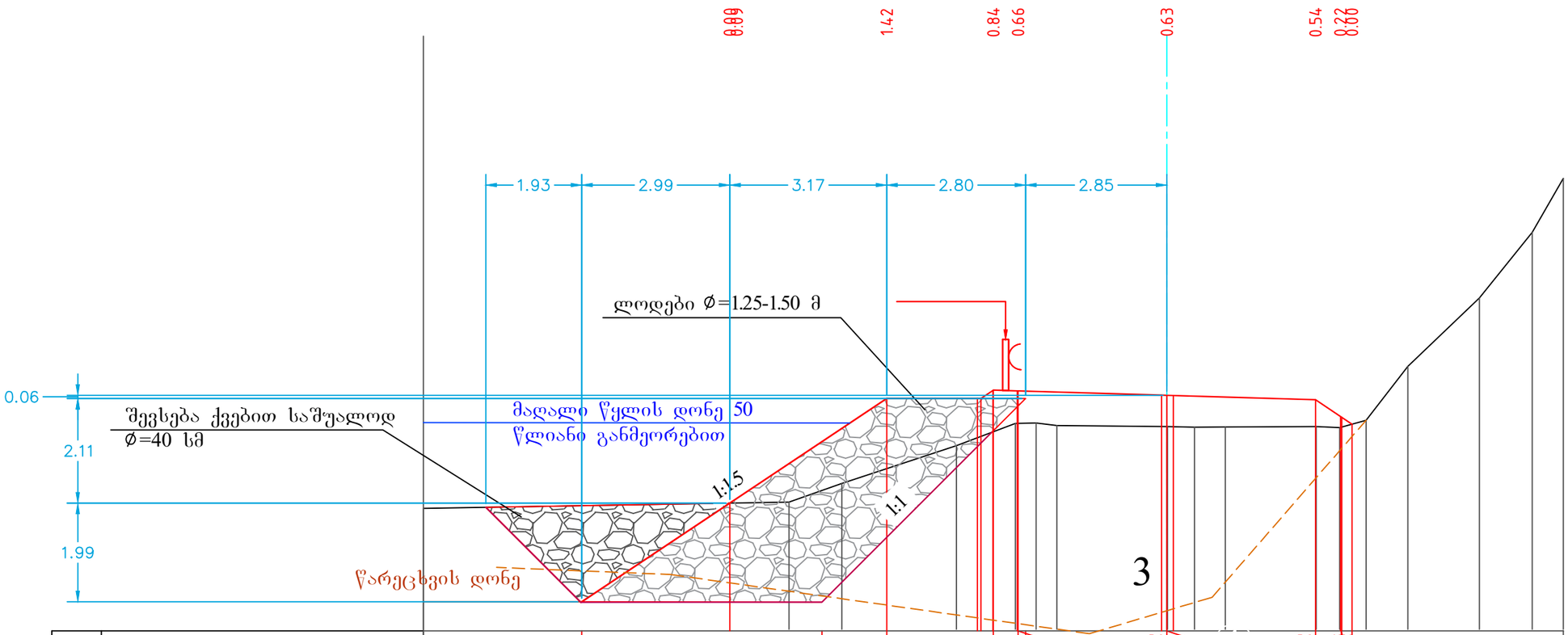

| | | |

განივი პროფილი
პკ527+20.00

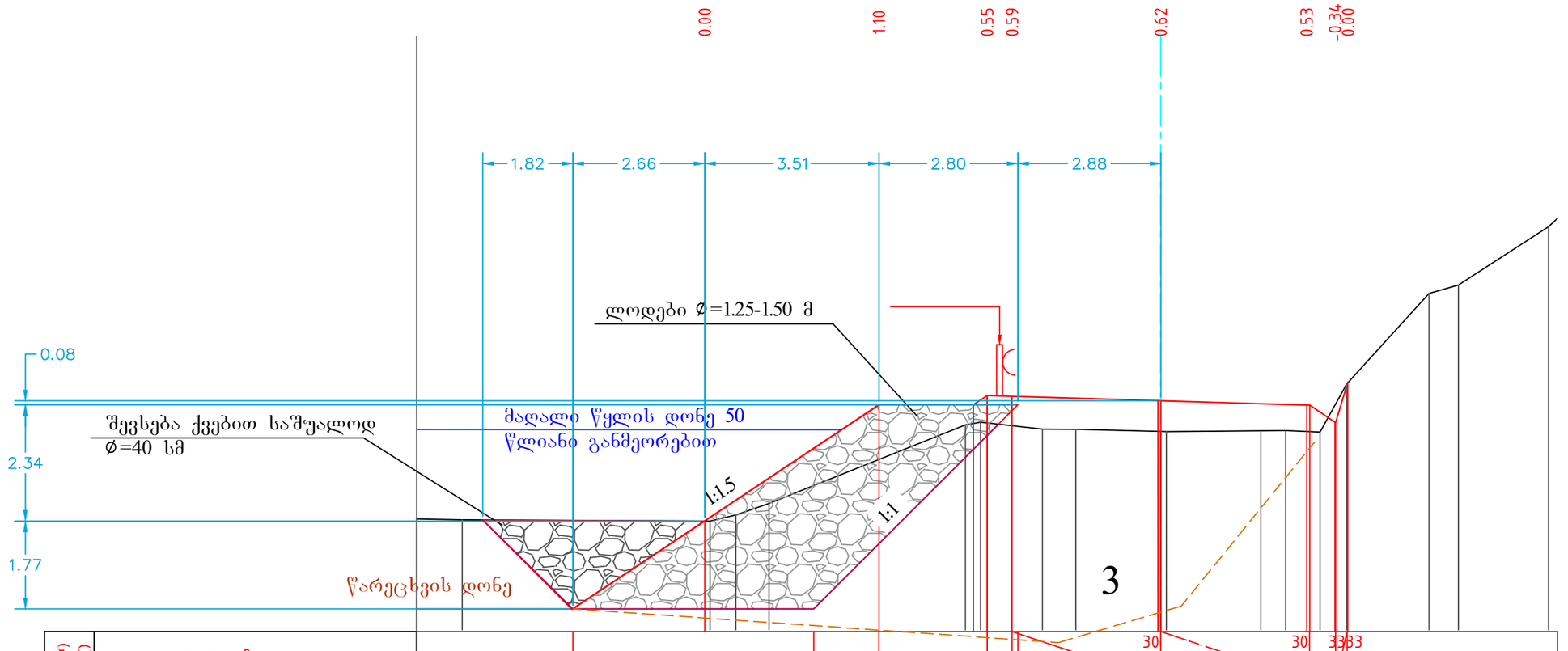

| | | |

განივი პროფილი
პკ527+30.00

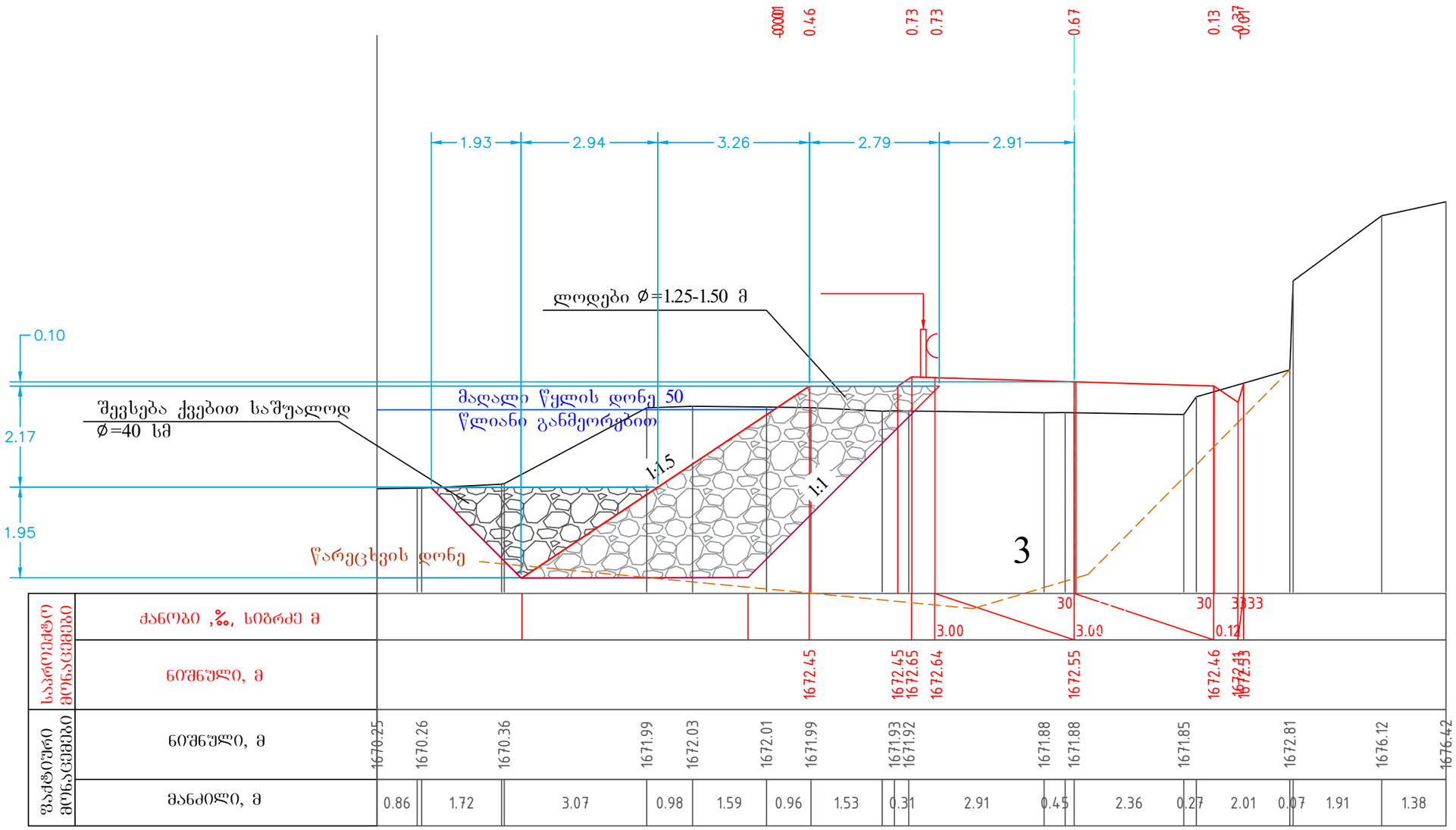

1 ტექნოგენური ფენა - კენჭი და ხრეში, ქვიშის შემავსებლით 24ბ ჯგ. III კატ. ქან. 1:1.5

მსხვილნატეხოვანი გრუნტი , ღორღი, ლოდი და ხვინჭა თიხნარის და ქვიშნარისშემავსებლით (სგე II)
10ზ ჯგ. ხელით დამუშავების VI , მექანიზმებით V კატ. ქან. 1:1.5 P-1.95 გ/სმ^3 φ-32 C-0.04 კგძ/სმ^2 R_0-8.0 კგძ/სმ^2 E=500 კგძ/სმ^2

პირობითი აღნიშვნა:	პროექტის სახელწოდება	ობიექტის დასახელება
	საქართველოს რეგიონული განვითარებისა და ინფრასტრუქტურის სამინისტროს საქვეუწყებო დაწესებულება საქართველოს საავტომობილო გზების დეპარტამენტი	შიდასახელმწიფოებრივი მნიშვნელობის ფშაველი-აბანო-ომალოს საავტომობილო გზაზე არსებული საგზაო მოძრაობის პირობების გაუმჯობესების მიზნით ჩასატარებელი სამუშაოებისათვის საჭირო საპროექტო-სახარჯთაღრიცხვო და სატენდერო პროცედურების ჩატარებასთან დაკავშირებული ტექნიკური დოკუმენტაციის შედგენის მომსახურება ლოტი VIII

შ.პ.ს "გზაჯვარედინი ოცდამეერთე"
ს/ნ 206338596
ტელ: 597098001
ელ-ფოსტა: gzajvaredini.21@gmail.com

თანამდებობა	ხელმოწერა	სახელი, გვარი	
დირექტორი		გ.მერაბიშვილი	
მასშტაბი	1:100	ფურცელი	5.3.18
01/01/2022	ლოდებიას ყილისის ბან. პროფილი		

განივი პროფილი
პკ527+40.00

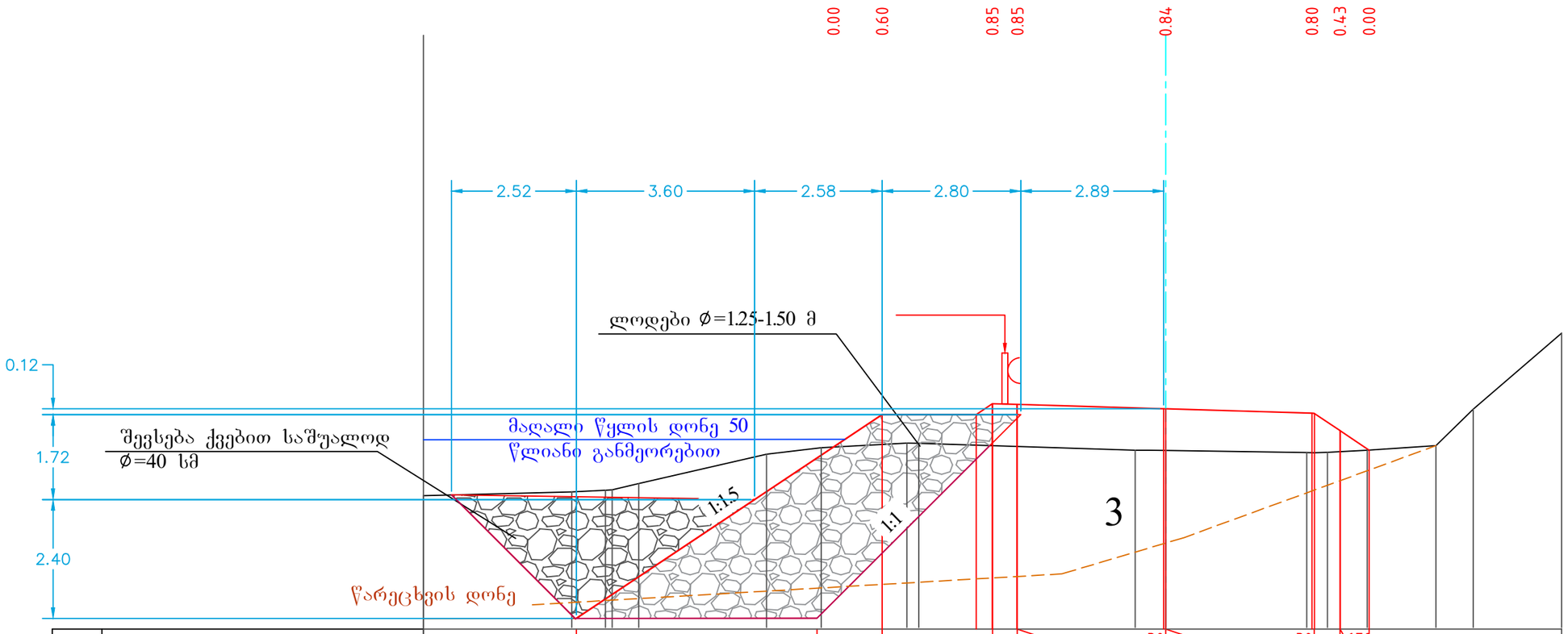

საპროექტო მონაცემები	ქანობი ,‰, სიგრძე მ																	
	ნიშნული, მ							1672.33	1672.33 1672.55	1672.54	1672.45	1672.36	1672.01	1671.61				
ფაქტიური მონაცემები	ნიშნული, მ	1670.70	1670.77	1670.81	1670.94	1671.53	1671.67	1671.75	1671.61	1671.61	1671.57	1671.57	1671.61	1671.70	1672.44	1673.98		
	მანძილი, მ	3.00	0.68	0.54	2.58	1.11	1.73	4.37	0.35	2.85	0.80	1.39	0.76	1.78				

1 ტექნოგენური ფენა - კენჭი და ხრეში, ქვიშის შემავსებლით 24ბ ჯგ. III კატ. ქან. 1:1.5

მსხვილნატეხოვანი გრუნტი , ღორღი, ლოდი და ხვინჭა თიხნარის და ქვიშნარისშემავსებლით (სგე II)
10ზ ჯგ. ხელით დამუშავების VI , მექანიზმებით V კატ. ქან. 1:1.5 P-1.95 გ/სმ^3 φ-32 C-0.04 კგძ/სმ^2 R_0-8.0 კგძ/სმ^2 E=500 კგძ/სმ^2

პირობითი აღნიშვნა:	პროექტის სახელწოდება	ობიექტის დასახელება
	საქართველოს რეგიონული განვითარებისა და ინფრასტრუქტურის სამინისტროს საქვეუწყებო დაწესებულება საქართველოს საავტომობილო გზების დეპარტამენტი	შიდასახელმწიფოებრივი მნიშვნელობის ფშაველი-აბანო-ომალოს საავტომობილო გზაზე არსებული საგზაო მოძრაობის პირობების გაუმჯობესების მიზნით ჩასატარებელი სამუშაოებისათვის საჭირო საპროექტო-სახარჯთაღრიცხვო და სატენდერო პროცედურების ჩატარებასთან დაკავშირებული ტექნიკური დოკუმენტაციის შედგენის მომსახურება ლოტი VIII

შ.პ.ს "გზაჯვარედინი ოცდამეერთე"
ს/ნ 206338596
ტელ: 597098001
ელ-ფოსტა: gzajvaredini.21@gmail.com

თანამდებობა	ხელმოწერა	სახელი, გვარი	
დირექტორი		გ.მერაბიშვილი	
მასშტაბი	1:100	ფურცელი	5.3.19
01/01/2022	ლოდებიას ყილიხის გან. პროფილი		

განივი პროფილი
პკ527+60.00

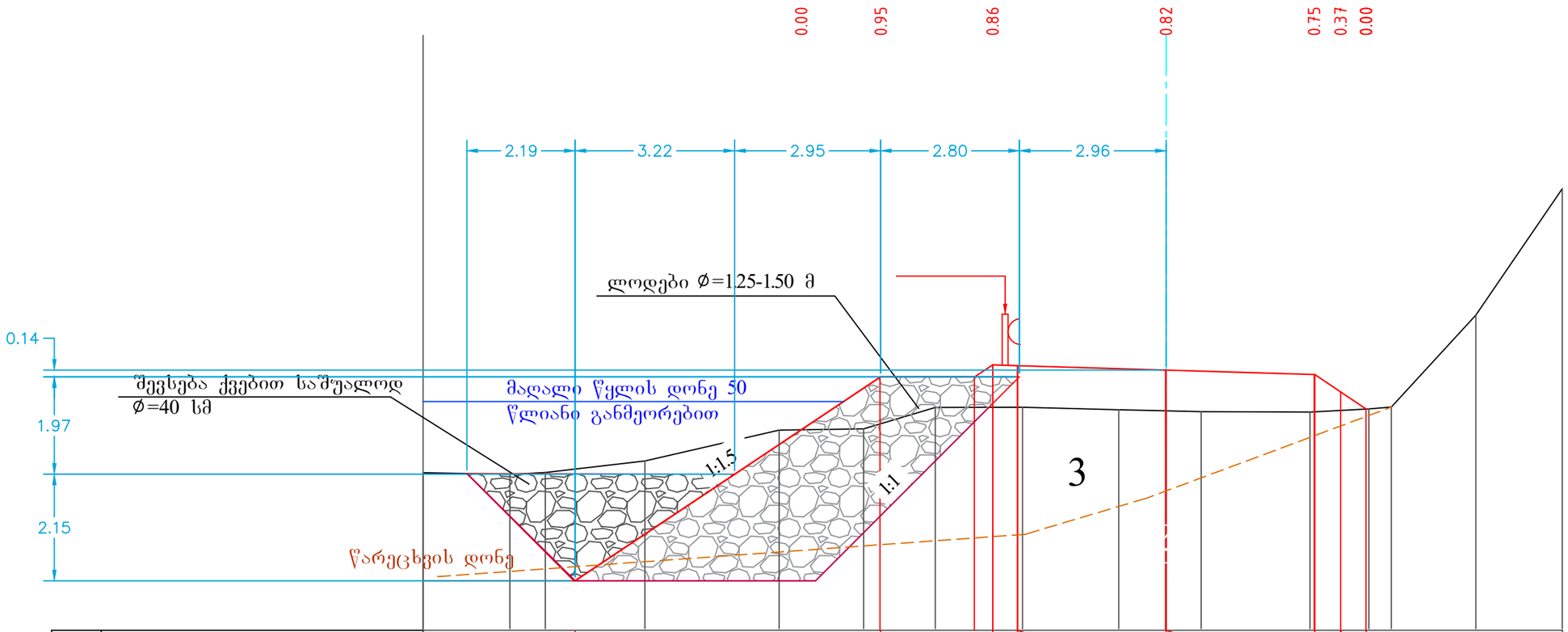

საპროექტო მონაცემები	ჭანობი ,‰, სიბრძე მ											30 / 3.00		30 / 3.00		670 / 0.51	
	ნიშნული, მ					1672.11		1672.11 / 1672.35	1672.34		1672.25			1672.16	1671.81	1671.46	
ფაქტიური მონაცემები	ნიშნული, მ	1670.18	1670.14	1670.18	1670.42	1671.04	1671.06	1671.49	1671.50	1671.45	1671.42	1671.41	1671.40		1671.47	1671.50	1673.36	~~1675.90~~
	მანძილი, მ	1.75	0.71	2.01	2.71	1.70	1.45	1.76	1.95	0.95	0.71	2.20	1.19	0.45	1.70	1.74		

1 ტექნოგენური ფენა - კენჭი და ხრეში, ქვიშის შემავსებლით 24ბ ჯგ. III კატ. ქან. 1:1.5

მსხვილნატეხოვანი გრუნტი , ღორღი, ლოდი და ხვინჭა თიხნარის და ქვიშნარისშემავსებლით (სგე II)
10ზ ჯგ. ხელით დამუშავების VI , მექანიზმებით V კატ. ქან. 1:1.5 P-1.95 გ/სმ^3 φ-32 C-0.04 კგძ/სმ^2 R_0-8.0 კგძ/სმ^2 E=500 კგძ/სმ^2

პირობითი აღნიშვნა:	პროექტის სახელწოდება	ობიექტის დასახელება
	საქართველოს რეგიონული განვითარებისა და ინფრასტრუქტურის სამინისტროს საქვეუწყებო დაწესებულება საქართველოს საავტომობილო გზების დეპარტამენტი	შიდასახელმწიფოებრივი მნიშვნელობის ფშაველი-აბანო-ომალოს საავტომობილო გზაზე არსებული საგზაო მოძრაობის პირობების გაუმჯობესების მიზნით ჩასატარებელი სამუშაოებისათვის საჭირო საპროექტო-სახარჯთაღრიცხვო და სატენდერო პროცედურების ჩატარებასთან დაკავშირებული ტექნიკური დოკუმენტაციის შედგენის მომსახურება ლოტი VIII

შ.პ.ს "გზაჯვარედინი ოცდამეერთე"
ს/ნ 206338596
ტელ: 597098001
ელ-ფოსტა: gzajvaredini.21@gmail.com

თანამდებობა	ხელმოწერა	სახელი, გვარი	
დირექტორი		გ.მერაბიშვილი	
მასშტაბი	1:100	ფურცელი	5.3.20
01/01/2022	ლოდებიას ქილისის ბან. პროფილი		

განივი პროფილი
პკ527+80.00

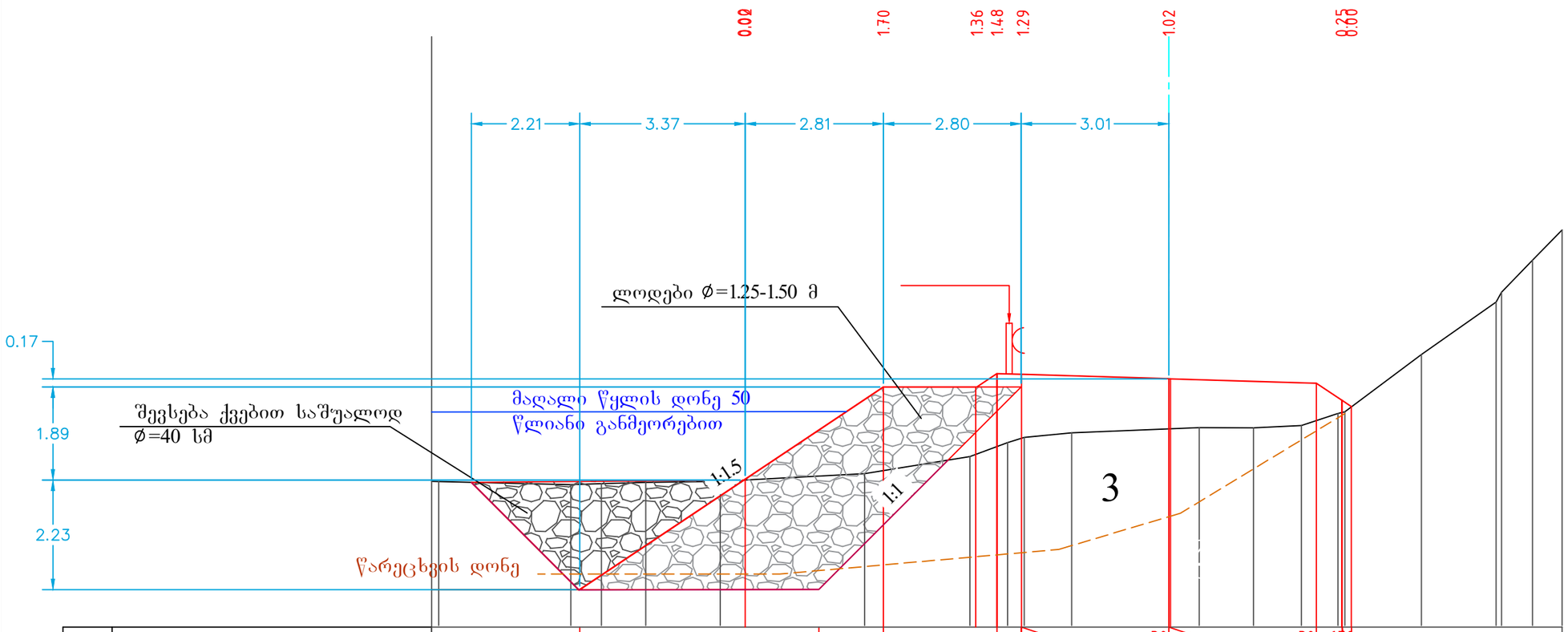

საპროექტო მონაცემები	ქანობი ,‰, სიბრძე მ													3.00	30	3.00		30	6.70	0.19		
	ნიშნული, მ								1669.99		1671.88		1671.88	1672.15	1672.14	1672.05		1671.96	1671.61	1671.48		
ფაქტიური მონაცემები	ნიშნული, მ	1669.86	1669.98	1669.90	1669.92	1669.94	1669.96	1670.12	1670.47	1670.75	1670.85	1670.95	1671.03	1671.05	1671.05	1671.10	1671.34	1672.54	1673.60	1674.46	1675.07	
	მანძილი, მ		2.69	0.62	0.90	1.52	2.94	2.14	0.77	0.34	0.97	1.98	0.62	1.10	0.97	0.75	1.56	1.52	0.63	0.60		

1 ტექნოგენური ფენა - კენჭი და ხრეში, ქვიშის შემავსებლით 24ბ ჯგ. III კატ. ქან. 1:1.5

მსხვილნატეხოვანი გრუნტი , ღორღი, ლოდი და ხვინჭა თიხნარის და ქვიშნარისშემავსებლით (სგე II)
10ზ ჯგ. ხელით დამუშავების VI , მექანიზმებით V კატ. ქან. 1:1.5 P-1.95 გ/სმ^3 φ-32 C-0.04 კგძ/სმ^2 R_0-8.0 კგძ/სმ^2 E=500 კგძ/სმ^2

პირობითი აღნიშვნა:	პროექტის სახელწოდება	ობიექტის დასახელება
	საქართველოს რეგიონული განვითარებისა და ინფრასტრუქტურის სამინისტროს საქვეუწყებო დაწესებულება საქართველოს საავტომობილო გზების დეპარტამენტი	შიდასახელმწიფოებრივი მნიშვნელობის ფშაველი-აბანო-ომალოს საავტომობილო გზაზე არსებული საგზაო მოძრაობის პირობების გაუმჯობესების მიზნით ჩასატარებელი სამუშაოებისათვის საჭირო საპროექტო-სახარჯთაღრიცხვო და სატენდერო პროცედურების ჩატარებასთან დაკავშირებული ტექნიკური დოკუმენტაციის შედგენის მომსახურება ლოტი VIII

შ.პ.ს "გზაჯვარედინი ოცდამეერთე"
ს/ნ 206338596
ტელ: 597098001
ელ-ფოსტა: gzajvaredini.21@gmail.com

თანამდებობა	ხელმოწერა	სახელი, გვარი	
დირექტორი		გ.მერაბიშვილი	
მასშტაბი	1:100	ფურცელი	5.3.21
01/01/2022	ლოდებიას ყილიხის გან. პროფილი		

5.
.dwg

განივი პროფილი
პკ528+00.00

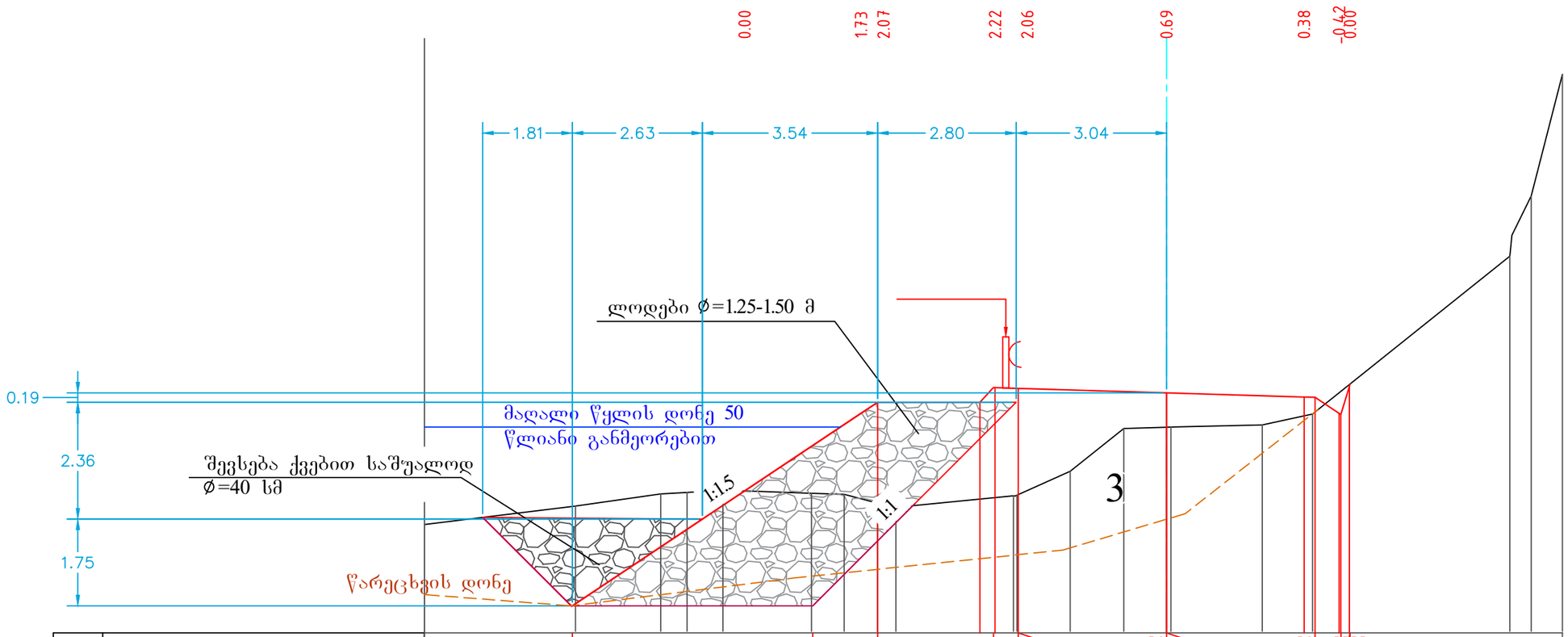

| | | |

განივი პროფილი
პკ530+80.00

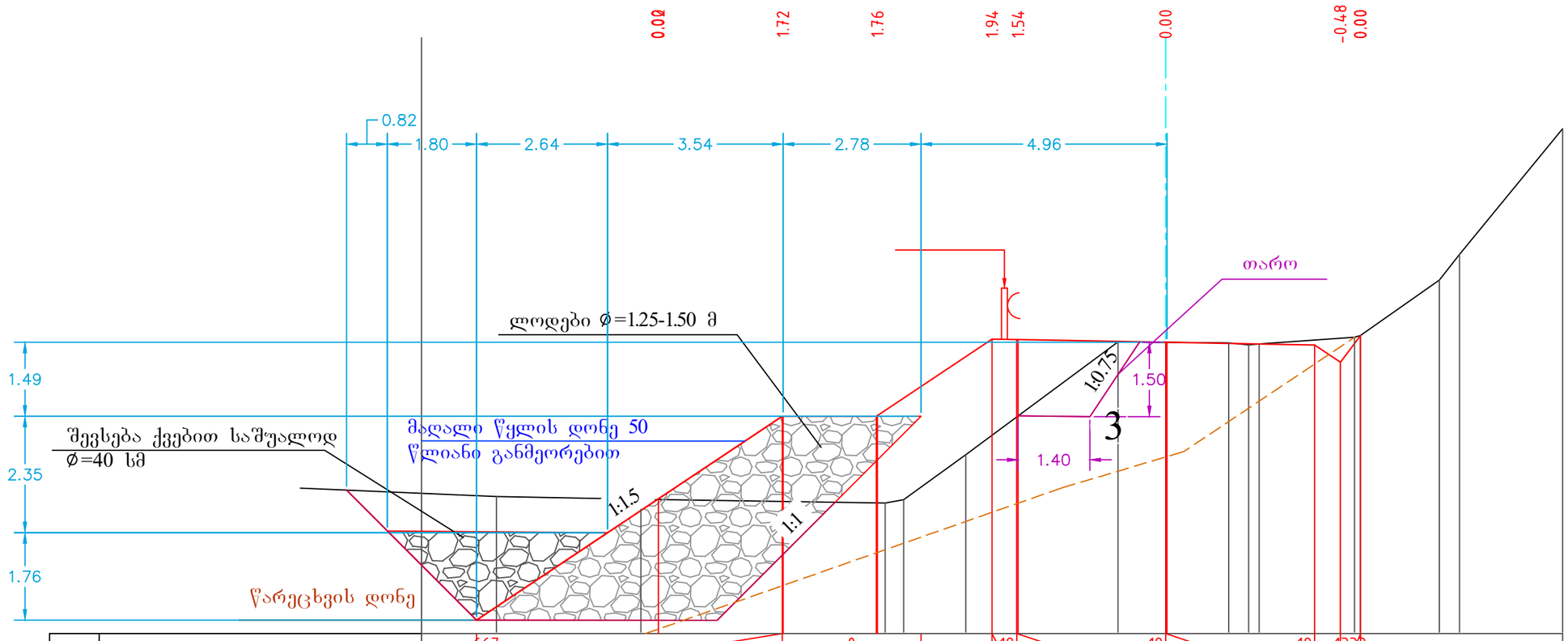

საპროექტო მონაცემები	ქანობი ,‰, სიბრძე მ	667					0			18			18			18		1333						
							6.16			2.80			0.50	3.00			3.00			0.40				
	ნიშნული, მ				1666.70		1668.38		1668.39		1669.93	1669.92			1669.87			1669.81	1669.47	1670.00				
ფაქტიური მონაცემები	ნიშნული, მ	1666.83	1666.76		1666.71				1666.63	1666.70	1667.60			1669.87	1669.87		1669.85	1669.82	1669.97		1671.12	1671.64		1674.17
	მანძილი, მ	1.51	2.91		4.92				0.37	1.25	3.07			0.96	1.27		0.40		1.92		1.59	0.41	2.08	

1 ტექნოგენური ფენა - კენჭი და ხრეში, ქვიშის შემავსებლით 24ბ ჯგ. III კატ. ქან. 1:1.5

მსხვილნატეხოვანი გრუნტი , ღორდი, ლოდი და ხვინჭა თიხნარის და ქვიშნარისშემავსებლით (სგე II)
10ზ ჯგ. ხელით დამუშავების VI , მექანიზმებით V კატ. ქან. 1:1.5 P-1.95 გ/სმ^3 φ-32 C-0.04 კგძ/სმ^2 R_0-8.0 კგძ/სმ^2 E=500 კგძ/სმ^2

პირობითი აღნიშვნა:	პროექტის სახელწოდება	ობიექტის დასახელება
	საქართველოს რეგიონული განვითარებისა და ინფრასტრუქტურის სამინისტროს საქვეუწყებო დაწესებულება საქართველოს საავტომობილო გზების დეპარტამენტი	შიდასახელმწიფოებრივი მნიშვნელობის ფშაველი-აბანო-ომალოს საავტომობილო გზაზე არსებული საგზაო მოძრაობის პირობების გაუმჯობესების მიზნით ჩასატარებელი სამუშაოებისათვის საჭირო საპროექტო-სახარჯთაღრიცხვო და სატენდერო პროცედურების ჩატარებასთან დაკავშირებული ტექნიკური დოკუმენტაციის შედგენის მომსახურება ლოტი VIII

შ.პ.ს "გზაჯვარედინი ოცდამეერთე"
ს/ნ 206338596
ტელ: 597098001
ელ-ფოსტა: gzajvaredini.21@gmail.com

თანამდებობა	ხელმოწერა	სახელი, გვარი	
დირექტორი		გ.მერაბიშვილი	
მასშტაბი	1:100	ფურცელი	5.3.23
01/01/2022	ლოდებიას ქილისის გან. პროფილი		

.dwg

5.

განივი პროფილი
პკ531+00.00

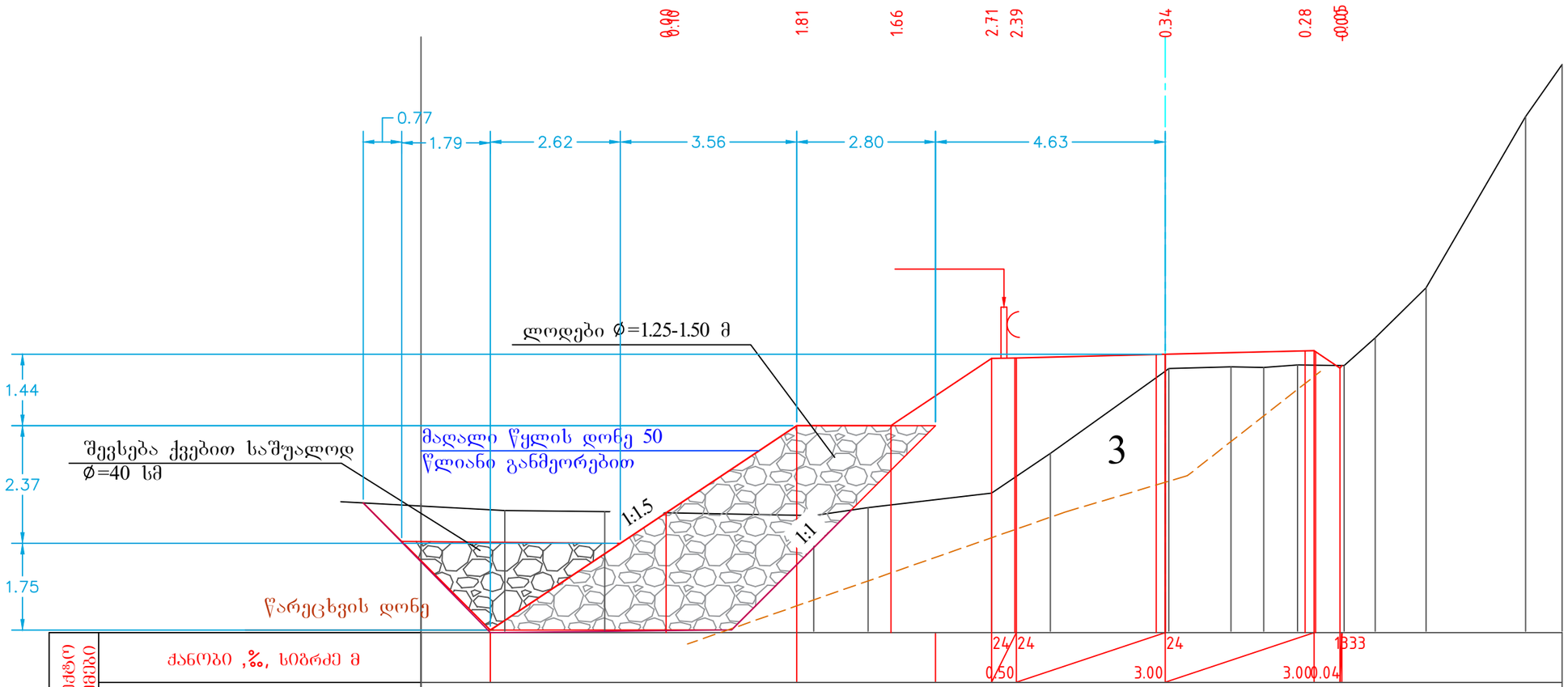

საპროექტო მონაცემები	ქანობი ,‰, სიბრძე მ																
	ნიშნული, მ			1666.41		1668.17	1668.24	1669.52	1669.53	1669.61		1669.68	1669.38	1669.34			
ფაქტიური მონაცემები	ნიშნული, მ	1666.59	1666.46	1666.44		1666.36	1666.52	1666.81	1667.61	1669.27	1669.35	1669.34	1669.39	1669.38	1669.94	1670.95	1674.40	1675.44
	მანძილი, მ	1.69	2.02	4.21		1.10	2.49	1.18	2.32	1.25	0.66	0.68	0.94	0.62	1.03	2.00	0.74

1 ტექნოგენური ფენა - კენჭი და ხრეში, ქვიშის შემავსებლით 24ბ ჯგ. III კატ. ქან. 1:1.5

მსხვილნატეხოვანი გრუნტი , ღორღი, ლოდი და ხვინჭა თიხნარის და ქვიშნარისშემავსებლით (სგე II)
10ბ ჯგ. ხელით დამუშავების VI , მექანიზმებით V კატ. ქან. 1:1.5 P-1.95 გ/სმ³ φ-32 C-0.04 კგძ/სმ² R_0-8.0 კგძ/სმ² E=500 კგძ/სმ²

პირობითი აღნიშვნა:	პროექტის სახელწოდება	ობიექტის დასახელება
	საქართველოს რეგიონული განვითარებისა და ინფრასტრუქტურის სამინისტროს საქვეუწყებო დაწესებულება საქართველოს საავტომობილო გზების დეპარტამენტი	შიდასახელმწიფოებრივი მნიშვნელობის ფშაველი-აბანო-ომალოს საავტომობილო გზაზე არსებული საგზაო მოძრაობის პირობების გაუმჯობესების მიზნით ჩასატარებელი სამუშაოებისათვის საჭირო საპროექტო-სახარჯთაღრიცხვო და სატენდერო პროცედურების ჩატარებასთან დაკავშირებული ტექნიკური დოკუმენტაციის შედგენის მომსახურება ლოტი VIII

შ.პ.ს "გზაჯვარედინი ოცდამეერთე"
ს/ნ 206338596
ტელ: 597098001
ელ-ფოსტა: gzajvaredini.21@gmail.com

თანამდებობა	ხელმოწერა	სახელი, გვარი	
დირექტორი		გ.მერაბიშვილი	
მასშტაბი	1:100	ფურცელი	5.3.24
01/01/2022	ლოდებიას ყილის ბან. პროფილი		

განივი პროფილი
პკ531+10.00

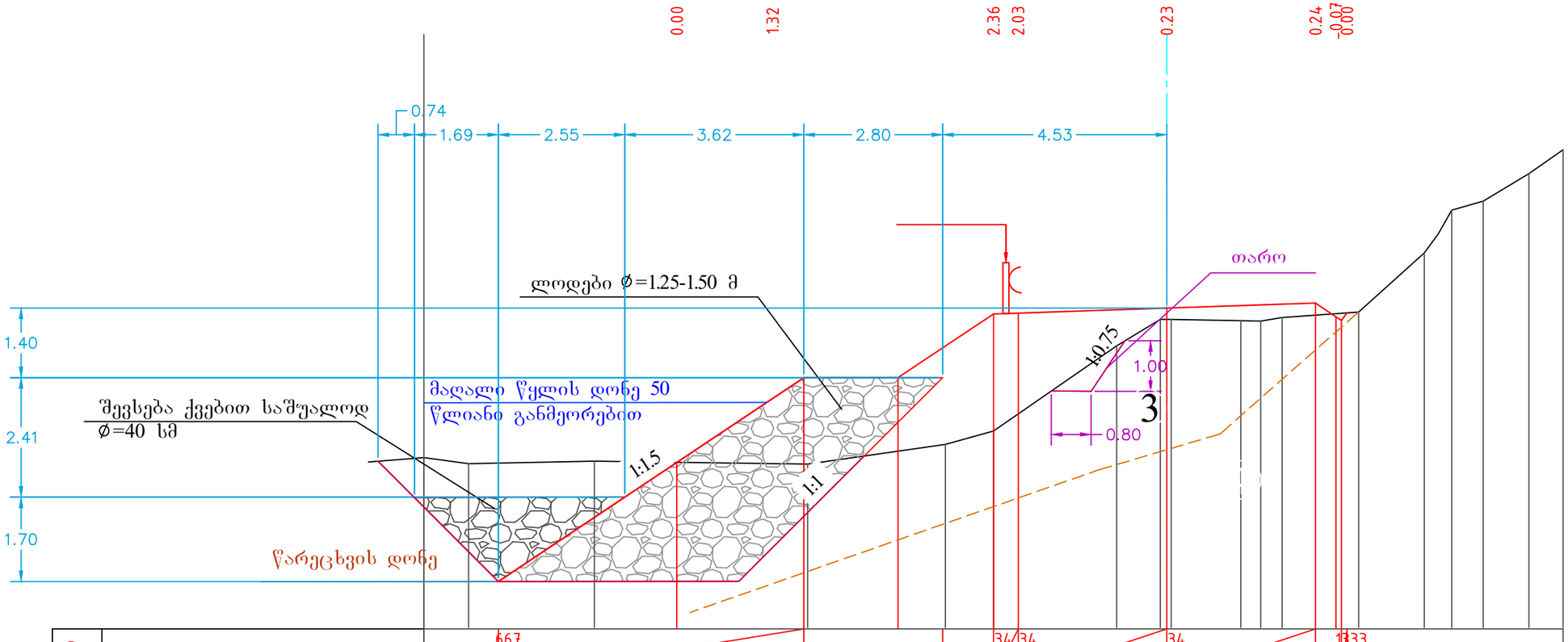

საპროექტო მონაცემები	ქანობი ,‰, სიბრძე მ	667										34	34			34					1333				
									6.17				0.50				3.00			3.00	0.11				
	ნიშნული, მ						1666.36			1668.07		1668.07 1668.32	1669.36	1669.37		1669.45	1669.48			1669.56	1669.58	1669.30 1669.38			
ფაქტიური მონაცემები	ნიშნული, მ	1666.46	1666.34		1666.38				1666.33			1666.72	1667.00			1668.72	1669.25		1669.22	1669.21	1669.29		1669.40	1670.59	1671.45	1671.63	1672.19	1672.67
	მანძილი, მ	0.90	2.54		4.31				2.78		0.98	2.48		0.88		1.41	0.40	0.43	1.54		1.32	0.29	0.27	0.64	0.92	0.69

1 ტექნოგენური ფენა - კენჭი და ხრეში, ქვიშის შემავსებლით 24ბ ჯგ. III კატ. ქან. 1:1.5

მსხვილნატეხოვანი გრუნტი , ღორღი, ლოდი და ხვინჭა თიხნარის და ქვიშნარისშემავსებლით (სგე II)
10ზ ჯგ. ხელით დამუშავების VI , მექანიზმებით V კატ. ქან. 1:1.5 P-1.95 გ/სმ³ φ-32 C-0.04 კგძ/სმ² R_0-8.0 კგძ/სმ² E=500 კგძ/სმ²

პირობითი აღნიშვნა:	პროექტის სახელწოდება	ობიექტის დასახელება
	საქართველოს რეგიონული განვითარებისა და ინფრასტრუქტურის სამინისტროს საქვეუწყებო დაწესებულება საქართველოს საავტომობილო გზების დეპარტამენტი	შიდასახელმწიფოებრივი მნიშვნელობის ფშაველი-აბანო-ომალოს საავტომობილო გზაზე არსებული საგზაო მოძრაობის პირობების გაუმჯობესების მიზნით ჩასატარებელი სამუშაოებისათვის საჭირო საპროექტო-სახარჯთაღრიცხვო და სატენდერო პროცედურების ჩატარებასთან დაკავშირებული ტექნიკური დოკუმენტაციის შედგენის მომსახურება ლოტი VIII

შ.პ.ს "გზაჯვარედინი ოცდამეერთე"
ს/ნ 206338596
ტელ: 597098001
ელ-ფოსტა: gzajvaredini.21@gmail.com

თანამდებობა	ხელმოწერა	სახელი, გვარი	
დირექტორი		გ.მერაბიშვილი	
მასშტაბი	1:100	ფურცელი	5.3.25
01/01/2022	ლოდებიას ქილისის გან. პროფილი		

.dwg

5.

განივი პროფილი
პკ531+20.00

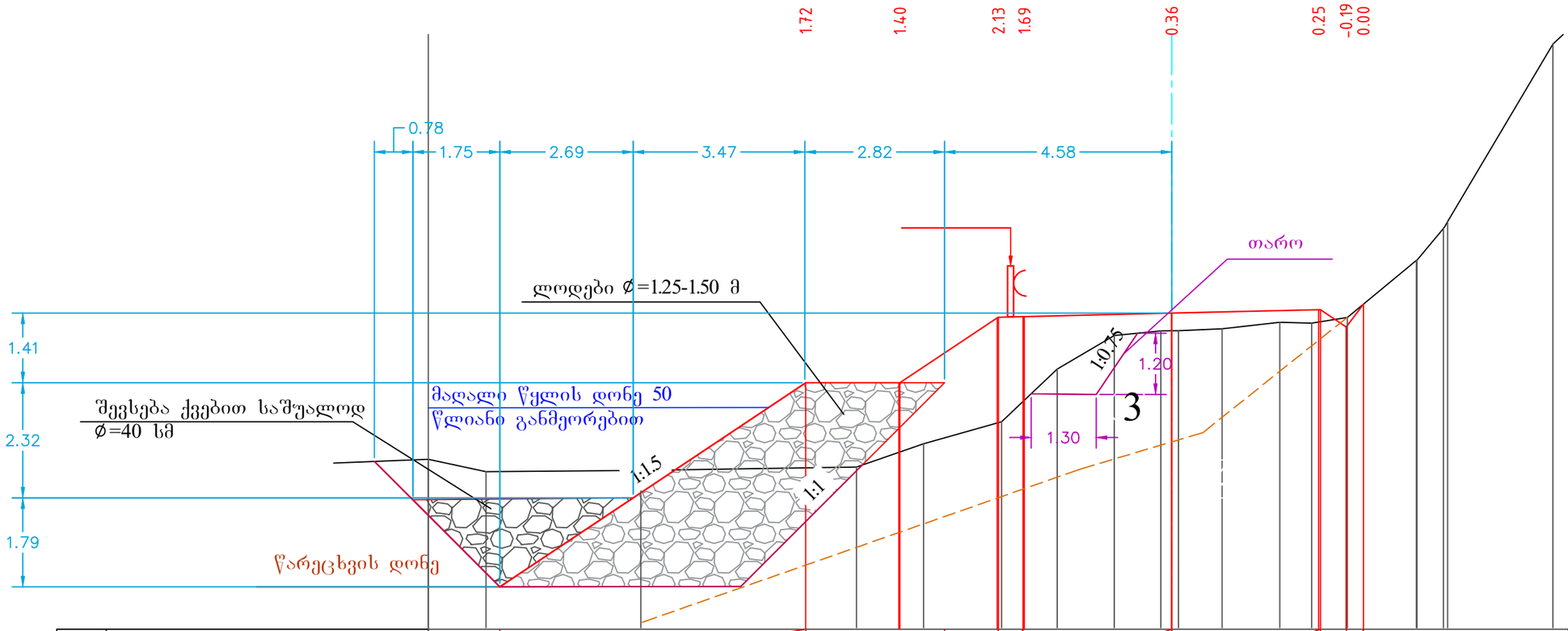

საპროექტო მონაცემები	ქანობი ,‰, სიბრძე მ	667					0		23	23		23				13	23					
						6.18		2.80		0.50			3.00			3.00	0.35					
	ნიშნული, მ					1667.97		1667.97	1669.30	1669.31		1669.38				1669.45	1669.10	1669.56				
ფაქტიური მონაცემები	ნიშნული, მ	1666.43	1666.18		1666.21		1666.27	1666.74	1667.19		1668.25	1668.93	1669.02		1669.06	1669.19	1669.18	1669.29	1670.44	1671.09		1674.81 1675.10
	მანძილი, მ	1.17	3.12		4.35		1.35	1.58	1.12		1.15	0.94		0.88	1.16	0.64	0.72	1.39	0.53		2.13	0.31

1 ტექნოგენური ფენა - კენჭი და ხრეში, ქვიშის შემავსებლით 24ბ ჯგ. III კატ. ქან. 1:1.5

მსხვილნატეხოვანი გრუნტი , ღორდი, ლოდი და ხვინჭა თიხნარის და ქვიშნარისშემავსებლით (სგე II)
10ზ ჯგ. ხელით დამუშავების VI , მექანიზმებით V კატ. ქან. 1:1.5 P-1.95 გ/სმ^3 φ-32 C-0.04 კგძ/სმ^2 R_0-8.0 კგძ/სმ^2 E=500 კგძ/სმ^2

პირობითი აღნიშვნა:	პროექტის სახელწოდება	ობიექტის დასახელება
	საქართველოს რეგიონული განვითარებისა და ინფრასტრუქტურის სამინისტროს საქვეუწყებო დაწესებულება საქართველოს საავტომობილო გზების დეპარტამენტი	შიდასახელმწიფოებრივი მნიშვნელობის ფშაველი-აბანო-ომალოს საავტომობილო გზაზე არსებული საგზაო მოძრაობის პირობების გაუმჯობესების მიზნით ჩასატარებელი სამუშაოებისათვის საჭირო საპროექტო-სახარჯთაღრიცხვო და სატენდერო პროცედურების ჩატარებასთან დაკავშირებული ტექნიკური დოკუმენტაციის შედგენის მომსახურება ლოტი VIII

შ.პ.ს "გზაჯვარედინი ოცდამეერთე"
ს/ნ 206338596
ტელ: 597098001
ელ-ფოსტა: gzajvaredini.21@gmail.com

თანამდებობა	ხელმოწერა	სახელი, გვარი	
დირექტორი		გ.მერაბიშვილი	
მასშტაბი	1:100	ფურცელი	5.3.26
01/01/2022	ლოდებიას ქილისის გან. პროფილი		

.dwg

5.

განივი პროფილი
პკ531+20.00

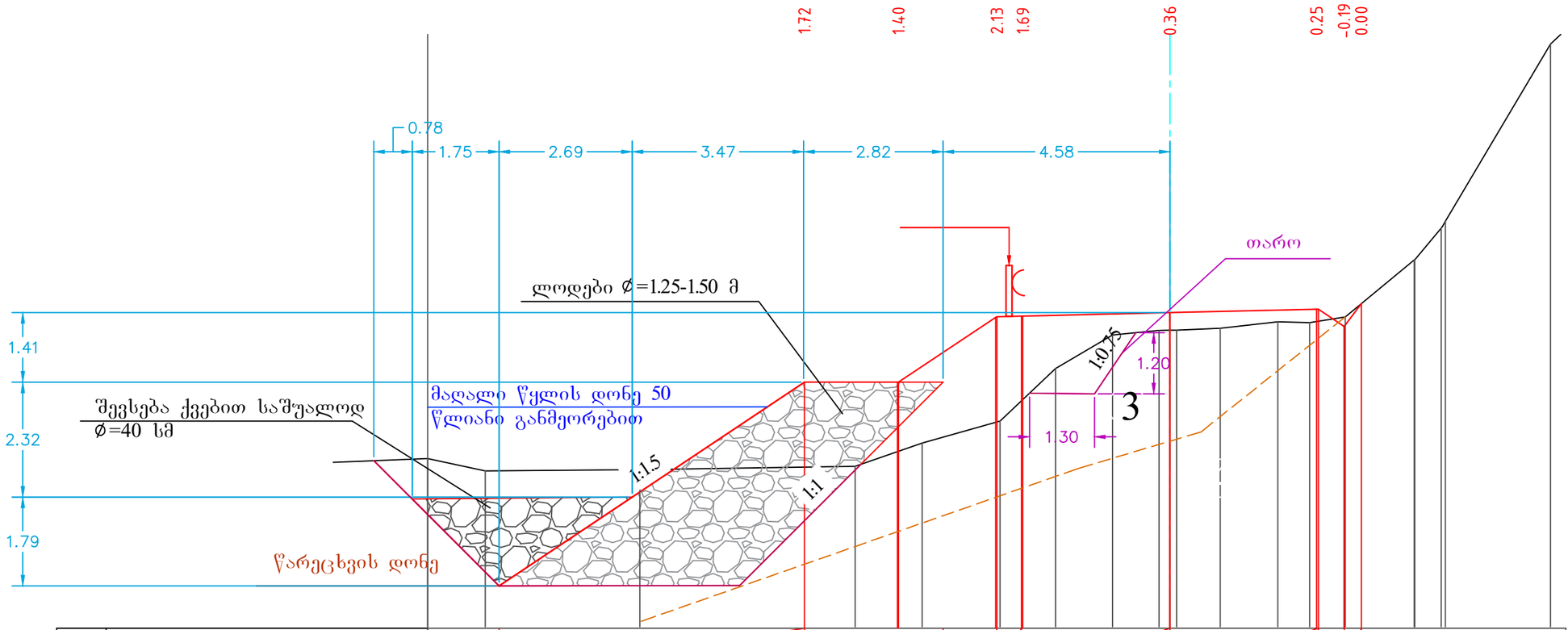

საპროექტო მონაცემები	ქანობი ,‰, სიბრძე მ	667					0		23	23		23				13	23					
					6.18		2.80			0.50			3.00			3.00	0.35					
	ნიშნული, მ					1667.97		1667.97		1669.30	1669.31			1669.38				1669.45	1669.10	1669.56		
ფაქტიური მონაცემები	ნიშნული, მ	1666.43	1666.18		1666.21		1666.27	1666.74	1667.19		1668.25	1668.93	1669.02		1669.06	1669.19	1669.18	1669.29	1670.44	1671.09	1674.81	1675.10
	მანძილი, მ	1.17	3.12		4.35		1.35	1.58	1.12		1.15	0.94		0.88	1.16	0.64	0.72	1.39	0.53	2.13	0.31	

1 ტექნოგენური ფენა - კენჭი და ხრეში, ქვიშის შემავსებლით 24ბ ჯგ. III კატ. ქან. 1:1.5

მსხვილნატეხოვანი გრუნტი , ღორდი, ლოდი და ხვინჭა თიხნარის და ქვიშნარისშემავსებლით (სგე II)
10ზ ჯგ. ხელით დამუშავების VI , მექანიზმებით V კატ. ქან. 1:1.5 P-1.95 გ/სმ^3 φ-32 C-0.04 კგძ/სმ^2 R_0-8.0 კგძ/სმ^2 E=500 კგძ/სმ^2

პირობითი აღნიშვნა:	პროექტის სახელწოდება	ობიექტის დასახელება
	საქართველოს რეგიონული განვითარებისა და ინფრასტრუქტურის სამინისტროს საქვეუწყებო დაწესებულება საქართველოს საავტომობილო გზების დეპარტამენტი	შიდასახელმწიფოებრივი მნიშვნელობის ფშაველი-აბანო-ომალოს საავტომობილო გზაზე არსებული საგზაო მოძრაობის პირობების გაუმჯობესების მიზნით ჩასატარებელი სამუშაოებისათვის საჭირო საპროექტო-სახარჯთაღრიცხვო და სატენდერო პროცედურების ჩატარებასთან დაკავშირებული ტექნიკური დოკუმენტაციის შედგენის მომსახურება ლოტი VIII

შ.პ.ს "გზაჯვარედინი ოცდამეერთე"
ს/ნ 206338596
ტელ: 597098001
ელ-ფოსტა: gzajvaredini.21@gmail.com

თანამდებობა	ხელმოწერა	სახელი, გვარი	
დირექტორი		გ.მერაბიშვილი	
მასშტაბი	1:100	ფურცელი	5.3.27
01/01/2022	ლოდებიას ქილისის გან. პროფილი		

.dwg

5.

განივი პროფილი
პკ531+40.00

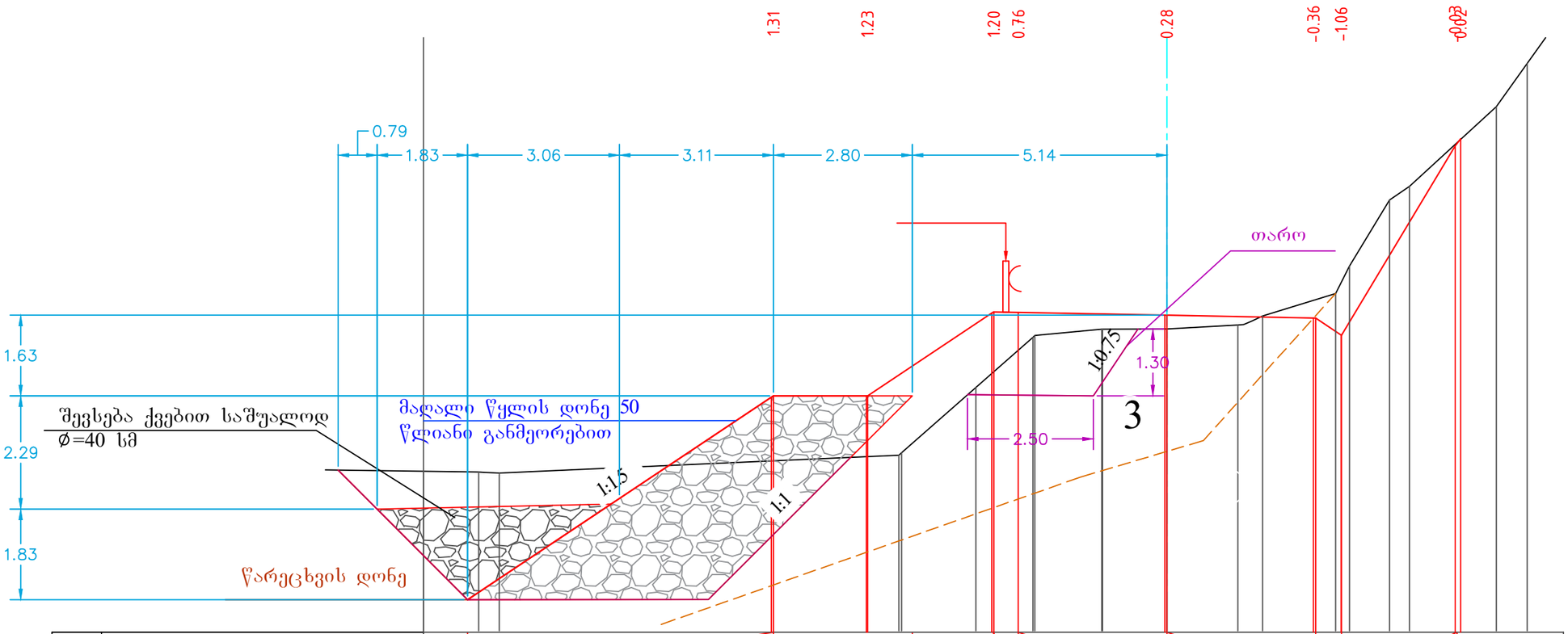

საპროექტო მონაცემები	ქანობი ,‰, სიგრძე მ	667					0			19			19			19		1667						
					6.17		2.80			0.5	3.00			3.00					2.33				
	ნიშნული, მ				1667.77		1667.77			1669.46	1669.46			1669.40			1669.34	1669.00	1672.86	1672.86			
ფაქტიური მონაცემები	ნიშნული, მ	1666.25	1666.23	1666.21				1666.62	1667.94	1668.99	1669.12	1669.12	1669.20	1669.38		1669.84	1671.72	1672.00		1673.61	1674.48	1675.50	
	მანძილი, მ	1.11			8.06				1.50	1.15	1.35	1.30	1.43		1.47	0.2	30.81	0.40	1.76		0.62	0.73	

1 ტექნოგენური ფენა - კენჭი და ხრეში, ქვიშის შემავსებლით 24ბ ჯგ. III კატ. ქან. 1:1.5

მსხვილნატეხოვანი გრუნტი , ღორღი, ლოდი და ხვინჭა თიხნარის და ქვიშნარისშემავსებლით (სგე II)
10ზ ჯგ. ხელით დამუშავების VI , მექანიზმებით V კატ. ქან. 1:1.5 P-1.95 გ/სმ^3 φ-32 C-0.04 კგძ/სმ^2 R_0-8.0 კგძ/სმ^2 E=500 კგძ/სმ^2

პირობითი აღნიშვნა:	პროექტის სახელწოდება	ობიექტის დასახელება
	საქართველოს რეგიონული განვითარებისა და ინფრასტრუქტურის სამინისტროს საქვეუწყებო დაწესებულება საქართველოს საავტომობილო გზების დეპარტამენტი	შიდასახელმწიფოებრივი მნიშვნელობის ფშაველი-აბანო-ომალოს საავტომობილო გზაზე არსებული საგზაო მოძრაობის პირობების გაუმჯობესების მიზნით ჩასატარებელი სამუშაოებისათვის საჭირო საპროექტო-სახარჯთაღრიცხვო და სატენდერო პროცედურების ჩატარებასთან დაკავშირებული ტექნიკური დოკუმენტაციის შედგენის მომსახურება ლოტი VIII

შ.პ.ს "გზაჯვარედინი ოცდამეერთე"
ს/ნ 206338596
ტელ: 597098001
ელ-ფოსტა: gzajvaredini.21@gmail.com

თანამდებობა	ხელმოწერა	სახელი, გვარი	
დირექტორი		გ.მერაბიშვილი	
მასშტაბი	1:100	ფურცელი	5.3.28
01/01/2022	ლოდებიას ქილისის გან. პროფილი		

5. .dwg

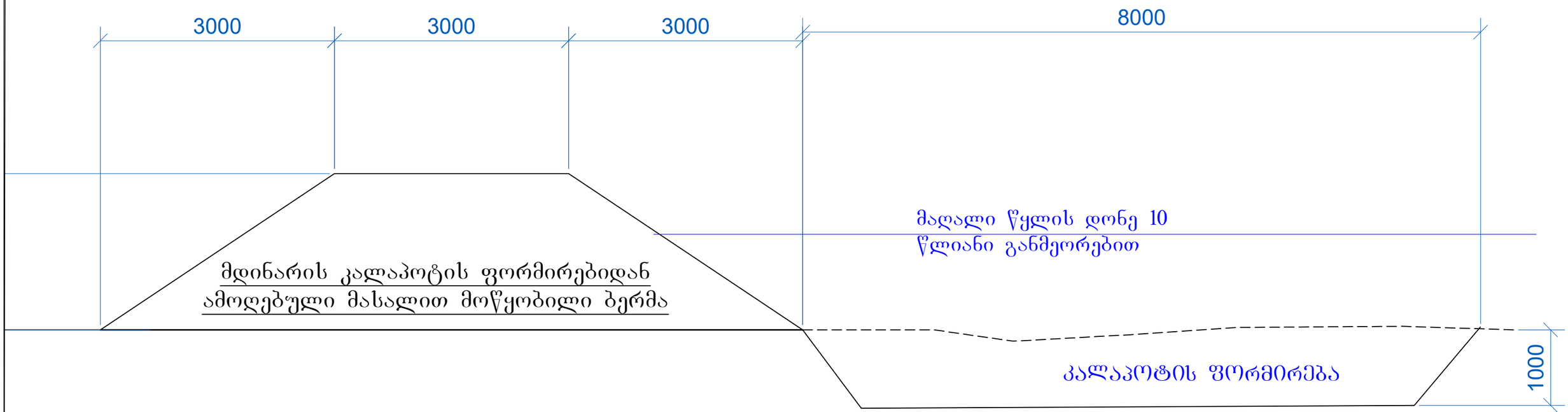

პირობითი აღნიშვნა:	პროექტის სახელწოდება	ობიექტის დასახელება
	საქართველოს რეგიონული განვითარებისა და ინფრასტრუქტურის სამინისტროს საქვეუწყებო დაწესებულება საქართველოს საავტომობილო გზების დეპარტამენტი	შიდასახელმწიფოებრივი მნიშვნელობის ფშაველი-აბანო-ომალოს საავტომობილო გზაზე არსებული საგზაო მოძრაობის პირობების გაუმჯობესების მიზნით ჩასატარებელი სამუშაოებისათვის საჭირო საპროექტო-სახარჯთაღრიცხვო და სატენდერო პროცედურების ჩატარებასთან დაკავშირებული ტექნიკური დოკუმენტაციის შედგენის მომსახურება ლოტი VIII

შ.პ.ს "გზაჯვარედინი ოცდამეერთე"
ს/ნ 206338596
ტელ: 597098001
ელ-ფოსტა: gzajvaredini.21@gmail.com

თანამდებობა	ხელმოწერა	სახელი, გვარი	
დირექტორი		გ.მერაბიშვილი	
მასშტაბი	1:100	ფურცელი	5.4.1
01/01/2022	ტიპიური კვეთები		

ხიდის ვაკისის განივი კვეთი
მ1:25

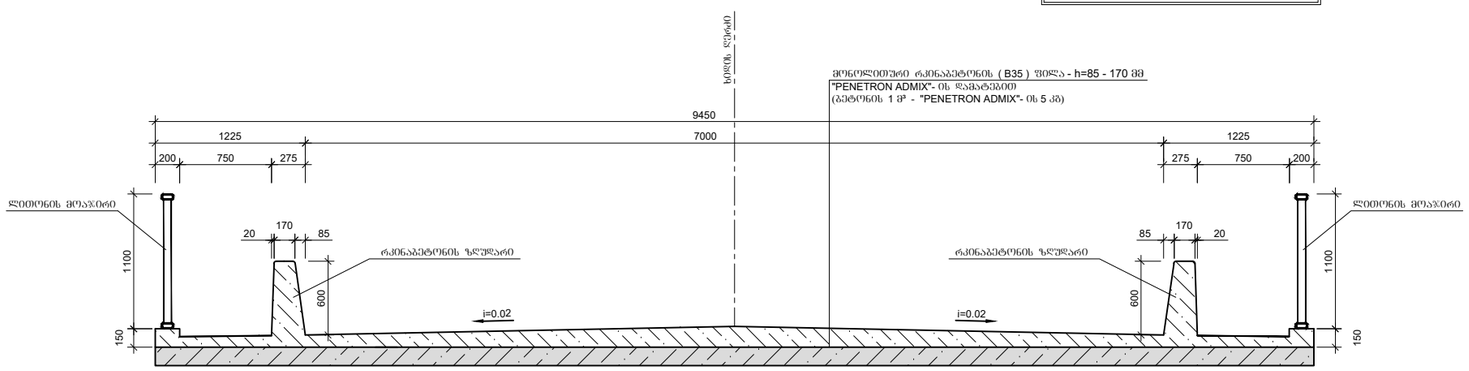

სამაღლე ნაწილის კიდრეიზოლაციის ფენის მონოლითური რკინაბეტონის ფილა ეიგება "PENETRON ADMIX"- ის დამატებით. ბეტონის 1 მ³-ზე - 5 კგ "PENETRON ADMIX".

ლითონის სპეცფიკაცია ხიდზე

	პოზიცია	ესკიზი	დიამეტრი ან კვეთი მმ	ელემენტის სიგრძე მმ	რაოდენობა ც	საერთო სიგრძე მ
1	2	3	4	5	6	7
		რკინაბეტონის ფილა L=24 მ				
ბადე	1	9400	10A-400	9400	240	2256.0
	2	24000+1000	10A-400	25000	94	2350.0
		რკინაბეტონის ზღუდარი L=24 მ				
	3	მოცემულია ნახაზზე	12A-400	2260	480	1084.8
	4	24000+1000	10A-400	25000	20	500.0
		ჩასატანებელი დეტალი				
	5	200 / 150	-10x150	200	48	9.6
	6	120 / 160	12A-400	280	192	53.8

ლითონის აწოკრება ხიდზე, კგ

არმატურის ნაკეთობანი			ჩდ	
არმატურის ფოლადი			არმატურის ფოლადი	ფურცლოვანი ფოლადი
A-400 Ø მმ			A-400 Ø მმ	
10	12	ჯამი	12	–δ=10
1	2	3	4	5
3150.5	963.5	4114.0	47.8	113.1

მალის ნაშენის ფილის და ზღუდარის დაარმატურება
მ 1:25

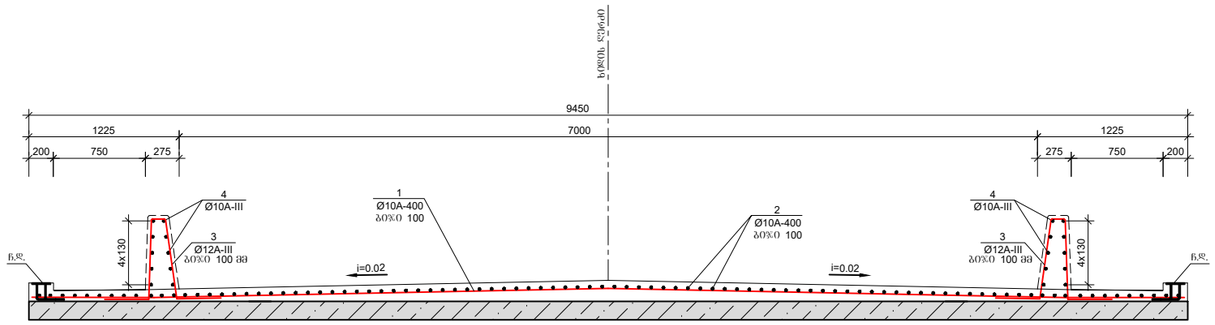

ტროტუარის განლაგების სქემა
მ 1:100

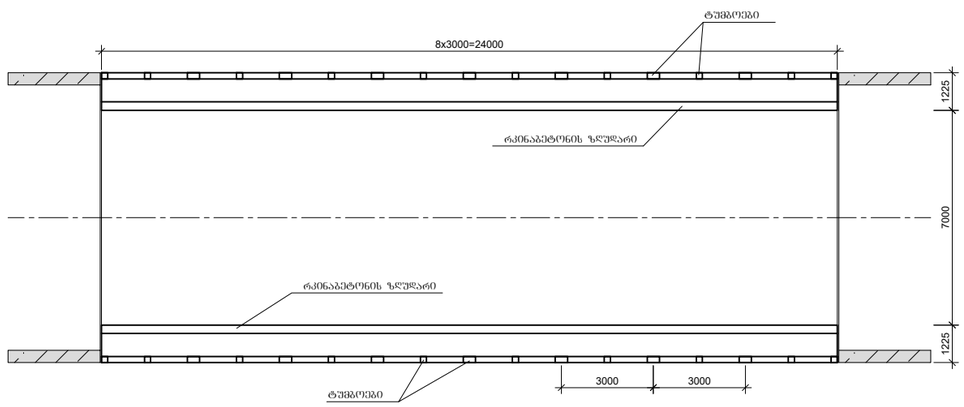

წყლის ასარინებელი ხვრეტი (ხედი მალის მხრიდან)
წყლის ასარინებელი ხვრეტების მოსაწყობად არმატურის ლეროების მოიბრება დაბეტონებამდე

N3 პოზიცია

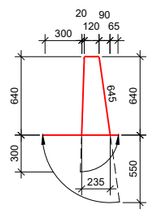

N3' პოზიცია
/ჩენიდება წყლის ასარინებელი ხვრეტის შანაზე/

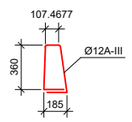

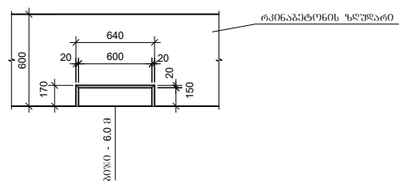

მონოლითური რკინაბეტონის ფილა B35 F200 W6 ბეტონის მოცულობა V=30.0 მ³

რკინაბეტონის ზღუდარის B30 F200 W6 ბეტონის მოცულობა ხიდზე V=7.2 მ³

პროექტის დასახელება	შ.პ.ს "გზაჯვარედინი ოცდამეერთე"		
შიდასახელმწიფოებრივი მნიშვნელობის ფშაველი-აბანო-ომალოს საავტომობილო გზაზე არსებული საგზაო მოძრაობის პირობების გაუმჯობესება	ს/ნ 206338596 ტელ: 597098001 ელ-ფოსტა: gzajvaredini.21@gmail.com		
	თანამდებობა	ხელმოწერა	სახელი, გვარი
	დირექტორი		გ. მერაბიშვილი
ხიდის შეკეთება პკ 557+84.00 ხიდის ვაკისის კონსტრუქცია	მასშტაბი	1:25	ფურცელი N 7.1.1
	თბილისი 2022		

მოაჯირის კონსტრუქცია L=3.0 მ
მ 1:20

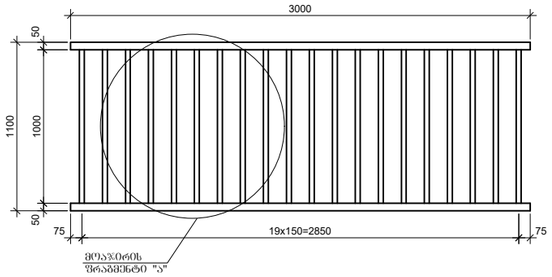

მოაჯირის დამაგრების დეტალი
მ 1:10

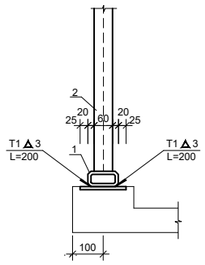

ლითონის ელემენტების სპეციფიკაცია ერთ სექციაზე

	პოზიცია	ესკიზი	დიამეტრი ან კვეთი მმ	ელემენტის სიგრძე მმ	რაოდენობა ცალი	საერთო სიგრძე მ
1	2	3	4	5	6	7
მოაჯირი L=3.0 მ	1	50 4 100	100x50x4	3000	2	6.0
	2	30 2.5 60	60x30x2.5	1000	20	20.0

ლითონის ამოკრება ერთ სექციაზე, კგ

სწორხაზოვანი კვეთის პროფილი				
100x50x4	60x30x2.5	ჯამი	შედუღების 1.5 %	სულ
1	2	3	4	5
52.2	65.0	117.2	1.8	119.0

ელემენტის მახასიათებლები

ელემენტი	ზომები სმ	ელემენტის წონა კგ	რაოდენობა ხიდზე ცალი
1	2	3	4
მოაჯირის სექცია L=3.0 მ	300x110x10	119.0	16

მოაჯირის ფრაგმენტი "ა"
მ 1:10

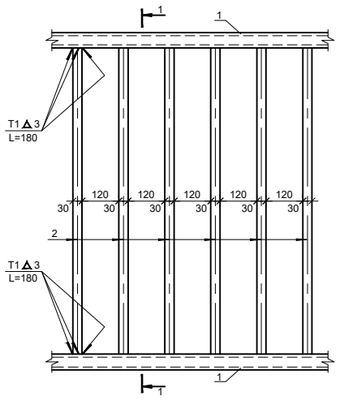

I-I
მ 1:10

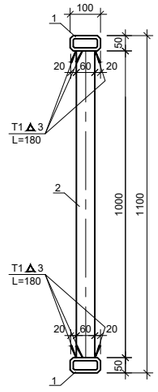

მოაჯირის დამაგრების დეტალი
მ 1:10

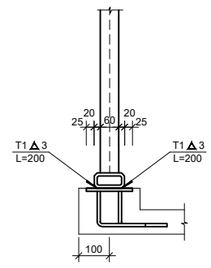

ჩდ
მ 1:10

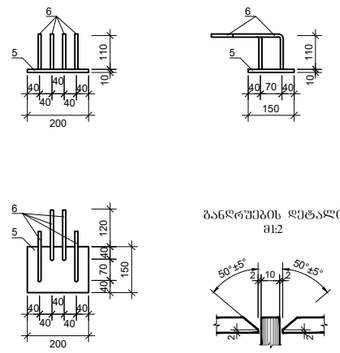

განლრეშების დეტალი
მ1:2

შენიშვნა

1.მოაჯირის კონსტრუქცია დაპროექტებულია ინდივიდუალურად.
2.მოაჯირების სექციების შეერთება ერთმანეთთან წარმოება ელექტრო შედუღებით.
3.მოაჯირი მაგრდება ნახატებზედ დეტალებზე შედუღების ნაკერით T1 △ 3.

პროექტის დასახელება		შ.პ.ს "გზაჯვარედინი ოცდამეერთე"	
შიდასახელმწიფოებრივი მნიშვნელობის შავაშელი-აბანო-ომალოს საავტომობილო გზაზე არსებული საგზაო მოძრაობის პირობების გაუმჯობესება		ს/ნ 206338596 ტელ: 597098001 ელ-ფოსტა: gzajvaredini.21@gmail.com	
ხიდის შეკეთება პკ 557+84.00 ზღუდარის ლითონის ელემენტების კონსტრუქცია	თანამდებობა	ხელმოწერა	სახელი, გვარი
	დირექტორი		გ. მერაბიშვილი
	მასშტაბი	1:10;1:20	ფურცელი N 7.1.2
	თბილისი 2022		