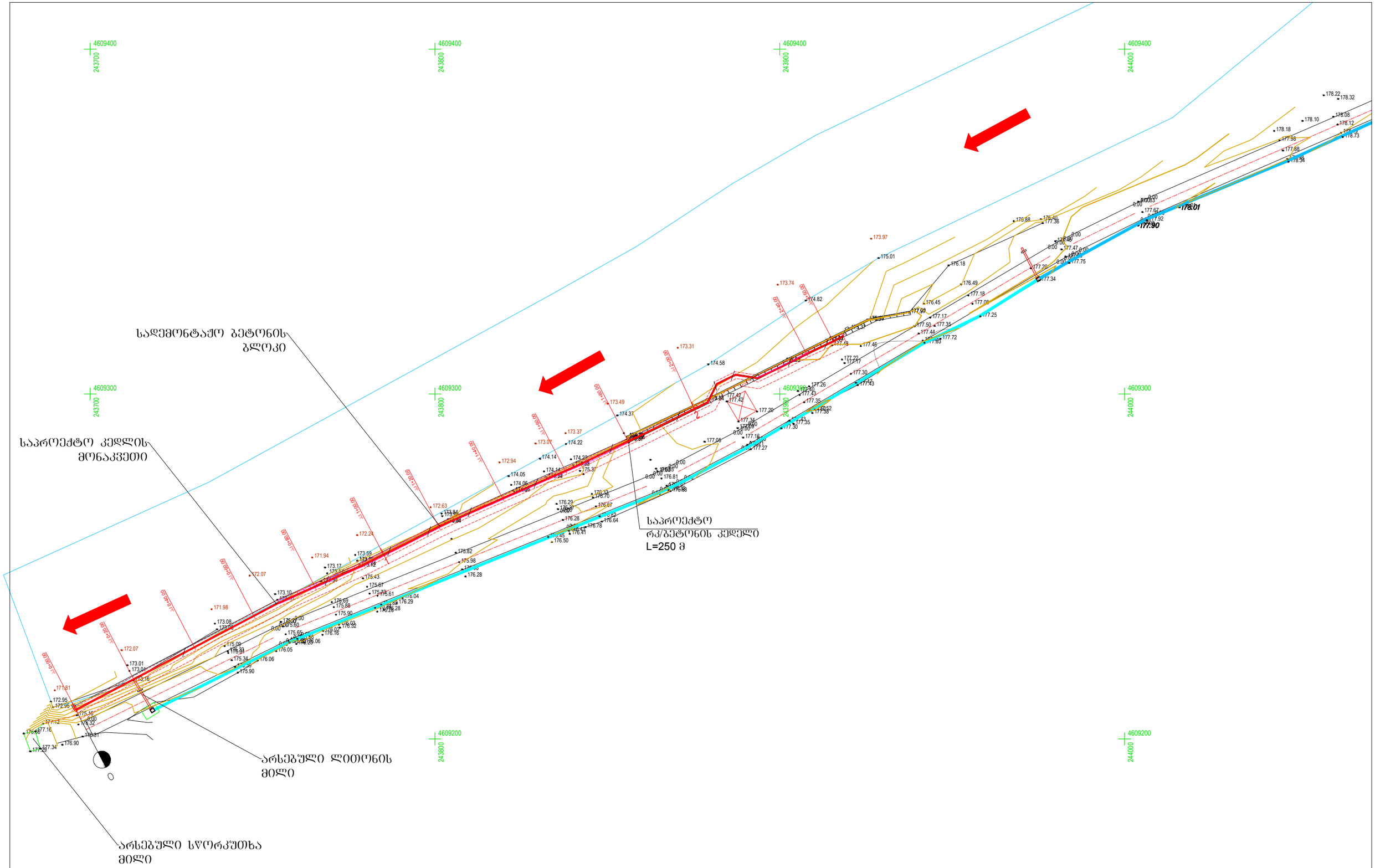

შ.პ.ს. "პროექტი"				2021 წ
ქედის მუნიციპალიტეტის სოფ. ძენწვანში მდ. აჭარისწყლის ნაპირსამაგრი სამუშაოები				
სიტუაციური გეგმა პკ 0+00 - პკ 0+250	მ 1:200	დირექტორი		გ.ნადირაძე
	ფურც.№1			

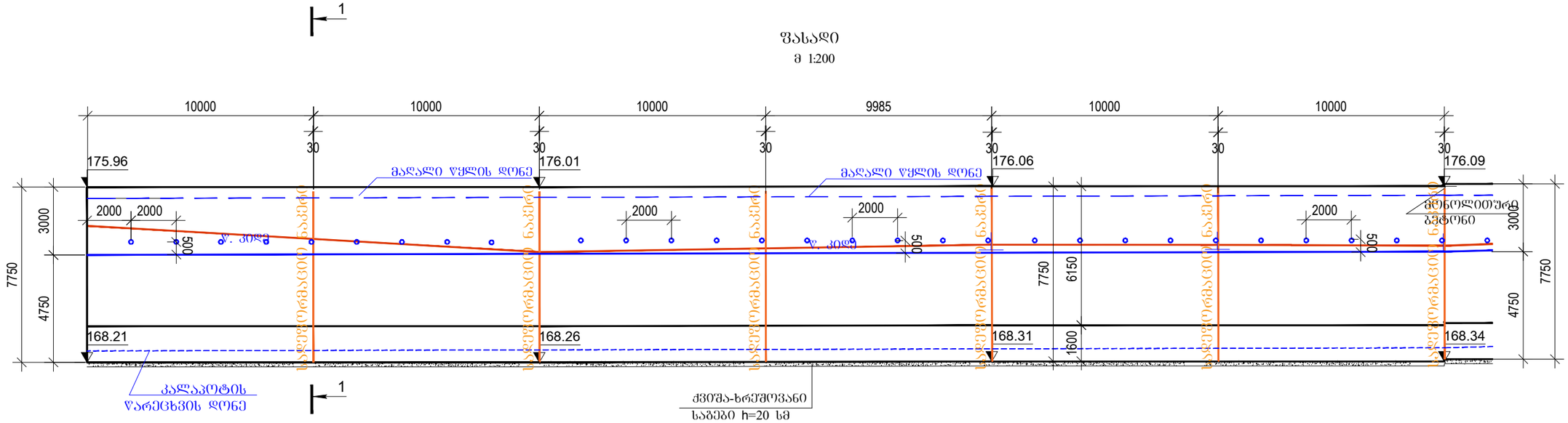

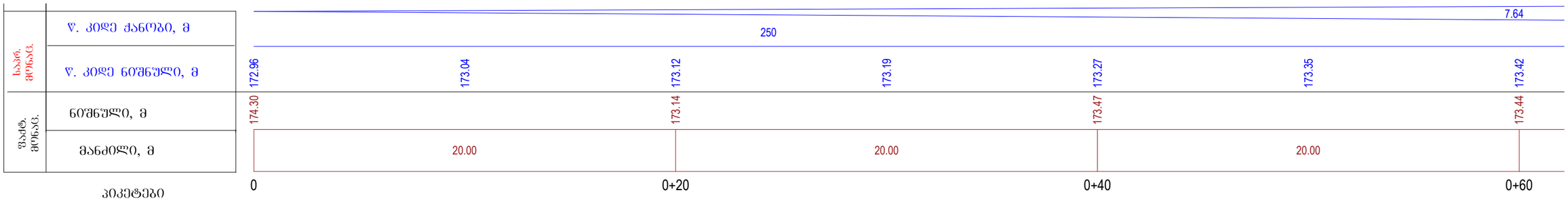

კედლის კონსტრუქცია

კვეთი 1-1 პკ 0+20

მ 1:100

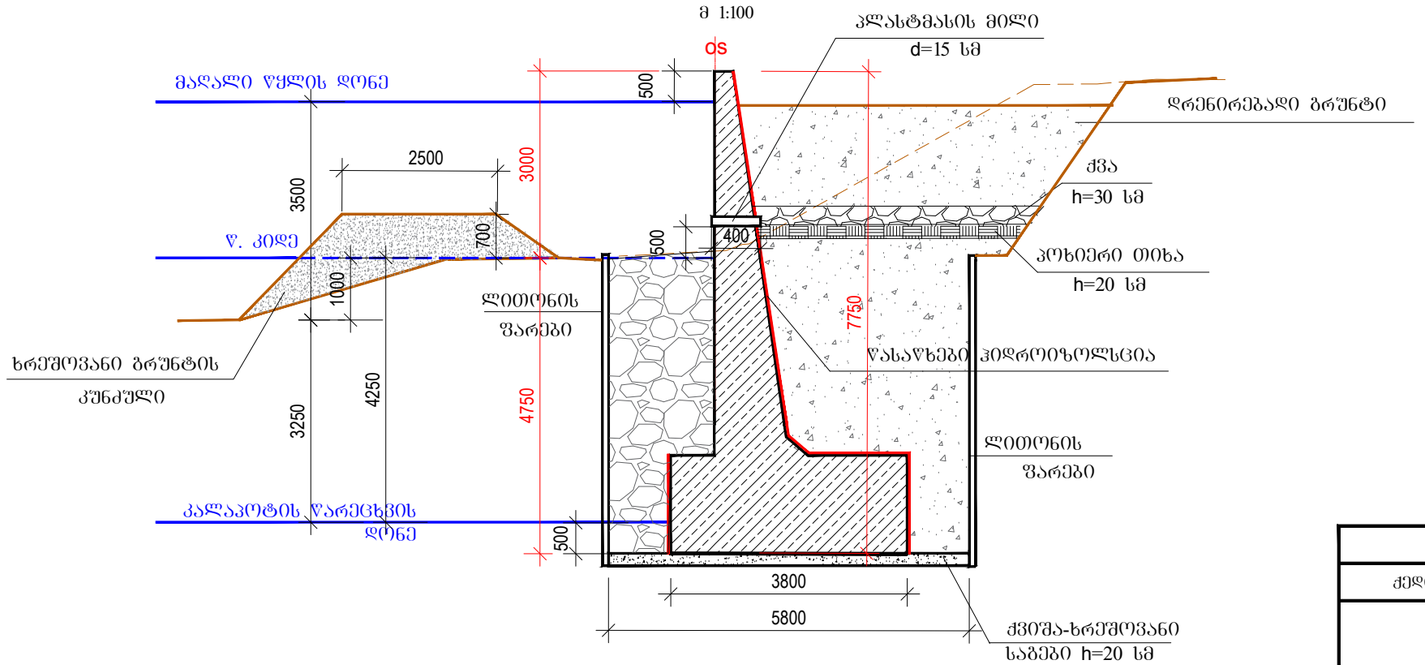

ბრუნტის დასახელება

1

შენიშვნა

1. ზომები მოცემულია მმ-ში.
   ნიშნულები მ-ში.

შ.პ.ს. "პროექტი"				2021 წ
ქედის მუნიციპალიტეტის სოფ. ძენწმანში მდ. აჭარისწყლის ნაპირსამაგრი სამუშაოები				
ბრძივი პროპილი პკ 0+00 - პკ 0+60.00	მ 1:200	დირექტორი		გ.ნადირაძე
	ფურც.№2			

ფასადი

მ 1:200

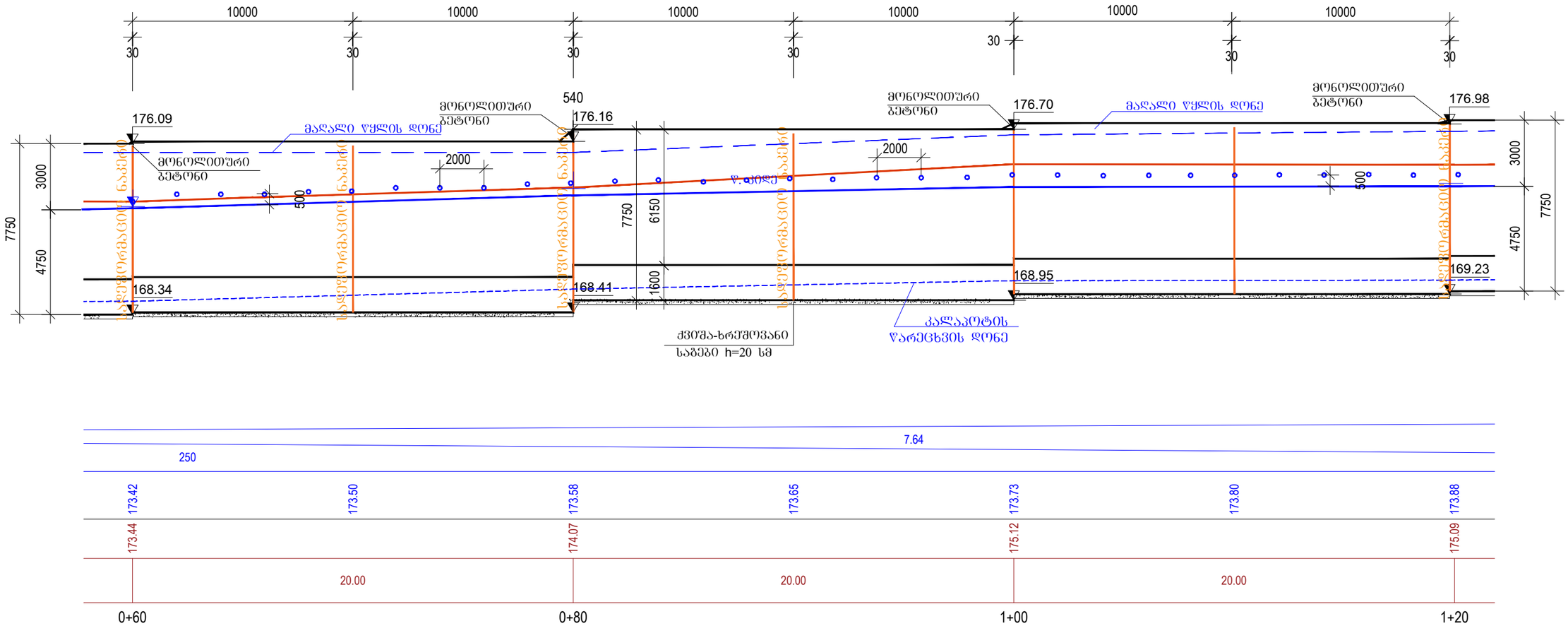

შენიშვნა

1. ზომები მოცემულია მმ-ში.
   ნიშნულები მ-ში.

ბრუნტის დასახელება

1

შ.პ.ს. "პროექტი"			2021 წ	
ქედის მუნიციპალიტეტის სოფ. ძენწმანში მდ. აჭარისწყლის ნაპირსამაგრი სამუშაოები				
ბრძივი პროპილი პკ 0+60 - პკ 1+20	მ 1:200	დირექტორი		გ.ნადირაძე
	ფურც.№3			

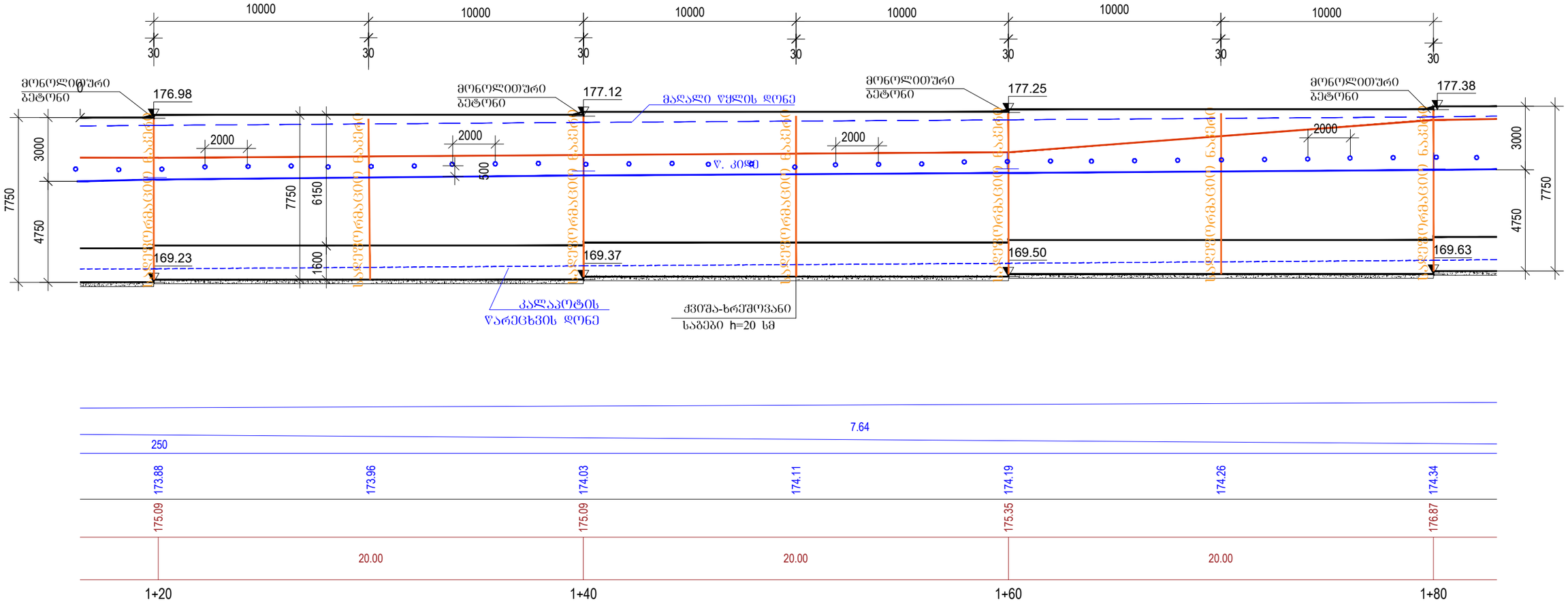

შენიშვნა

1. ზომები მოცემულია მმ-ში.
   ნიშნულები მ-ში.

ბრუნტის დასახელება

1

შ.პ.ს. "პროექტი"			2021 წ	
ქედის მუნიციპალიტეტის სოფ. ძენწმანწმი მდ. აჭარისწყლის ნაპირსამაგრი სამუშაოები				
ბრძივი პროპილი პკ 1+20 - პკ 1+80	მ 1:200	დირექტორი		გ.ნადირაძე
	ფურც.№4			

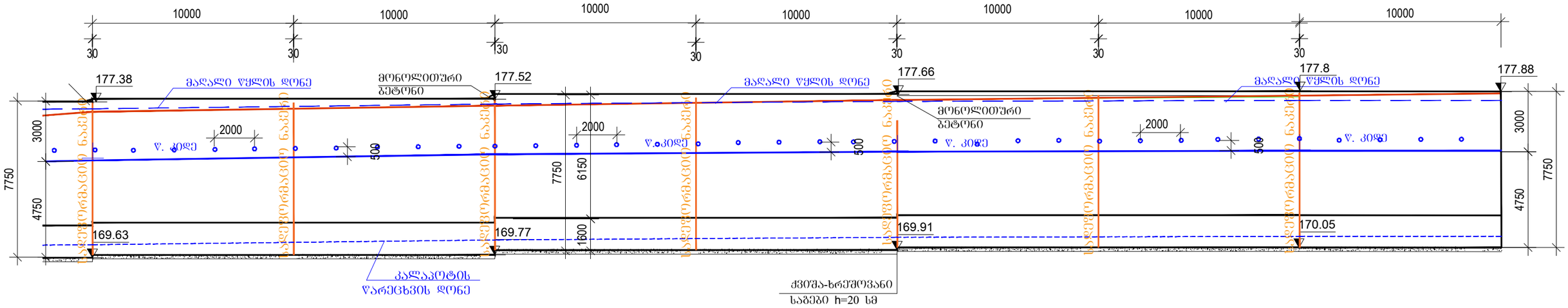

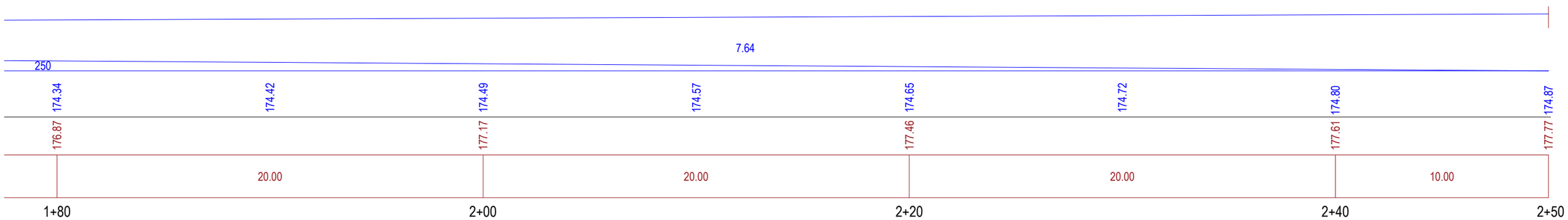

შენიშვნა

1. ზომები მოცემულია მმ-ში.
ნიშნულები მ-ში.

გრუნტის დასახელება
1

შ.პ.ს. "პროექტი"			2021 წ	
ქედის მუნიციპალიტეტის სოფ. ძენწმანში მდ. აჭარისწყლის ნაპირსამაგრი სამუშაოები				
ბრძივი პროპილი პკ 1+80 - პკ 2+50	მ 1:200	დირექტორი		გ.ნადირაძე
	ფურც.№5			

ჭრილი V=45.6 მ²

ქრილი (დრენ. ბრ.)
V=23.5 მ²

ქრილი (ქვა)
V=6.9 მ²

ქვიშა-ხრეშოვანი საბები
V=1.16 მ²

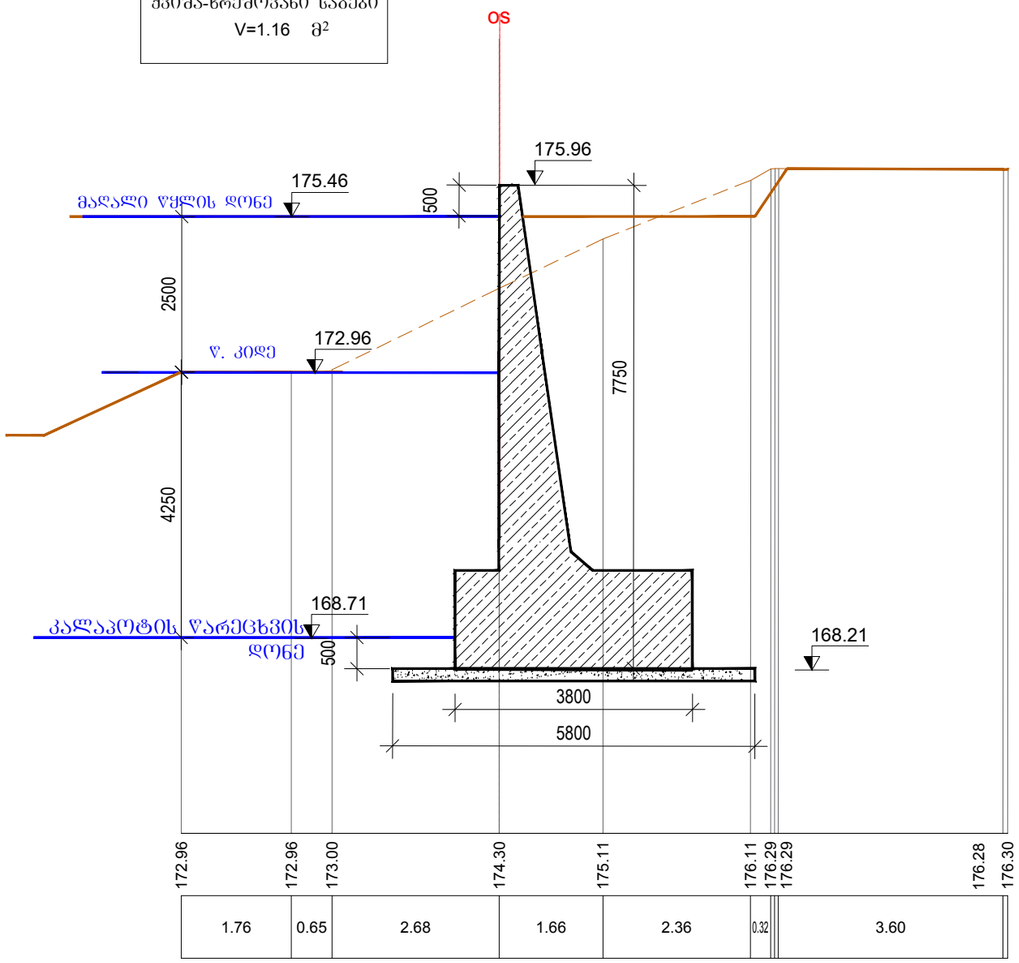

პკ 0+00.00

ჭრილი V=37.0 მ²

ქრილი (დრენ. ბრ.)
V=24.0 მ²

ქრილი (ქვა)
V=6.9 მ²

ქვიშა-ხრეშოვანი საბები
V=1.16 მ²

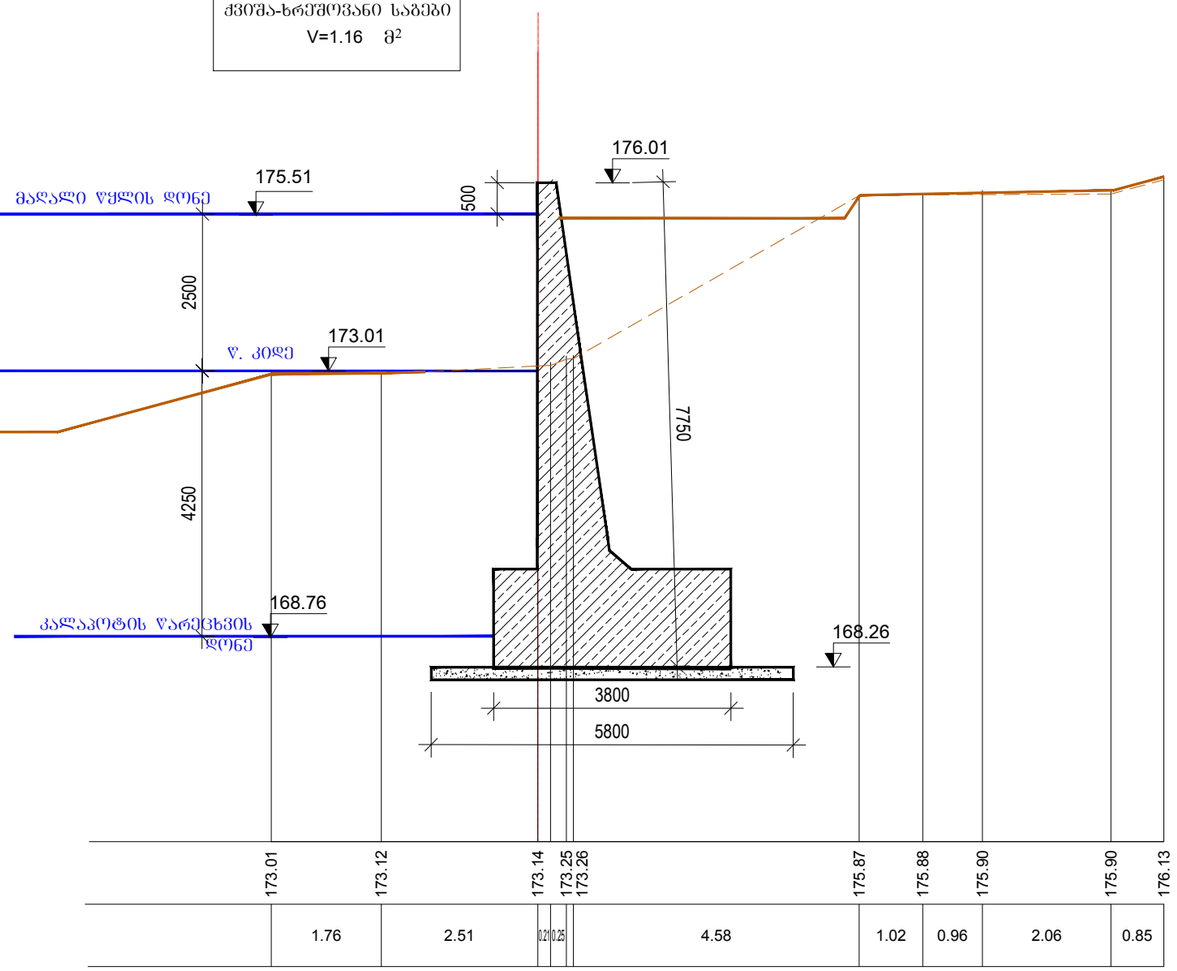

პკ 0+20.00

ბრუნტის დასახელება

1

შენიშვნა

1. ზომები მოცემულია მმ-ში.
ნიშნულები მ-ში.

შ.პ.ს. "პროექტი"				2021 წ
ქედის მუნიციპალიტეტის სოფ. ძენწმანში მდ. აჭარისწყლის ნაპირსამაგრი სამუშაოები				
განივები პკ 0+00.00 ; პკ 0+20.00	მ 1:100	დირექტორი		გ.ნადირაძე
	ფურც.№6			

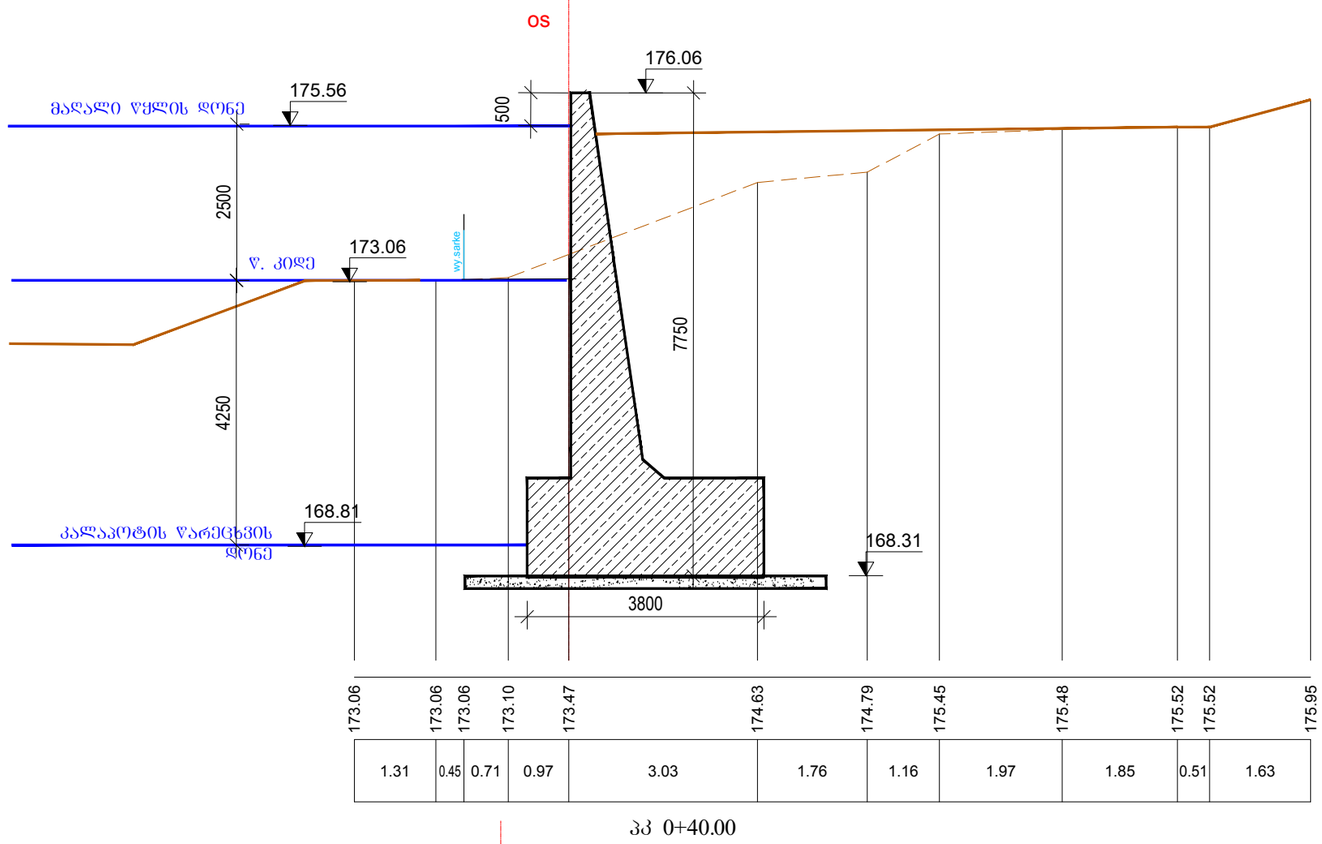

პკ 0+40.00

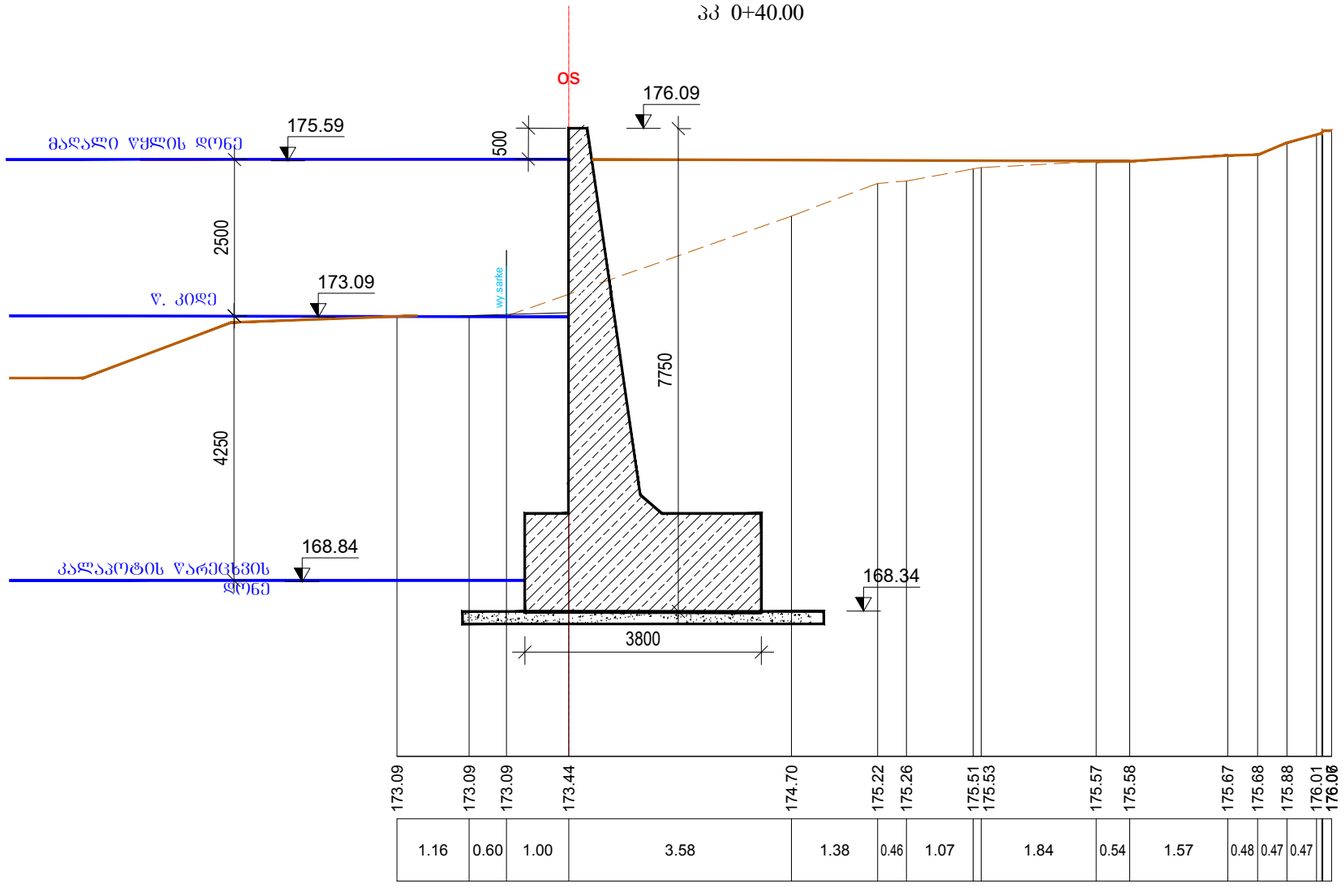

პკ 0+60.00

ჭრილი V=35.6 მ^2
ყრილი (დრენ. ბრ.)
V=24.0 მ^2
ყრილი (ქვა)
V=6.9 მ^2

ქვიშა-ხრეშოვანი საბები
V=1.16 მ^2

ბრუნტის დასახელება

1

ჭრილი V=36.0 მ^2

ყრილი (დრენ. ბრ.)
V=25.0 მ^2
ყრილი (ქვა.)
V=6.9 მ^2
ქვიშა-ხრეშოვანი საბები
V=1.16 მ^2

შენიშვნა

1. ზომები მოცემულია მმ-ში.
ნიშნულები მ-ში.

შ.პ.ს. "პროექტი"				2021 წ
ქედის მუნიციპალიტეტის სოფ. ქენწმანში მდ. აჭარისწყლის ნაპირსამაგრი სამუშაოები				
განივები პკ 0+40.00 ; პკ 0+60.00	მ 1:100	დირექტორი		გ.ნადირაძე
	ფურცL№7			

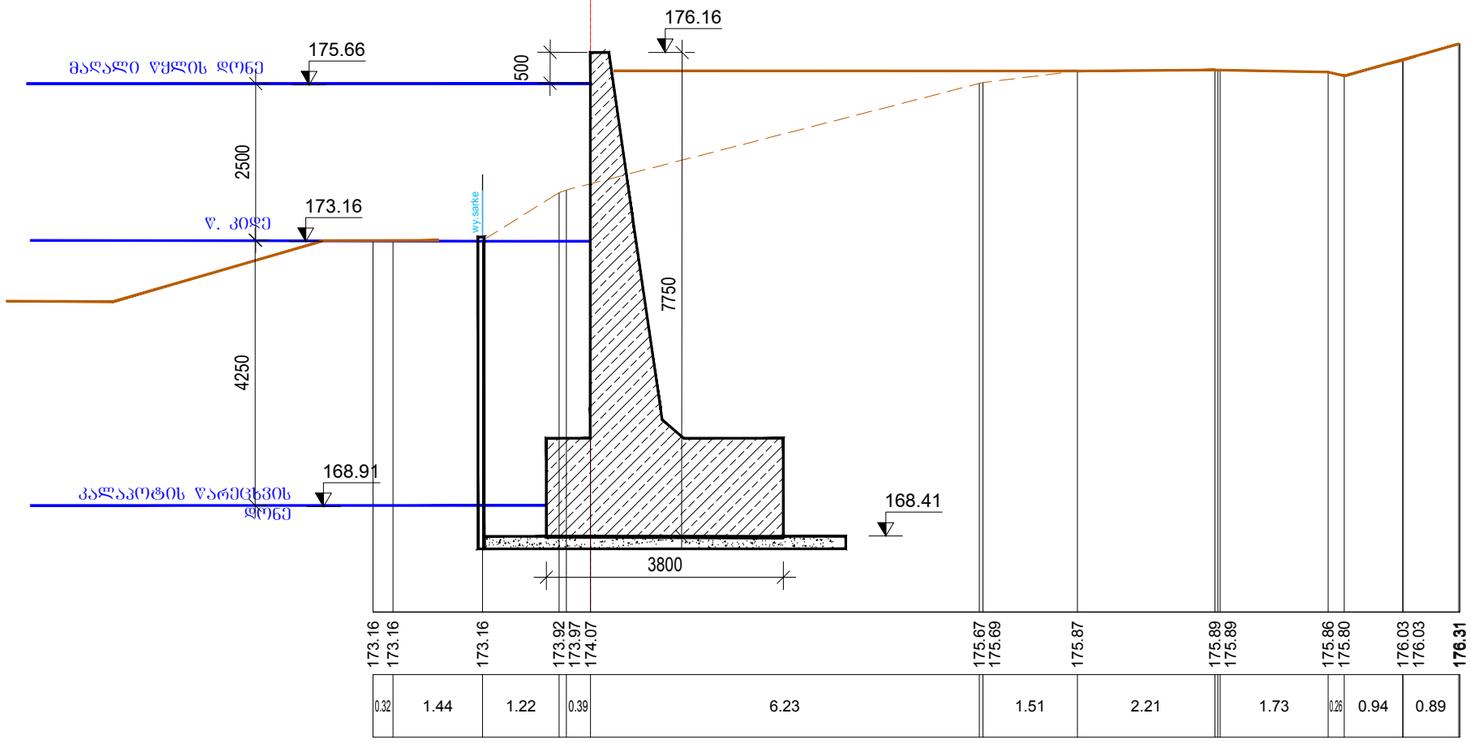

პკ 0+80.00

ჭრილი V=39.0 მ²
ყრილი (დრენ. ბრ.)
V=23.0 მ²
ყრილი (ქვა)
V=6.9 მ²
ქვიშა-ხრეშოვანი საბები
V=1.16 მ²

ბრუნტის დასახელება

1

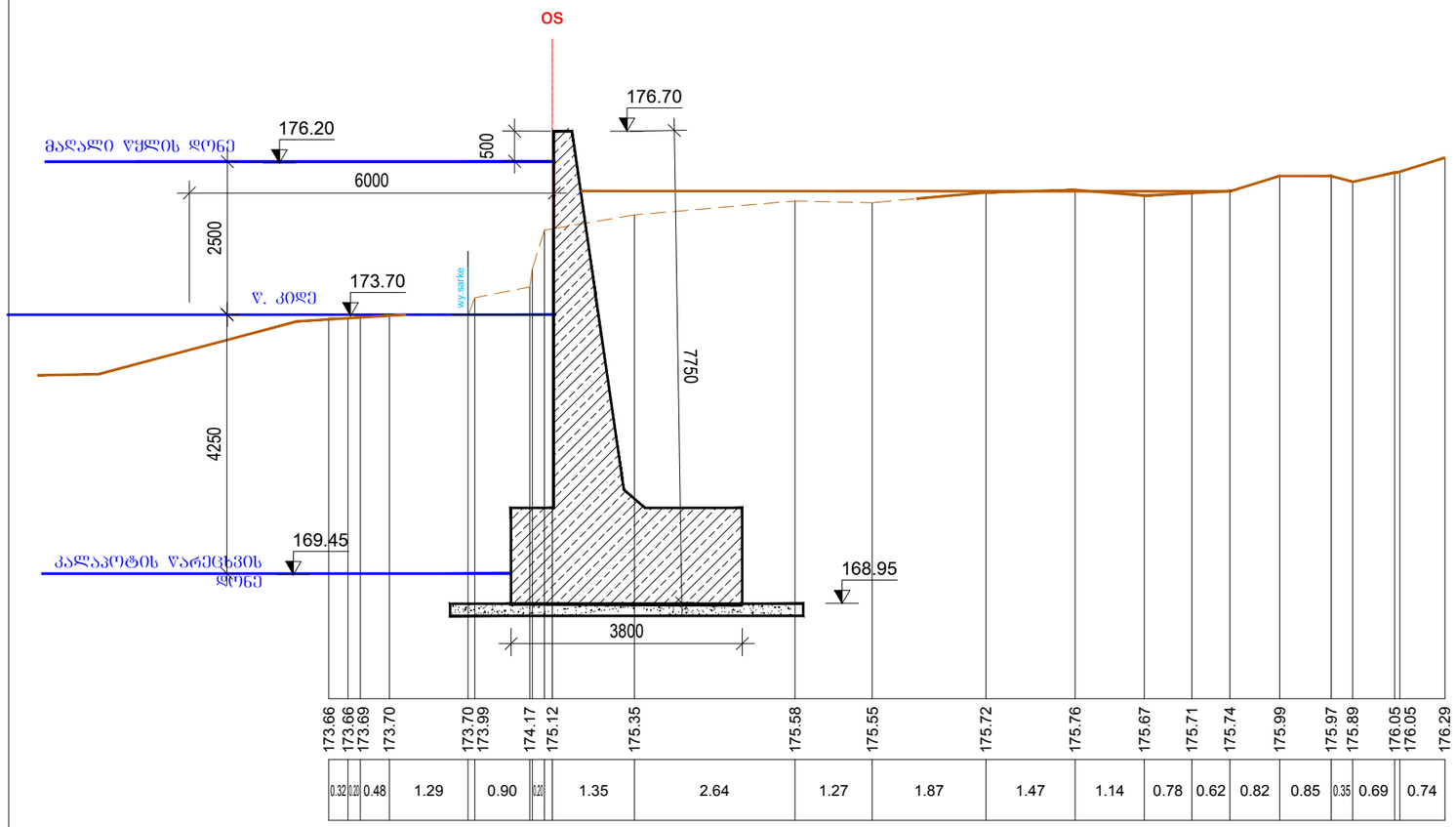

პკ 1+00.00

ჭრილი V=38.0 მ²
ყრილი (დრენ. ბრ.)
V=24.0 მ²
ყრილი (დრენ. ბრ.)
V=6.9 მ²
ქვიშა-ხრეშოვანი საბები
V=1.16 მ²

შენიშვნა

1. ზომები მოცემულია მმ-ში.
ნიშნულები მ-ში.

შ.პ.ს. "პროექტი"				2021 წ
ქედის მუნიციპალიტეტის სოფ. ქინწამანში მდ. აჭარისწყლის ნაპირსამაგრი სამუშაოები				
განივები პკ 0+80.00 ; პკ 1+00.00	მ 1:100	დირექტორი		გ.ნადირაძე
	ფურც.№8			

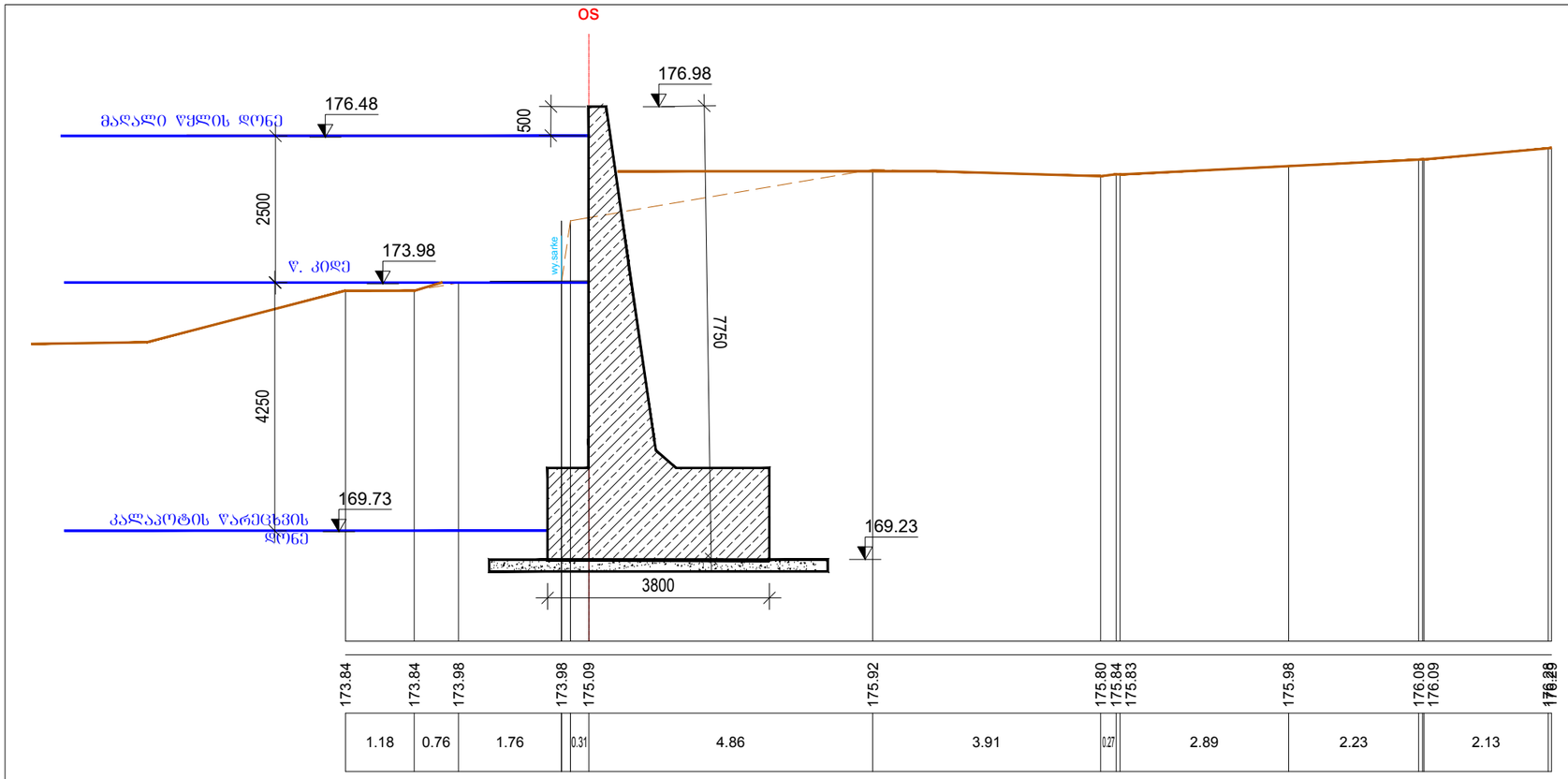

პკ 1+20.00

ჭრილი V=37.0 მ²
ჭრილი (დრენ. ბრ.)
V=25.0 მ²
ჭრილი (ძვა.)
V=6.9 მ²

ქვიშა-ხრეშოვანი საბები
V=1.16 მ²

ბრუნტის დასახელება

1

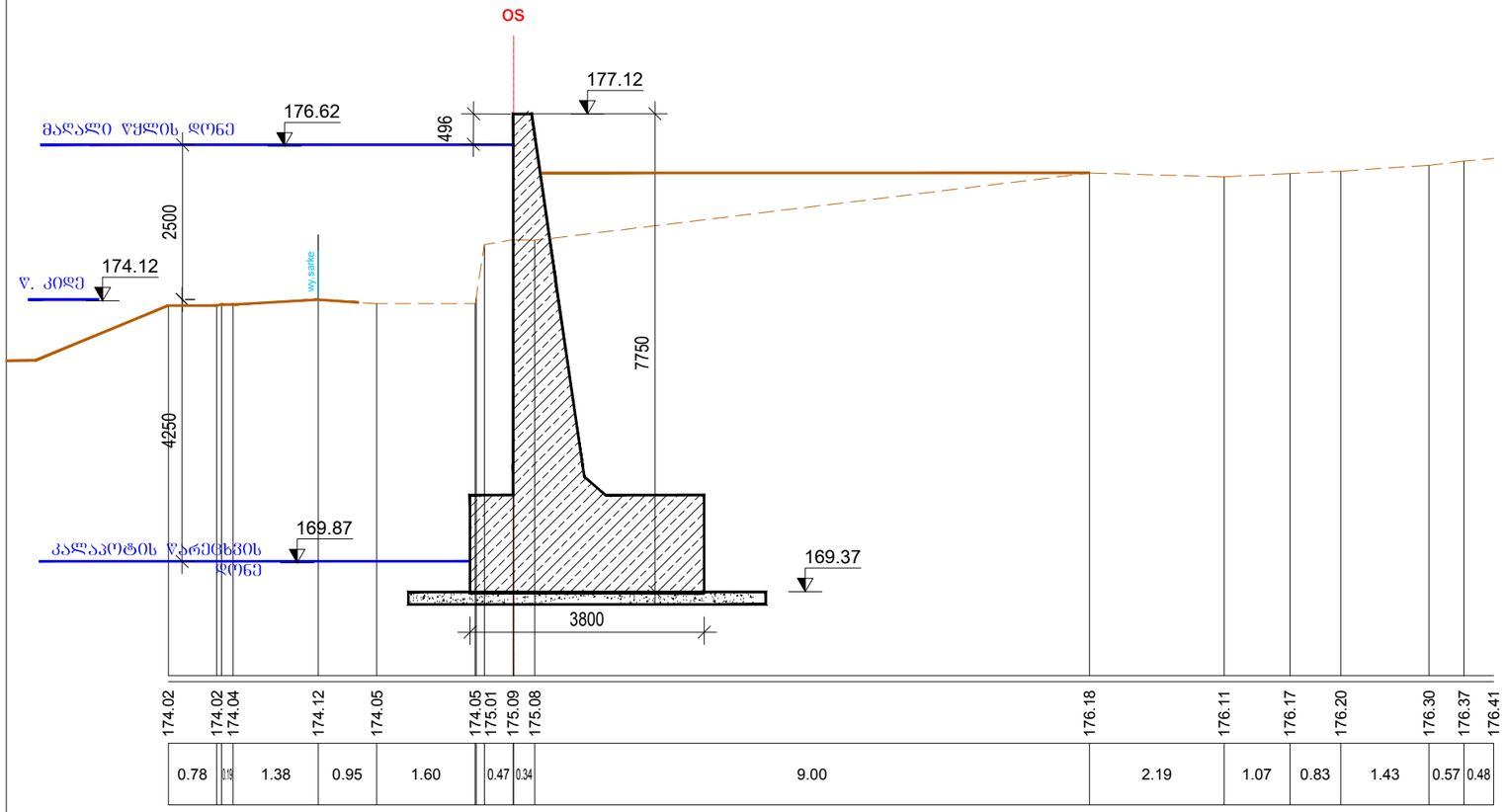

პკ 1+40.00

ჭრილი V=36.0 მ²

ჭრილი (დრენ. ბრ.)
V=27.0 მ²
ჭრილი (ძვა.)
V=6.9 მ²
ქვიშა-ხრეშოვანი საბები
V=1.16 მ²

შენიშვნა

1. ზომები მოცემულია მმ-ში.
ნიშნულები მ-ში.

შ.პ.ს. "პროექტი"				2021 წ
ქედის მუნიციპალიტეტის სოფ. ძენწმანში მდ. აჭარისწყლის ნაპირსამაგრი სამუშაოები				
განივები პკ 1+20.00 ; პკ 1+40.00	მ 1:100	დირექტორი		გ.ნადირაძე
	ფურც.№9			

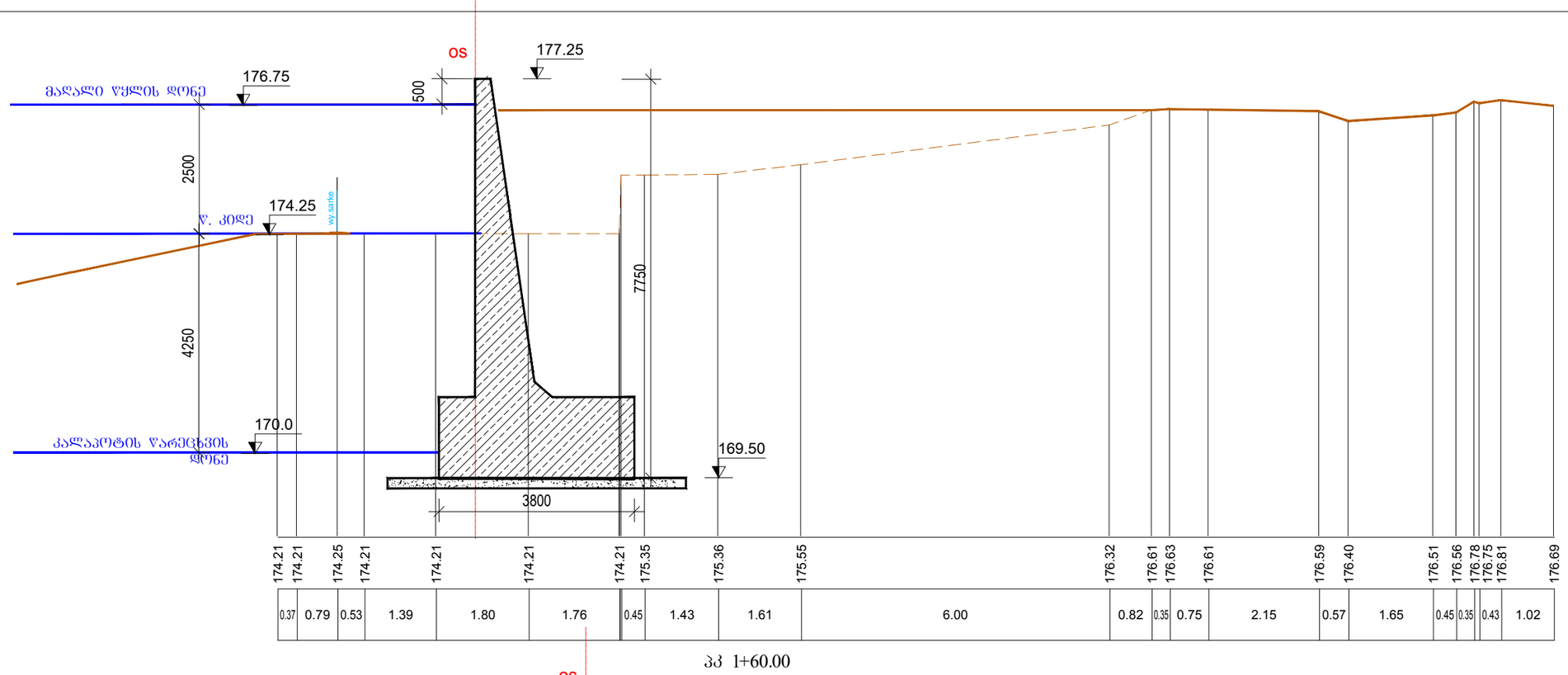

პკ 1+60.00

ჭრილი V=32.0 მ²

ყრილი (დრენ. ბრ.)
V=28.0 მ²
ყრილი (ქვა)
V=6.9 მ²
ქვიშა-ხრეშოვანი საბეები
V=1.16 მ²

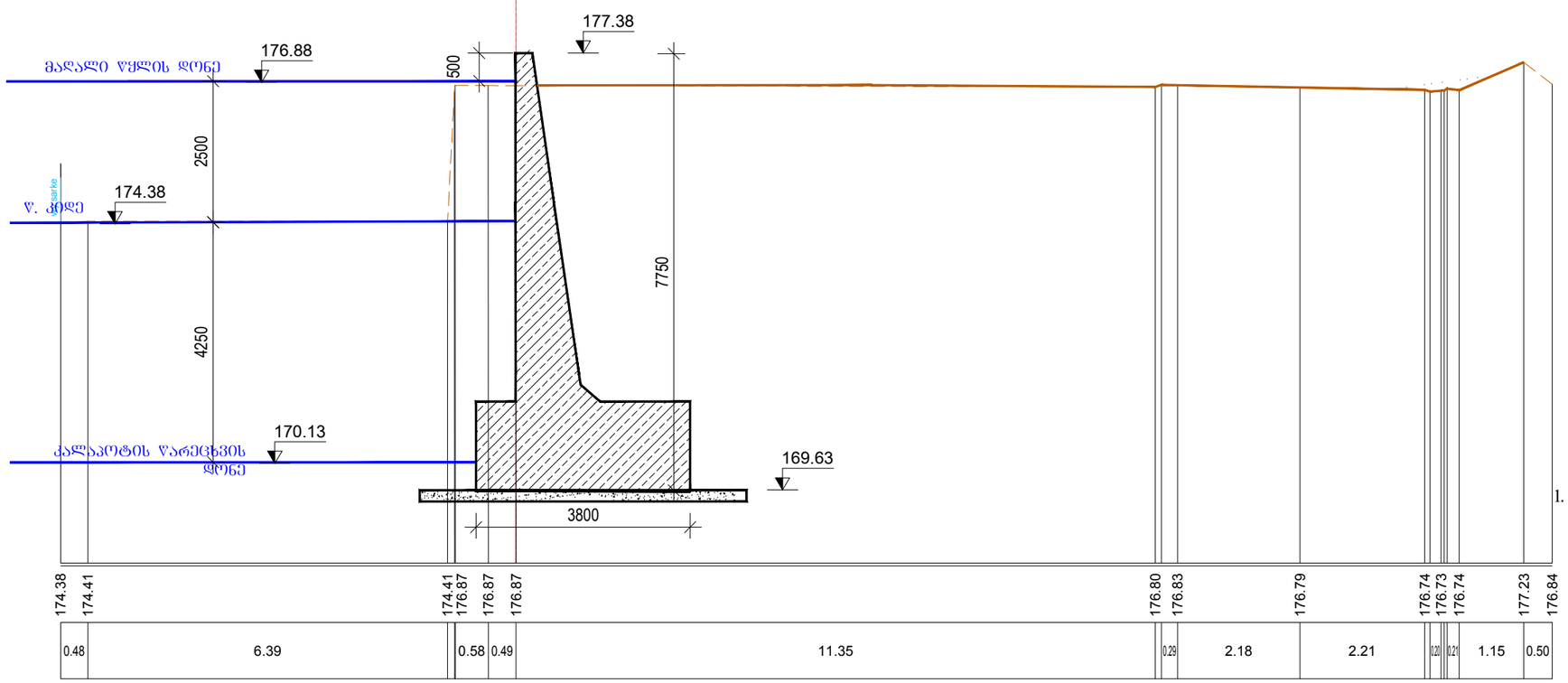

ჭრილი V=45.0 მ²

ყრილი (დრენ. ბრ.)
V=26.0 მ²
ყრილი (ქვა)
V=6.9 მ²
ქვიშა-ხრეშოვანი საბეები
V=1.16 მ²

შენიშვნა

1. ზომები მოცემულია მმ-ში.
   ნიშნულები მ-ში.

პკ 1+80.00

ბრუნტის დასახელება

1

შ.პ.ს. "პროექტი"				2021 წ
ქედის მუნიციპალიტეტის სოფ. ძენწმანში მდ. აჭარისწყლის ნაპირსამაგრი სამუშაოები				
განივები პკ 1+60.00 ; პკ 1+80.00	მ 1:100	დირექტორი		გ.ნადირაძე
	ფურც.№10			

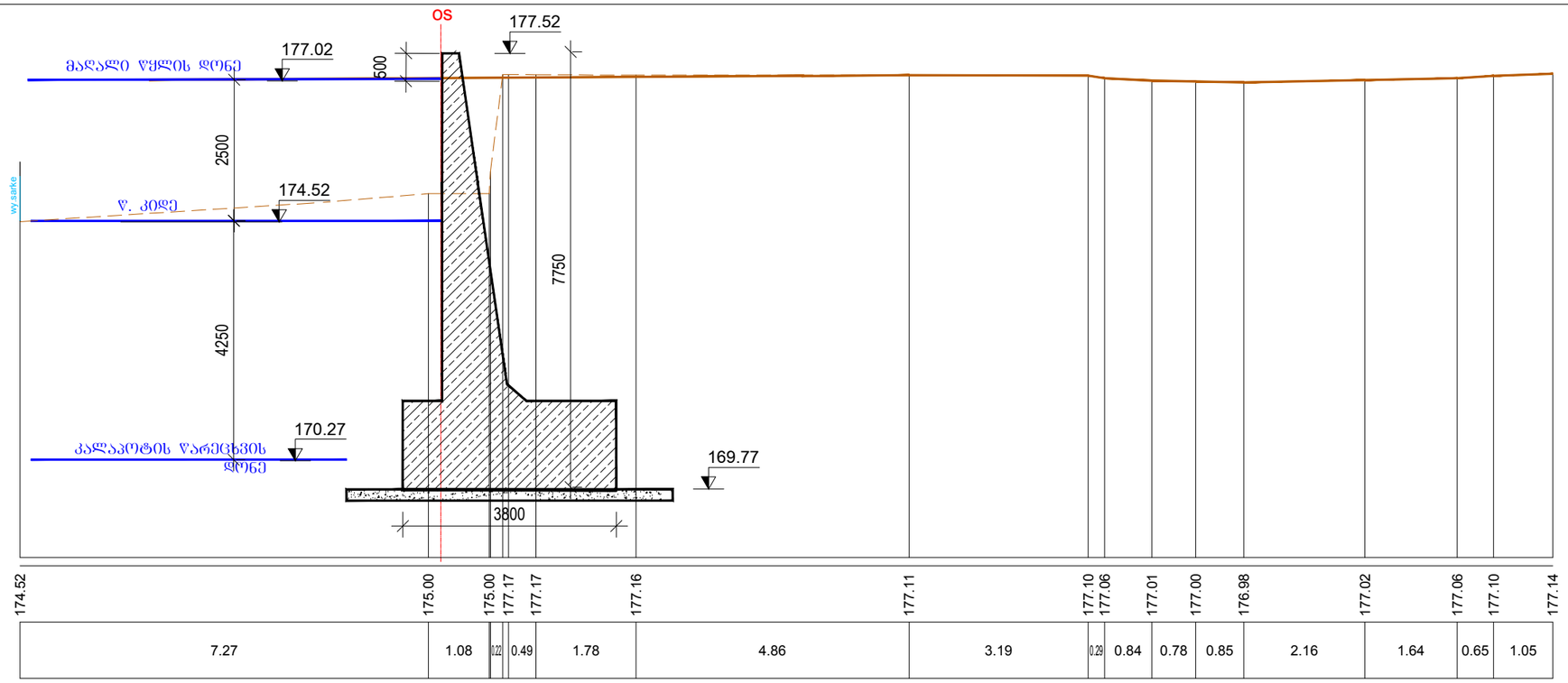

ჯრილი V=40.0 მ²

ქრილი (დრენ. ბრ.)
V=24.0 მ²
ქრილი (ქვა)
V=6.9 მ²
ქვიშა-ხრეშოვანი საბები
V=1.16 მ²

პკ 2+00.00

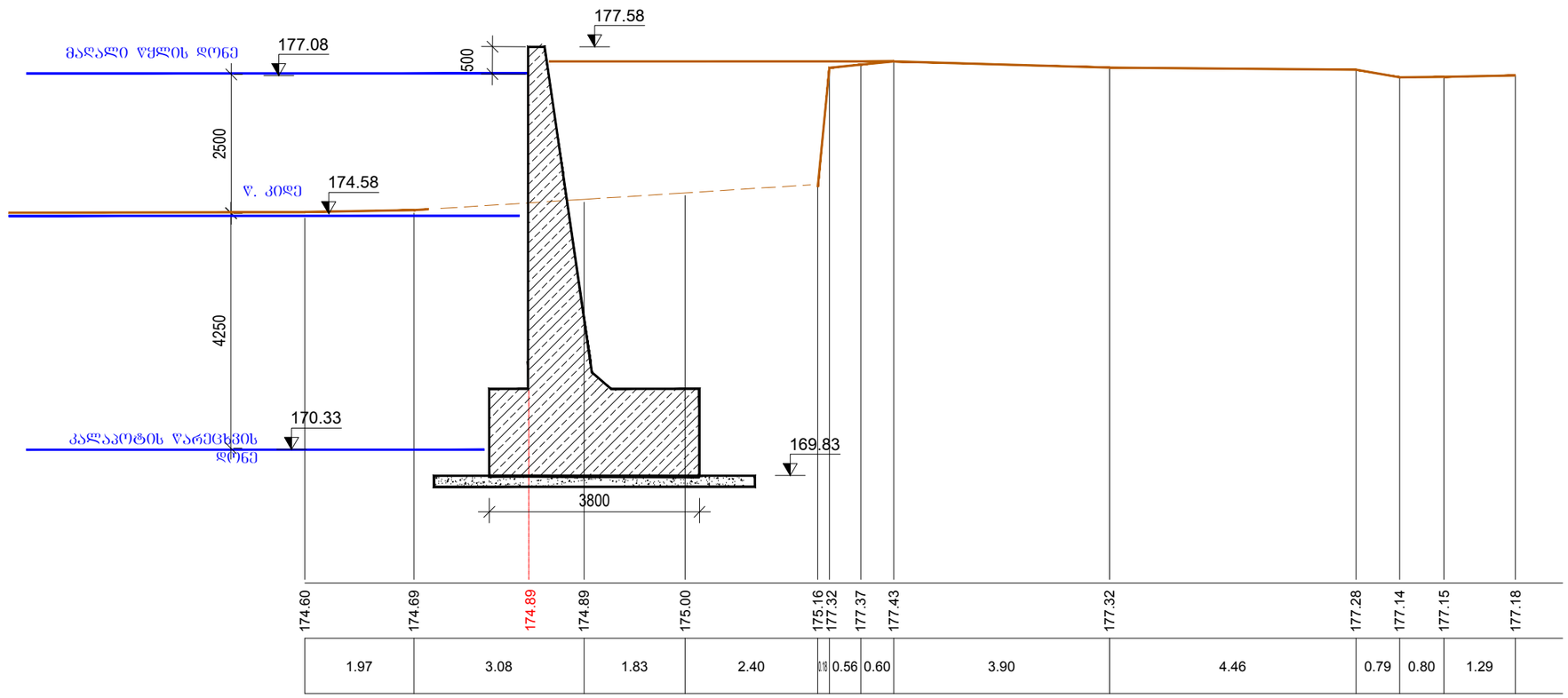

ჯრილი V=31.0 მ²

ქრილი (დრენ. ბრ.)
V=23.0 მ²
ქრილი (ქვა.)
V=6.9 მ²
ქვიშა-ხრეშოვანი საბები
V=1.16 მ²

პკ 2+12.00

შენიშვნა

1. ზომები მოცემულია მმ-ში.
   ნიშნულები მ-ში.

ბრუნტის დასახელება

1

შ.პ.ს. "პროექტი"				2021 წ
ქედის მუნიციპალიტეტის სოფ. ძენწმანში მდ. აჯარისწყლის ნაპირსამაგრი სამუშაოები				
განივები პკ 2+00.00 ; პკ 2+12.00	მ 1:100	დირექტორი		გ.ნადირაძე
	ფურც.№11			

ჭრილი V=40.0 მ²

ყრილი (დრენ. ბრ.)
V=23.5 მ²

ყრილი (ქვა.)
V=6.9 მ²

ქვიშა-ხრეშოვანი საბეჭი
V=1.16 მ²

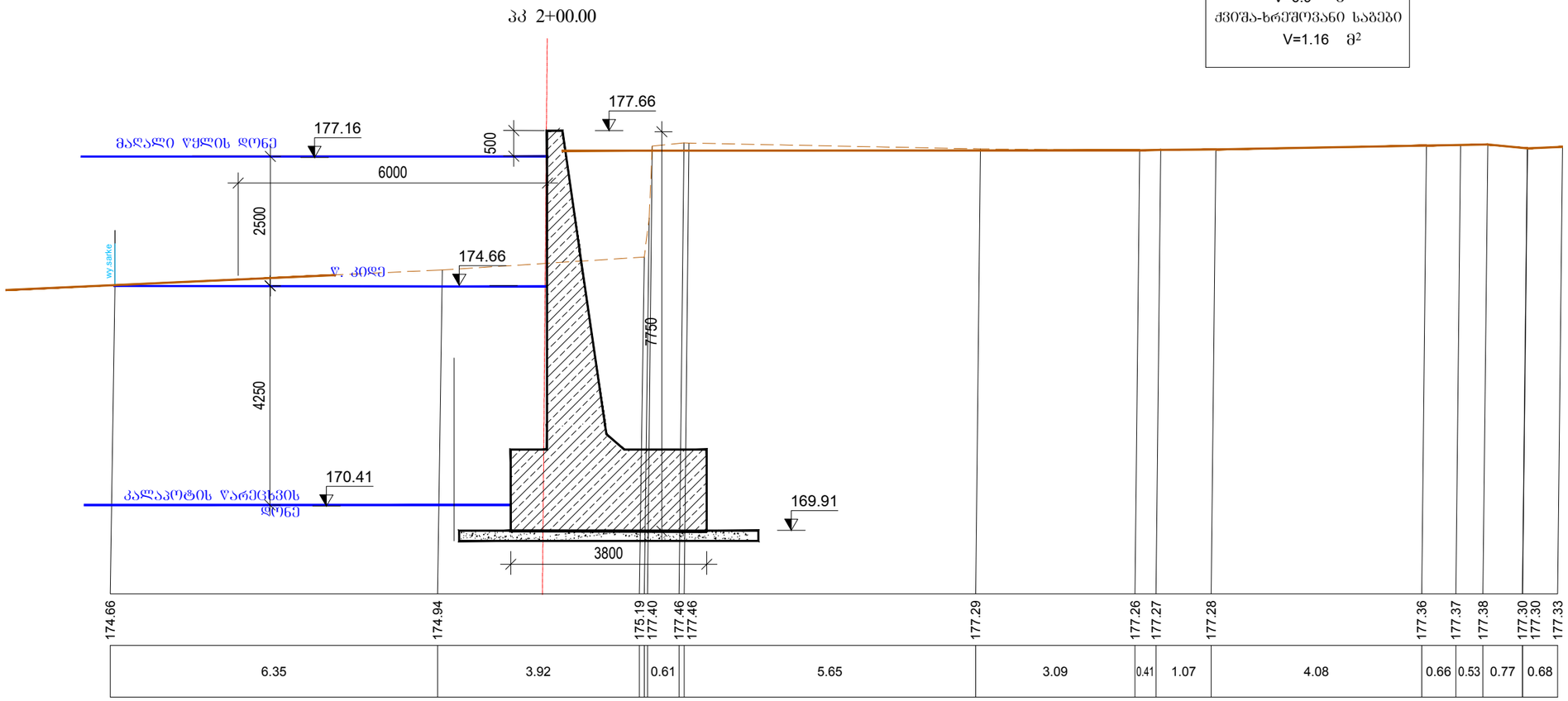

პკ 2+20.00

შენიშვნა

1. ზომები მოცემულია მმ-ში.
ნიშნულები მ-ში.

ბრუნტის დასახელება

1

შ.პ.ს. "პროექტი"			2021 წ	
ქედის მუნიციპალიტეტის სოფ. ძენწმანში მდ. აჭარისწყლის ნაპირსამაგრი სამუშაოები				
განივები პკ 2+20.00	მ 1:100	დირექტორი		გ.ნადირაძე
	შურც.№12			

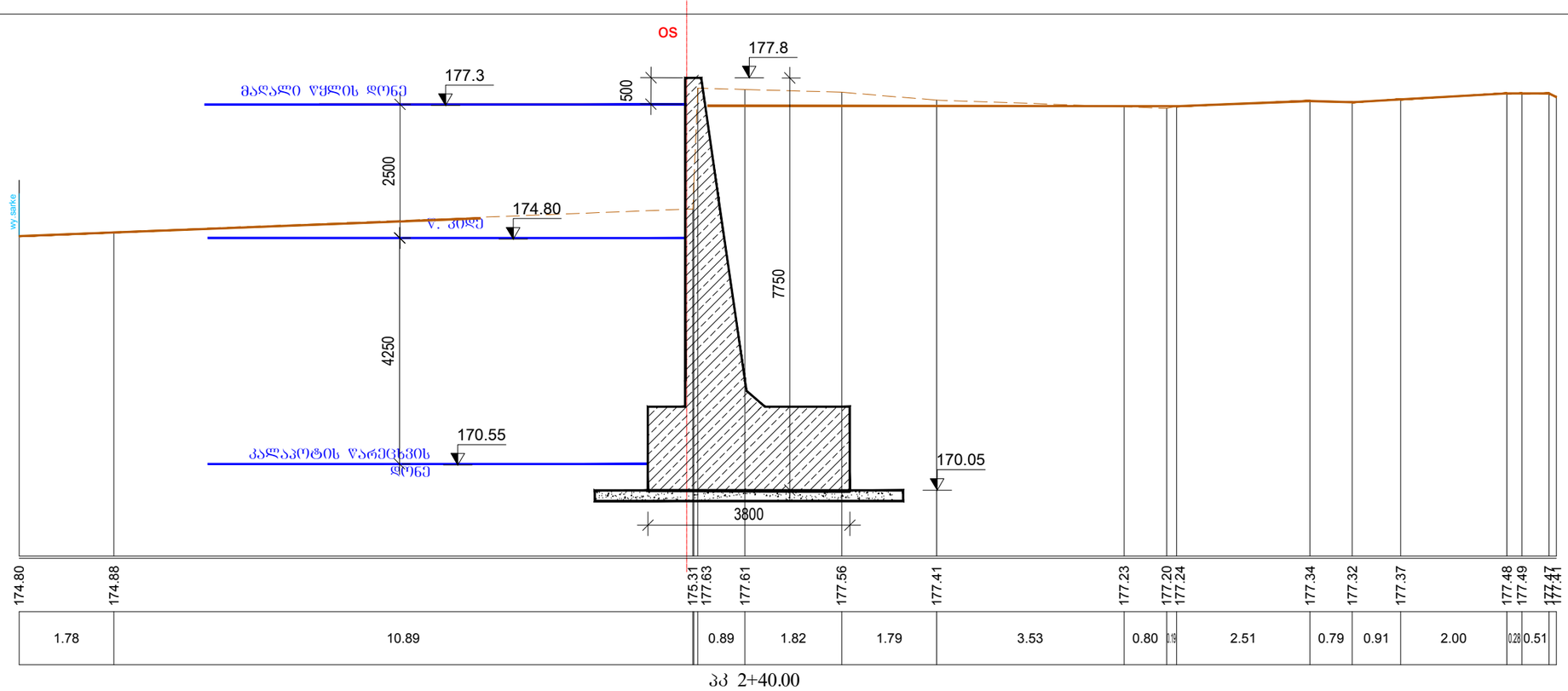

ᲞᲙ 2+40.00

Ჭრილი V=47.5 მ²

Ჭრილი (დრენ. ბრ.)
V=24.0 მ²
Ჭრილი (ქვა)
V=6.9 მ²
Ქვიშა-ხრეშოვანი საბები
V=1.16 მ²

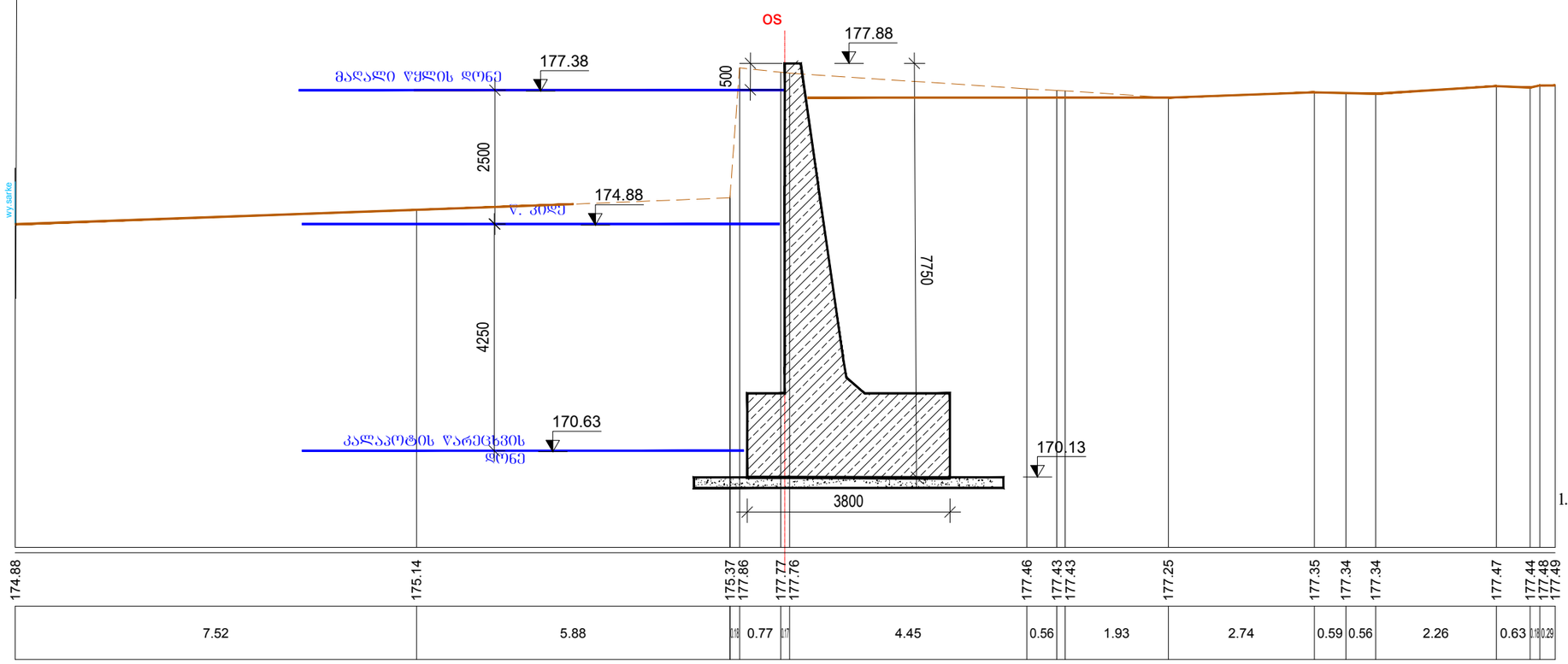

ᲞᲙ 2+50.00

Ჭრილი V=47.3 მ²

Ჭრილი (დრენ. ბრ.)
V=25.0 მ²
Ჭრილი (დრენ. ბრ.)
V=6.9 მ²
Ქვიშა-ხრეშოვანი საბები
V=1.16 მ²

ᲨᲔᲜᲘᲨᲕᲜᲐ

1. ზომები მოცემულია მმ-ში.
ნიშნულები მ-ში.

ᲑᲠᲣᲜᲢᲘᲡ ᲓᲐᲡᲐᲮᲔᲚᲔᲑᲐ

1

შ.პ.ს. "პროექტი"				2021 წ
ქედის მუნიციპალიტეტის სოფ. ქენწმანში მდ. აჯარისწყლის ნაპირსამაგრი სამუშაოები				
განივები ᲞᲙ 2+40.00 ; ᲞᲙ 2+50.00	მ 1:100	დირექტორი		გ.ნადირაძე
	ᲨᲣᲠᲒ.№13			

ბეტონი B25 F200W6 1მრძ.მ

საძირკველი V=6.08 მ³
არმატურა AIII 176.7 კგ
AI 9.6 კგ

ტანი V=4.66 მ³
არმატურა AIII 115.9 კგ
AI 16.8 კგ

ჰიდროიზოლაცია S=11.3 მ²

ლითონის სპეციფიკაცია 1 მრძ/მ კედელზე

		პოზიცია	ესკიზი	დიამეტრი ან კვეთი მმ	ელემენტის სიგრძე მმ	რაოდენობა ცალი	საერთო სიგრძე მ
1		2	3	4	5	6	7
H=7.75 მ	საძირკველი	1	3700; 900; 900	16A-III	5500	5	27.5
		2	800; 3650; 800	16A-III	5250	5	26.25
		3	1000	10A-III	1000	42	42.0
		4	3520; 250	16A-III	3770	5	18.8
		5	250; 3500	12A-III	3750	5	18.7
		6	250; 3950; 250	12A-III	4450	5	22.2
		7	1620	8A-I	1620	15	24.3
	ტანი	8	6080; 120	16A-III	6200	5	31.0
		9	200; 6050	12A-III	6250	5	31.25
		10	1000	10A-III	1000	62	64.0
		11	საშ. 850	8A-I	850	50	42.5

ლითონის ამოკრება 1 მრძ/მ კედელზე, კგ

		საყრდენი კედელი					ჯამი
		არმატურის ნაკეთობა					
		არმატურის ფოლადი GOST 5781-82, GOST 380-88*					
		A-I Ø, მმ	A-III Ø, მმ				
		8	10	12	16		
1		2	3	4	5		7
H=7.75 მ	საძ.	9.6	26.0	36.3	114.4		186.3
	ტანი	16.8	39.2	27.7	49.0		132.7

საყრდენი კედელი
H=7.75 მ
მ 1:100

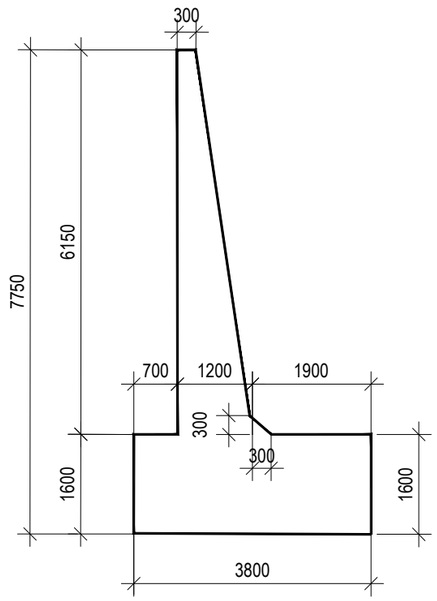

არმირება
მ 1:50

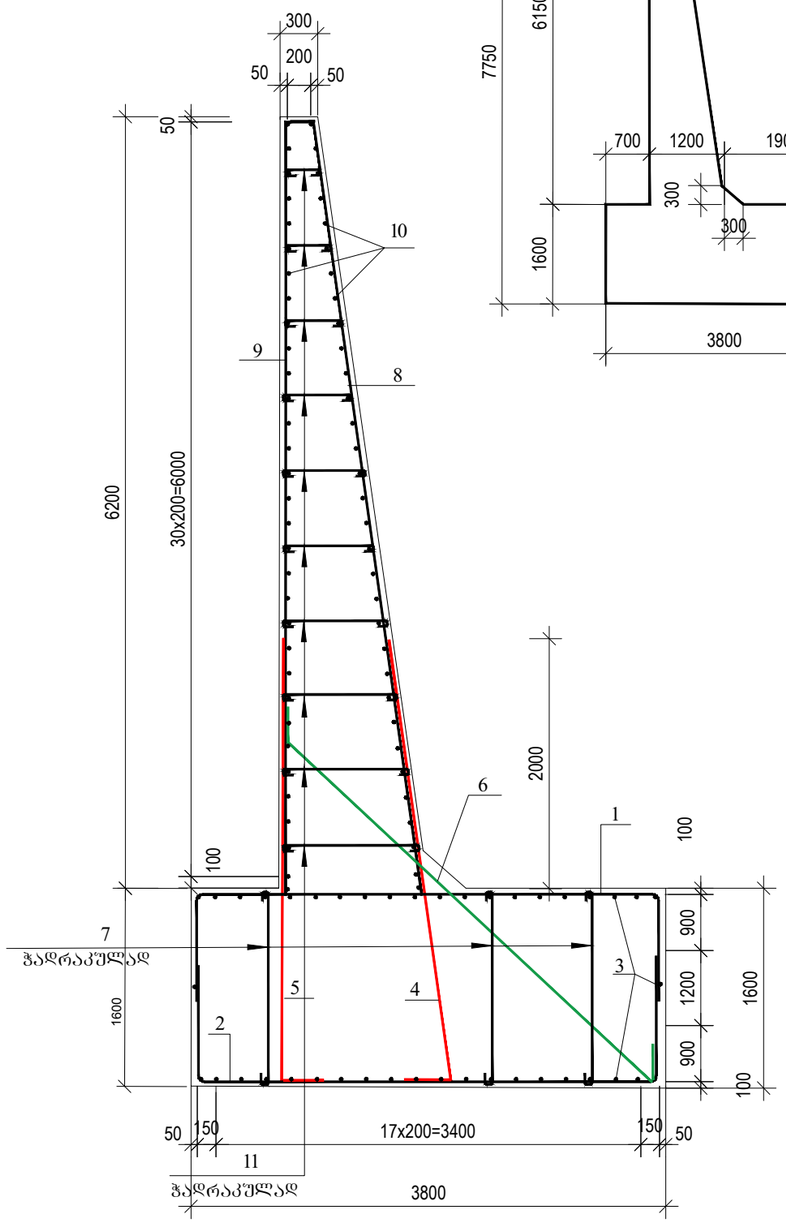

შენიშვნა

1. საყრდენი კედლის კონსტრუქცია დაპროექტებულია ტიპ. პროექტის სერია 3.503.1-67 (კედელი ტიპი VI) მიხედვით.
1. ზომები მოცემულია მმ-ში. ნიშნულები მ-ში.

შ.პ.ს. "პროექტი"			2021 წ
ქედის მუნიციპალიტეტის სოფ. ძენწმანში მდ. აჭარისწყლის ნაპირსამაგრი სამუშაოები			
საყრდენი კედლის კონსტრუქცია	მ 1:200	დირექტორი	გ.ნადირაძე
	შურც.№14		