კიუვეტის ღარის განივი ჭრილი

მ 1:10

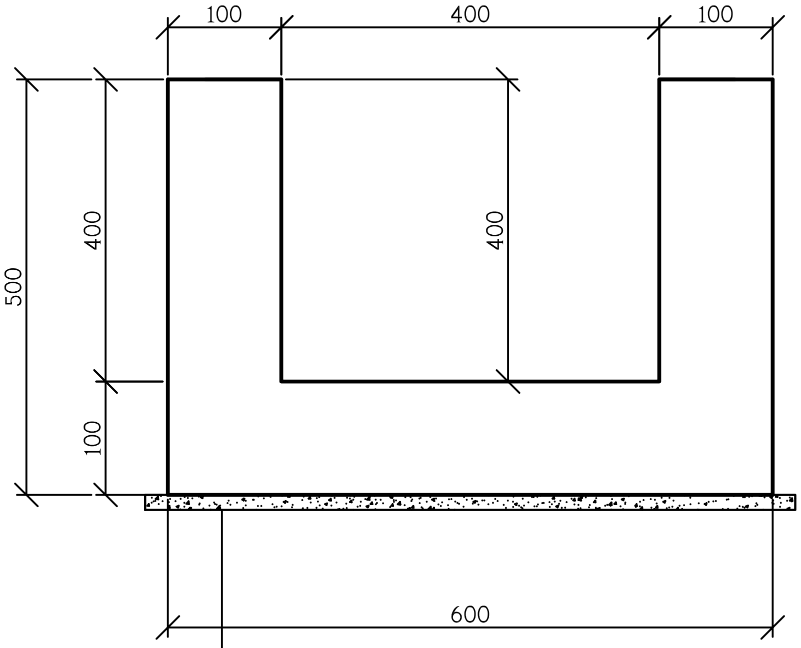

მოსამზადებელი ფენა
ქვიშა-ხრეშოვანი ნარევი h-10სმ

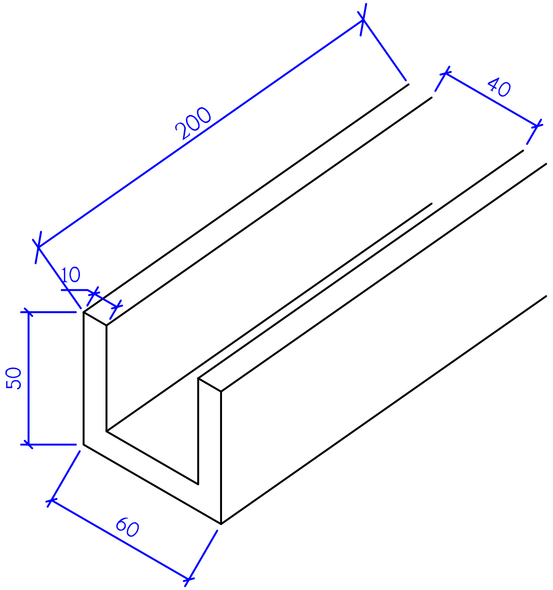

ჩოხატაურის მუნიციპალიტეტში, სოფ. ზემო ფარცხმაში (მეფარიშვილების უბანი) ს/გზის რეაბილიტაცია

ანაკრები ბეტონის
კიუვეტის კონსტრუქცია
კვ. 40X40სმ

სტადია	ფურცელი	ფურცლები
ს.დ.	11	1

შ.პ.ს
„ნიუ როუდ პროჯექტ"
2021წ

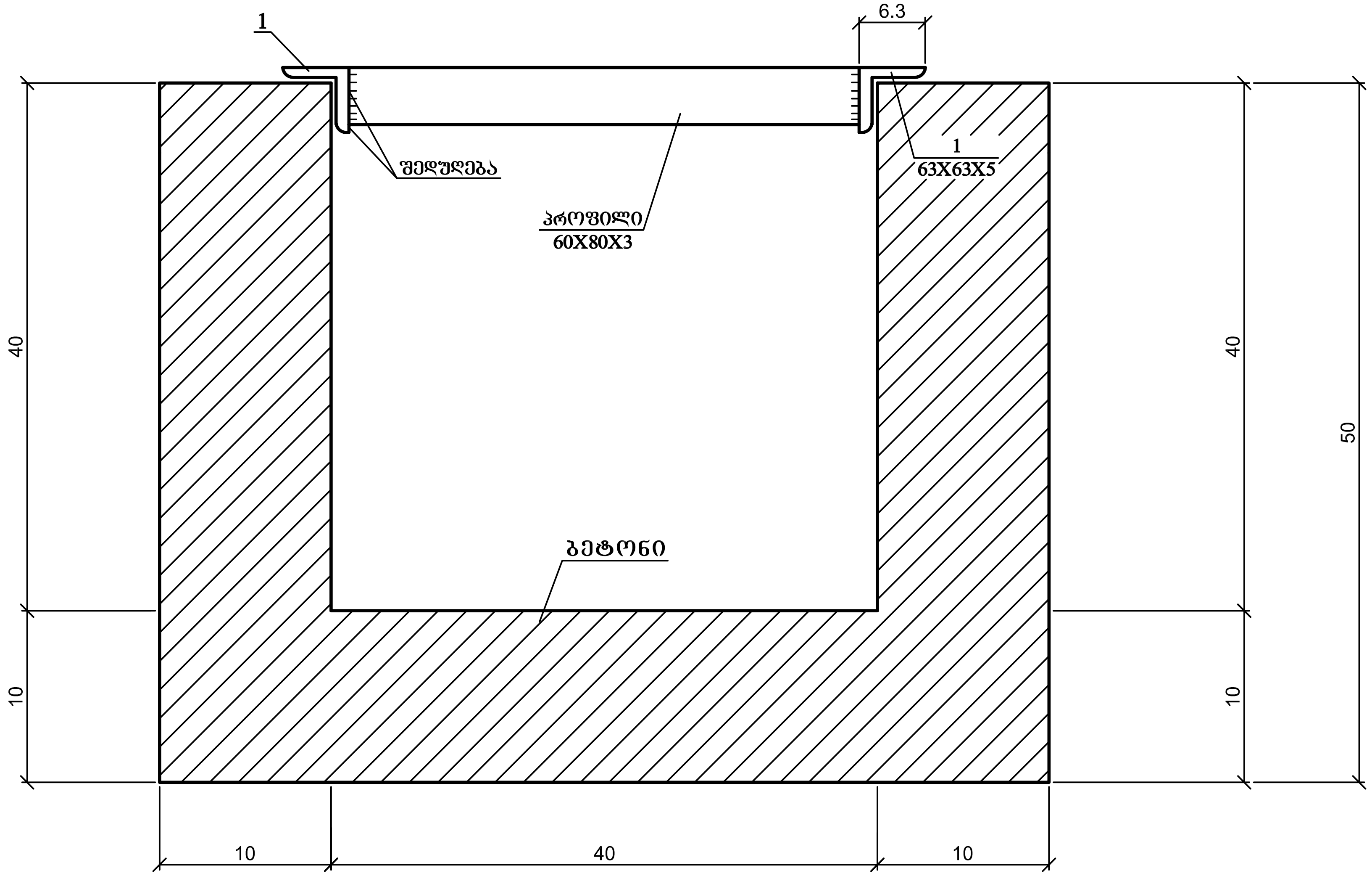

ცხაურის კონსტრუქცია

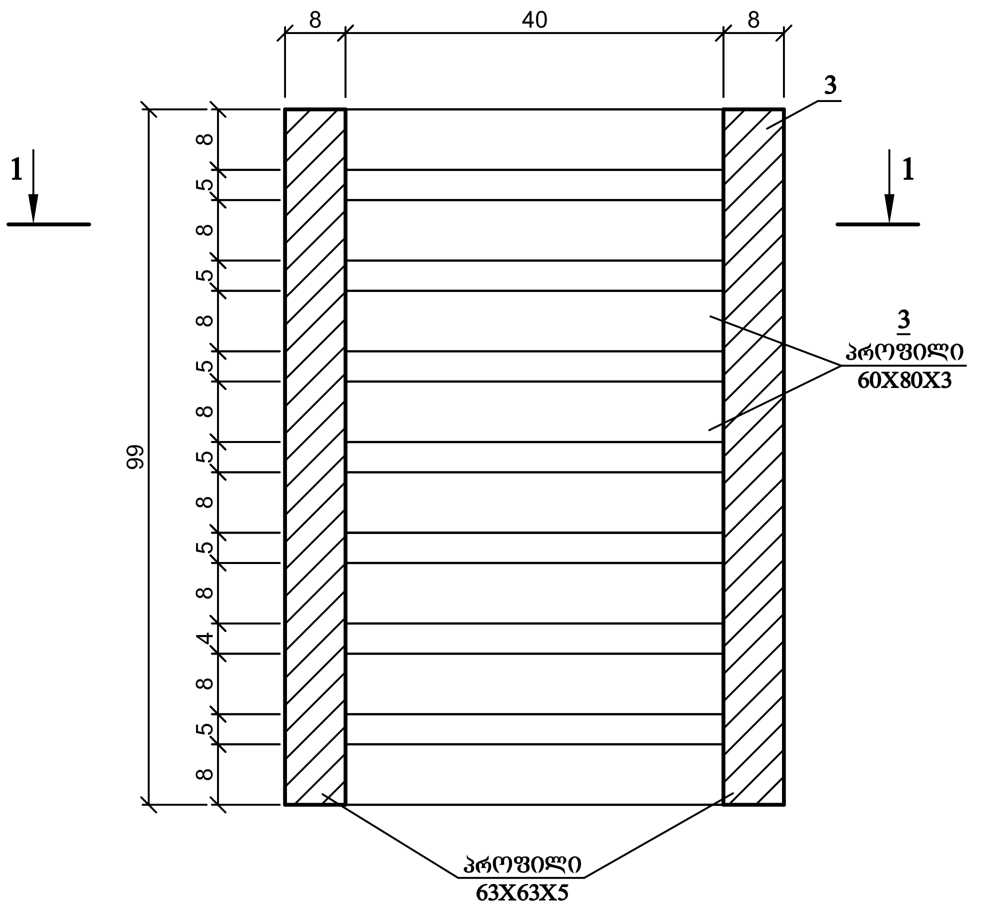

კვეთი 1 – 1

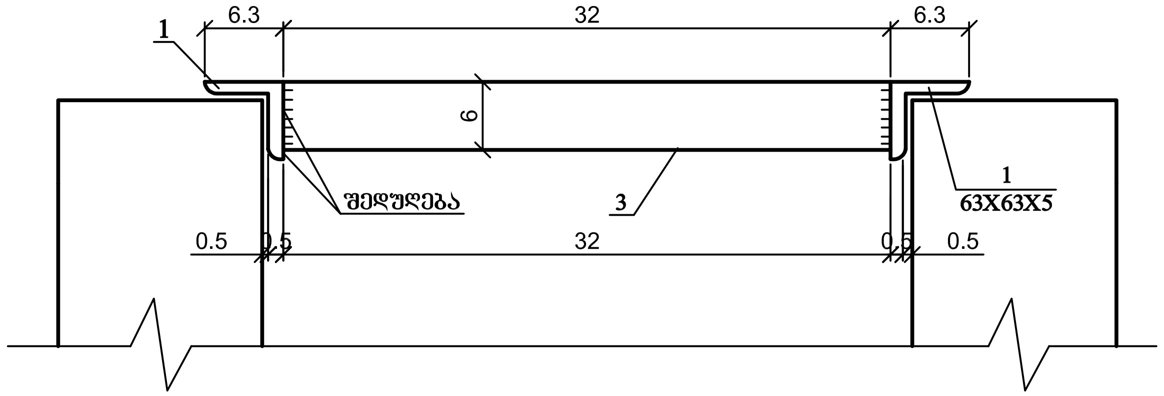

შენიშვნა: ყველა ზომა მოცემულია სანტიმეტრებში

NR	ჩოხატაურის მუნიციპალიტეტში, სოფ. ზემო ფარცხმაში (მეფარიშვილების უბანი) ს/გზის რეაბილიტაცია		
ცხაურის კონსტრუქცია	სტადია	ფურცელი	ფურცლები
	ს.დ.	12	1
	შ.პ.ს „ნიუ როუდ პროჯექტ" 2021წ		

ეზოში შესასლელების მოწყობა

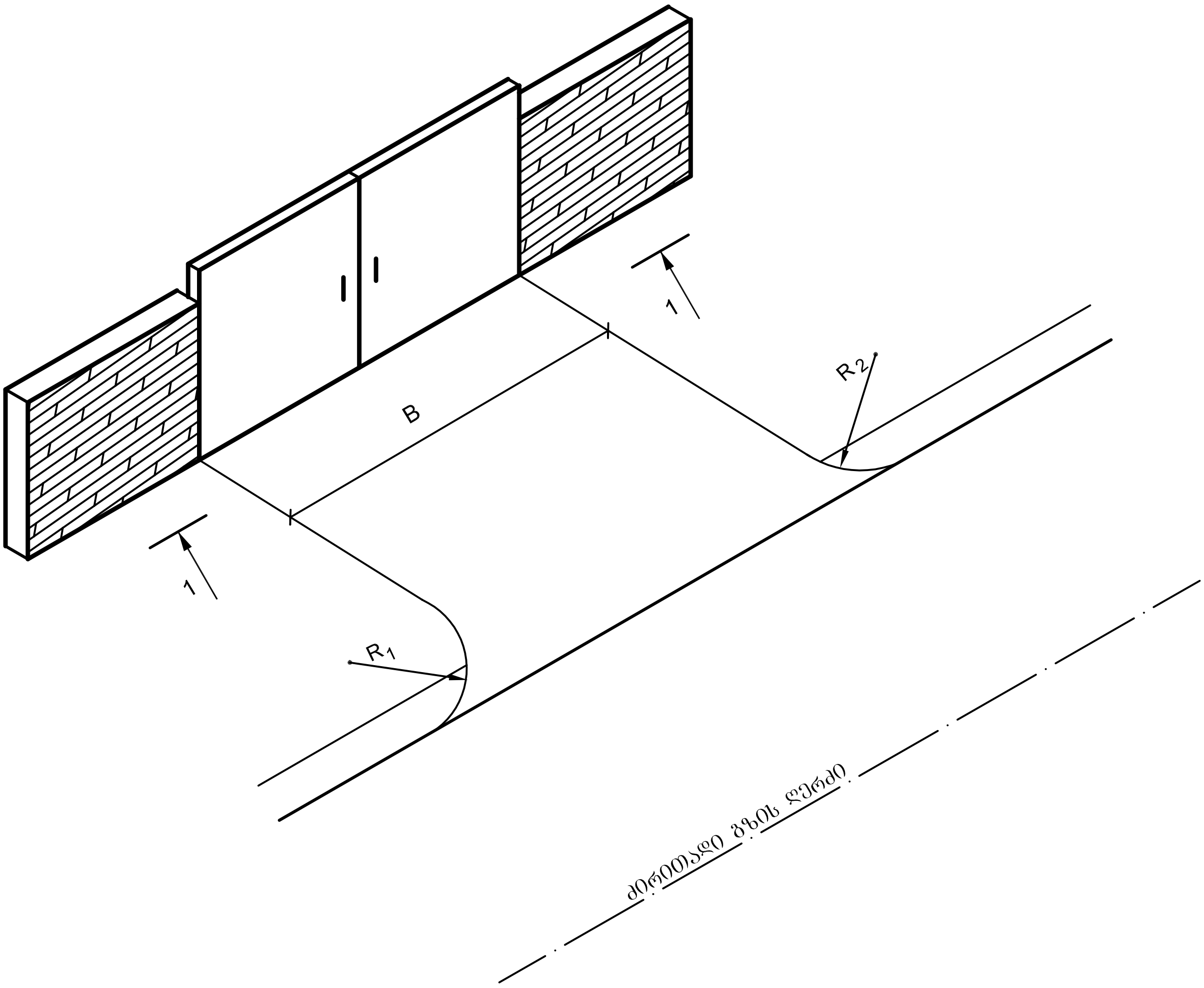

ჭრილი 1 – 1

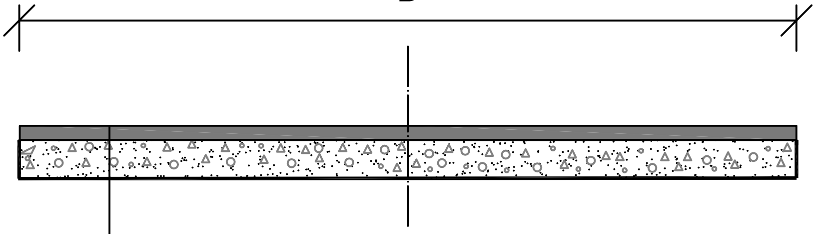

საფუძველი – ფრაქციული ღორღით (0-40)მმ h=10სმ

საფარის ფენა – წვრილმარცვლოვანი მკვრივი ღორღოვანი ა/ბ ცხელი ნარევი ტიპი "Б" მარკა II სისქით 4სმ

ჩოხატაურის მუნიციპალიტეტში, სოფ. ზემო ფარცხმაში (მეფარიშვილების უბანი) ს/გზის რეაბილიტაცია			
ეზოებში შესასვლელები (გეგმა, საგზაო სამოსი)	სტადია	ფურცელი	ფურცლები
	ს.დ.	14	1
	შ.პ.ს „ნიუ როუდ პროჯექტ" 2021წ		

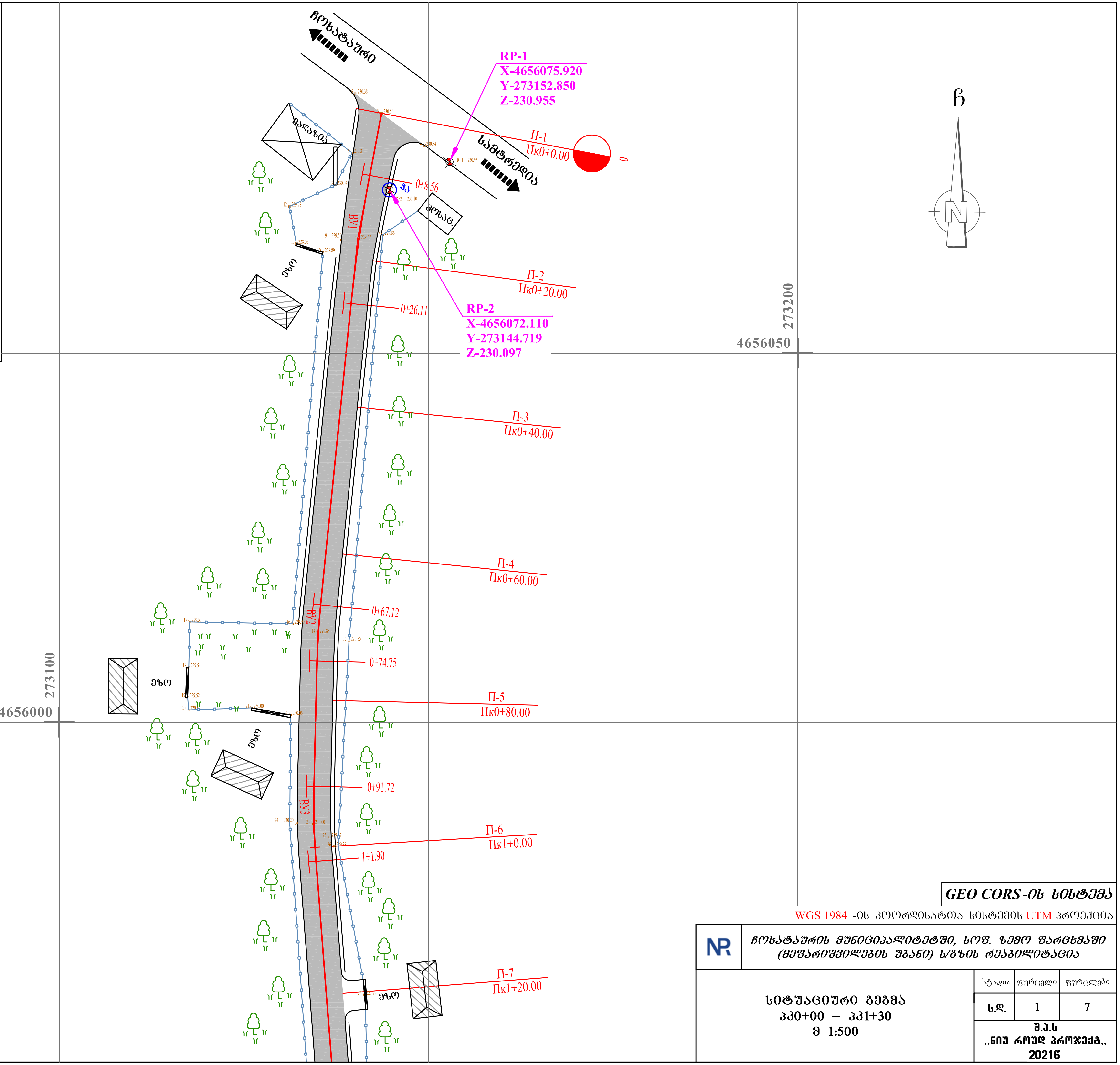

პირობითი აღნიშვნები

- შენობა (სართული)
- შენებარე (დანგრეული) შენობა
- ფარდული
- ელ. ქვესადგური
- ელ. გადამცემი ხაზი
- ასფალტირებული გზა
- მოხრეშილი (გრუნტის) გზა
- რკინიგზა
- ბეტონის კედელი
- რეპერი
- UTM კოორდინატთა ბადე
- სიმაღლის ნიშნული
- ელ. ბოძი
- ლითონის ღობე
- ხის ღობე
- ხიდი
- ძეგლი
- ნაძვი — ტყე
- ბუჩქი
- ხე
- მინდორი
- ბაღი
- მდინარე, ღელე
- ბეტონის კიუვეტი
- მიწის კიუვეტი
- ტბა, წყალსაცავი
- ფლატე (თხრილი)
- მაღალი ძაბვის ხაზი
- გაზსადენი
- წყალსადენი
- კანალიზაცია
- სანიაღვრე
- ჭის ლუქი
- საგზაო ნიშანი
- ბილბორდი

GEO CORS-ის სისტემა

WGS 1984 -ის კოორდინატთა სისტემის UTM პროექცია

NR

ჩოხატაურის მუნიციპალიტეტში, სოფ. ზემო ფარცხმაში (მეფარიშვილების უბანი) ს/გზის რეაბილიტაცია

სიტუაციური გეგმა
პკ0+00 — პკ1+30
მ 1:500

სტადია	ფურცელი	ფურცლები
ს.დ.	1	7

შ.პ.ს
,,ნიუ როუდ პროჯექტ,,
2021წ

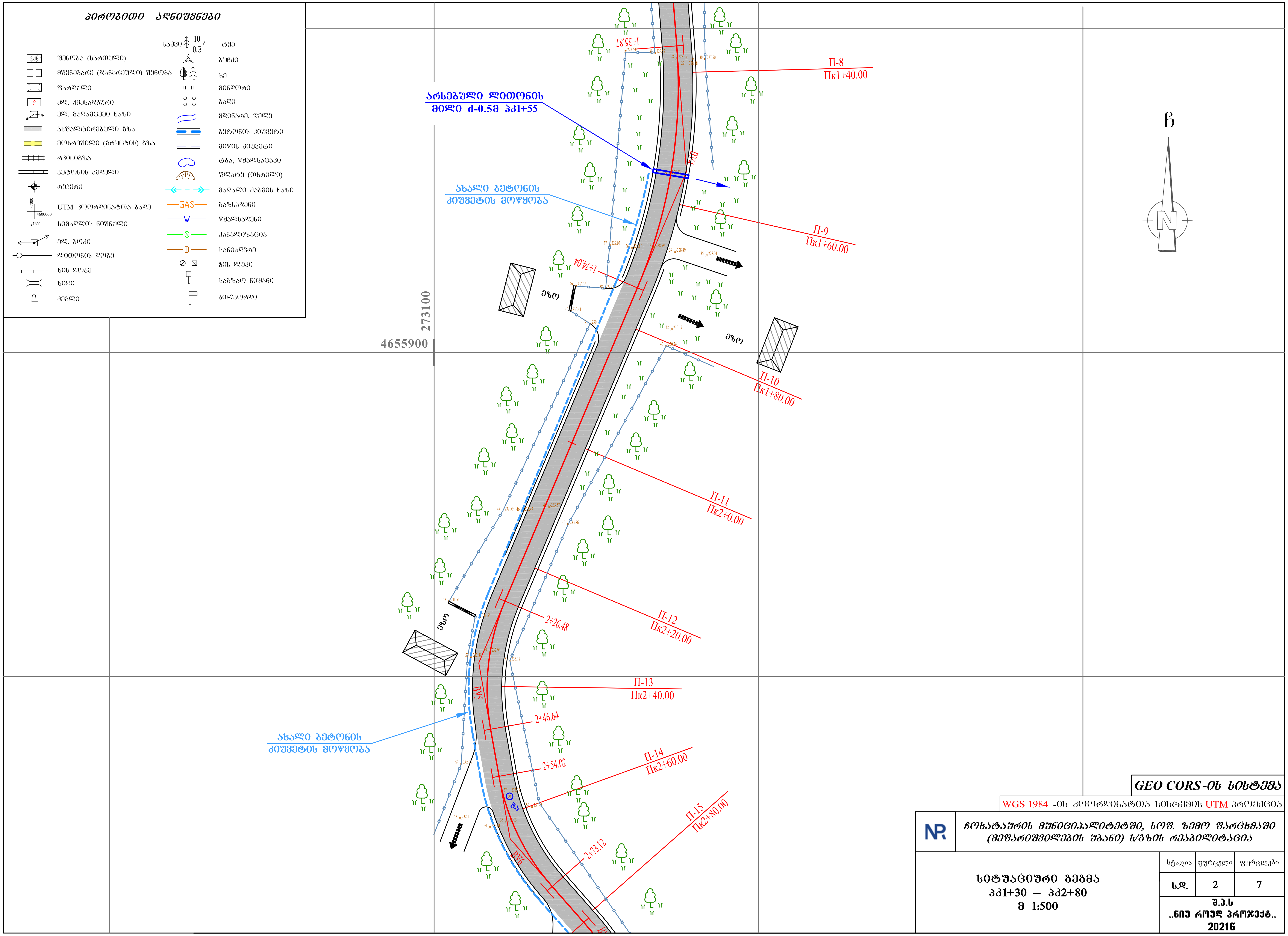

GEO CORS-ის სისტემა			
WGS 1984 -ის კოორდინატთა სისტემის UTM პროექცია			
NR	ჩოხატაურის მუნიციპალიტეტში, სოფ. ზემო ფარცხმაში (მეფარიშვილების უბანი) ს/გზის რეაბილიტაცია		
სიტუაციური გეგმა პკ1+30 – პკ2+80 მ 1:500	სტადია	ფურცელი	ფურცლები
	ს.დ.	2	7
	შ.პ.ს ,,ნიუ როუდ პროჯექტ,, 2021წ		

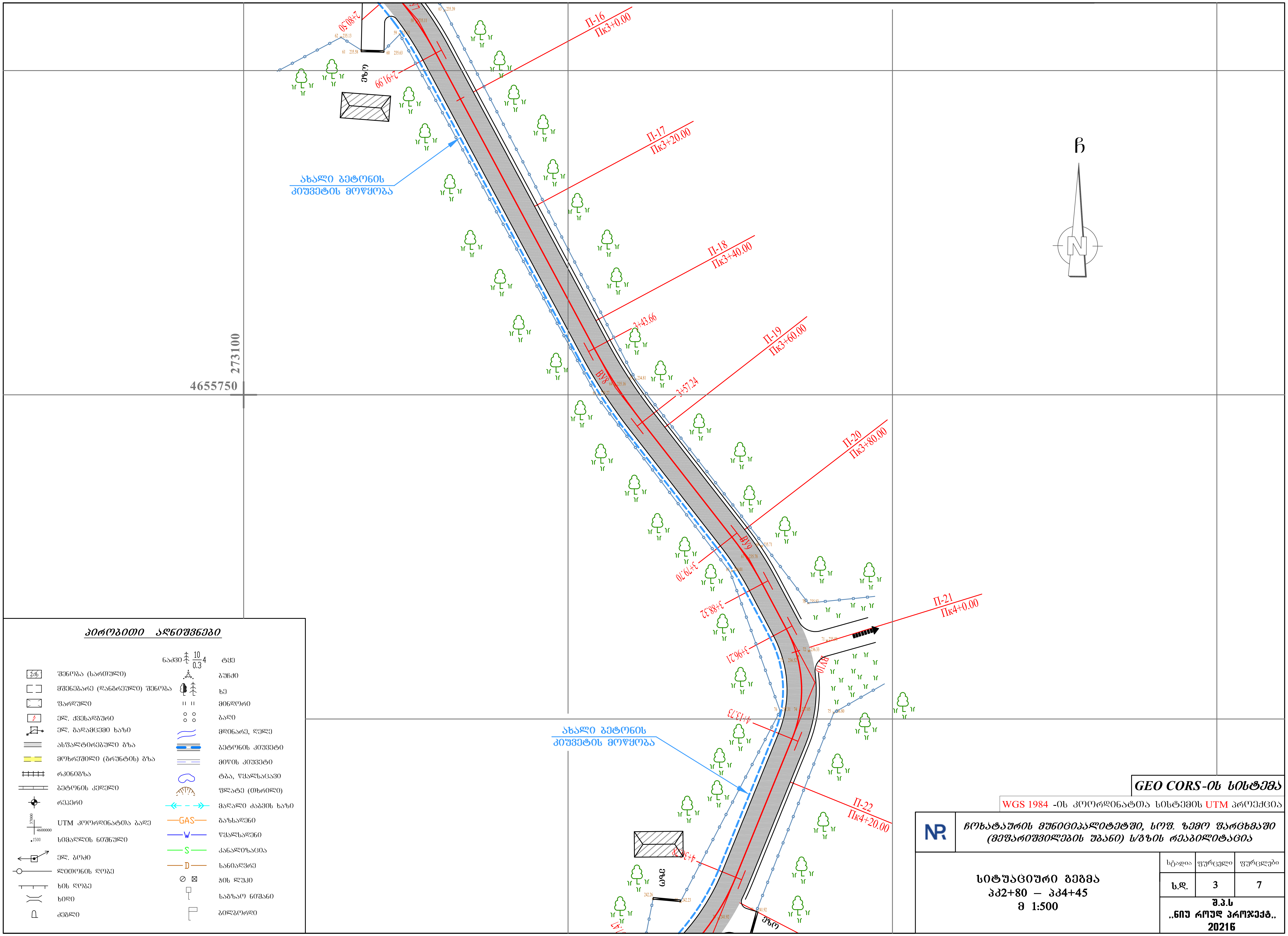

GEO CORS-ის სისტემა

WGS 1984 -ის კოორდინატთა სისტემის UTM პროექცია

ჩოხატაურის მუნიციპალიტეტში, სოფ. ზემო ფარცხმაში (მეფარიშვილების უბანი) ს/გზის რეაბილიტაცია

სიტუაციური გეგმა
პკ2+80 – პკ4+45
მ 1:500

სტადია	ფურცელი	ფურცლები
ს.დ.	3	7

შ.პ.ს
,,ნიუ როუდ პროჯექტ,,
2021წ

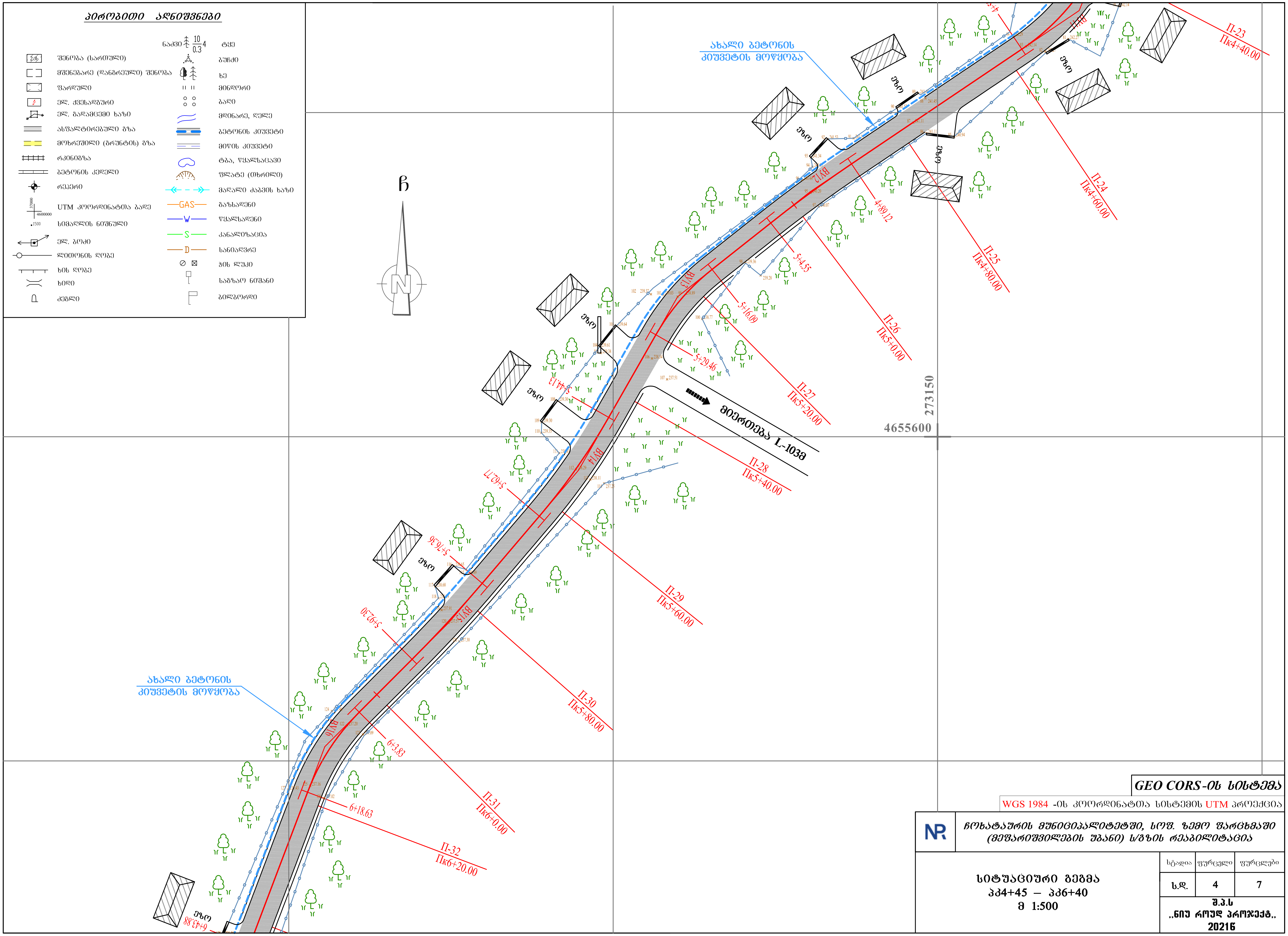

პირობითი აღნიშვნები

შენობა (სართული)	ნაძვი 10/0.3 4 — ტყე
მშენებარე (დანგრეული) შენობა	ბუჩქი
ფარდული	ხე
ელ. ქვესადგური	მინდორი
ელ. გადამცემი ხაზი	ბაღი
ასფალტირებული გზა	მდინარე, ღელე
მოხრეშილი (გრუნტის) გზა	ბეტონის კიუვეტი
რკინიგზა	მიწის კიუვეტი
ბეტონის კედელი	ტბა, წყალსაცავი
რეპერი	ფლატე (თხრილი)
UTM კოორდინატთა ბადე (37000, 4600000)	მაღალი ძაბვის ხაზი
სიმაღლის ნიშნული (1500)	GAS — გაზსადენი
ელ. ბოძი	W — წყალსადენი
ლითონის ღობე	S — კანალიზაცია
ხის ღობე	D — სანიაღვრე
ხიდი	ჭის ლუქი
ქებლი	საგზაო ნიშანი
	ბილბორდი

GEO CORS-ის სისტემა

WGS 1984 -ის კოორდინატთა სისტემის UTM პროექცია

NR

ჩოხატაურის მუნიციპალიტეტში, სოფ. ზემო ფარცხმაში (მეფარიშვილების უბანი) ს/გზის რეაბილიტაცია

სიტუაციური გეგმა
პკ4+45 — პკ6+40
მ 1:500

სტადია	ფურცელი	ფურცლები
ს.დ.	4	7

შ.პ.ს
,,ნიუ როუდ პროჯექტ,,
2021წ

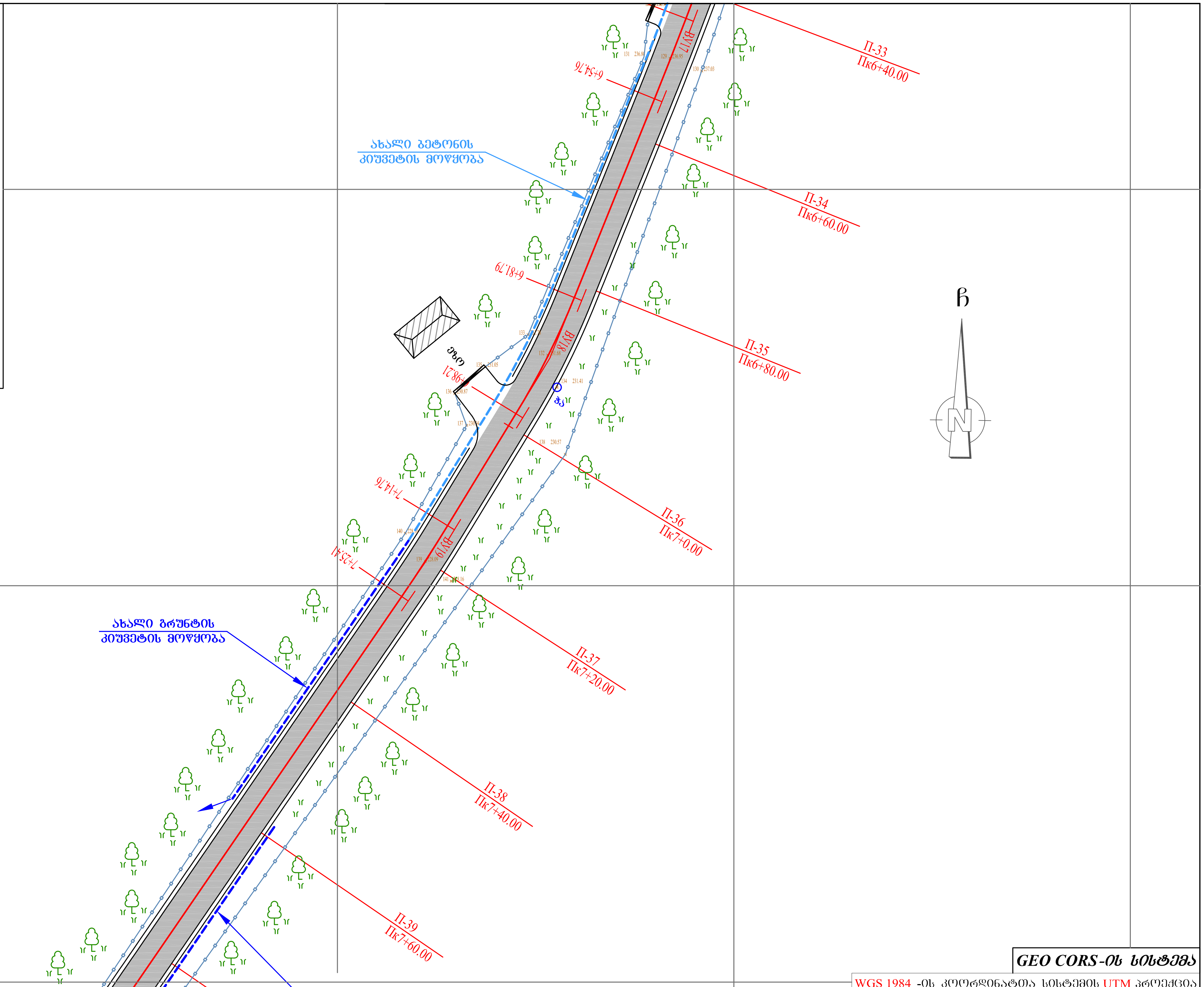

პირობითი აღნიშვნები

შენობა (სართული)	ნაძვი $\frac{10}{0.3}$ 4 ტყე
მშენებარე (დანგრეული) შენობა	ბუჩქი
ფარდული	ხე
ელ. ქვესადგური	მინდორი
ელ. გადამცემი ხაზი	ბაღი
ასფალტირებული გზა	მდინარე, ღელე
მოხრეშილი (გრუნტის) გზა	ბეტონის კიუვეტი
რკინიგზა	მიწის კიუვეტი
ბეტონის კედელი	ტბა, წყალსაცავი
რეპერი	ფლატე (თხრილი)
UTM კოორდინატთა ბადე (37000, 4600000)	მაღალი ძაბვის ხაზი
სიმაღლის ნიშნული (.1500)	GAS გაზსადენი
ელ. ბოძი	W წყალსადენი
ლითონის ღობე	S კანალიზაცია
ხის ღობე	D სანიაღვრე
ხიდი	ჭის ლუკი
ქებლი	საგზაო ნიშანი
	ბილბორდი

GEO CORS-ის სისტემა

WGS 1984 -ის კოორდინატთა სისტემის UTM პროექცია

NR

ჩოხატაურის მუნიციპალიტეტში, სოფ. ზემო ფარცხმაში (მეფარიშვილების უბანი) ს/გზის რეაბილიტაცია

სიტუაციური გეგმა
პკ6+40 — პკ8+05
მ 1:500

სტადია	ფურცელი	ფურცლები
ს.დ.	5	7

შ.პ.ს „ნიუ როუდ პროჯექტ" 2021წ

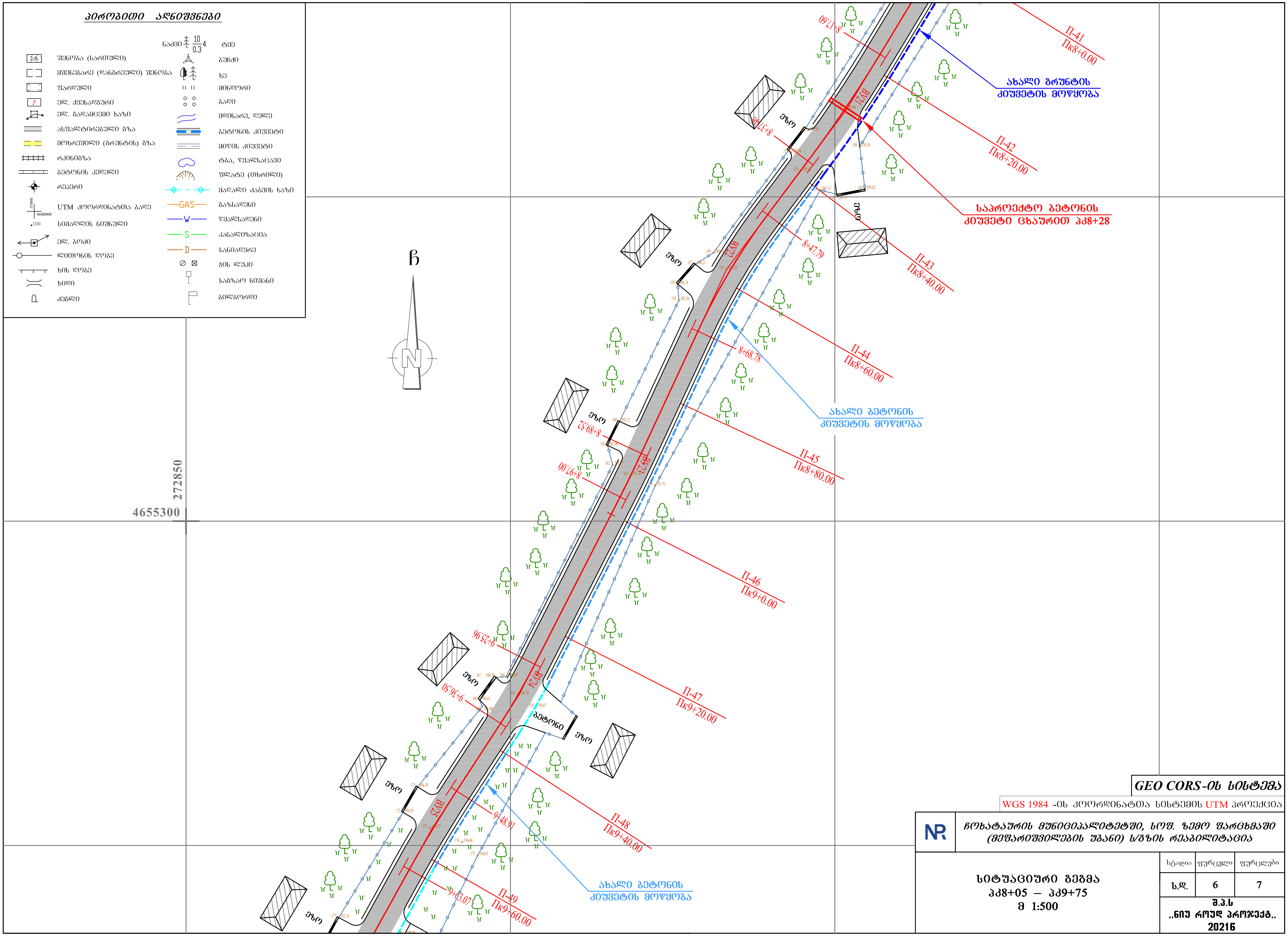

GEO CORS-ის სისტემა

WGS 1984 -ის კოორდინატთა სისტემის UTM პროექცია

ჩოხატაურის მუნიციპალიტეტში, სოფ. ზემო ფარცხმაში (მეფარიშვილების უბანი) ს/გზის რეაბილიტაცია

სიტუაციური გეგმა პკ8+05 — პკ9+75 მ 1:500	სტადია	ფურცელი	ფურცლები
	ს.დ.	6	7
	შ.პ.ს „ნიუ როუდ პროჯექტ" 2021წ		

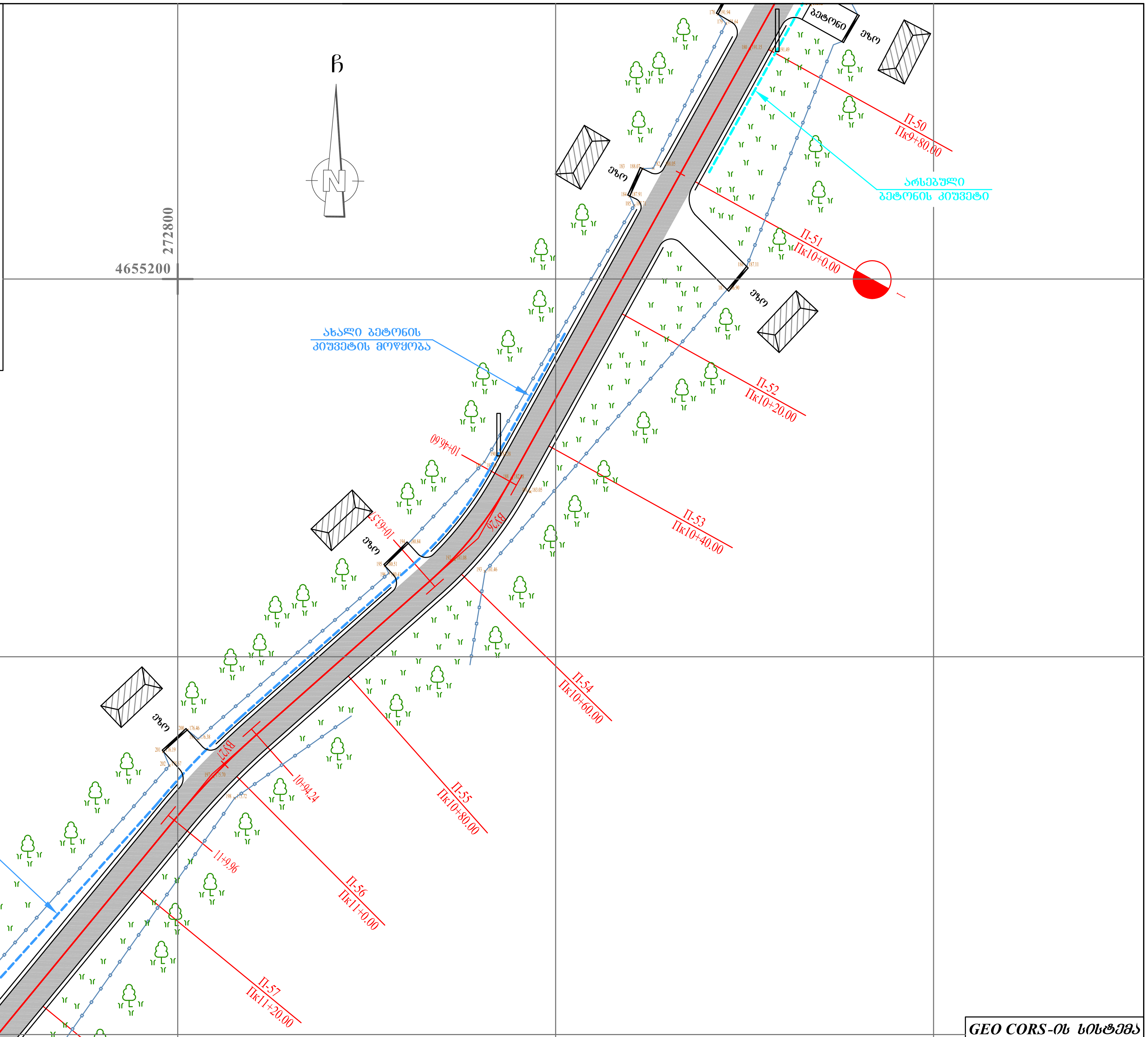

პირობითი აღნიშვნები

		ნაძვი $\frac{10}{0.3}$4	ტყე
2ქს	შენობა (სართული)		ბუჩქი
	მშენებარე (დანგრეული) შენობა		ხე
	ფარდული		მინდორი
	ელ. ქვესადგური		ბაღი
	ელ. გადამცემი ხაზი		მდინარე, ღელე
	ასფალტირებული გზა		ბეტონის კიუვეტი
	მოხრეშილი (გრუნტის) გზა		მიწის კიუვეტი
	რკინიგზა		ტბა, წყალსაცავი
	ბეტონის კედელი		ფლატე (თხრილი)
	რეპერი		მაღალი ძაბვის ხაზი
37000 4600000	UTM კოორდინატთა ბადე	GAS	გაზსადენი
.1500	სიმაღლის ნიშნული	W	წყალსადენი
	ელ. ბოძი	S	კანალიზაცია
	ლითონის ღობე	D	სანიაღვრე
	ხის ღობე		ჭის ლუკი
	ხიდი		საგზაო ნიშანი
	ძეგლი		ბილბორდი

GEO CORS-ის სისტემა

WGS 1984 -ის კოორდინატთა სისტემის UTM პროექცია

NR

ჩოხატაურის მუნიციპალიტეტში, სოფ. ზემო ფარცხმაში (მეფარიშვილების უბანი) ს/გზის რეაბილიტაცია

სიტუაციური გეგმა
კ9+75 – კ11+53
მ 1:500

სტადია	ფურცელი	ფურცლები
ს.დ.	7	7

შ.პ.ს
,,ნიუ როუდ პროჯექტ,,
2021წ

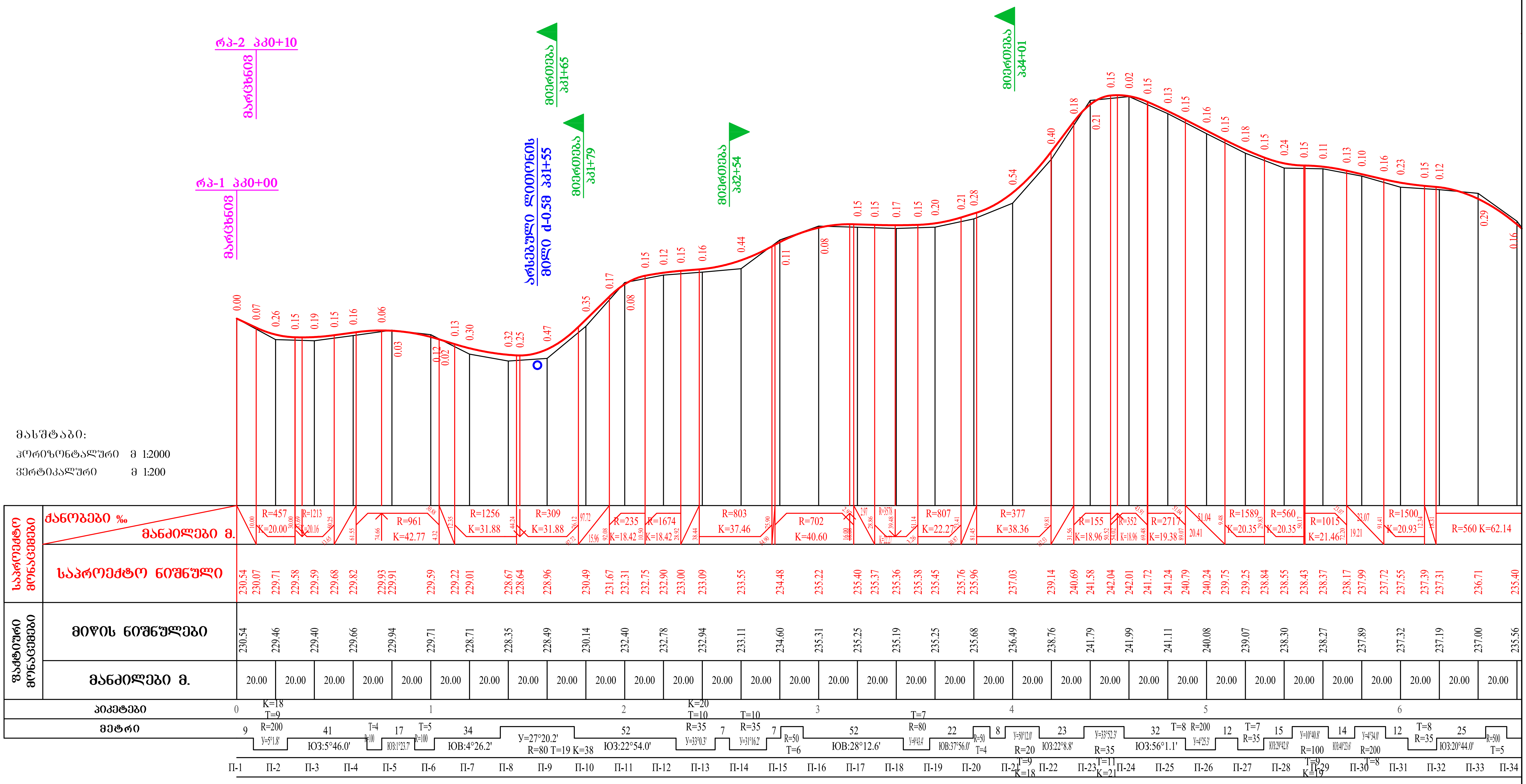

NR

ჩოხატაურის მუნიციპალიტეტში, სოფ. ზემო ფარცხმაში (მეფარიშვილების უბანი) ს/გზის რეაბილიტაცია

გრძივი პროფილი
პკ0+00 — პკ6+60

სტადია	ფურცელი	ფურცლები
ს.დ.	8	2

შ.პ.ს ,,ნიუ როუდ პროჯექტ,, 2021წ

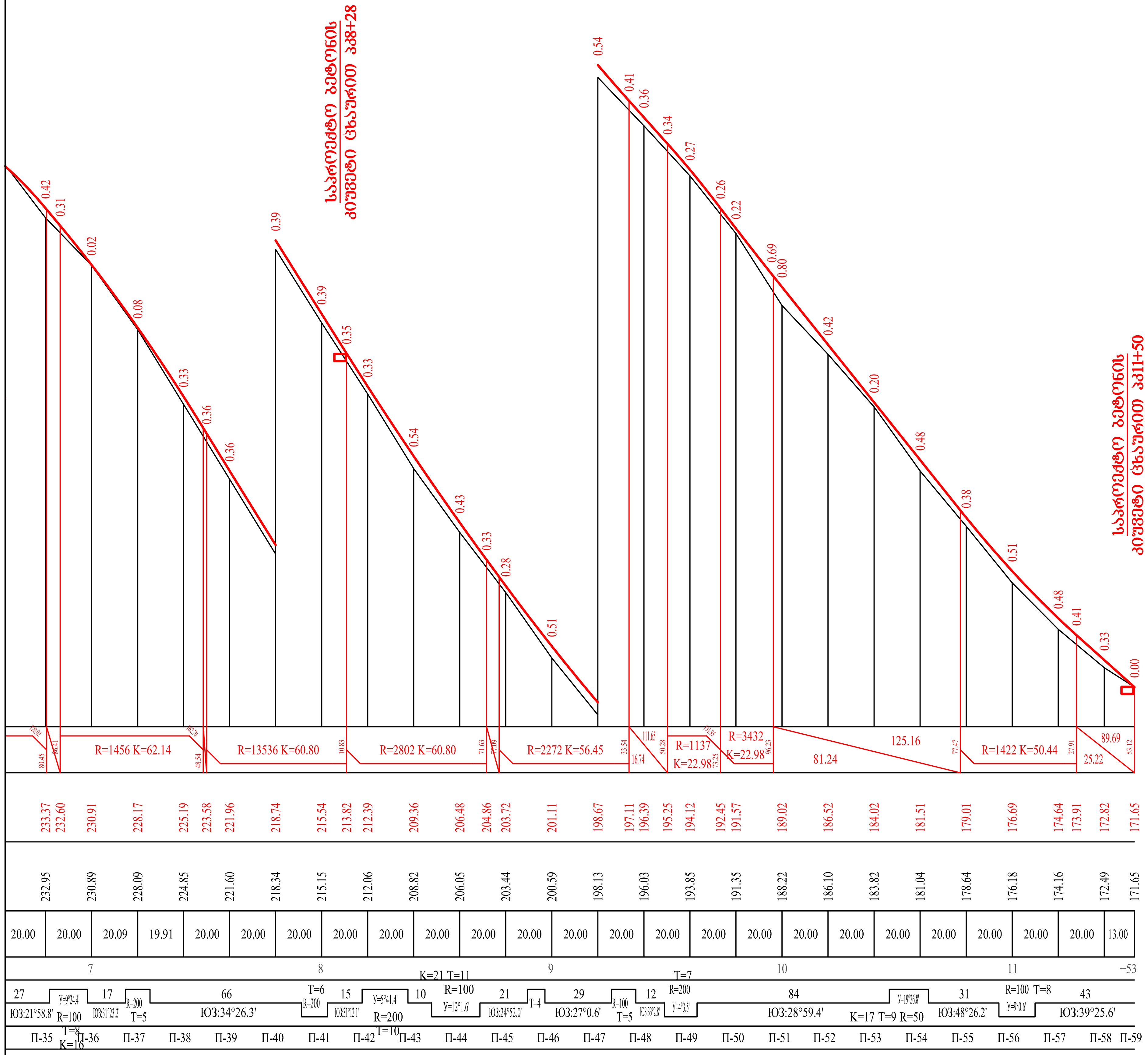

NR	ჩოხატაურის მუნიციპალიტეტში, სოფ. ზემო ფარცხმაში (მეფარიშვილების უბანი) ს/გზის რეაბილიტაცია		
გრძივი პროფილი პკ6+60 — პკ11+53	სტადია	ფურცელი	ფურცლები
	ს.დ.	9	2
	შ.პ.ს ,,ნიუ როუდ პროჯექტ,, 2021წ		

საგზაო სამოსის კონსტრუქცია

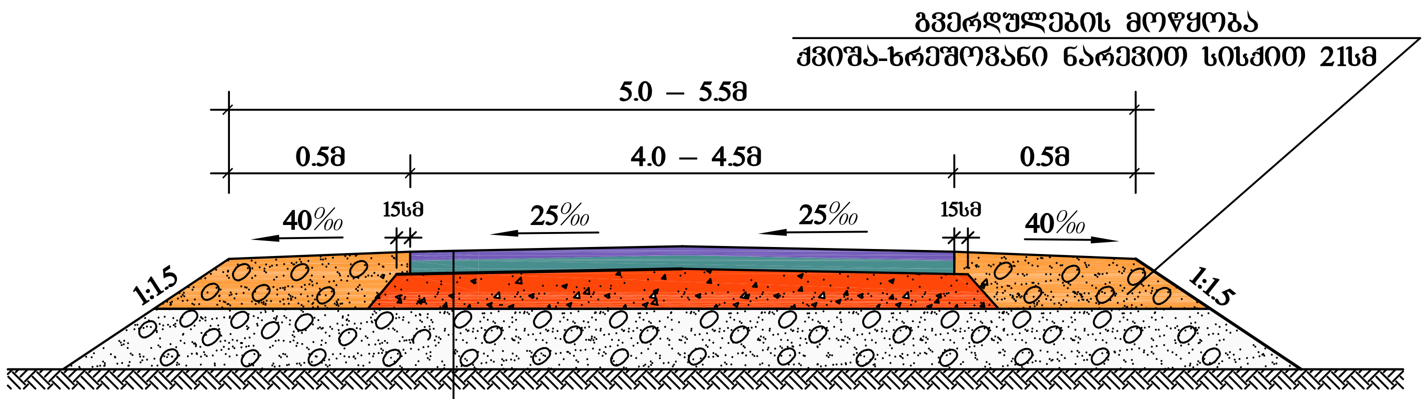

საფუძვლის ქვედა ფენა – ქვიშა-ხრეშოვანი ნარევი სისქით 15სმ

საფუძველი – ფრაქციული ღორღი სისქით 12სმ

თხევადი ბიტუმის მოსხმა

საფარის ქვედა ფენა – მსხვილმარცვლოვანი ფოროვანი ღორღოვანი
ა/ბ ცხელი ნარევი მარკა II სისქით 5სმ

თხევადი ბიტუმის მოსხმა

საფარის ზედა ფენა – წვრილმარცვლოვანი მკვრივი ღორღოვანი
ა/ბ ცხელი ნარევი ტიპი "Б" მარკა II სისქით 4სმ

NR	ჩოხატაურის მუნიციპალიტეტში, სოფ. ზემო ფარცხმაში (მეფარიშვილების უბანი) ს/გზის რეაბილიტაცია		
საგზაო სამოსის კონსტრუქცია	სტადია	ფურცელი	ფურცლები
	ს.დ.	10	1
	შ.პ.ს „ნიუ როუდ პროჯექტ“ 2021წ		

კიუვეტის ღარის განივი ჭრილი
მ 1:10

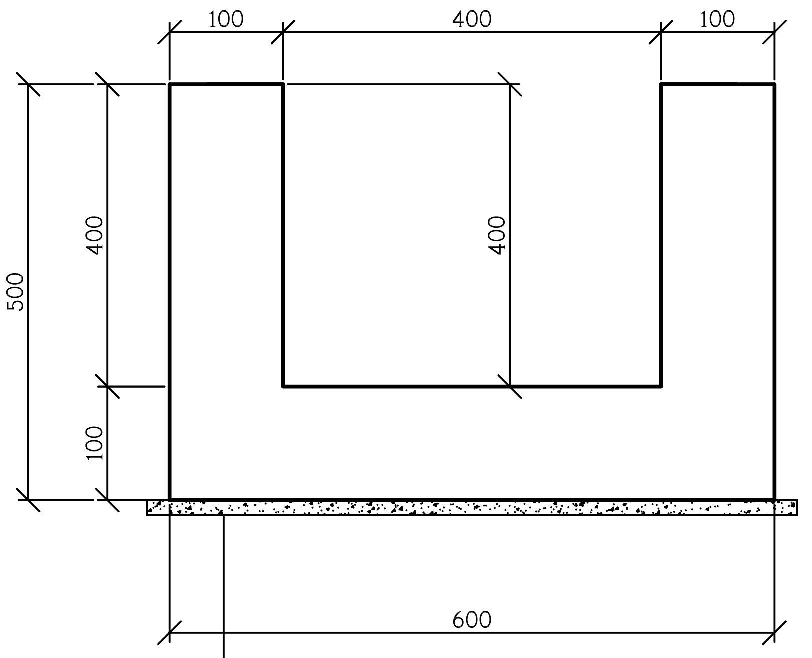

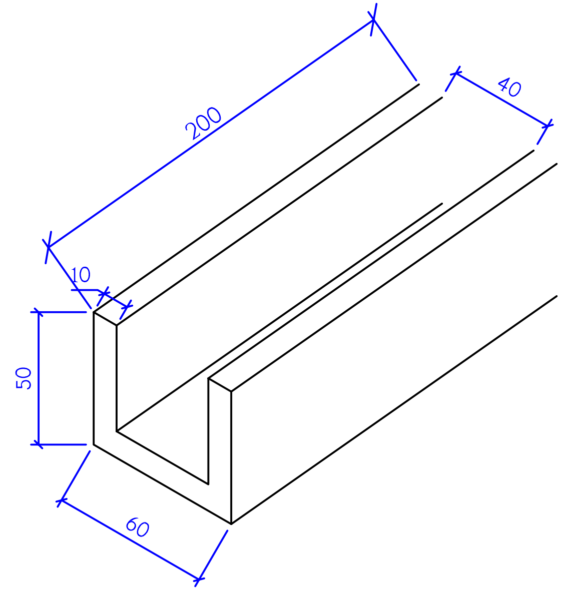

NR	ჩოხატაურის მუნიციპალიტეტში, სოფ. ზემო ფარცხმაში (მეფარიშვილების უბანი) ს/გზის რეაბილიტაცია		
ანაკრები ბეტონის კიუვეტის კონსტრუქცია კვ. 40X40სმ	სტადია	ფურცელი	ფურცლები
	ს.დ.	11	1
	შ.პ.ს ,,ნიუ როუდ პროჯექტ,, 2021წ		

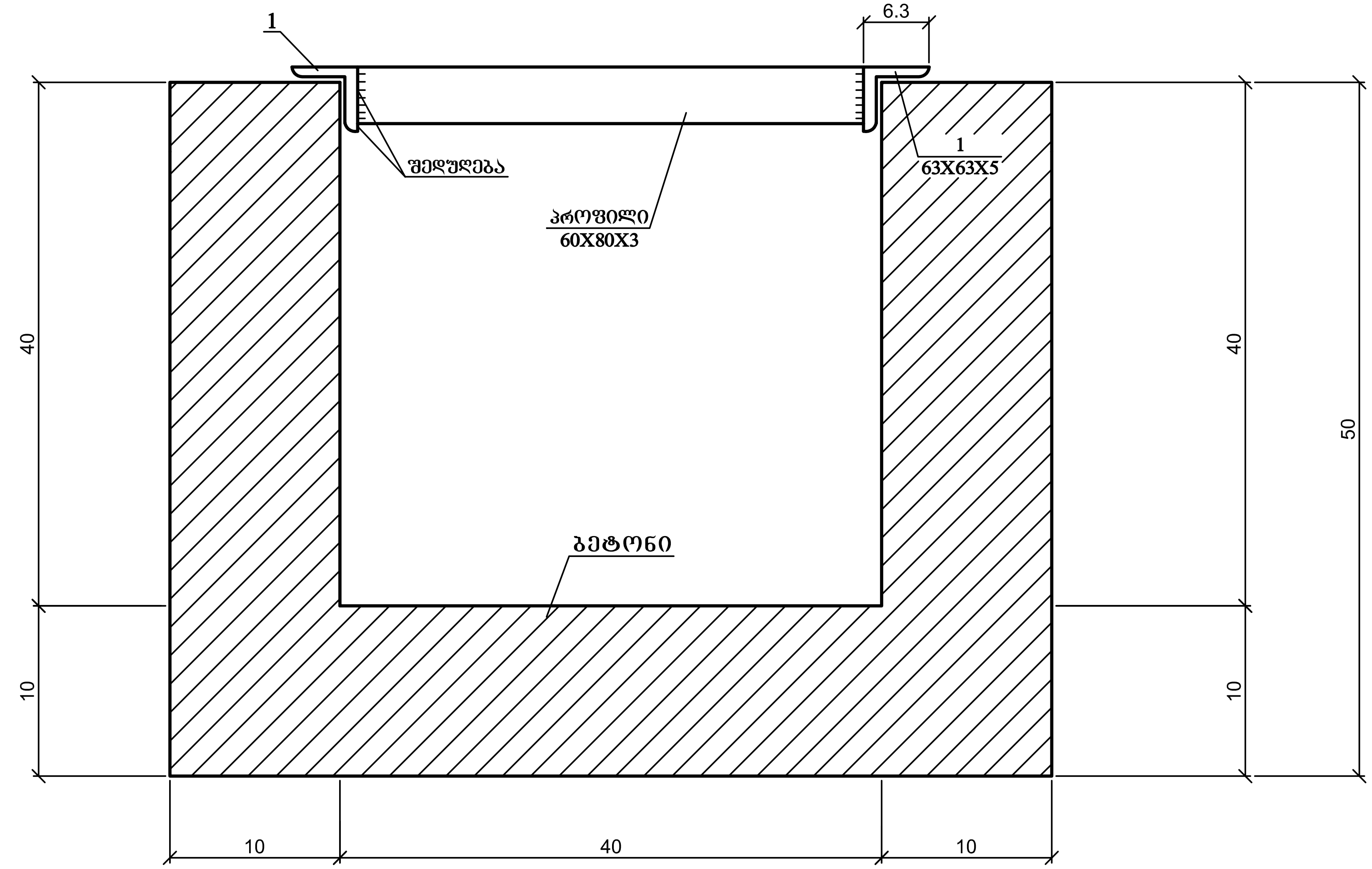

ცხაურის კონსტრუქცია

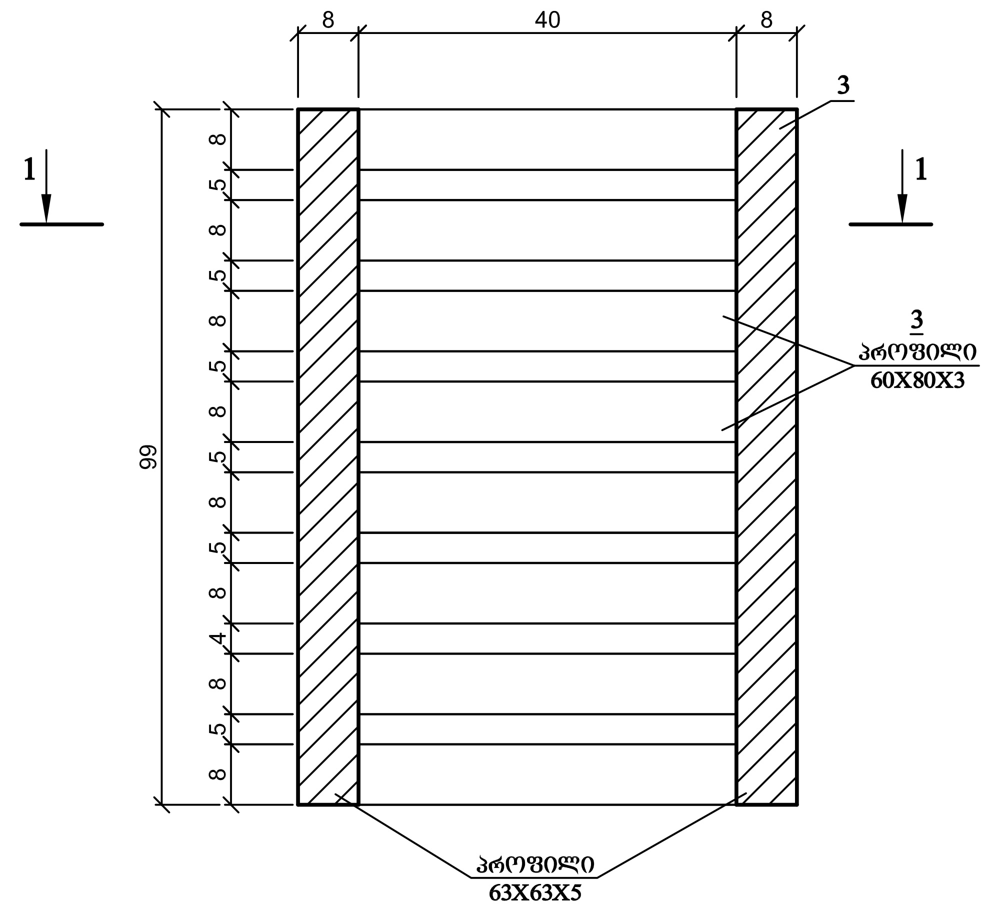

კვეთი 1 – 1

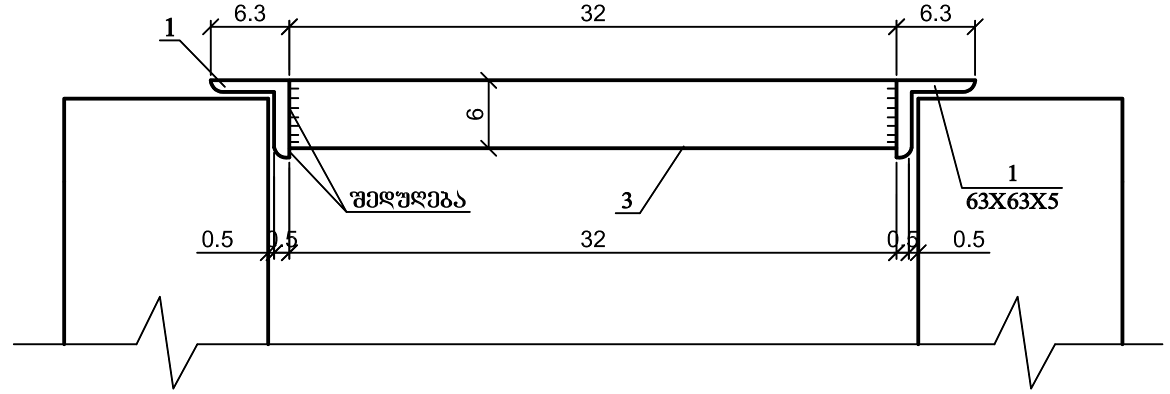

შენიშვნა: ყველა ზომა მოცემულია სანტიმეტრებში

NR	ჩოხატაურის მუნიციპალიტეტში, სოფ. ზემო ფარცხმაში (მეფარიშვილების უბანი) ს/გზის რეაბილიტაცია			
		სტადია	ფურცელი	ფურცლები
	ცხაურის კონსტრუქცია	ს.დ.	12	1
		შ.პ.ს ,,ნიუ როუდ პროჯექტ,, 2021წ		

ბეგმა

ტიპი I

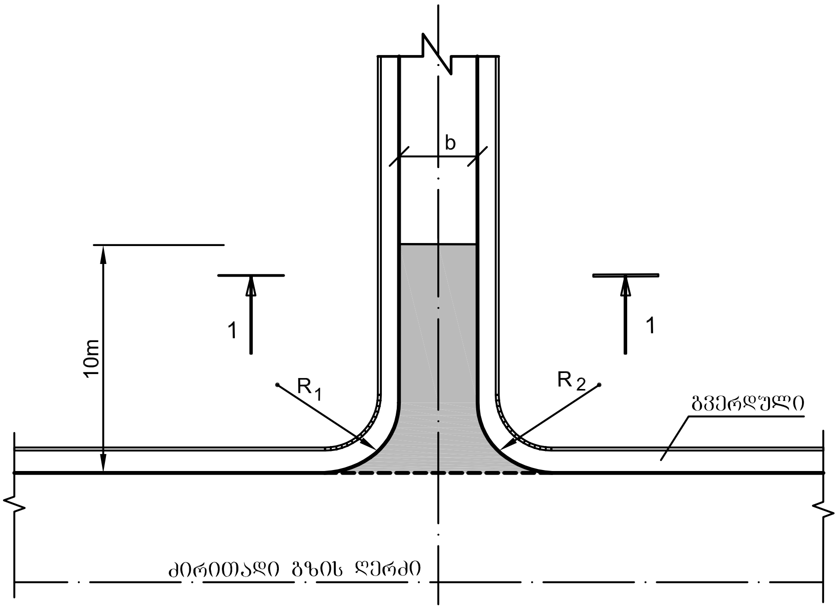

ჭრილი 1 – 1

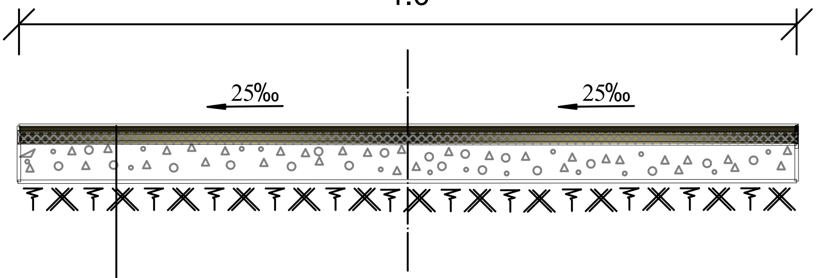

საფუძვლის ქვედა ფენა – ქვიშა-ხრეშოვანი ნარევი სისქით 15სმ

საფუძველი – ფრაქციული ღორღი (0-40)მმ სისქით 12სმ

თხევადი ბიტუმის მოსხმა

საფარის ქვედა ფენა – მსხვილმარცვლოვანი ფოროვანი ღორღოვანი ა/ბ ცხელი ნარევი მარკა II სისქით 5სმ

თხევადი ბიტუმის მოსხმა

საფარის ზედა ფენა – წვრილმარცვლოვანი მკვრივი ღორღოვანი ა/ბ ცხელი ნარევი ტიპი "Б" მარკა II სისქით 4სმ

NR	ჩოხატაურის მუნიციპალიტეტში, სოფ. ზემო ფარცხმაში (მეფარიშვილების უბანი) ს/გზის რეაბილიტაცია		
მიერთებები, ბეგმა, საგზაო სამოსი	სტადია	ფურცელი	ფურცლები
	ს.დ.	13	1
	შ.პ.ს „ნიუ როუდ პროჯექტ" 2021წ		

ეზოში შესასლელების მოწყობა

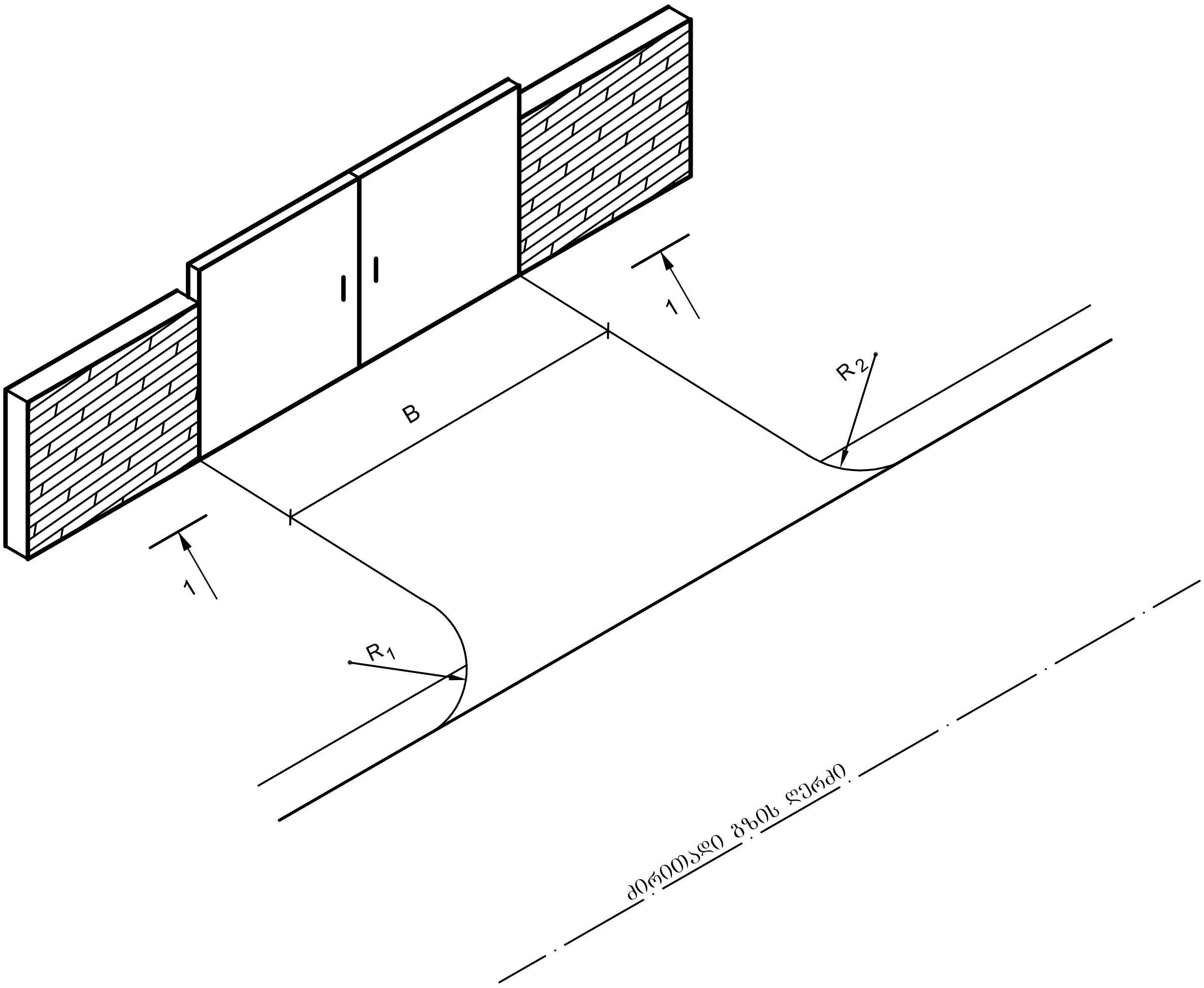

ჭრილი 1 – 1

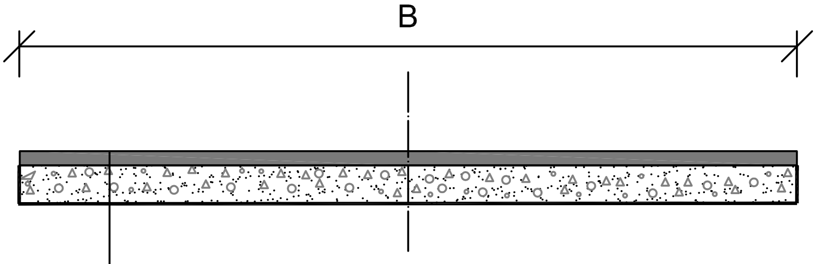

საფუძველი – ფრაქციული ღორღით (0-40)მმ h=10სმ

საფარის ფენა – წვრილმარცვლოვანი მკვრივი ღორღოვანი
ა/ბ ცხელი ნარევი ტიპი "Б" მარკა II სისქით 4სმ

NR ჩოხატაურის მუნიციპალიტეტში, სოფ. ზემო ფარცხმაში (მეფარიშვილების უბანი) ს/გზის რეაბილიტაცია

	სტადია	ფურცელი	ფურცლები
ეზოებში შესასვლელები (გეგმა, საგზაო სამოსი)	ს.დ.	14	1
	შ.პ.ს ,,ნიუ როუდ პროჯექტ,, 2021წ		

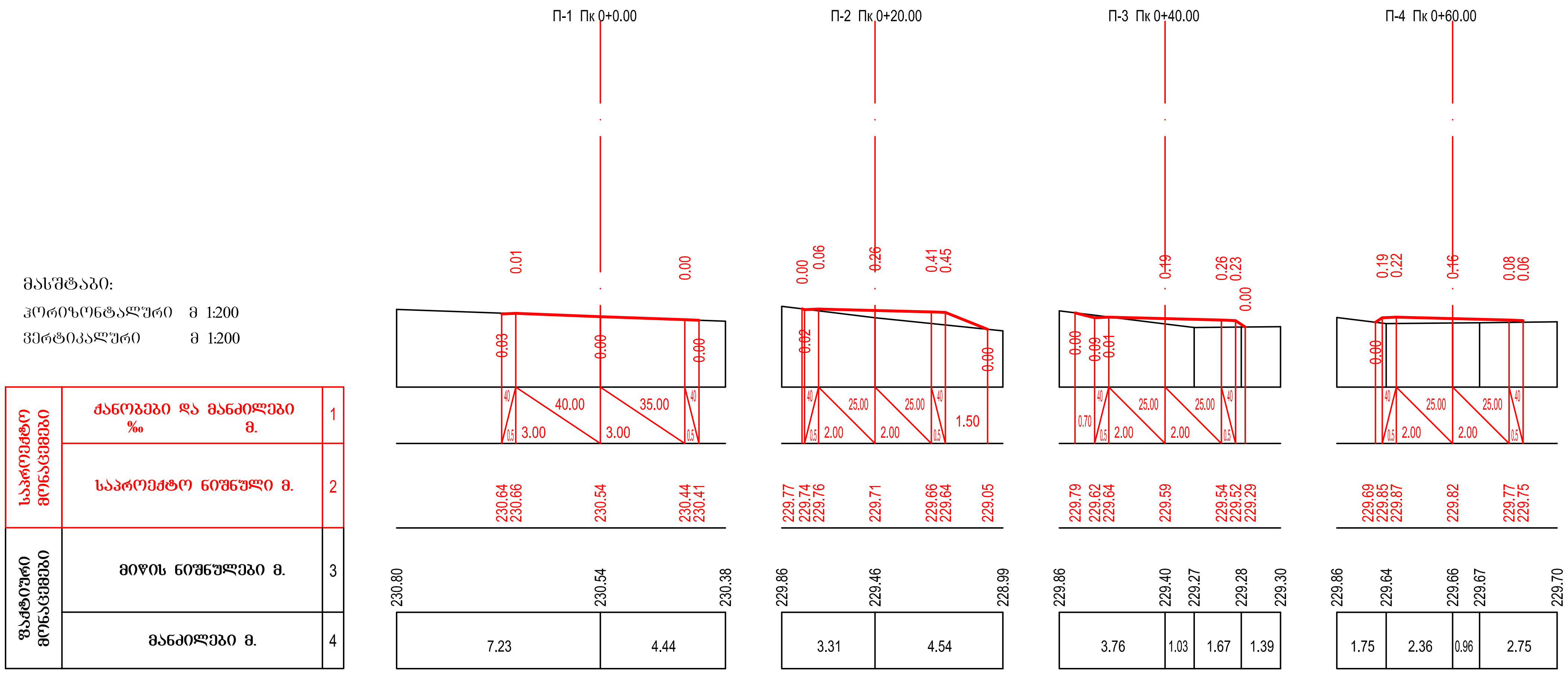

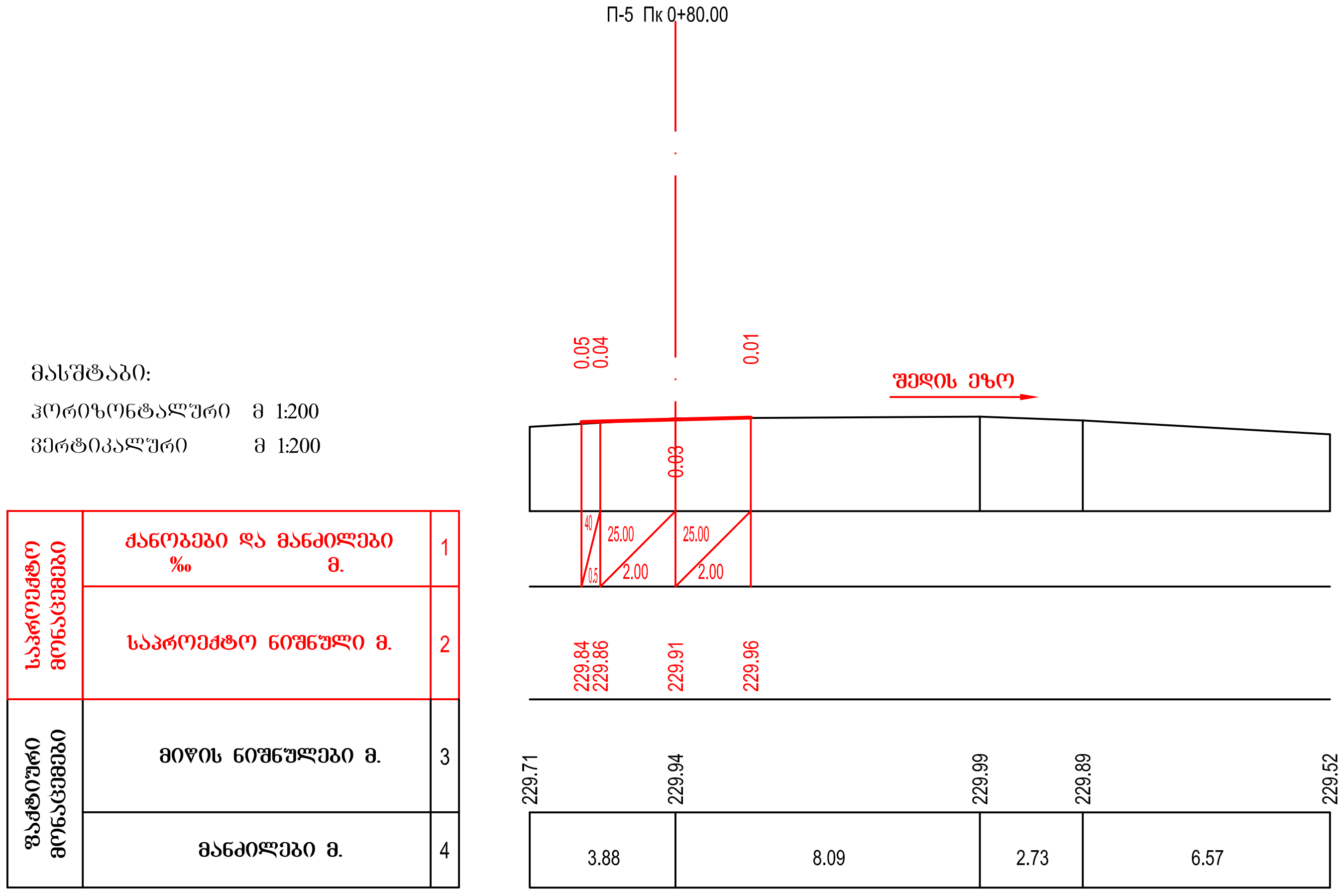

NR

ჩოხატაურის მუნიციპალიტეტში, სოფ. ზემო ფარცხმაში (მეფარიშვილების უბანი) ს/გზის რეაბილიტაცია

განივი პროფილები
პკ0+00 — პკ11+53
მ 1:200

სტადია	ფურცელი	ფურცლები
ს.დ.	15	7

შ.პ.ს „ნიუ როუდ პროჯექტ."
2021წ

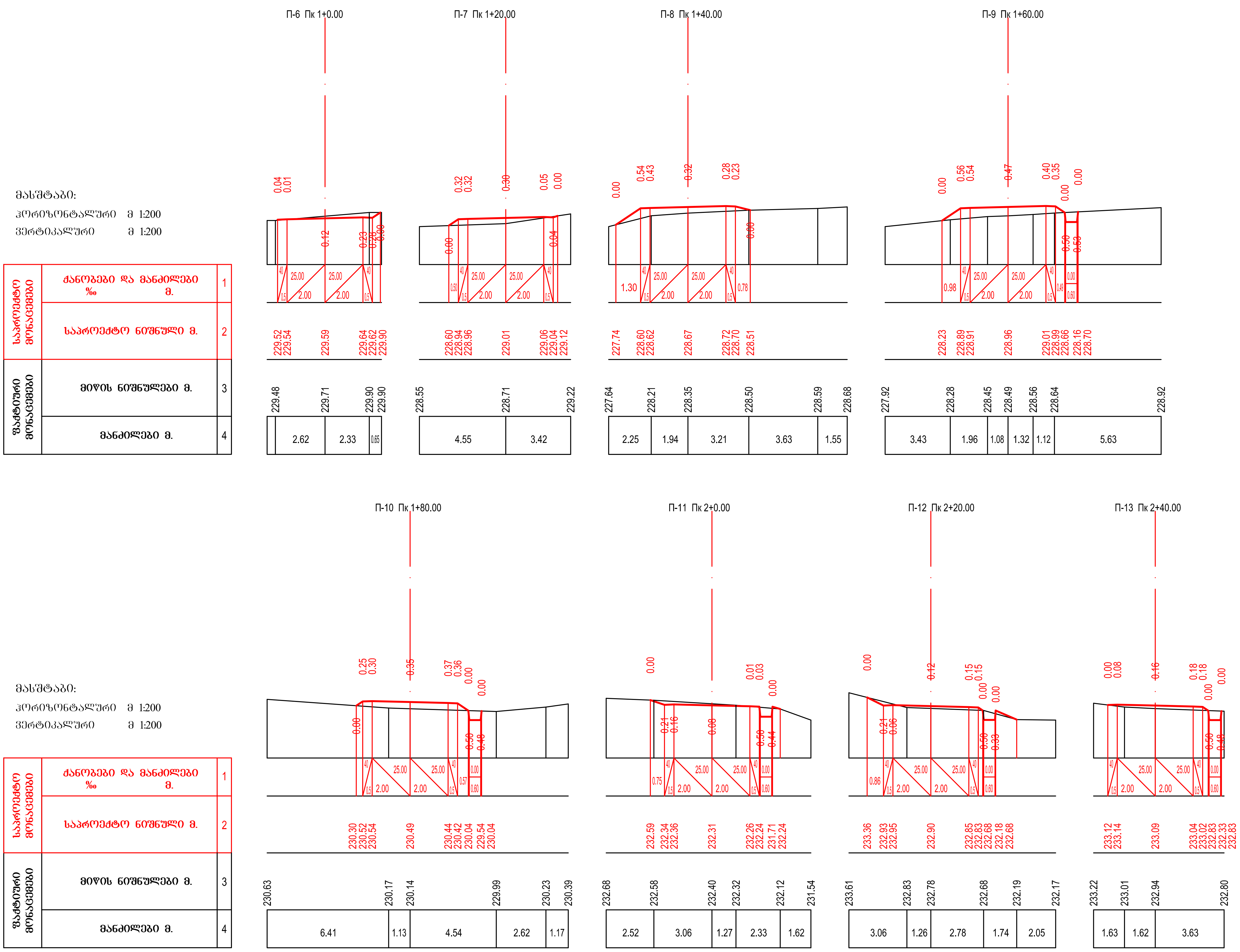
მასშტაბი:
ჰორიზონტალური მ 1:200
ვერტიკალური მ 1:200
საპროექტო მონაცემები
ქანობები და მანძილები ‰ მ.
საპროექტო ნიშნული მ.
ფაქტიური მონაცემები
მიწის ნიშნულები მ.
მანძილები მ.
П-6 Пк 1+0.00
П-7 Пк 1+20.00
П-8 Пк 1+40.00
П-9 Пк 1+60.00
П-10 Пк 1+80.00
П-11 Пк 2+0.00
П-12 Пк 2+20.00
П-13 Пк 2+40.00

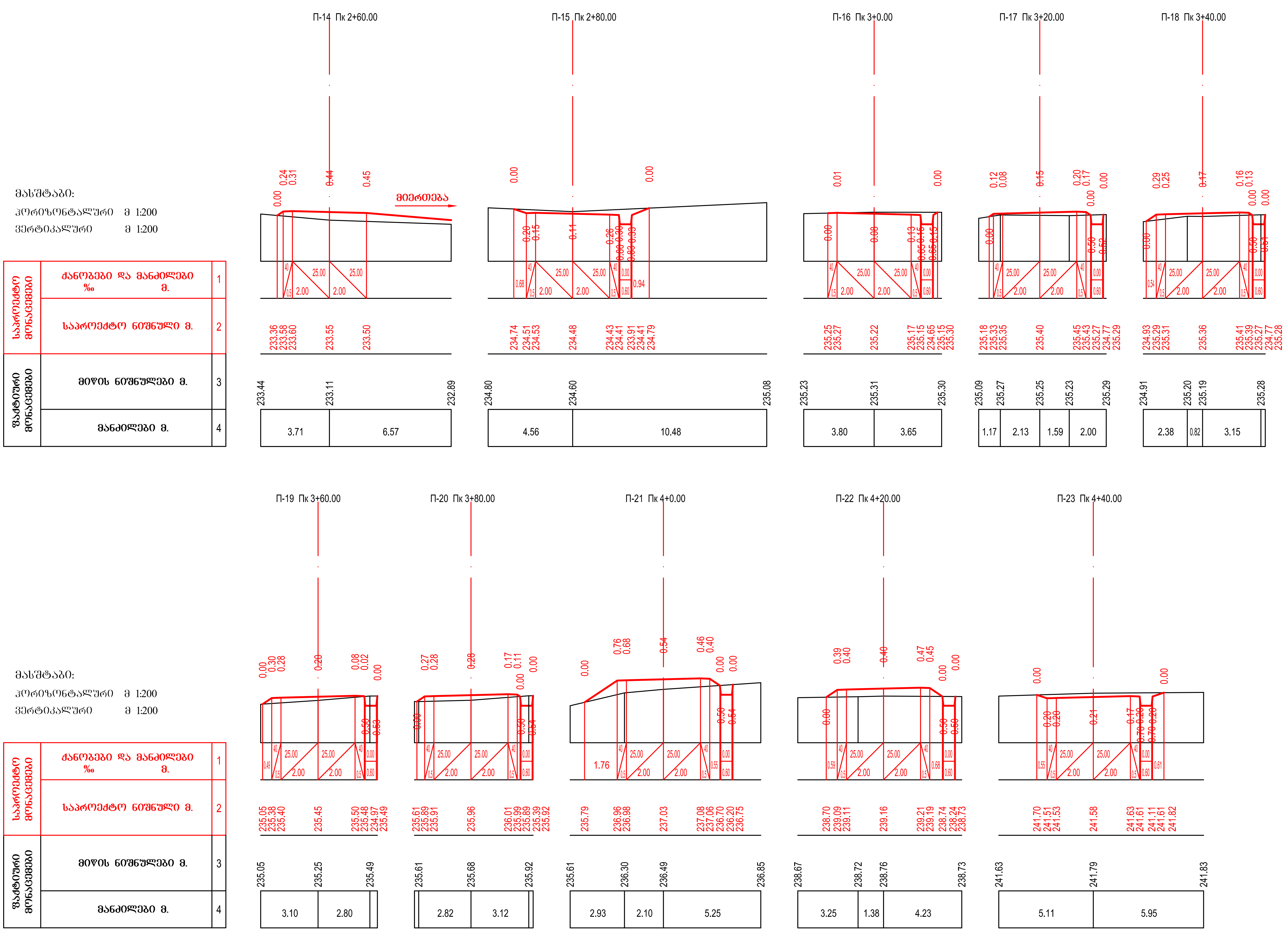
მასშტაბი:
ჰორიზონტალური მ 1:200
ვერტიკალური მ 1:200
საპროექტო მონაცემები
ქანობები და მანძილები ‰ მ.
საპროექტო ნიშნული მ.
ფაქტიური მონაცემები
მიწის ნიშნულები მ.
მანძილები მ.
П-14 Пк 2+60.00
მიმართება
П-15 Пк 2+80.00
П-16 Пк 3+0.00
П-17 Пк 3+20.00
П-18 Пк 3+40.00
П-19 Пк 3+60.00
П-20 Пк 3+80.00
П-21 Пк 4+0.00
П-22 Пк 4+20.00
П-23 Пк 4+40.00

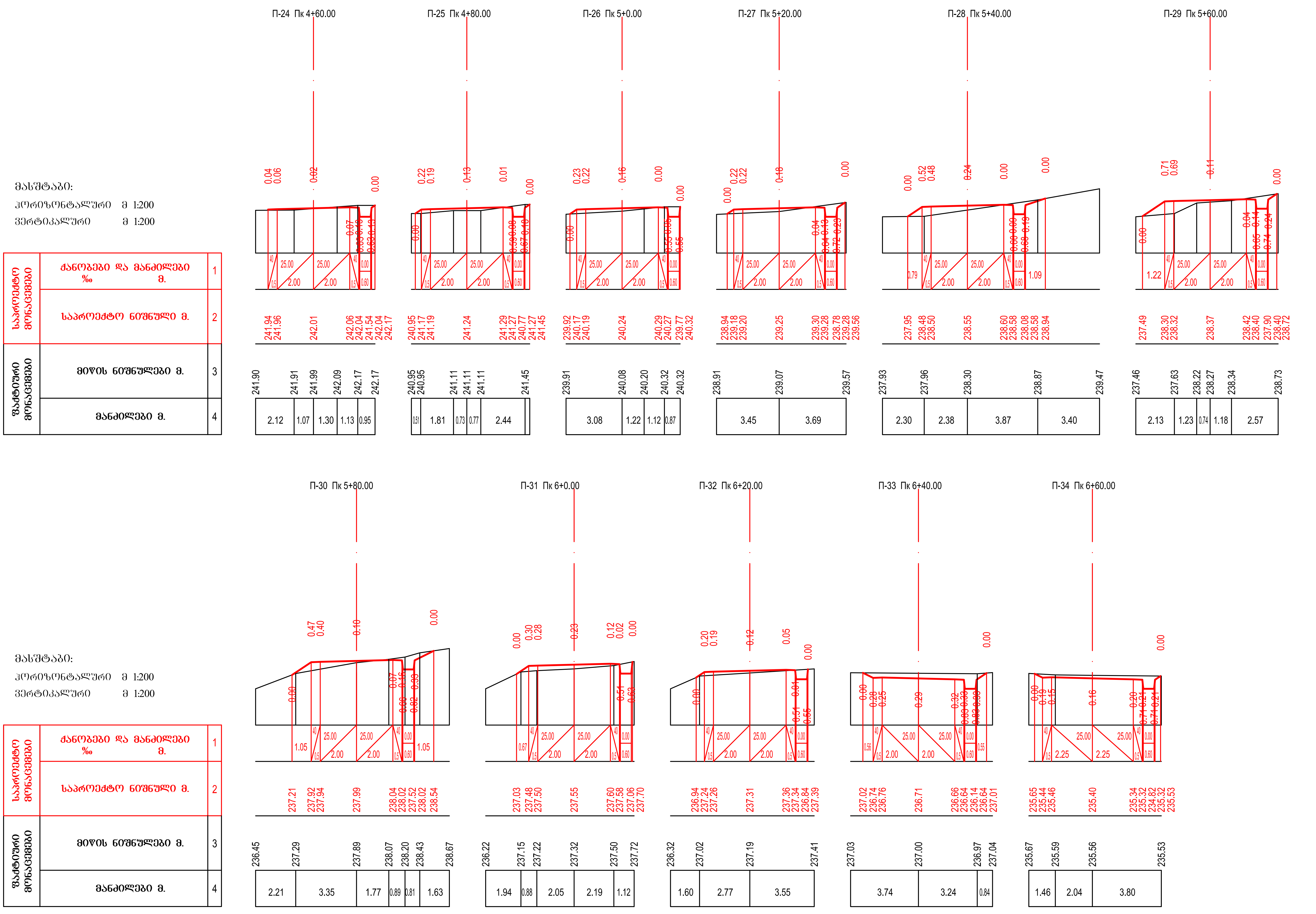
მასშტაბი:
ჰორიზონტალური მ 1:200
ვერტიკალური მ 1:200
საპროექტო მონაცემები
ქანობები და მანძილები ‰ მ.
საპროექტო ნიშნული მ.
ფაქტიური მონაცემები
მიწის ნიშნულები მ.
მანძილები მ.
П-24 Пк 4+60.00
П-25 Пк 4+80.00
П-26 Пк 5+0.00
П-27 Пк 5+20.00
П-28 Пк 5+40.00
П-29 Пк 5+60.00
П-30 Пк 5+80.00
П-31 Пк 6+0.00
П-32 Пк 6+20.00
П-33 Пк 6+40.00
П-34 Пк 6+60.00