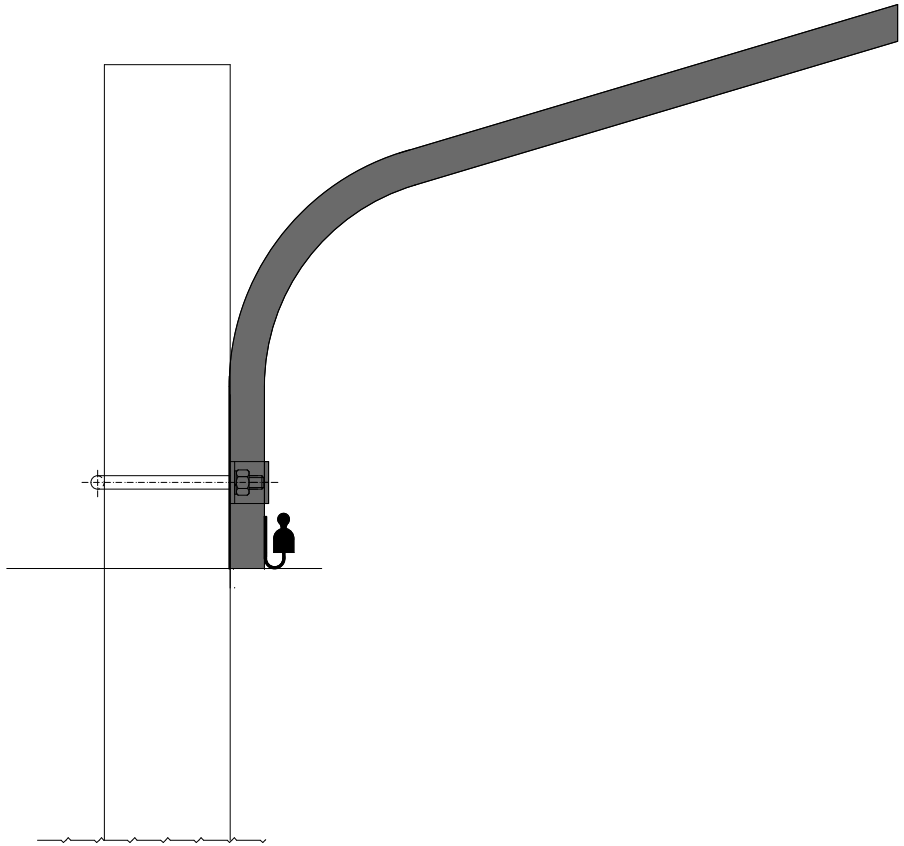

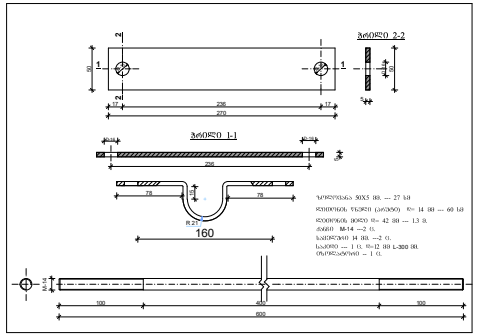
Зб0820 2-2
Зб0820 1-1
160
R 27
78
78
236
270
17
17
100
400
100
800

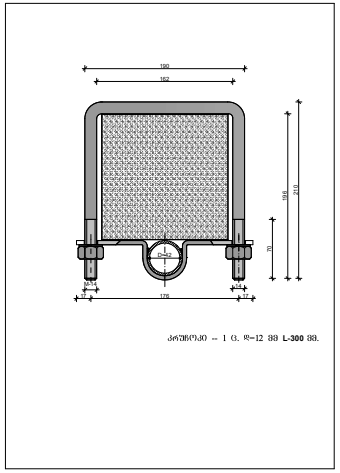
190
162
176
17
17
14,5
14,5
70
198
212

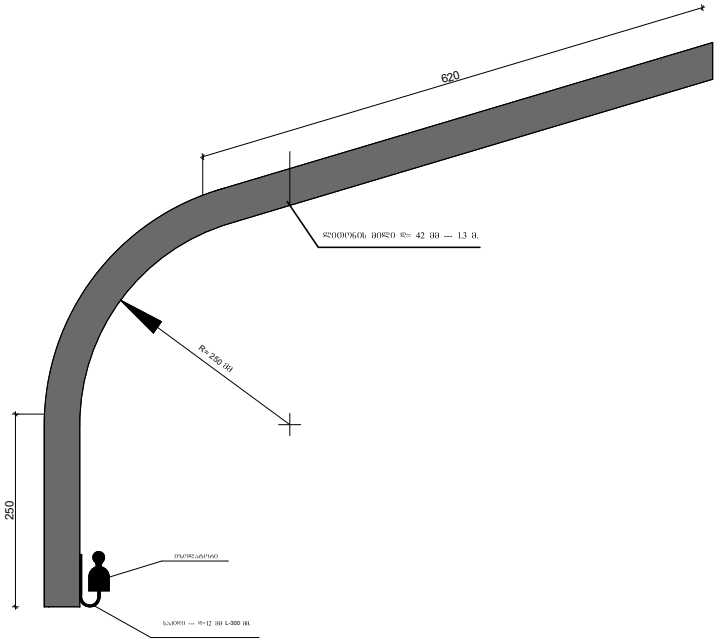
620
R= 250 (0)
250