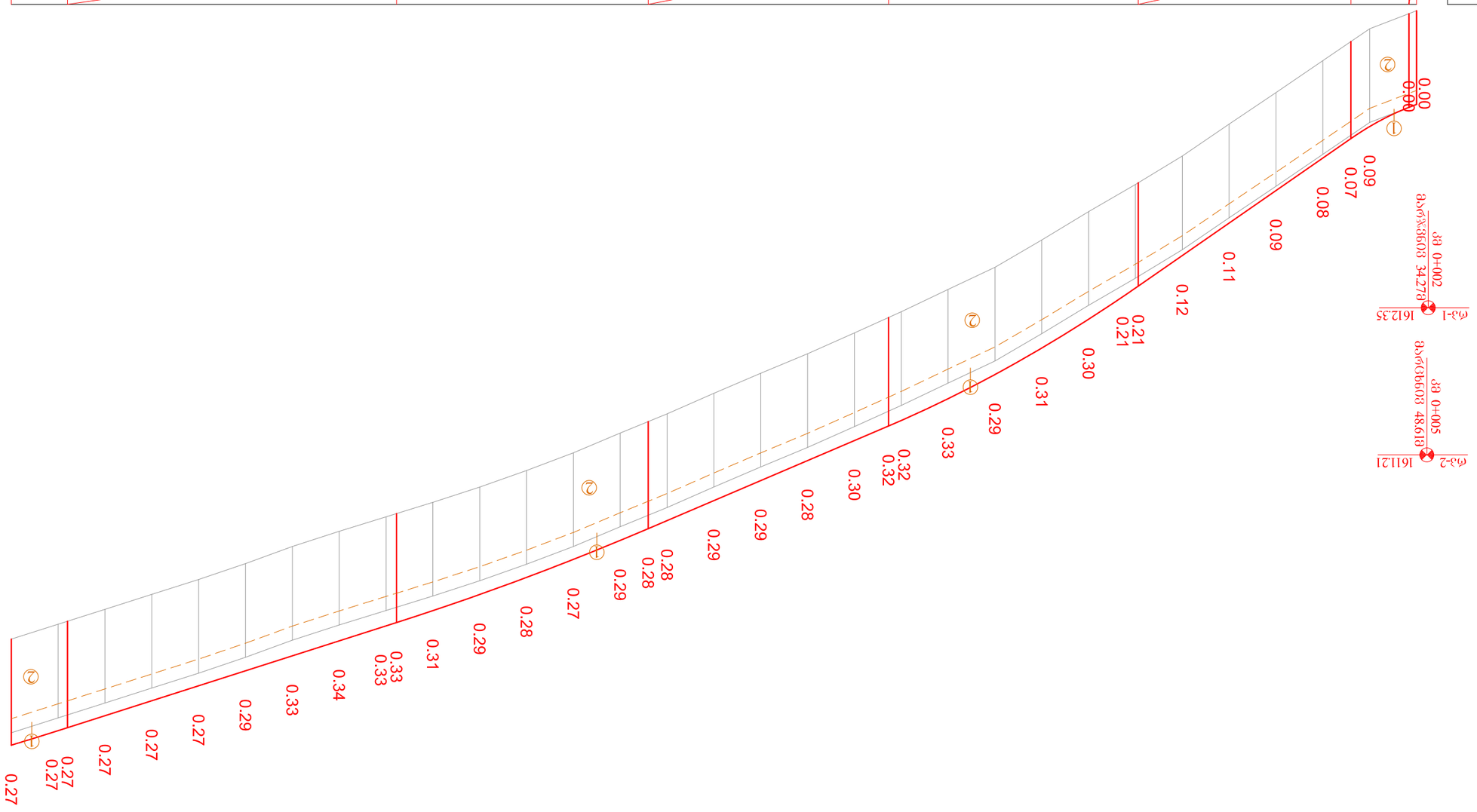
0.00
0.00
0.00
0.09
0.07
0.08
0.09
0.11
0.12
0.21
0.21
0.30
0.31
0.29
0.33
0.32
0.32
0.30
0.28
0.29
0.29
0.28
0.28
0.29
0.27
0.28
0.29
0.31
0.33
0.33
0.34
0.33
0.29
0.27
0.27
0.27

გაჩენილია:

ვertიკალური მასშტაბი: 1 : 1000
ჰორიზონტალური მასშტაბი: 1 : 100

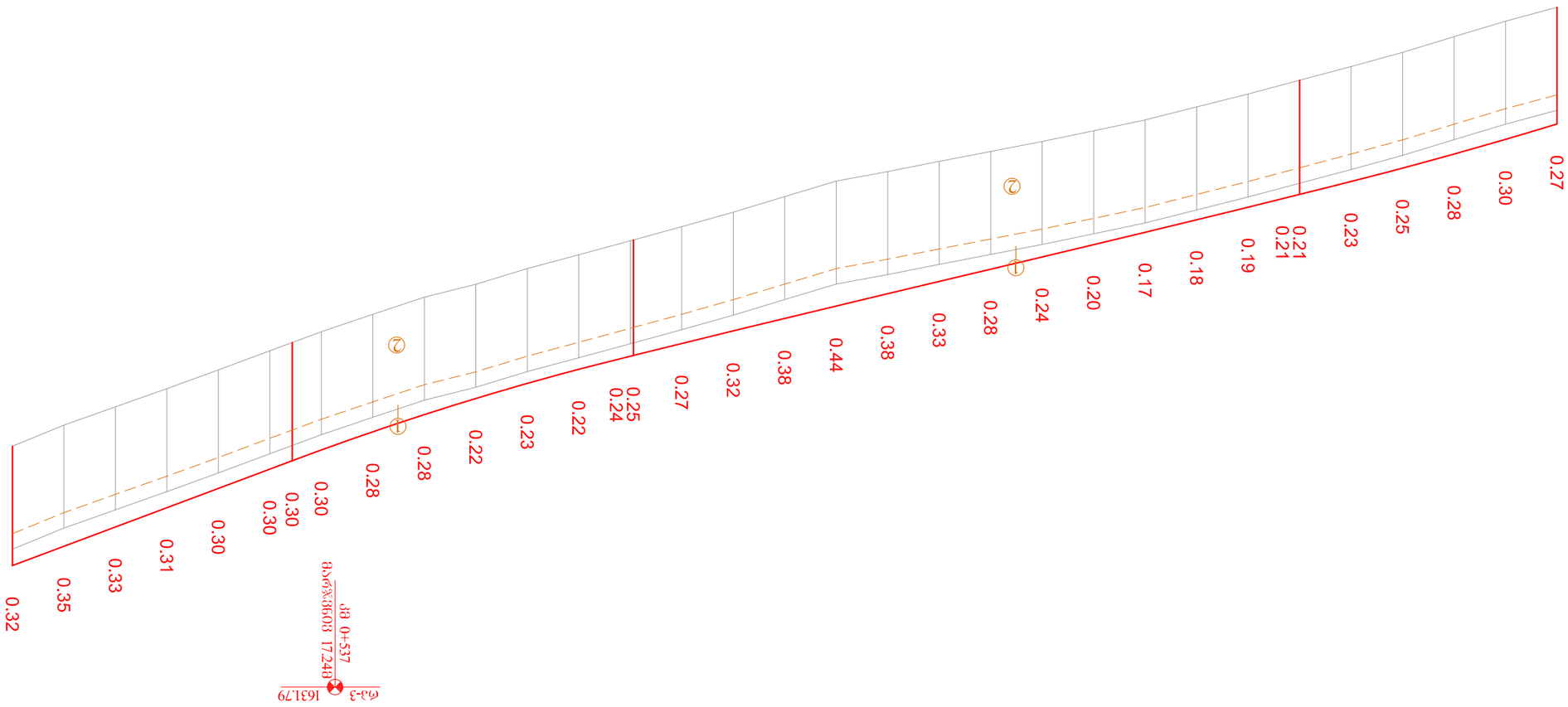

| | | |

ᲒᲐᲜᲐᲗᲚᲔᲑᲐ:

ᲯᲔᲠᲘᲜᲘᲡ ᲛᲐᲡᲨᲢᲐᲑᲘ: 1 : 1000
ᲒᲠᲐᲤᲘᲙᲣᲚᲘ ᲛᲐᲡᲨᲢᲐᲑᲘ: 1 : 100

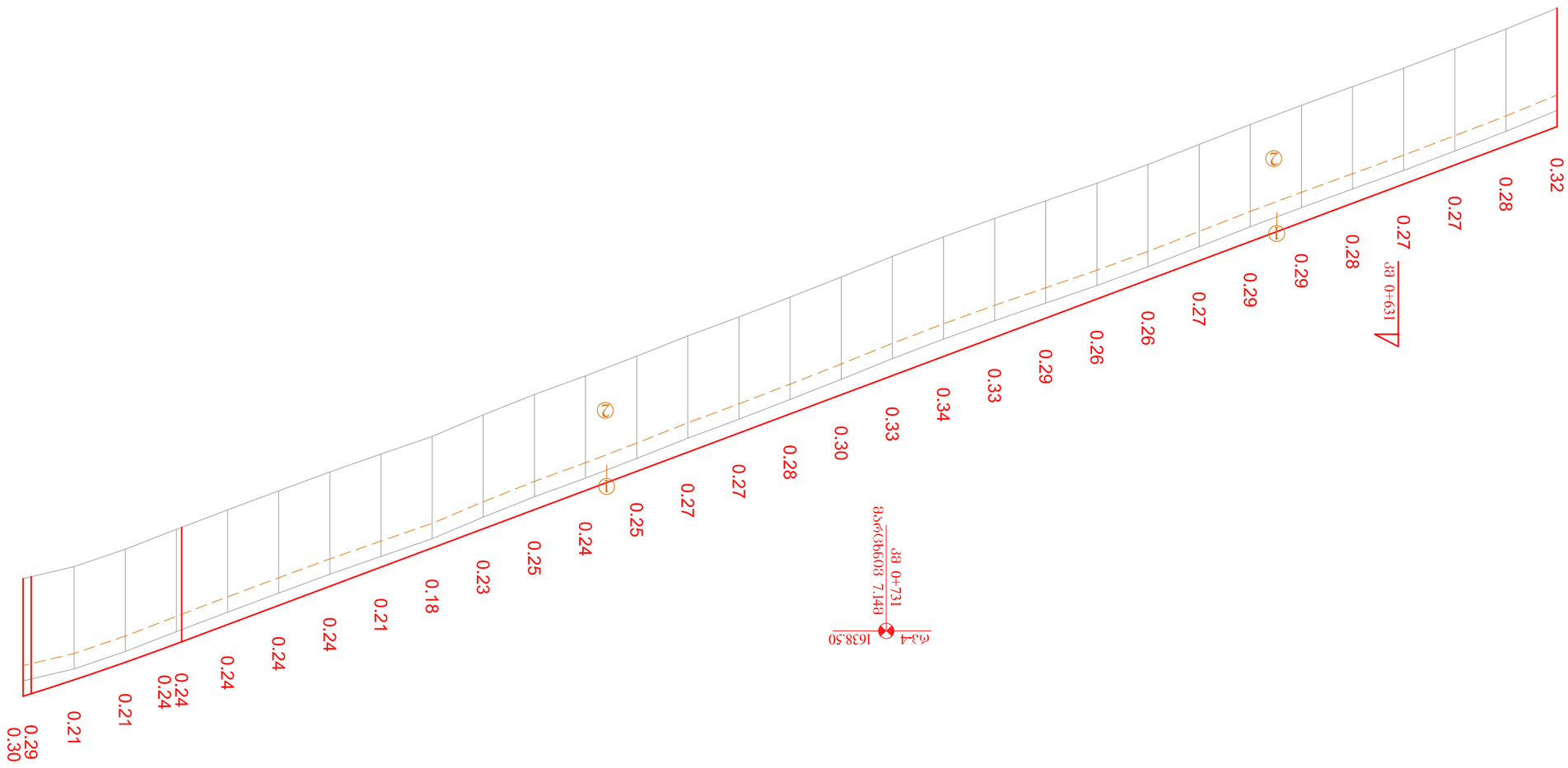

ᲙᲝᲠᲓᲘᲜᲐᲢᲘᲡ ᲡᲘᲡᲢᲔᲛᲐ (UTM-WGS84)	ᲐᲛᲐᲦᲚᲝᲑᲘᲡ ᲙᲣᲗᲮᲔ ‰ / ᲒᲠᲐᲓᲘᲔᲜᲢᲘᲡ ᲒᲠᲫᲔᲚᲘ	ᲙᲝᲠᲓᲘᲜᲐᲢᲘᲡ ᲡᲘᲡᲢᲔᲛᲐ (UTM-WGS84)	ᲛᲐᲦᲐᲚᲘᲡ ᲜᲘᲨᲜᲘᲜᲘᲨᲜᲣᲚᲘ
0+600	37.45	1634.15	
0+610		1634.53	1645.24
0+620		1634.90	1644.97
0+630		1635.28	1644.63
0+640		1635.65	1644.27
0+650		1636.03	1643.89
0+660		1636.40	1643.52
0+670		1636.77	1643.14
0+680		1637.15	1642.77
0+690		1637.52	1642.39
0+700		1637.90	1642.02
0+710		1638.27	1641.64
0+720		1638.65	1641.27
0+730		1639.02	1641.03
0+740		1639.40	1640.89
0+750		1639.77	1640.52
0+760		1640.15	1640.25
0+770		1640.52	1639.87
0+780		1640.89	1639.49
0+790		1641.27	1639.09
0+800		1641.64	1638.69
0+810		1642.02	1638.31
0+820		1642.39	1637.95
0+830		1642.77	1637.60
0+840		1643.14	1637.26
0+850		1643.52	1636.89
0+860		1643.89	1636.50
0+870		1644.23	1636.11
0+880		1644.63	1635.74
0+890		1644.97	1635.37
0+900		1645.29	1635.01
	323.31		1634.63
	R=5000.00 K=29.43		1634.24
			1633.84

ᲞᲠᲝᲤᲘᲚᲘᲡ ᲜᲘᲨᲜᲘᲜᲘᲨᲜᲣᲚᲘ	ᲛᲐᲦᲐᲚᲘᲡ ᲜᲘᲨᲜᲘᲜᲘᲨᲜᲣᲚᲘ
10.00	1634.24
10.00	1634.63
10.00	1635.01
10.00	1635.37
10.00	1635.74
10.00	1636.11
10.00	1636.50
10.00	1636.89
10.00	1637.26
10.00	1637.60
10.00	1637.95
10.00	1638.31
10.00	1638.69
10.00	1639.09
10.00	1639.49
10.00	1639.87
10.00	1640.25
10.00	1640.64
10.00	1641.03
10.00	1641.39
10.00	1641.79
10.00	1642.21
10.00	1642.56
10.00	1642.90
10.00	1643.28
10.00	1643.65
10.00	1643.99 (1644.03)
10.00	1644.42
10.00	1644.76
10.00	1644.99 (1644.95)

ᲐᲮᲐᲚᲘ ᲛᲝᲠᲒᲘᲡ ᲞᲐᲠᲐᲛᲔᲢᲠᲔᲑᲘ
ᲐᲮᲐᲚᲘ ᲛᲝᲠᲒᲘᲡ ᲞᲐᲠᲐᲛᲔᲢᲠᲔᲑᲘ

416	C3:64°47'2"
y=15°9'56" R=300 L=60 T=69.99 K=139.41	
187	C3:49°37'6"

0+600 0+700 0+800 0+900

ᲗᲑᲘᲚᲘᲡᲘ ᲛᲔᲠᲘᲜᲘᲡ ᲓᲐᲠᲒᲘ (ᲗᲑ-169) ᲗᲑᲘᲚᲘᲡᲘ-ᲓᲘᲖᲘᲡᲘ-ᲛᲔᲠᲘᲜᲘᲡ-ᲑᲐᲠᲐᲗᲘᲡ-ᲨᲠᲘᲛᲞᲘᲡ ᲒᲖᲘᲡ ᲙᲐᲨᲘ ᲯᲒ 1 - ᲯᲒ 7.3 ᲒᲠᲐᲜᲘᲢᲘᲡ ᲑᲠᲔᲜᲓᲘᲡ ᲛᲔᲠᲘᲜᲘᲡ ᲓᲐᲠᲒᲘᲡ ᲞᲠᲝᲤᲘᲚᲘ	ᲛᲐᲡᲨᲢᲐᲑᲘ: 2021.
ᲒᲠᲐᲤᲘᲙᲣᲚᲘ ᲛᲐᲡᲐᲚᲘ: ᲒᲠᲐᲤᲘᲙᲣᲚᲘ ᲛᲐᲡᲐᲚᲘᲡ ᲛᲝᲜᲐᲪᲔᲛᲘ ᲯᲒ 0+600 - ᲯᲒ 0+900	№2 - 03

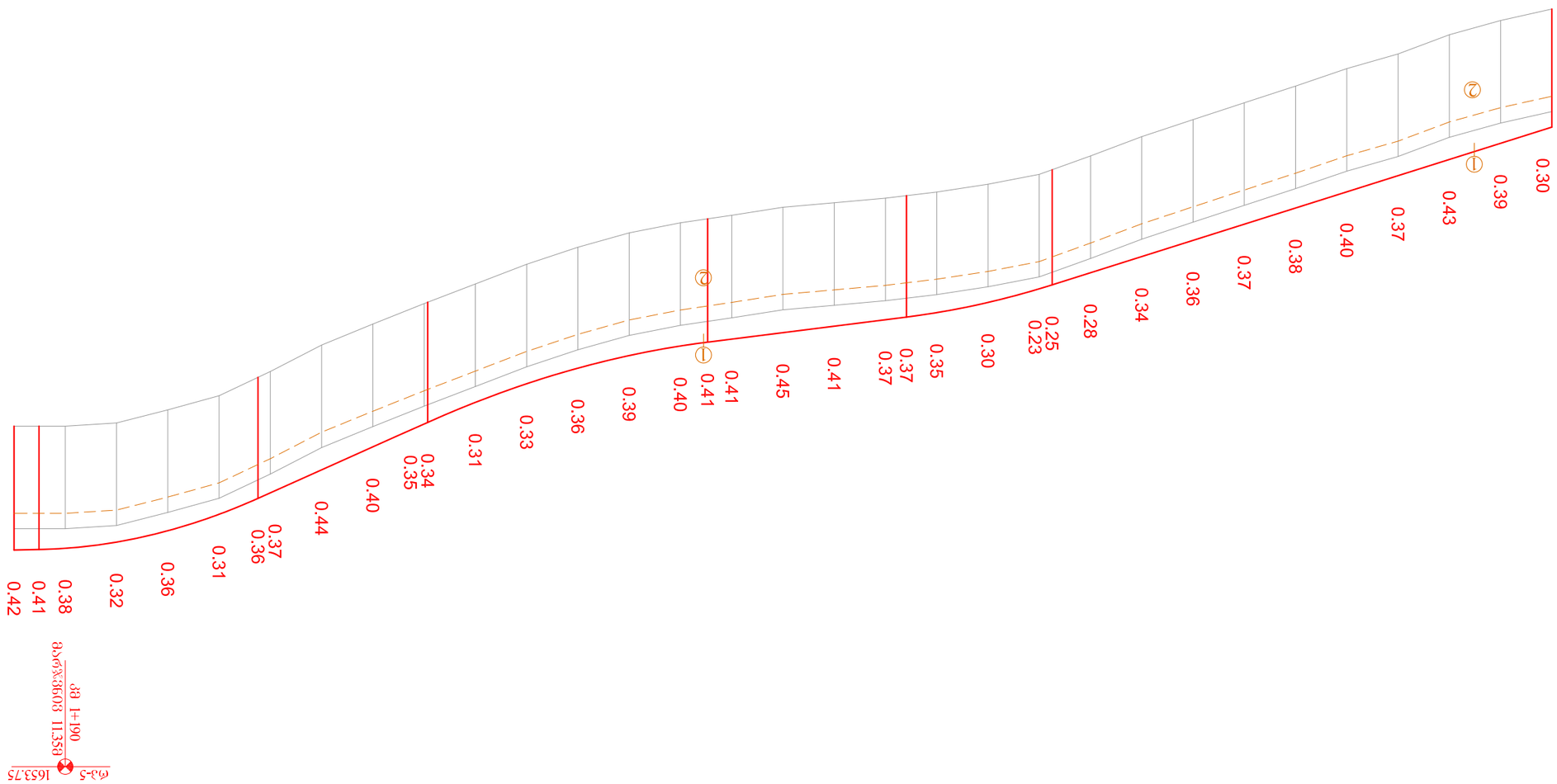

ᲞᲝᲡᲘᲢᲘᲣᲚᲘ ᲛᲐᲜᲫᲘᲡ ᲜᲘᲨᲜᲘᲡᲗᲕᲘᲡ	ᲐᲛᲐᲦᲚᲝᲑᲘᲡ ᲞᲠᲝᲤᲘᲚᲘ	ᲛᲐᲦᲚᲝᲑᲘᲡ ᲞᲠᲝᲤᲘᲚᲘᲡ ᲜᲘᲨᲜᲘᲡᲗᲕᲘᲡ
ᲛᲐᲦᲚᲝᲑᲘᲡ ᲞᲠᲝᲤᲘᲚᲘᲡ ᲜᲘᲨᲜᲘᲡᲗᲕᲘᲡ ᲒᲠᲐᲤᲘᲚᲘ	ᲐᲛᲐᲦᲚᲝᲑᲘᲡ ᲞᲠᲝᲤᲘᲚᲘᲡ ᲜᲘᲨᲜᲘᲡᲗᲕᲘᲡ ᲒᲠᲐᲤᲘᲚᲘ	ᲐᲛᲐᲦᲚᲝᲑᲘᲡ ᲞᲠᲝᲤᲘᲚᲘᲡ ᲜᲘᲨᲜᲘᲡᲗᲕᲘᲡ ᲒᲠᲐᲤᲘᲚᲘ
1645.29 1645.61 1646.56 1646.24 1645.92 1646.87 1647.19 1647.50 1647.82 1648.13 1648.37 (1648.12) 1648.45 1648.71 1648.91 1649.00 (1648.63) 1649.05 1649.18 1649.30 1649.43 (1649.08) 1649.49 1649.56 1649.75 1649.64 1650.00 1649.97 1650.30 1650.35 1650.66 1651.05 (1650.71) 1650.74 1651.08 1651.53 1651.14 1651.98 1651.54 1652.43 (1652.06) 1652.17 1652.53 1652.85 1653.17 1652.81 1653.39 1653.06 1653.51 (1653.13) 1653.13 1653.53 1653.54	31.57 99.06 R=1500.00 K=28.43 12.61 38.78 R=1700.00 K=54.61 44.73 33.10 R=1000.00 K=42.73 200	1644.99 1645.21 1645.49 1645.87 1646.15 1646.49 1646.82 1647.15 1647.50 1647.86 1647.48 1648.22 (1648.41 1648.56 1648.68 (1648.77 1648.86 1649.01 (1649.16 1649.36 1649.64 1649.97 1650.35 1650.74 (1651.14 1651.54 1651.98 1652.06 (1652.53 1652.81 1653.06 1653.13 (1653.39 1653.51 1653.53 1653.54
		10.00 10.00 10.00

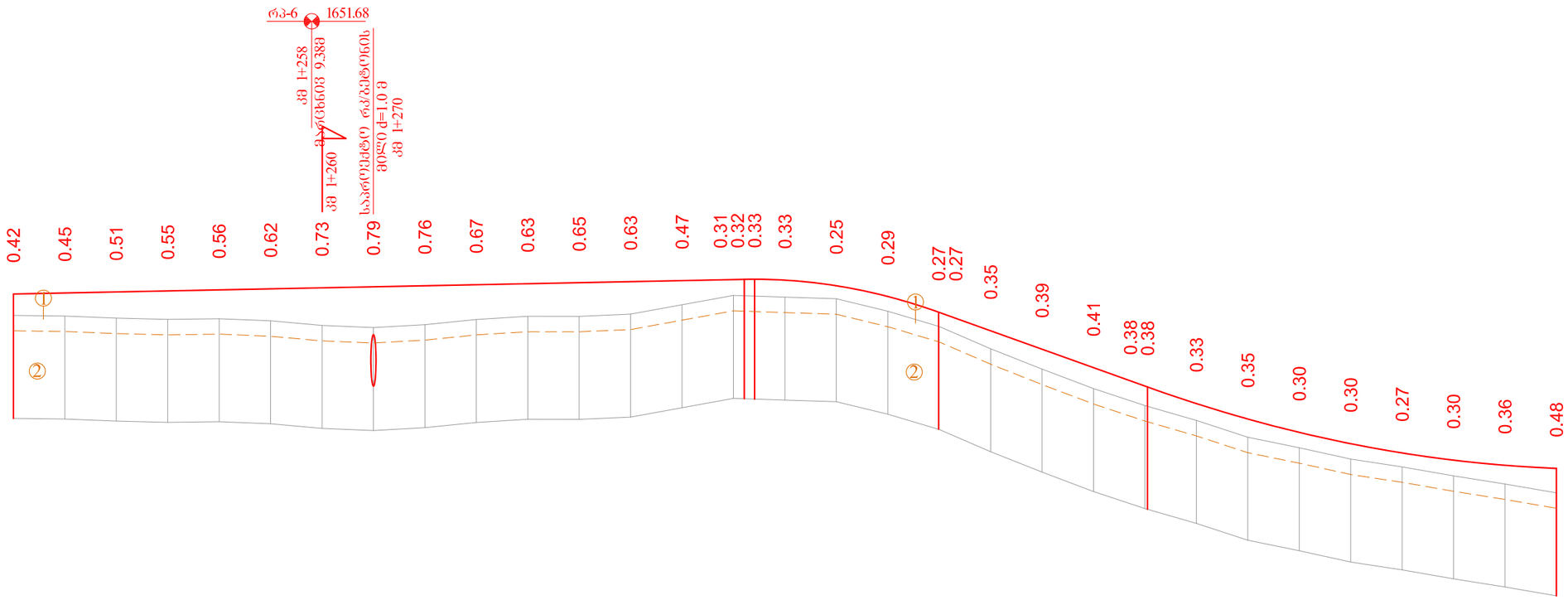

მასშტაბი:

ჰორიზონტალური: 1 : 1000
ვერტიკალური: 1 : 100

| | | |

გზაჭდილი:

ეთანხმება:
ვეფხვიაშვილი

ეთანხმებულია
ავტომობილთა მოძრაობის
უსაფრთხოების
სამსახური

ბეტონის ბეტონის ეფექტიანი ბეტონის	1650.14 1650.17 1650.21 1650.26 1650.32 1650.37 1650.42 1650.48 1650.53 1650.59 1650.64 1650.70 1650.75 1650.80 1650.86 1650.91 1650.97 1651.02 1651.07 1651.13 1651.15 1651.17 1651.17 1651.11 1650.96 1650.70 1650.35 1649.71 1649.36 1648.82 1648.28 1647.74
ასფალტბეტონი ბ.	1650.14 (1649.77) 1649.77 (1649.77) 1649.78 (1649.78) 1649.79 1649.80 1649.84 1649.89 1649.91 1649.97 1649.90 1649.48 1649.53 1649.59 1649.64 1649.70 1649.75 1649.80 1649.86 1649.91 1649.96 1650.02 1650.07 1650.13 1650.17 (1650.15) 1650.88 (1650.87) (1650.81) 1650.81 1650.68 1650.37 1649.94 1649.49 (1649.34) 1649.04 1648.60 1648.01 1647.42

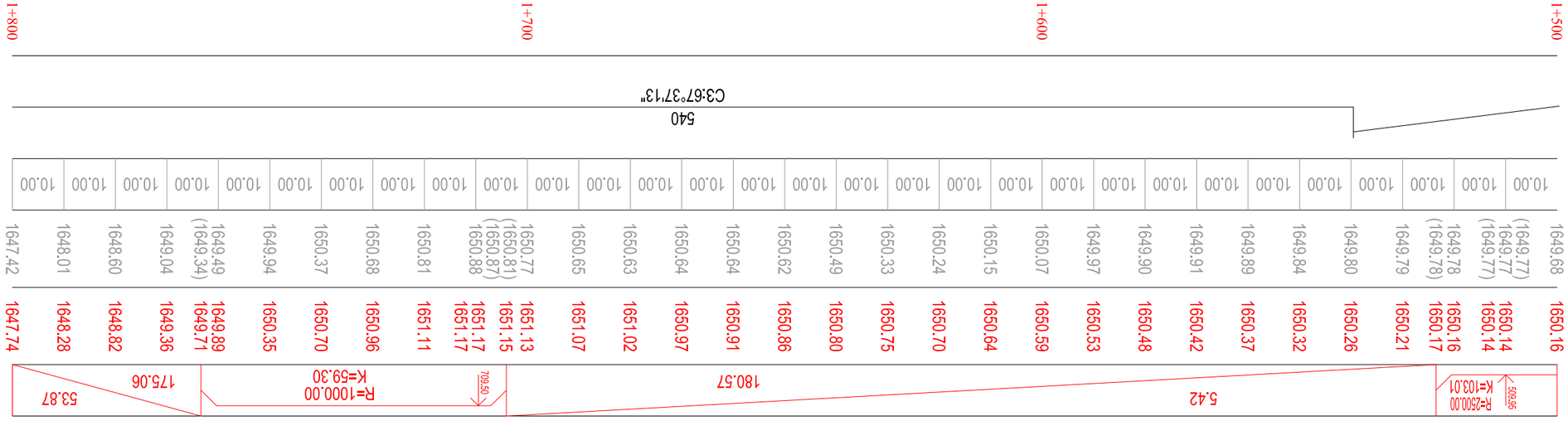

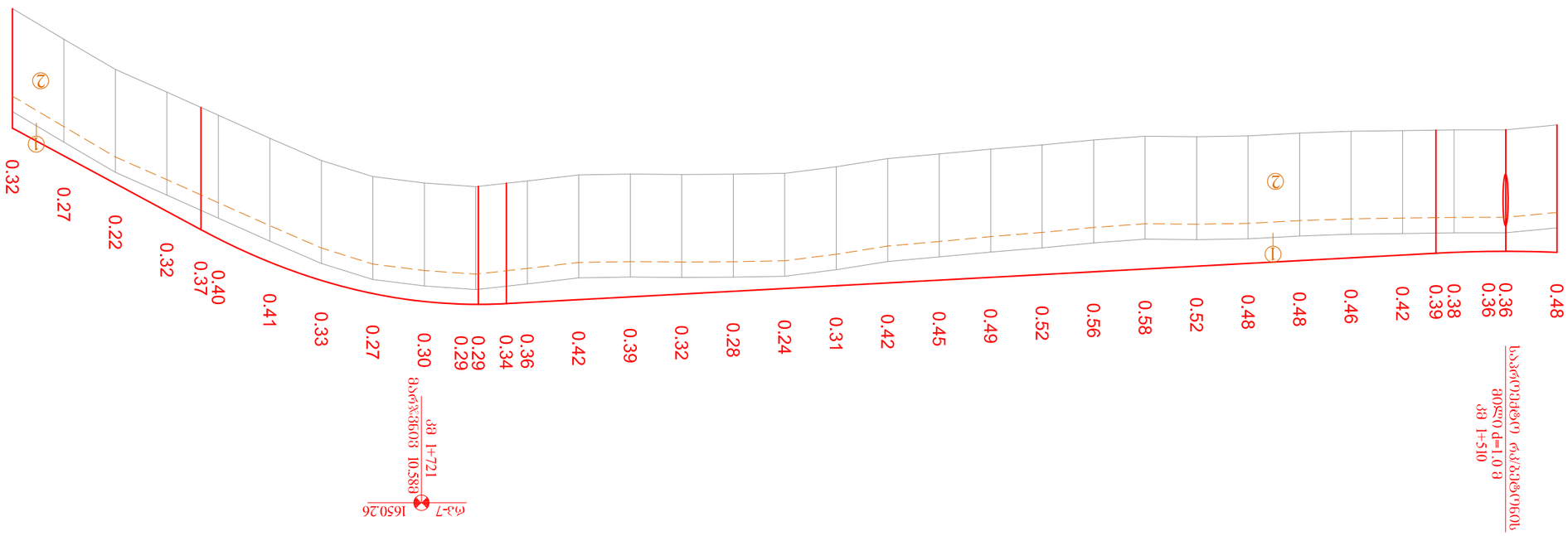

ავტომობილთა მოძრაობის უსაფრთხოების სამსახური	10.00 10.00

ავტომობილთა მოძრაობის უსაფრთხოების
კომისიის დასკვნა

ეროვნული ბიბლიოთეკა	

ფაცერი ‰ / ციმბალიანური ბეტონი ბ.	
ბეტონი ნაცრის ნაგებობა ბ.	
ასფალტბეტონი ბ.	
ასფალტბეტონი ბ.	

ეროვნული ბიბლიოთეკა

ავტომობილი ბეტონი ბეტონი (ბ-169) ავტომობილთა-ბალიანი-ბეტონი-ბეტონი-ბეტონი ბალიანი ბეტონი ბ 1 - ბ 7.3 ბეტონი ბალიანი ბეტონი ბალიანი ბეტონი	03ფებერვალი, 2021.
ბეტონი ბეტონი ბ 1+500 - ბ 1+800	№2 - 06

გზაგასასვლელი

ვertიკალური მასშტაბი: 1 : 100
ჰორიზონტალური მასშტაბი: 1 : 1000

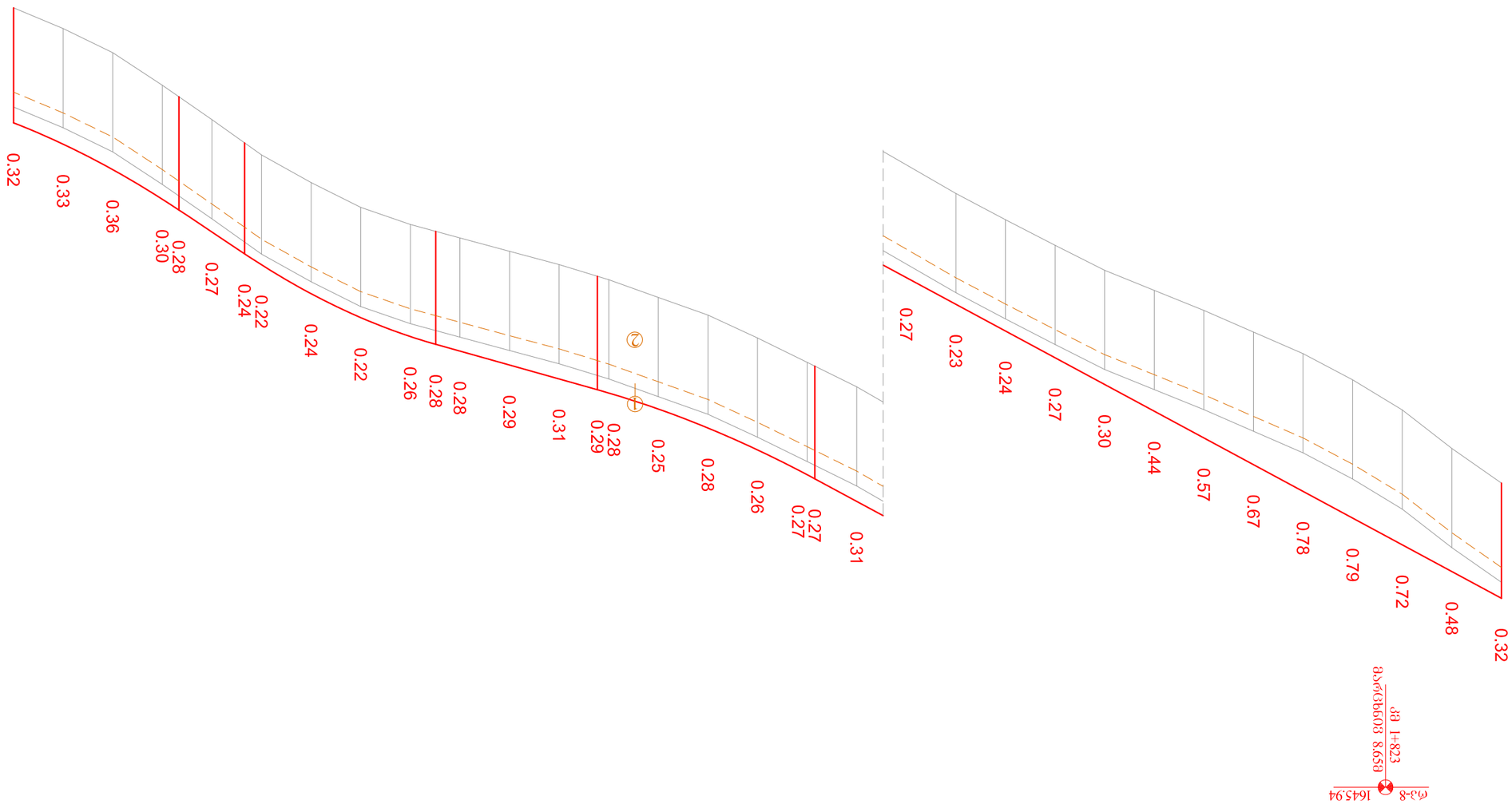

ტიპიური ტიპიური	ასაღები %‰ / ჰორიზონტალური მანძილები მ.	175.06	53.87	R=1700.00 K=43.86	32.58	28.08	R=1000.00 K=38.54	13.26	66.61	R=1200.00 K=75.14
	ჭეშმარიტი მაღლები მ.	1647.74	1647.20	1646.66	1645.95	1645.34	1645.59	1645.05	1644.81	1644.38
	პროექტირებული მაღლები მ.	1647.42	1646.72	1645.95	1645.34	1646.13	1645.59	1645.05	1644.81	1644.38
		10.00	10.00	10.00	10.00	10.00	10.00	10.00	10.00	10.00

| | | |

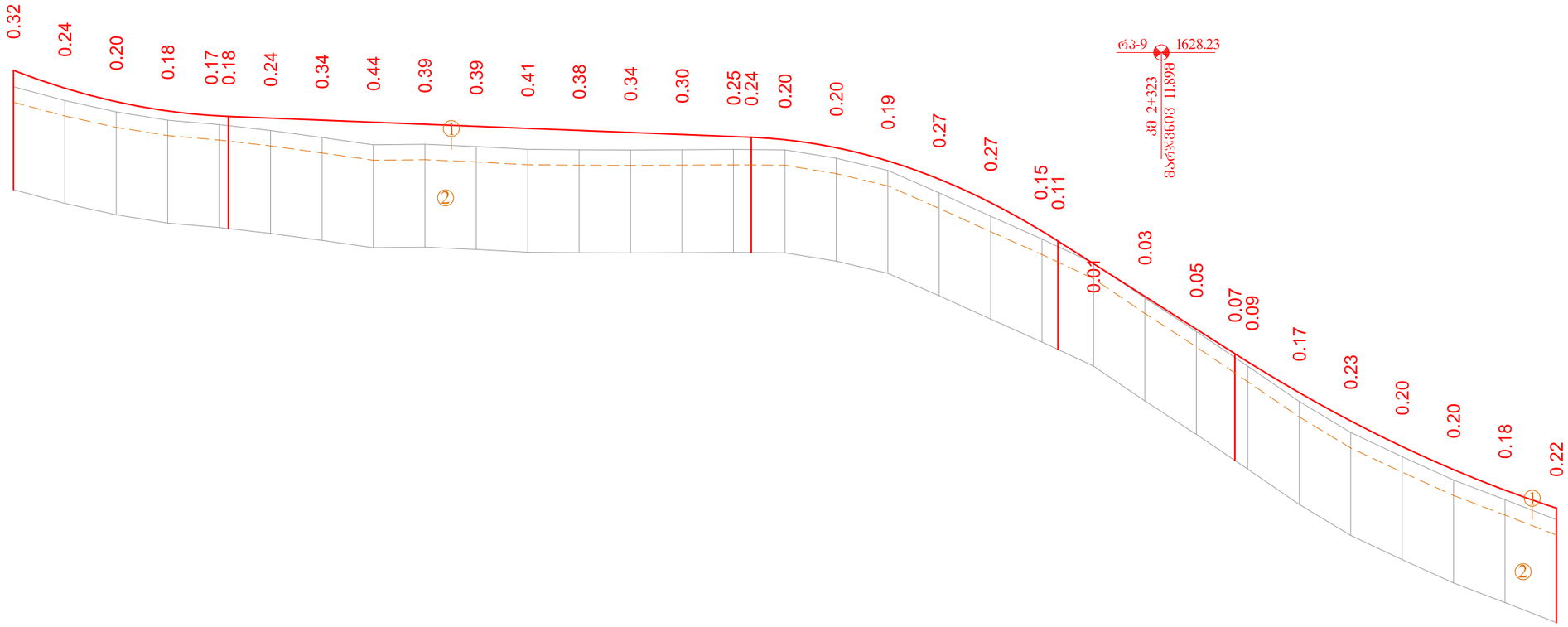

მასშტაბი:

ჰორიზონტალური: 1 : 1000
ვერტიკალური: 1 : 100

საპროექტო მონაცემები	ქანობი ‰ / ვერტიკალური მრუდები მ.	R=1200.00 K=75.14					101.65								4.00							R=1000.00 K=59.63					34.41	63.63					R=2000.00 K=118.52				
	გზის ღერძის ნიშნული მ.	1633.11	1632.76	1632.50	1632.32	1632.22 1632.21	1632.18	1632.14	1632.10	1632.06	1632.02	1631.98	1631.94	1631.90	1631.86	1631.82 1631.80	1631.76	1631.60	1631.35	1630.99	1630.54	1629.98 1629.79	1629.35	1628.71	1628.08	1627.60 1627.44	1626.84	1626.29	1625.79	1625.35	1624.95	1624.60
არსებული მონაცემები	მიწის ნიშნული მ.	1632.79	1632.52	1632.30	1632.14	1632.05 (1632.03)	1631.94	1631.80	1631.66	1631.67	1631.63	1631.57	1631.56	1631.56	1631.56	1631.57 (1631.57)	1631.56	1631.40	1631.16	1630.72	1630.27	1629.83 (1629.68)	1629.36	1628.68	1628.03	(1627.52) 1627.35	1626.67	1626.07	1625.60	1625.14	1624.76	1624.37
	მანძილი მ.	10.00	10.00	10.00	10.00	10.00	10.00	10.00	10.00	10.00	10.00	10.00	10.00	10.00	10.00	10.00	10.00	10.00	10.00	10.00	10.00	10.00	10.00	10.00	10.00	10.00	10.00	10.00	10.00	10.00	10.00	10.00
პიკეტი გეგმის ელემენტები კილომეტრები		У=86°5'18" R=50 L=40 T=67.83 K=115.13										72 CB:18°28'4"																					222 C3:1°12'14"
		2+100										2+200										2+300											2+400

შიდასახელმწიფოებრივი მნიშვნელობის (შ-169) იმერა-ბარეთი-თეჯისი-ნივთიძლისა-ხაჩოკი-გუმბათი-ავრანლოს საავტომობილო გზის კმ 1 - კმ 7.3 მონაკვეთის სარეაბილიტაციო სამუშაოები	თარიღი: ივლისი, 2021.
გრძივი პროფილი კმ 2+100 - კმ 2+400	ნახაზის ნომერი: №2 - 08

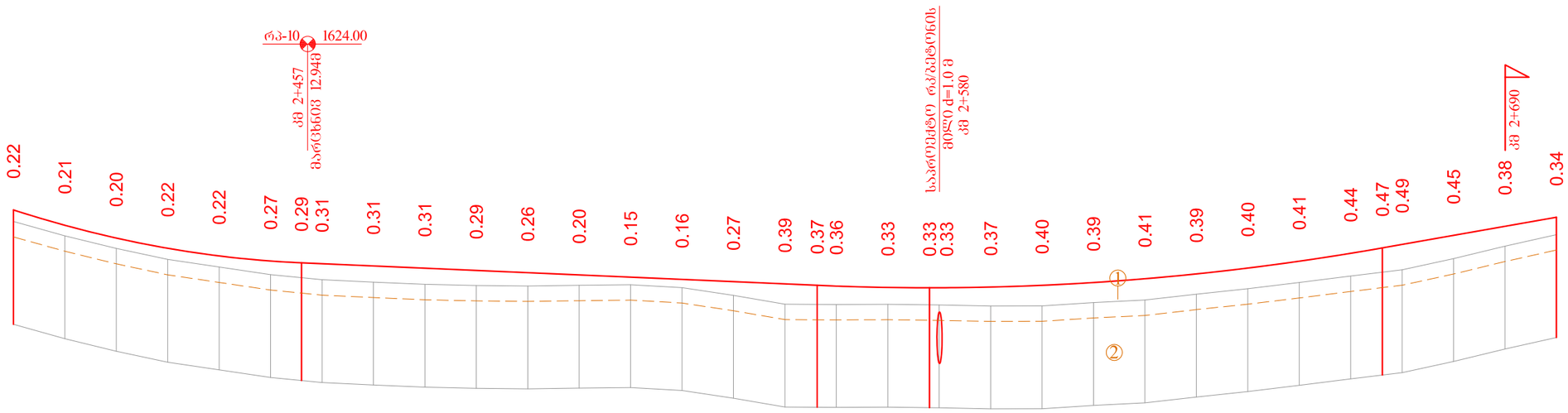

მასშტაბი:

ჰორიზონტალური: 1 : 1000
ვერტიკალური: 1 : 100

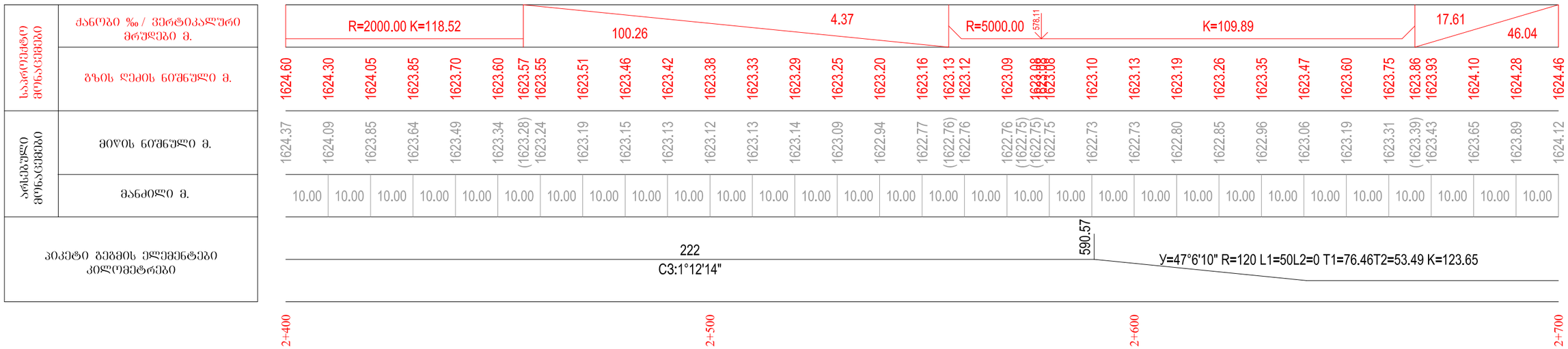

შიდასახელმწიფოებრივი მნიშვნელობის (შ-169) ოდერა-ბარეთი-თეზისი-ნივთიძლისა-ხაფოკი-ბუმბათი-ავრანლოს საავტომობილო გზის კმ 1 - კმ 7.3 მონაკვეთის სარეაბილიტაციო სამუშაოები	თარიღი: ივლისი, 2021.
გრძივი პროფილი კმ 2+400 - კმ 2+700	ნახაზის ნომერი: №2 - 09

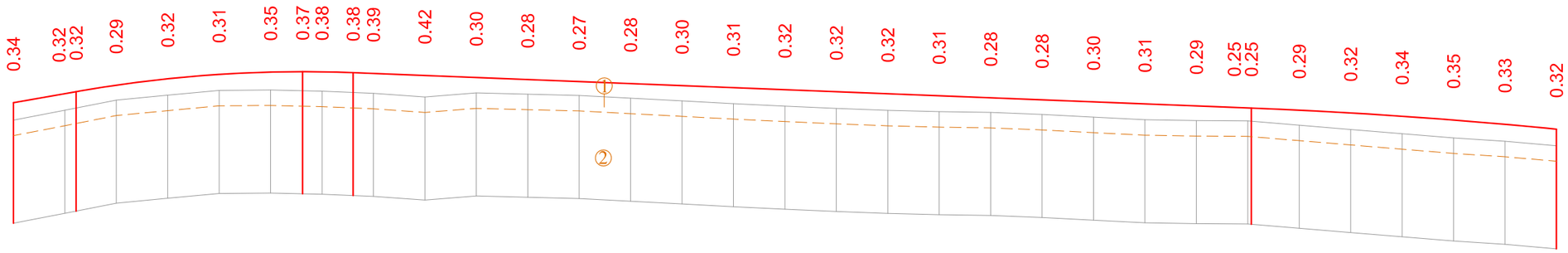

მასშტაბი:

ჰორიზონტალური: 1 : 1000
ვერტიკალური: 1 : 100

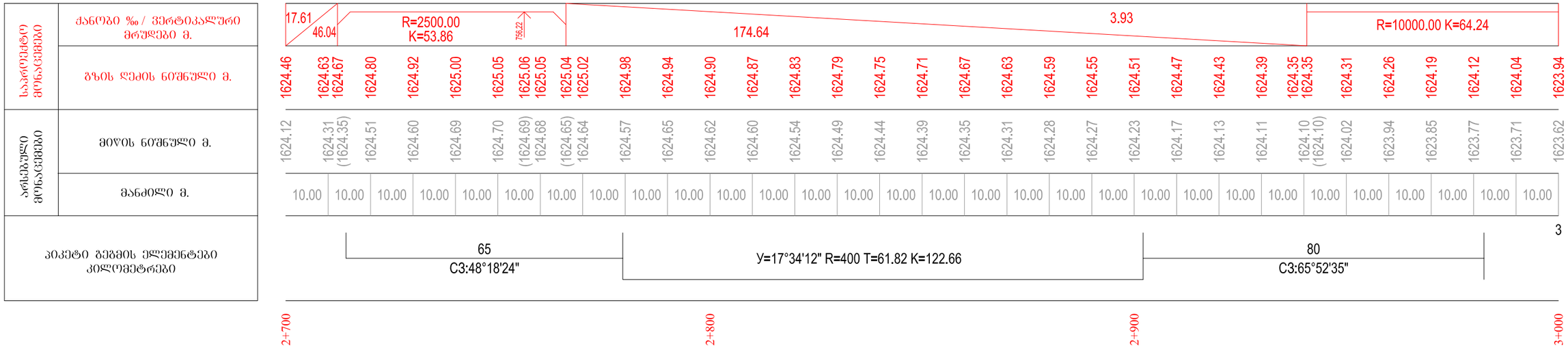

შიდასახელმწიფოებრივი მნიშვნელობის (შ-169) იმერა-ბარეთი-თეზისი-ნივთიძლისა-ხაფოკი-ბუმბათი-ავრანლოს საავტომობილო გზის კმ 1 - კმ 7.3 მონაკვეთის სარეაბილიტაციო სამუშაოები	თარიღი: ივლისი, 2021.
გრაფიკი პროფილი კმ 2+700 - კმ 3+000	ნახაზის ნომერი: №2 - 10

გამოსახული:

ეთანხმება ეროვნულ
სტანდარტებს

| ეროვნული სტანდარტის მიხედვით | | |

გზაჭდილი:

ეგზოგრაფიული ტაფარი: 1 : 1000
ვertიკალური მასშტაბი: 1 : 100

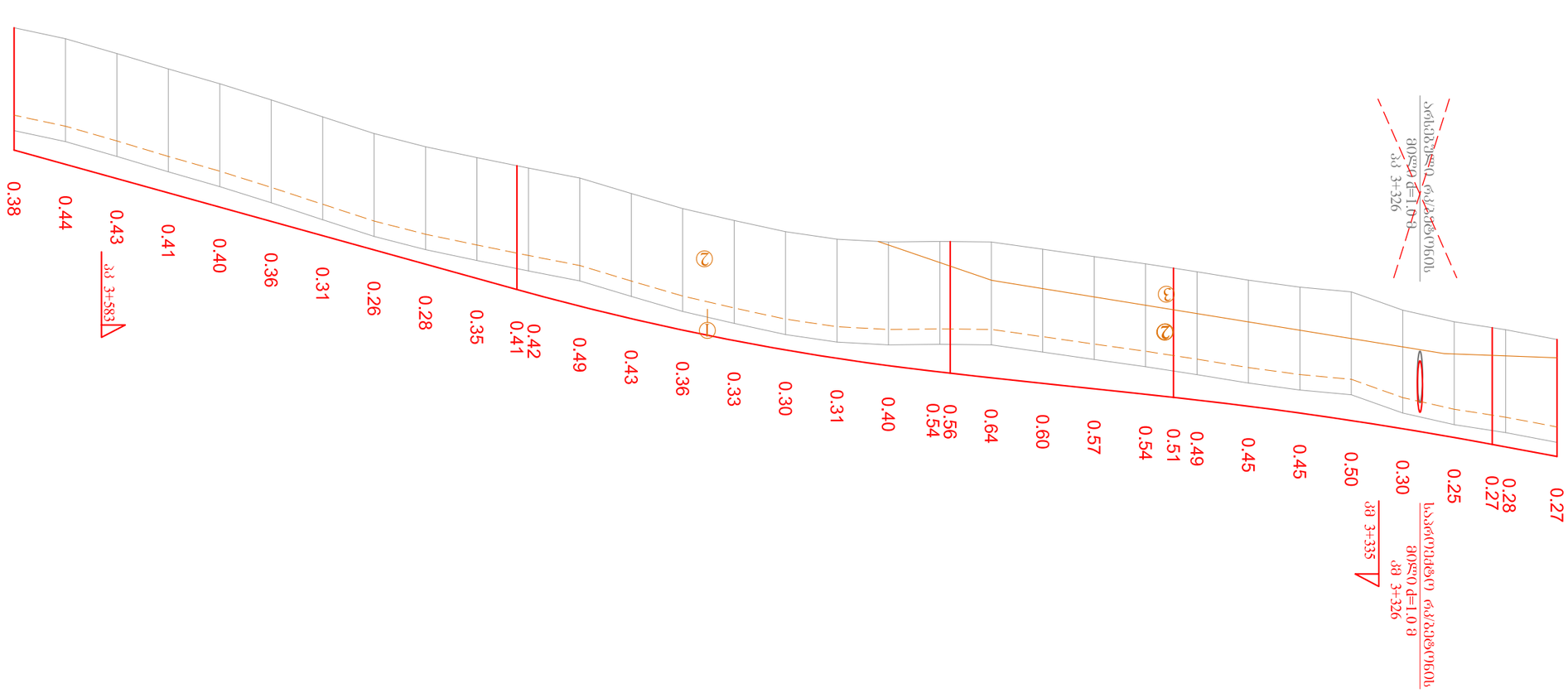

ეგზისტენციალური ფერდობი		ეგზისტენციალური ფერდობი	ეგზისტენციალური ფერდობი
ძარღვის ‰ / ვერტიკალური ნაგები მ.	18.62 / 60.47	R=8000.00 K=61.95	43.41 / 10.87	R=5000.00 K=84.26	134.06 / 27.73
ბოლო ყრილის ნაგები მ.	1620.10	1619.91 (1619.87)	1619.73	1619.62 (1619.56)	1619.40	1619.26	1619.12	1619.00 (1618.95)	1618.89	1618.78	1618.68	1618.57	1618.48 (1618.46)	1618.33	1618.19	1618.03	1617.85	1617.64	1617.42	1617.18	1616.85 (1616.92)	1616.64	1616.36	1616.08	1615.81	1615.53	1615.25	1614.97	1614.70	1614.42	1614.14
ეგზისტენციალური ფერდობი	1619.83	1619.64 (1619.60)	1619.48	1619.33 (1619.26)	1618.90	1618.81	1618.67	1618.51 (1618.44)	1618.35	1618.21	1618.07	1617.93	1617.92 (1617.92)	1617.93	1617.88	1617.73	1617.51	1617.28	1616.99	1616.69	1616.49 (1616.45)	1616.29	1616.08	1615.82	1615.50	1615.17	1614.85	1614.57	1614.27	1613.98	1613.77
ეგზისტენციალური ფერდობი	10.00	10.00	10.00	10.00	10.00	10.00	10.00	10.00	10.00	10.00	10.00	10.00	10.00	10.00	10.00	10.00	10.00	10.00	10.00	10.00	10.00	10.00	10.00	10.00	10.00	10.00	10.00	10.00	10.00	10.00	10.00	10.00

ბიუჯეტიანი ფერდობი
ეგზისტენციალური ფერდობი

44	46
y=29°52'24" R=80 L=35 T=38.98 K=76.71 C3:37°16'42"	y=44°50'59" R=80 L=50 T=58.47 K=112.62 C3:82°7'41"

3+300 3+400 3+500 3+600

ᲗᲑᲘᲚᲘᲡᲘ ᲓᲐᲠᲦᲕᲘᲡ ᲛᲝᲜᲐᲛᲕᲔᲚᲝᲑᲐ (ᲗᲑ-169) ᲗᲑᲘᲡᲘ-ᲐᲠᲒᲕᲘᲜᲘ-ᲓᲘᲖᲘᲜᲘᲡ ᲛᲐᲡᲘᲠᲘ-ᲑᲐᲠᲘᲗᲐᲜᲘ-ᲨᲘᲠᲐᲜᲘ-ᲨᲝᲠᲘᲡ ᲑᲐᲨᲘᲡ ᲒᲖᲘᲡ ᲛᲐᲠᲯᲕᲔᲜᲐ მუხლი კმ 1 - კმ 7.3 ᲒᲠᲔᲩᲘᲡᲘᲡ ᲑᲐᲠᲯᲕᲔᲜᲘᲡ ᲒᲐᲛᲝ ᲛᲝᲜᲐᲛᲕᲔᲚᲝᲑᲐ	ᲛᲐᲡᲨᲢᲐᲑᲘ:
	1:1000
ᲒᲠᲔᲩᲘᲡᲘᲡ ᲒᲐᲜᲚᲐᲒᲔᲑᲘᲡ ᲞᲠᲝᲤᲘᲚᲘ კმ 3+300 - კმ 3+600	№2 - 12

ვერტიკალური პროფილი
M 1:100

| | | |

გაჩენილი:

ვertიკალური მასშტაბი: 1 : 100
ჰორიზონტალური მასშტაბი: 1 : 1000

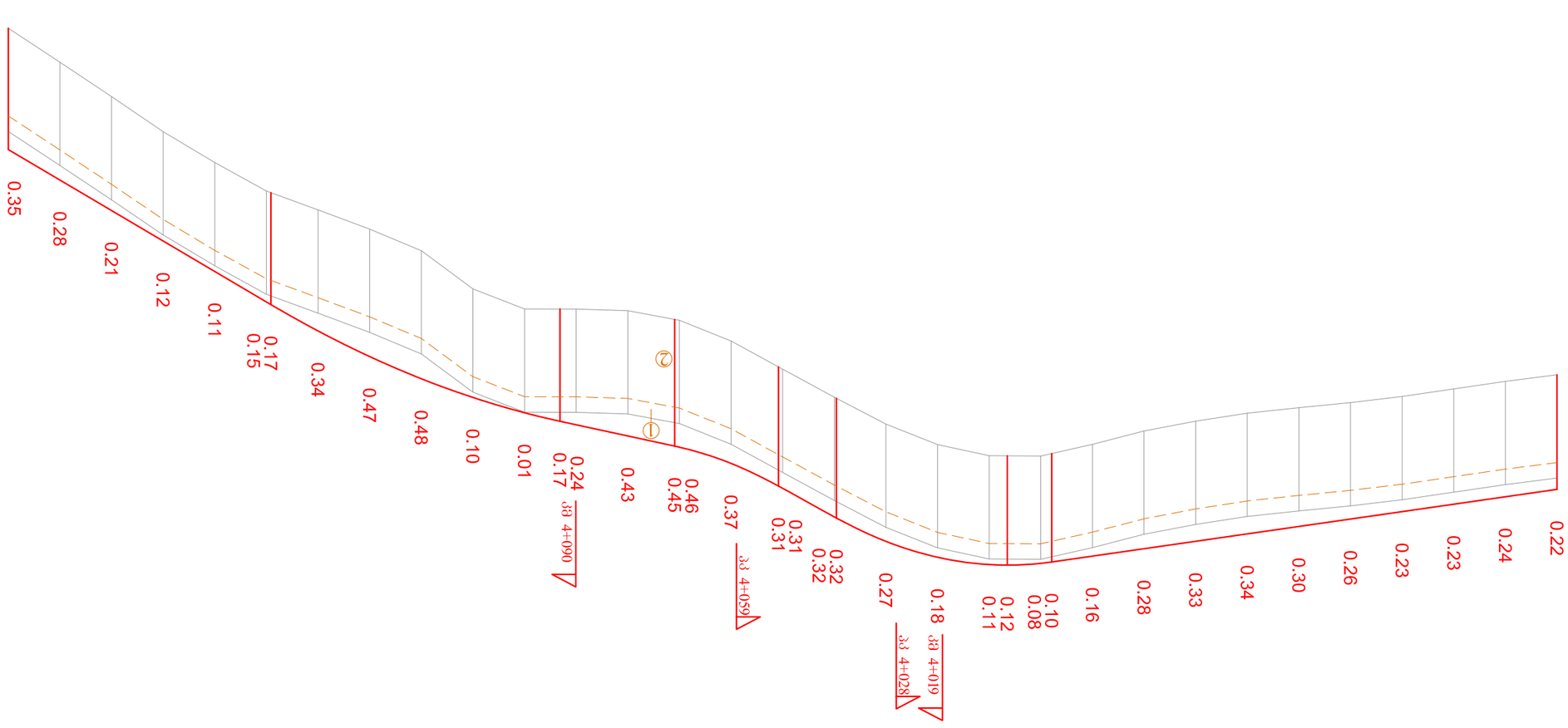

| | | |

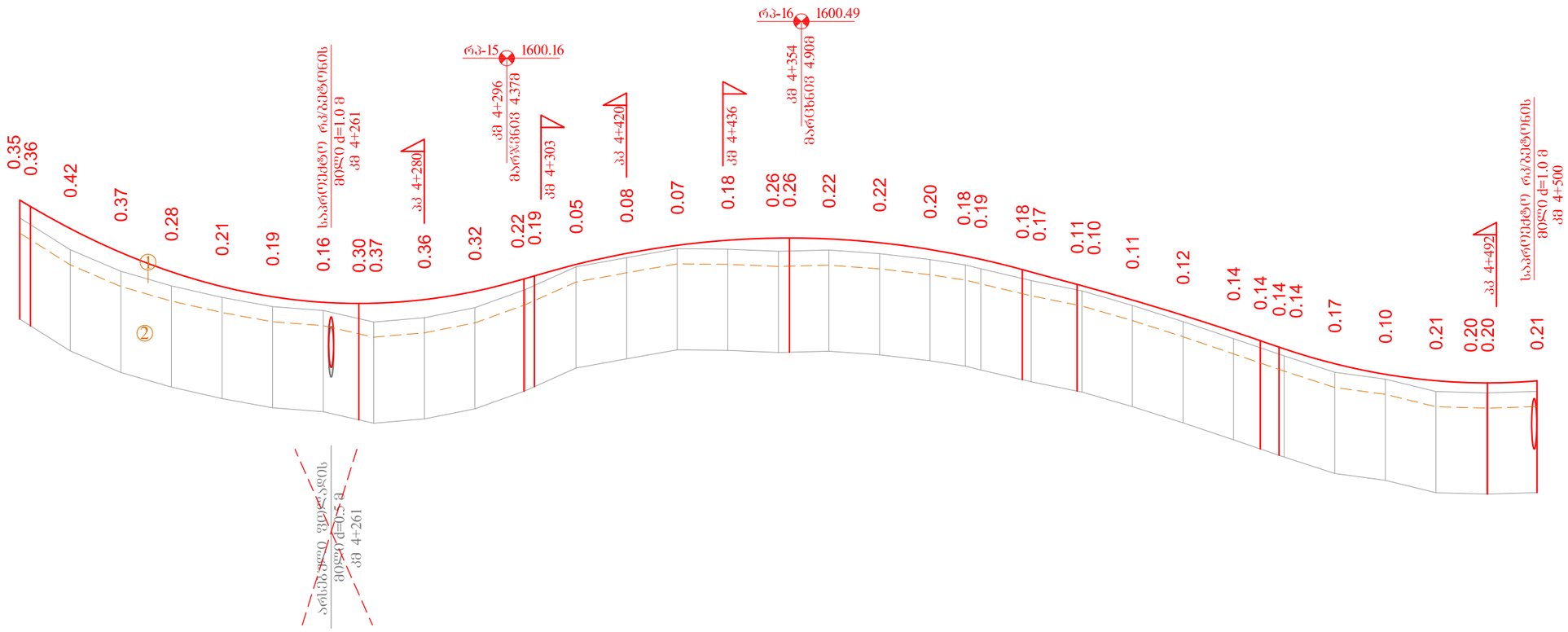

მასშტაბი:

ჰორიზონტალური: 1 : 1000
ვერტიკალური: 1 : 100

| | | |

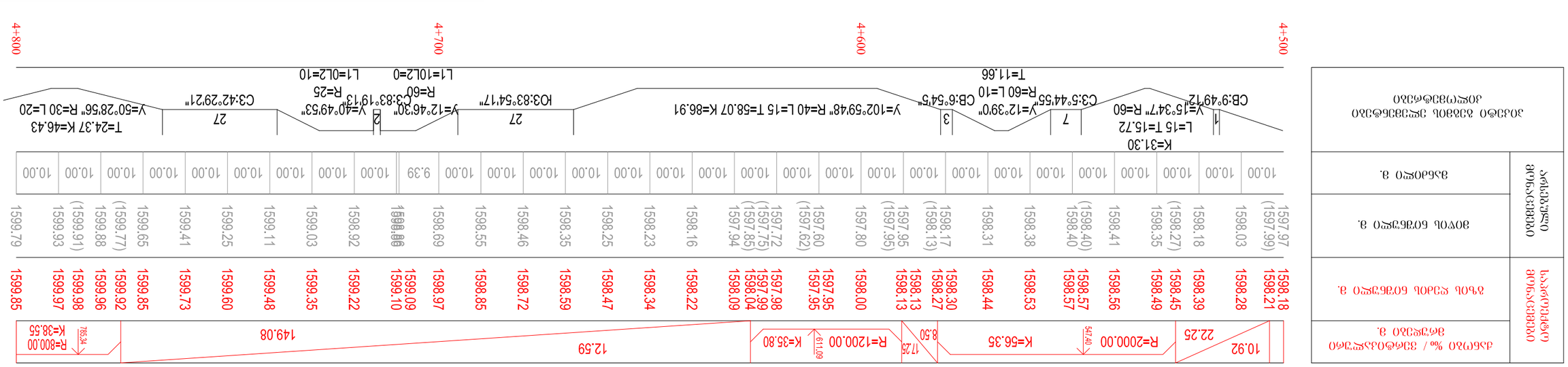

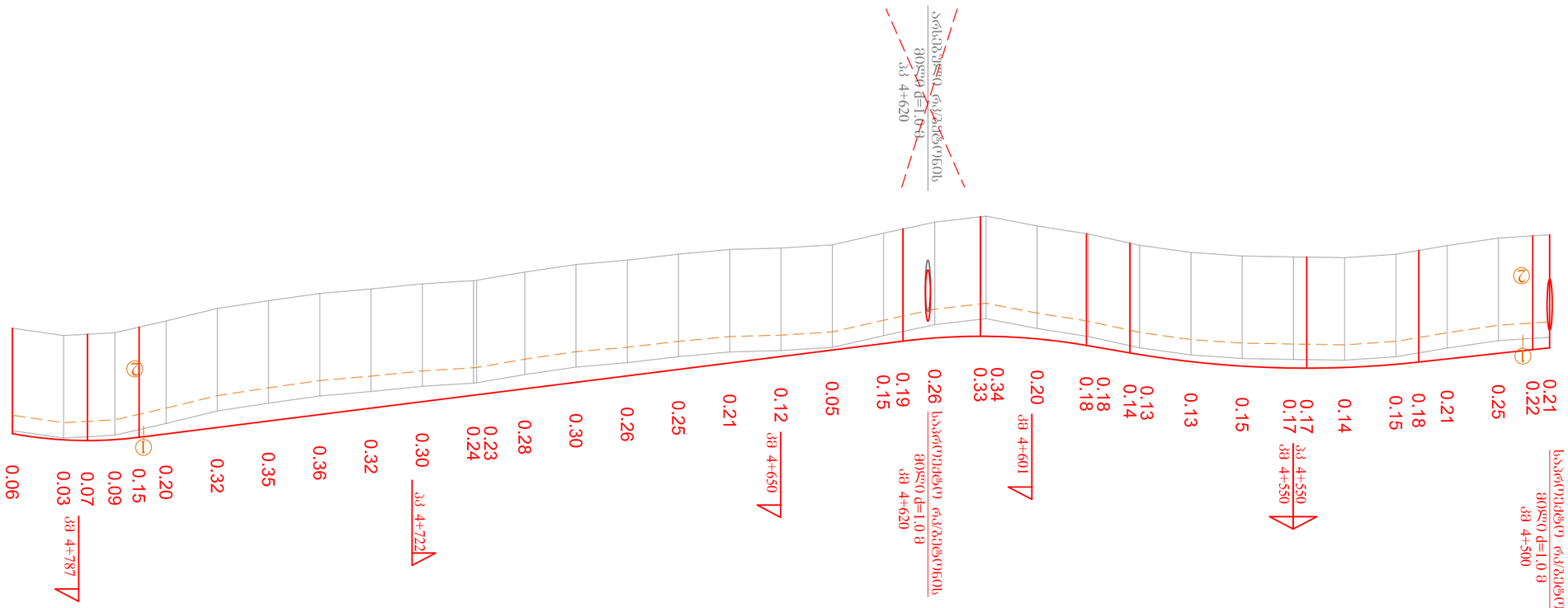

ᲗᲑᲘᲡᲘ ᲡᲐᲥᲐᲠᲗᲕᲔᲚᲝᲡ ᲐᲕᲢᲝᲛᲝᲑᲘᲚᲗᲐ ᲓᲐᲪᲕᲘᲡ ᲓᲐᲠᲒᲘ (ᲗᲑ-169) ᲗᲑᲘᲡᲘ-ᲑᲐᲠᲯᲝᲜᲘᲫᲔᲡᲘᲡ-ᲛᲘᲜᲘᲛᲐᲚᲣᲠᲘ ᲓᲐᲛᲣᲨᲐᲕᲔᲑᲘᲡ ᲞᲠᲝᲔᲥᲢᲘ ᲑᲐᲠᲯᲝᲜᲘᲫᲔᲡᲘᲡ ᲛᲣᲜᲘᲪᲘ�პᲐᲚᲘᲡ ᲢᲔᲠᲘᲢᲝᲠᲘᲐᲖᲔ ᲯᲒ 1 - ᲯᲒ 7.3 ᲒᲠᲔᲩᲘᲜᲘᲡ ᲑᲐᲠᲯᲝᲜᲘᲫᲔᲡᲘᲡ ᲞᲠᲝᲤᲘᲚᲘᲡ ᲛᲝᲜᲐᲪᲔᲛᲗᲐ	ᲛᲐᲡᲨᲢᲐᲑᲘ: 1 : 1000 ᲓᲐᲛᲣᲨᲐᲕᲔᲑᲘᲡ ᲗᲐᲠᲘᲦᲘ: 2021.
	ᲒᲠᲔᲩᲘᲜᲘᲡ ᲞᲠᲝᲤᲘᲚᲘ ᲯᲒ 4+500 - ᲯᲒ 4+800	ᲤᲐᲠᲗᲘ ᲛᲘᲜᲘᲛᲐᲚᲣᲠᲘ: №2 - 16

ᲒᲐᲚᲘᲭᲘᲡᲘ:

ᲰᲝᲠᲘᲖᲝᲜᲢᲐᲚᲣᲠᲘ: 1 : 1000
ᲒᲠᲔᲩᲘᲜᲘᲡ ᲞᲠᲝᲤᲘᲚᲘ: 1 : 100

ᲠᲔᲚᲘᲤᲘᲡ ᲜᲘᲨᲜᲘᲜᲒᲘ (ᲛᲐᲦᲐᲚᲘ ᲬᲠᲔᲑᲘ)	ᲓᲐᲛᲣᲨᲐᲕᲔᲑᲘᲡ ᲞᲠᲝᲤᲘᲚᲘ ᲛᲐᲦᲐᲚᲘ ᲬᲠᲔᲑᲘ ‰ / ᲒᲠᲔᲩᲘᲜᲘᲡ ᲓᲐᲠᲒᲘᲡ ᲓᲐᲛᲣᲨᲐᲕᲔᲑᲘᲡ ᲞᲠᲝᲤᲘᲚᲘ	ᲠᲔᲚᲘᲤᲘᲡ ᲜᲘᲨᲜᲘᲜᲒᲘ (ᲛᲐᲦᲐᲚᲘ ᲬᲠᲔᲑᲘ)	ᲒᲠᲔᲩᲘᲜᲘᲡ ᲞᲠᲝᲤᲘᲚᲘ ᲛᲐᲦᲐᲚᲘ ᲬᲠᲔᲑᲘ
1598.18 1598.21	10.92 22.25	1599.85 1599.97	0.21 0.22
1598.28	R=2000.00 547.40 K=56.35	1599.98 (1599.91)	0.25
1598.39	8.50	1599.93	
1598.45 1598.49	17.25	1599.96 1599.92	0.21 0.18
1598.56	R=1200.00 611.09 K=35.80	1599.85	0.15
1598.57 1598.57	12.59	1599.73	0.14
1598.53	149.08	1599.60	0.17 0.17
1598.44	785.34 R=800.00 K=38.55	1599.35	ᲯᲐ 4+550 ᲯᲐ 4+550
1598.31		1599.48	0.15
1598.18		1599.11	0.13
1598.03		1599.03	0.13 0.14 0.18 0.18
1597.97 (1597.99)		1598.92	
1598.17 (1598.13)		1599.25	0.20
1598.30 1598.27		1599.41	ᲯᲐ 4+601
1598.13 1598.13		1599.65	0.34 0.33
1597.95 (1597.95)		1599.77) (1599.88	0.26
1597.80		1598.69	0.19 0.15
1598.00		1598.97	
1597.95 1597.95		1598.55	0.05
1597.60 (1597.62)		1598.85	0.12
1597.72 (1597.75)		1598.46	ᲯᲐ 4+650
1597.98 1597.99		1598.72	0.21
1598.04 (1597.85)		1598.59	0.25
1598.09 1597.94		1598.47	0.26
1598.22		1598.35	0.30
1598.00		1598.34	
1598.16		1598.23	0.28
1598.22		1598.25	0.23 0.24
1598.09		1598.35	0.30
1598.85		1598.59	ᲯᲐ 4+722
1598.97		1598.47	0.32
1599.09 1599.10		1598.22	0.36
1599.35		1598.09	0.35
1599.22		1597.99	0.32
1599.60		1597.95	0.20
1599.25		1597.60	0.15
1599.41		1597.80	0.09
1599.73		1598.00	0.07
1599.11		1598.30	0.03
1599.48		1598.13	ᲯᲐ 4+787
1599.03		1598.44	0.06
1599.35		1598.53	
1599.03		1598.57	
1599.60		1598.56	
1599.25		1598.49	
1599.97		1598.45	
1599.41		1598.39	
1599.11		1598.28	
1599.48		1598.21	
1599.03		1598.18	
1599.35			
1599.92			
1599.22			
1599.96			
1599.73			
1599.85			
1599.65			
1599.41			
1599.88			
1599.25			
1599.93			
1599.11			
1599.79			

ᲐᲛᲐᲦᲘᲡ ᲛᲝᲜᲐᲪᲔᲛᲗᲐ ᲓᲐᲪᲕᲘᲡ ᲓᲐᲠᲒᲘ	ᲠᲔᲚᲘᲤᲘᲡ ᲜᲘᲨᲜᲘᲜᲒᲘ (ᲛᲐᲦᲐᲚᲘ ᲬᲠᲔᲑᲘ)
ᲗᲑᲘᲡᲘ ᲡᲐᲥᲐᲠᲗᲕᲔᲚᲝᲡ ᲐᲕᲢᲝᲛᲝᲑᲘᲚᲗᲐ ᲓᲐᲪᲕᲘᲡ ᲓᲐᲠᲒᲘ	ᲒᲠᲔᲩᲘᲜᲘᲡ ᲞᲠᲝᲤᲘᲚᲘ ᲛᲐᲦᲐᲚᲘ ᲬᲠᲔᲑᲘ
ᲯᲐ 4+500	4+500
K=31.30 L=15 T=15.72 CB:9°49'12" V=15°34'7" R=60	4+510
1	4+520
C3:5°44'55" V=12°39'0" R=60 L=10 T=11.66	4+530
7	4+540
3	4+550
CB:6°54'5"	4+560
V=102°59'48" R=40 L=15 T=58.07 K=86.91	4+570
27	4+580
K03:83°54'17"	4+590
2	4+600
V=12°46'30" V=40°49'53" R=60 R=25 C3:83°19'13"	4+610
L1=10L2=0 L1=0L2=10	4+620
27	4+630
C3:42°29'21"	4+640
T=24.37 K=46.43 V=50°28'56" R=30 L=20	4+650
	4+660
	4+670
	4+680
	4+690
	4+700
	4+710
	4+720
	4+730
	4+740
	4+750
	4+760
	4+770
	4+780
	4+790
	4+800

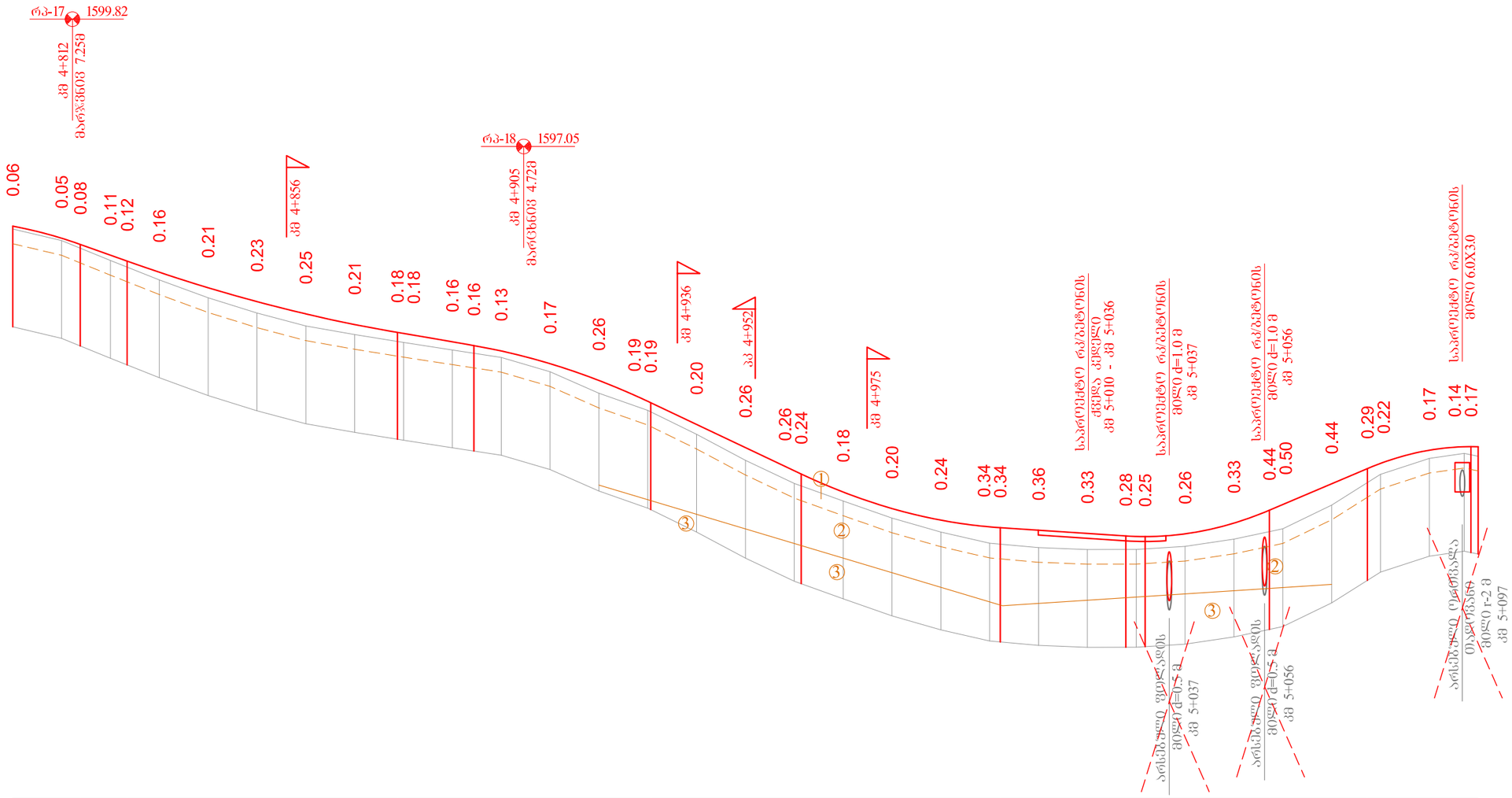

მასშტაბი:

ჰორიზონტალური: 1 : 1000
ვერტიკალური: 1 : 100

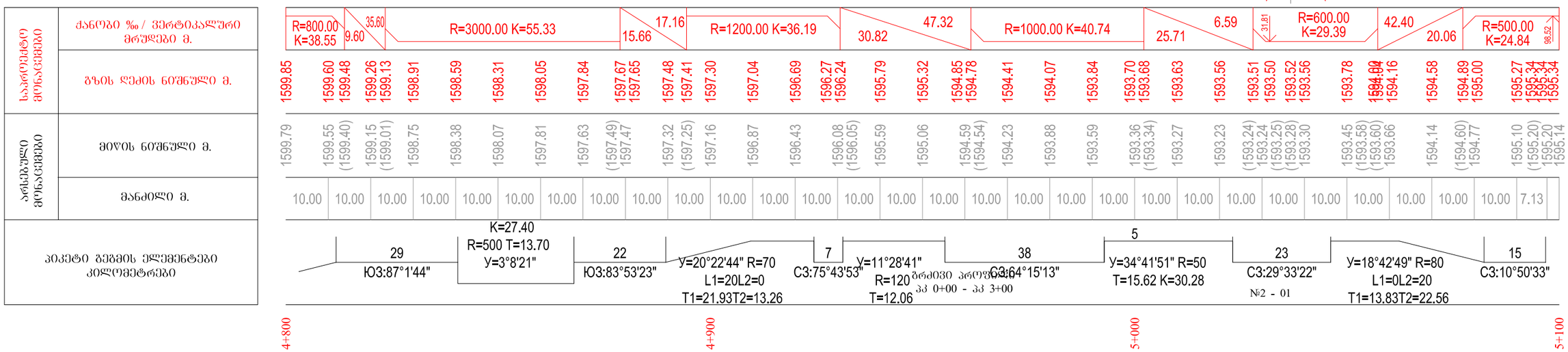

ბრძივი პროფილი
კმ 4+800 - კმ 5+100

შიდასახელმწიფოებრივი მნიშვნელობის (შ-169) იმერა-ბარეთი-თეჯისი-ნივთიძლისა-ხაჩოკი-ბუმბათი-ავრანლოს საავტომობილო გზის კმ 1 - კმ 7.3 მონაკვეთის სარეაბილიტაციო სამუშაოები	თარიღი: ივლისი, 2021.
ბრძივი პროფილი კმ 4+800 - კმ 5+100	ნახაზის ნომერი: №2 - 17

ვertikaluri profili

ვertikaluri masštabi: 1 : 1000
ჰორიზონტალური masštabi: 1 : 100

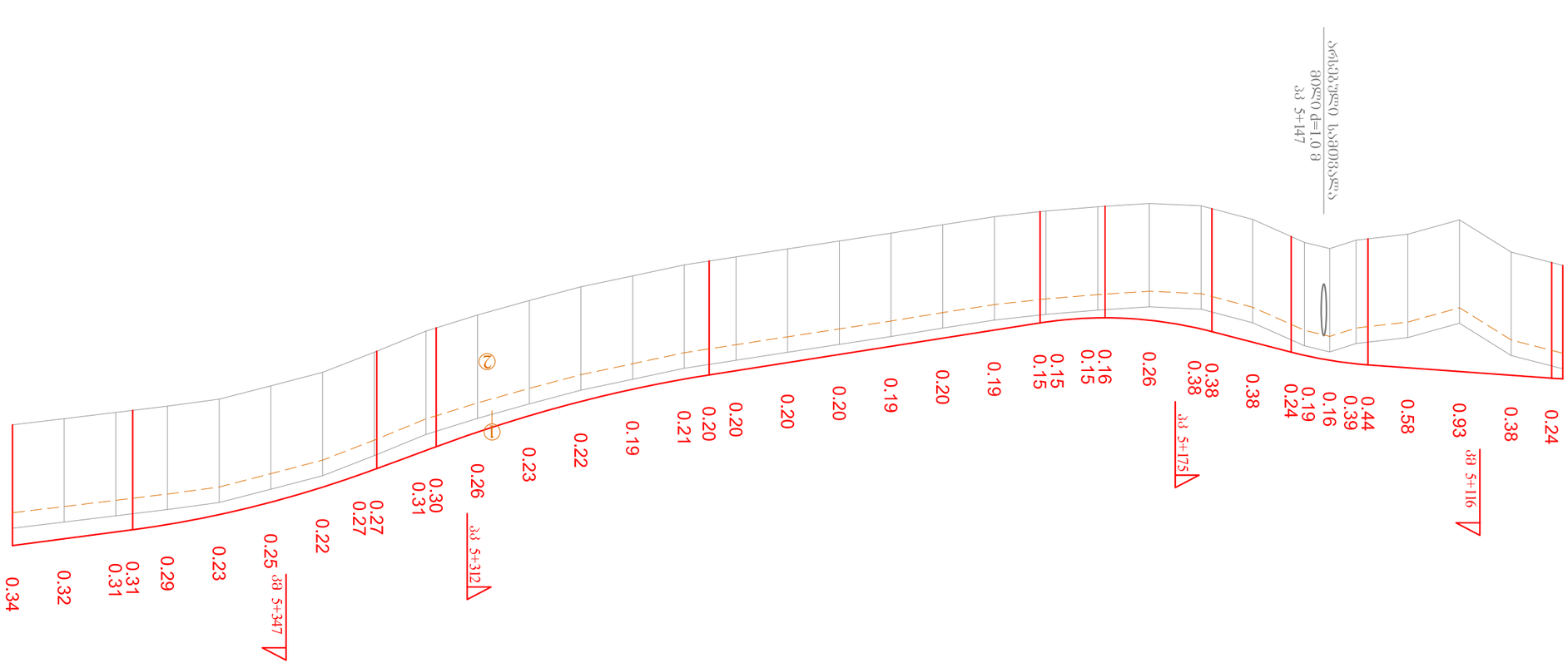
5+100
5+200
5+300
5+400
T=26.01 K=41.15
y=99°52'17" R=15 L=15
T=9.79
R=300
y=3°44'17"
T=20.24T2=11.75
T1=20.2T2=11.75
T1=24.79T2=34.11 K=58.79
K=33.49
L=15 T=17.66
K=14.86
K=33.26
K=47.24
K=52.82
K=33.49
K=47.24
K=52.82
K=33.26
K=14.86
R=800.00
R=2500.00
R=2000.00
R=800.00
R=2500.00
R=2000.00
R=800.00
R=2500.00
R=2000.00

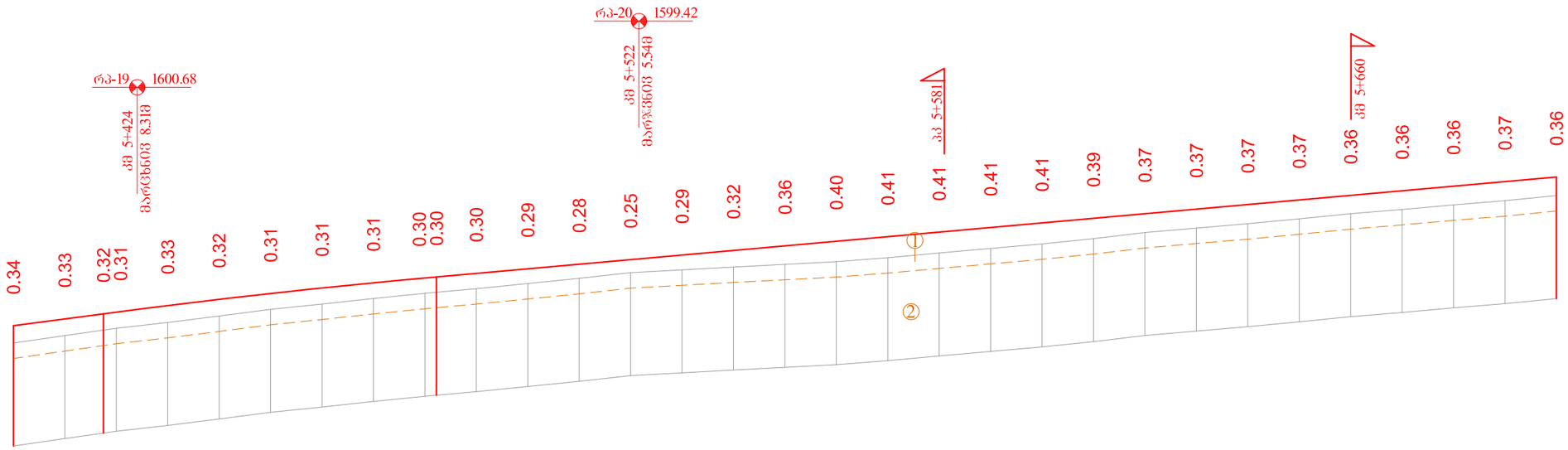

მასშტაბი:

ჰორიზონტალური: 1 : 1000
ვერტიკალური: 1 : 100

საპროექტო მონაცემები	ქანობი ‰ / ვერტიკალური მრუდები მ.	13.23 / 40.75; R=15000.00 K=64.75; 8.91; 307.93
	გზის ღერძის ნიშნული მ.	1598.56 1598.70 1598.80 1598.83 1598.96 1599.08 1599.19 1599.30 1599.40 1599.49 1599.51 1599.58 1599.67 1599.76 1599.85 1599.94 1600.03 1600.12 1600.21 1600.29 1600.38 1600.47 1600.56 1600.65 1600.74 1600.83 1600.92 1601.01 1601.10 1601.19 1601.27 1601.36 1601.45
არსებული მონაცემები	მიწის ნიშნული მ.	1598.23 1598.37 (1598.48) 1598.52 1598.63 1598.75 1598.88 1598.99 1599.09 1599.19 (1599.21) 1599.28 1599.38 1599.48 1599.59 1599.65 1599.70 1599.76 1599.81 1599.89 1599.98 1600.07 1600.15 1600.26 1600.37 1600.46 1600.55 1600.64 1600.74 1600.82 1600.91 1600.99 1601.09
	მანძილი მ.	10.00 10.00
პიკეტი გეგმის ელემენტები კილომეტრები		142; C3:43°46'32"; У=23°45'36" R=200 L=40 T=62.14 K=122.94; 83; C3:67°32'8"
		5+400; 5+500; 5+600; 5+700

შიდასახელმწიფოებრივი მნიშვნელობის (შ-169) ივერა-ბარეთი-თეჯისი-ნივთიძლისა-ხაჩოკი-ბუმბათი-ავრანლოს საავტომობილო გზის კმ 1 - კმ 7.3 მონაკვეთის სარეაბილიტაციო სამუშაოები	თარიღი: ივლისი, 2021.
გრძივი პროფილი კმ 5+400 - კმ 5+700	ნახაზის ნომერი: №2 - 19

გზაჭდილი:

ეთანხმება: 1 : 1000
ვertიკალური: 1 : 100

ტიპი	ანაწილი ‰ / ვertიკალური ბმულების ჯამური მ.	ბოლო ალმის ნიშნული მ.	ფაქტიური ნიშნული მ.	ფერდობის ფერდობი
	8.91	1601.45	1601.09	10.00
	307.93	1601.54	1601.18	10.00
		1601.63	1601.26	10.00
		1601.72	1601.35	10.00
		1601.81	1601.46	10.00
		1601.90	1601.57	10.00
		1601.99	1601.68	10.00
		1602.08	1601.79	10.00
		1602.17	1601.88	10.00
		1602.26	1601.93 (1601.93)	10.00
		1602.34	1601.98	10.00
		1602.42	1602.03	10.00
		1602.49	1602.08	10.00
		1602.55	1602.14	10.00
		1602.60	1602.21	10.00
		1602.64	1602.28	10.00
		1602.68	1602.32	10.00
	R=12000.00 K=81.94	1602.70	1602.36 (1602.37)	10.00
		1602.71	1602.39	10.00
	2.08	1602.72	1602.41	10.00
		1602.74	1602.45	10.00
		1602.77	1602.48	10.00
		1602.79	1602.50	10.00
		1602.81	1602.54 (1602.55)	10.00
		1602.83	1602.42	10.00
	78.39	1602.85	1602.43	10.00
		1602.87	1602.87	10.00
	R=8000.00 K=50.91	1602.90	1602.59	10.00
		1602.93	1602.63	10.00
		1602.99	1602.67	10.00
		1603.05	1602.71	10.00
		1603.13	1602.75	10.00

83	y=2°52'47" R=1000 L=50 T=50.14 K=100.26 C3:67°32'8"
68	C3:70°24'55"
386	y=5°49'21" R=600 L=50 T=55.52 K=110.97 C3:64°35'35"

5+700 5+800 5+900 6+000

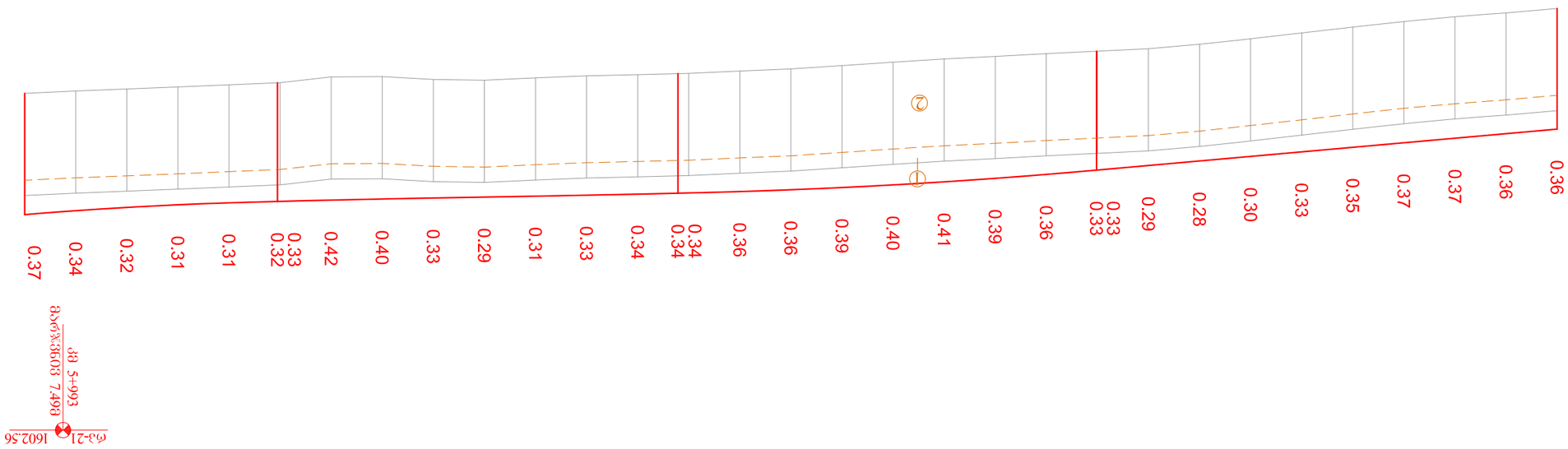

ᲐᲛᲝᲪᲔᲚᲘ	ᲗᲑᲘᲡᲘ ᲛᲣᲜᲘᲪᲘ�პᲐᲚᲘᲡ ᲐᲓᲛᲘᲜᲘᲡᲢᲠᲐᲪᲘᲐ (ᲗᲑᲘᲡᲘ ᲛᲔᲠᲘᲓᲘᲡ ᲓᲐᲪᲕᲘᲗᲘ ᲞᲠᲝᲔᲥᲢᲘ) ᲒᲐᲜᲐᲯᲓᲔᲑᲐ ᲗᲑᲘᲡᲘ ᲛᲔᲠᲘᲓᲘᲡ ᲓᲐᲪᲕᲘᲗᲘ ᲡᲐᲛᲣᲨᲐᲝᲗᲐ ᲓᲐᲛᲘᲜᲘᲡᲢᲠᲐᲪᲘᲐ
ᲗᲐᲠᲘᲦᲘ	03ᲛᲐᲠᲢᲘ, 2021.
ᲒᲐᲜᲐᲯᲓᲔᲑᲘᲡ ᲜᲝᲛᲔᲠᲘ	№2 - 20

ᲐᲚᲬᲔᲛᲘᲡᲘ:

ᲯᲘᲜᲐᲠᲘᲡᲛᲔᲜᲢᲘ: 1 : 1000
ᲨᲔᲛᲒᲝᲚᲘᲡᲬᲠᲤᲝ: 1 : 100

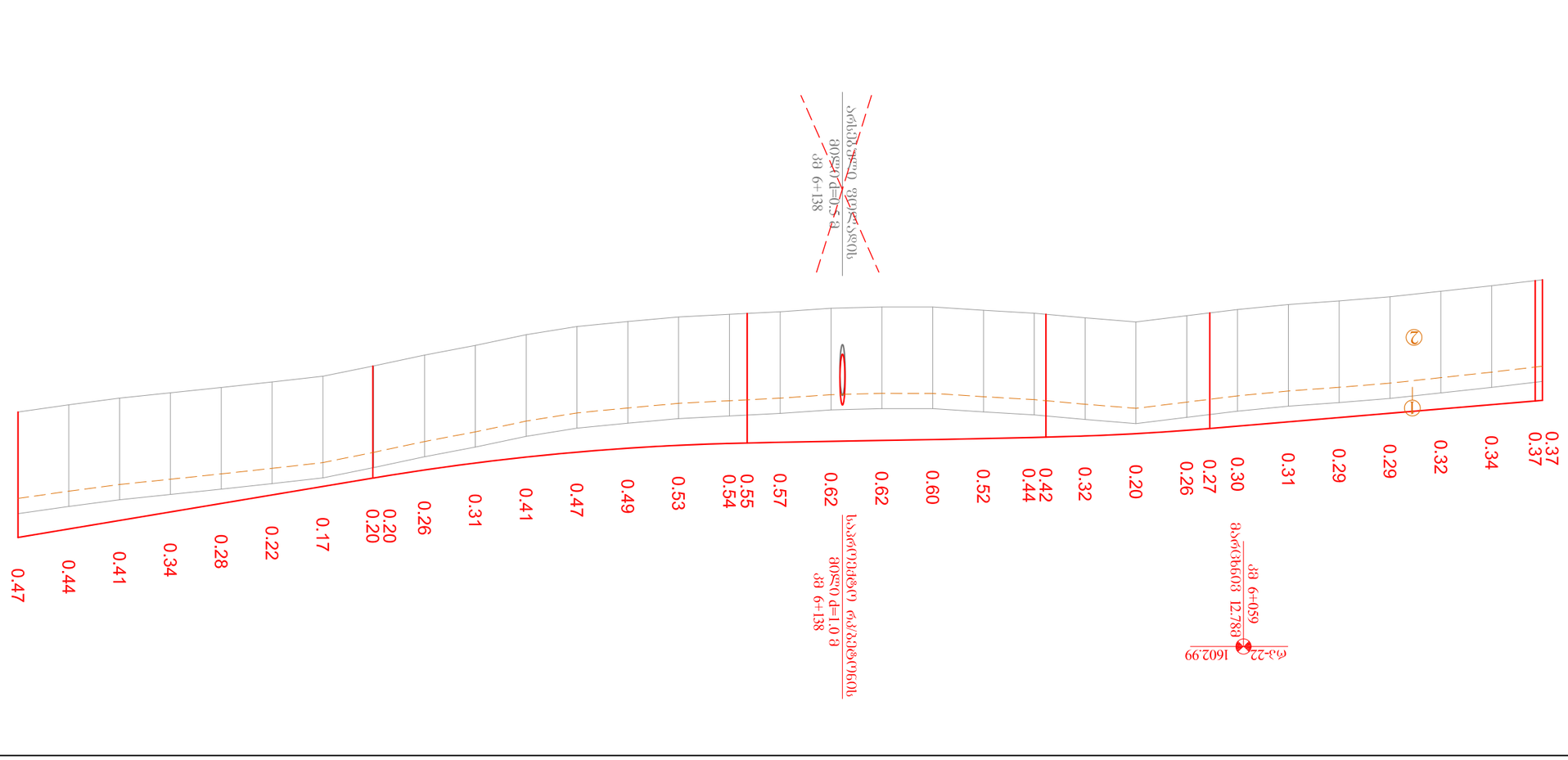

ᲡᲐᲠᲬᲧᲘᲡᲘ ᲜᲘᲨᲜᲘᲡ ᲓᲐᲡᲐᲮᲔᲚᲔᲑᲐ	ᲓᲐᲛᲘᲜᲔᲑᲘᲡ ᲞᲠᲝᲤᲘᲚᲘᲡ ᲜᲘᲨᲜᲘᲡ ᲓᲐᲡᲐᲮᲔᲚᲔᲑᲐ
ᲓᲐᲛᲘᲜᲔᲑᲘᲡ ‰ / ᲨᲔᲛᲒᲝᲚᲘᲡᲬᲠᲤᲝ ᲨᲔᲛᲬᲧᲘᲡᲘ Ა.	ᲩᲣᲚᲘ ᲬᲘᲜᲐᲗᲐᲜᲓᲔᲑᲘᲡ Ა.
ᲐᲛᲐᲦᲚᲘᲡᲘ ᲛᲝᲠᲒᲘᲡᲘ Ა.	ᲐᲠᲡᲔᲑᲣᲚᲘ Ა.

| | | |

ვერტიკალური გეგმილი
1:100

ტიპიური განივი კვეთები	ბეტონის ნაგებობა №1
ბეტონის ნაგებობა №1

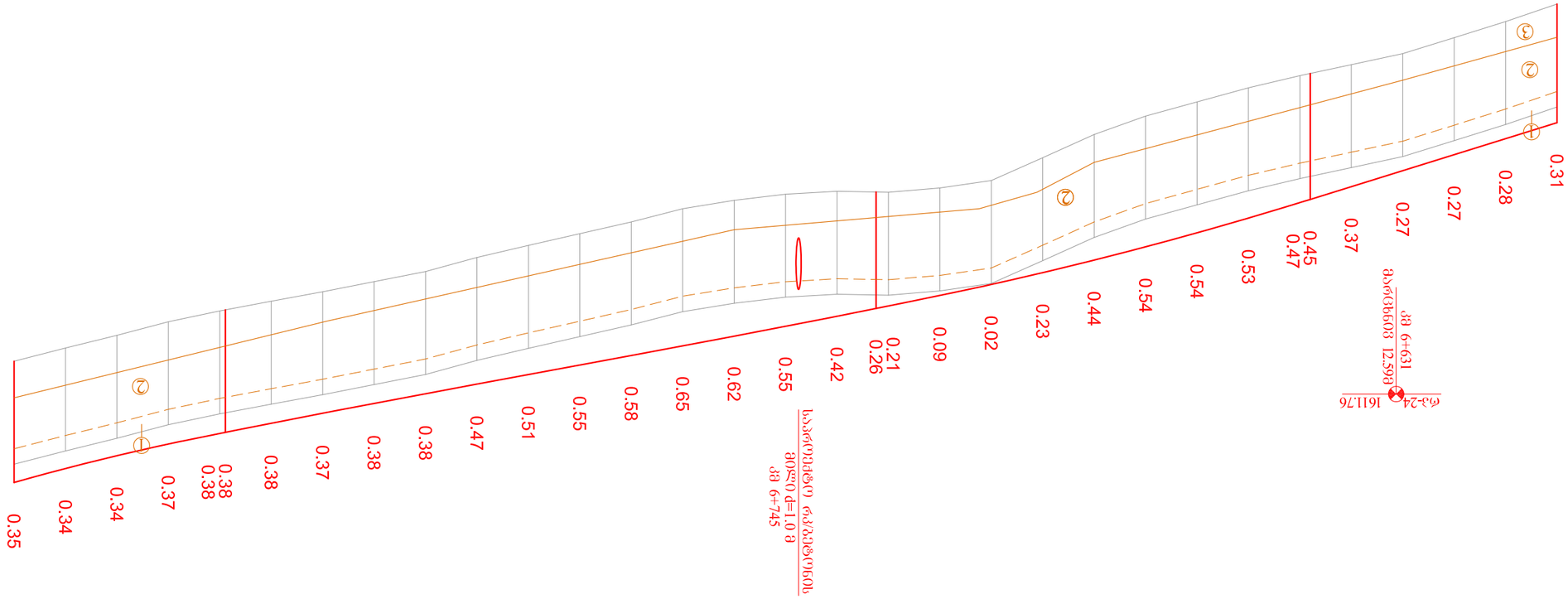

ბასტიონი:

ეთანხმება: 1 : 1000
ვertიკალური მასშტაბი: 1 : 100

| ტიპიური ტრანსფორმაციული ფრთა | | |

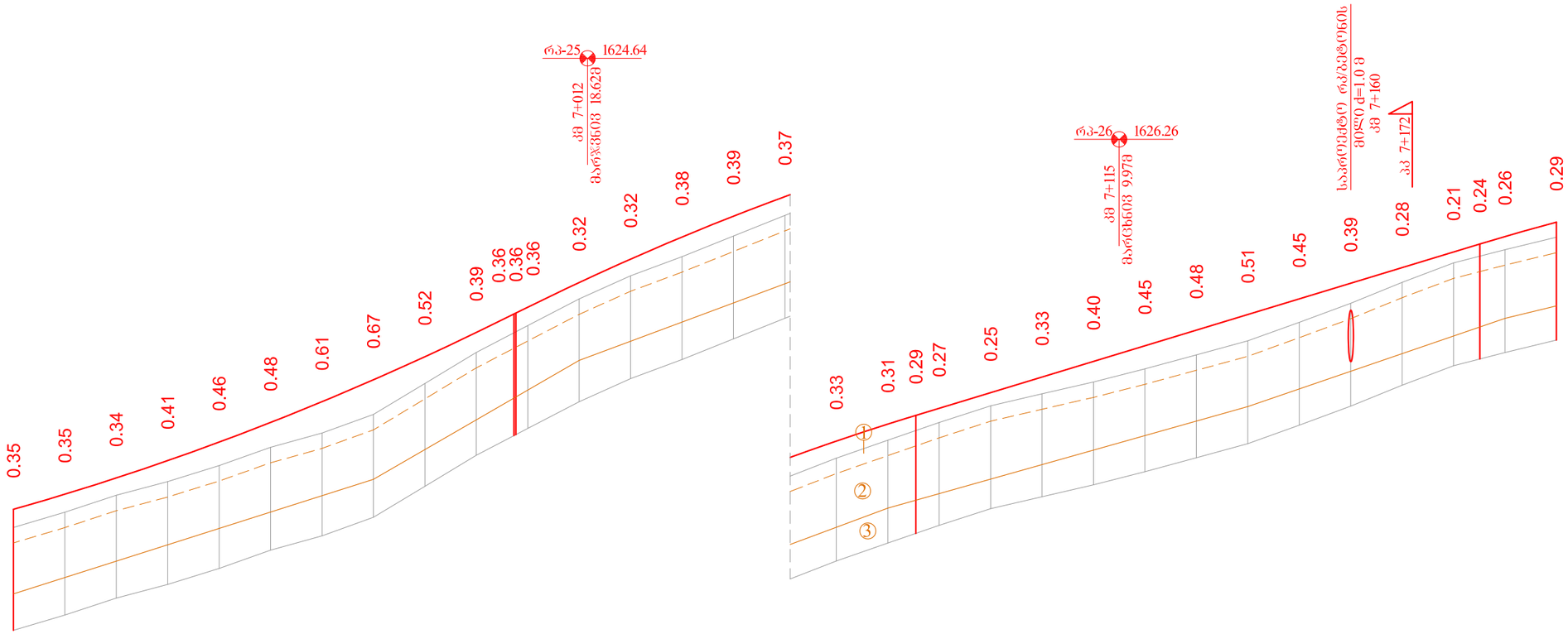

მასშტაბი:

ჰორიზონტალური: 1 : 1000
ვერტიკალური: 1 : 100

საპროექტო მონაცემები	ქანობი ‰ / ვერტიკალური მრუდები მ.	R=4500.00 K=138.41; R=4000.00 K=77.76; 30.39; 109.67; R=4000.00 K=100.21
	გზის ღერძის ნიშნული მ.	1619.23, 1619.52, 1619.84, 1620.17, 1620.53, 1620.91, 1621.32, 1621.75, 1622.19, 1622.67, 1623.04, 1623.16, 1623.64, 1624.09, 1624.52, 1624.93, 1625.31, 1625.66, 1625.99, 1626.16, 1626.30, 1626.60, 1626.91, 1627.21, 1627.51, 1627.82, 1628.12, 1628.43, 1628.73, 1628.73, 1629.03, 1629.34, 1629.49, 1629.64, 1629.92
არსებული მონაცემები	მიწის ნიშნული მ.	1618.87, 1619.17, 1619.50, 1619.77, 1620.08, 1620.43, 1620.71, 1621.07, 1621.67, 1622.28 (1622.66) (1622.68) 1622.80, 1623.32, 1623.77, 1624.14, 1624.54, 1624.94, 1625.33, 1625.68 (1625.87) 1626.02, 1626.35, 1626.58, 1626.81, 1627.07, 1627.34, 1627.61, 1627.97, 1628.34 (1628.34) 1628.75, 1629.13 (1629.26) 1629.38, 1629.63
	მანძილი მ.	10.00, 10.00
პიკეტი გეგმის ელემენტები კილომეტრები		7; 370; C3:63°8'35"

6+900 7+000 7+100 7+200

შიდასახელმწიფოებრივი მნიშვნელობის (შ-169) იმერა-ბარეთი-თეჯისი-ჩივთიძლისა-ხაჩოკი-გუმბათი-ავრანლოს საავტომობილო გზის კმ 1 - კმ 7.3 მონაკვეთის სარეაბილიტაციო სამუშაოები	თარიღი: ივლისი, 2021.
გრძივი პროფილი კმ 6+900 - კმ 7+200	ნახაზის ნომერი: №2 - 24

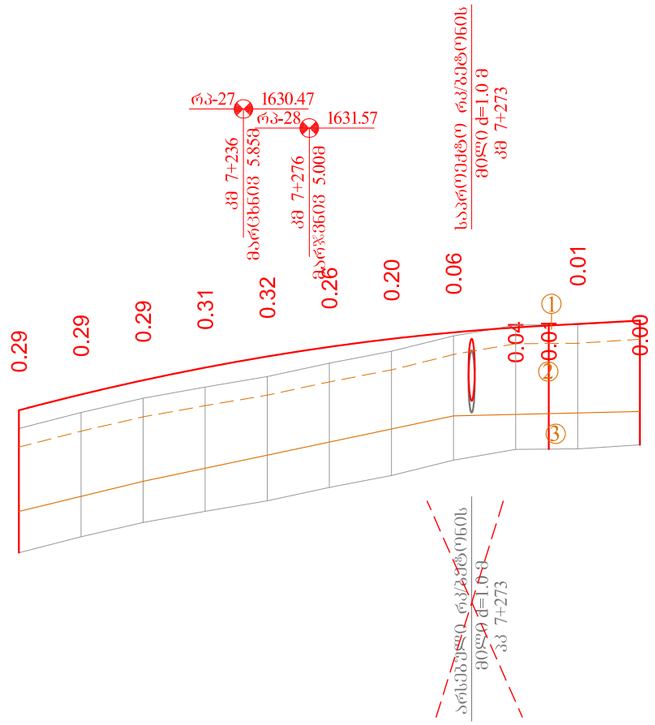

მასშტაბი:

ჰორიზონტალური: 1 : 1000
ვერტიკალური: 1 : 100

საპროექტო მონაცემები	ქანობი ‰ / ვერტიკალური მრუდები მ.	R=4000.00 K=100.21								5.33 / 14.66	
	გზის ღერძის ნიშნული მ.	1629.92	1630.17	1630.40	1630.61	1630.79	1630.94	1631.07	1631.17 1631.20	1631.25	1631.28 1631.31	1631.36
არსებული მონაცემები	მიწის ნიშნული მ.	1629.63	1629.88	1630.11	1630.29	1630.46	1630.68	1630.87	1631.12 (1631.17)	1631.29	(1631.29) 1631.30	1631.36
	მანძილი მ.	10.00	10.00	10.00	10.00	10.00	10.00	10.00	10.00	10.00	10.00
პიკეტი გეგმის ელემენტები კილომეტრები		370 C3:63°8'35"									
		7+200									7+300

შ.პ.ს. "პროექტმშენკომპანი"
საპროექტო, საკონსულტაციო და საზედამხედველო კომპანია.
"PROJECTMSHENCOMPANY" L.T.D.
DESIGN, CONSULTING AND SUPERVISING COMPANY.
მისამართი: იყალთოს ბორა № 44 ა, თბილისი, საქართველო. 0194.
ADDRESS: № 44A IKHALTO GORA, TBILISI, GEORGIA. 0194.
TEL: (+995 590) 33-39-49; (+995 32) 236-53-82. E-mail: Proeqtmshenkompani@gmail.com

შიდასახელმწიფოებრივი მნიშვნელობის (შ-169) იმერა - ბარეთი - თეჯისი - ჩივთქილისა - ხაჩოკი - გუმბათი - ავრანლოს საავტომობილო გზის კმ 1 - კმ 7.3 მონაკვეთის სარეაბილიტაციო სამუშაოები

შეასრულა	თარიღი:
ნიკა სულიაძე	ივლისი, 2021.
შეამოწმა	**ნახაზის ნომერი:**
გიორგი მესროფაშვილი	№2 - 25

გრძივი პროფილი
კმ 7+200 - კმ 7+300

საგზაო სამოსის კონსტრუქცია, ტიპი I
მასშტაბი 1:50

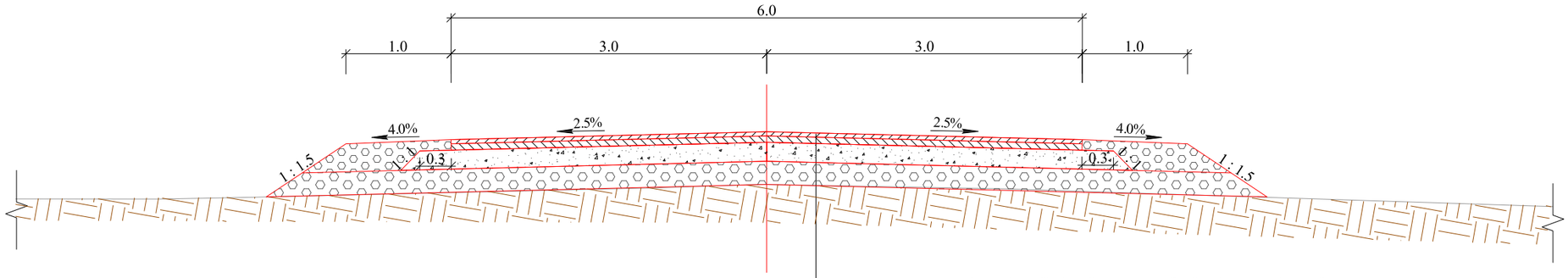

საფარი - წვრილმარცვლოვანი მკვრივი ღორღოვანი ასფალტ-ბეტონის ცხელი ნარევი ტიპი Б, მარკა II, h-4სმ.

საფარის ქვედა ფენა - მსხვილმარცვლოვანი ფოროვანი ღორღოვანი ასფალტ-ბეტონის ცხელი ნარევი მარკა II, h-6სმ.

საფუძველი - ფრაქციული ღორღი (0-40მმ), h-18სმ.

ქვესაგები ფენა - ქვიშა-ხრეშოვანი ნარევი (0-70მმ), h-22სმ.

საგზაო სამოსის კონსტრუქცია, ტიპი II
მასშტაბი 1:50

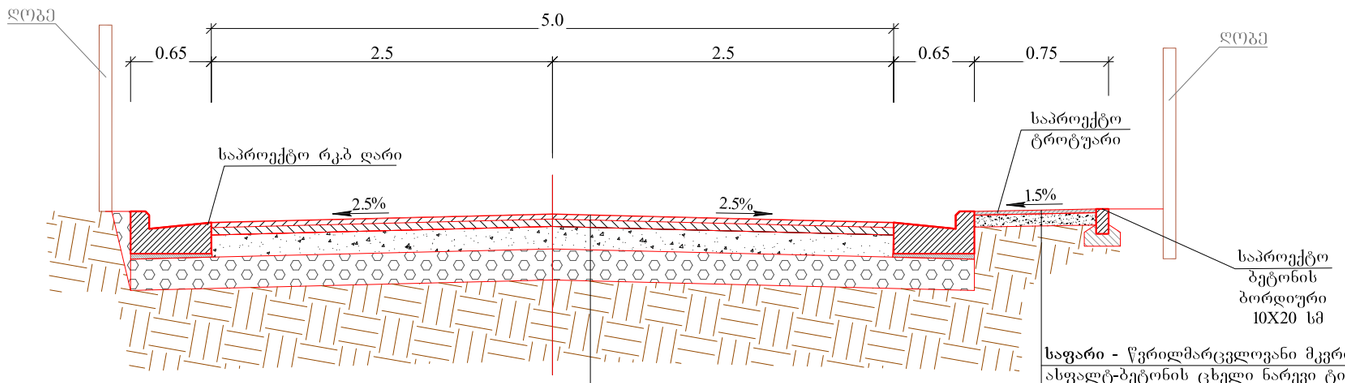

საფარი - წვრილმარცვლოვანი მკვრივი ქვიშოვანი ასფალტ-ბეტონის ცხელი ნარევი ტიპი B, მარკა II, h-3სმ.

საფუძველი - ღორღი ფრაქციით 0-40 მმ h-12სმ

ქვესაგები ფენა - ქვიშა-ხრეშოვანი ნარევი, სისქით h-15 სმ

საფარი - წვრილმარცვლოვანი მკვრივი ღორღოვანი ასფალტ-ბეტონის ცხელი ნარევი ტიპი Б, მარკა II, h-4სმ.

საფარის ქვედა ფენა - მსხვილმარცვლოვანი ფოროვანი ღორღოვანი ასფალტ-ბეტონის ცხელი ნარევი მარკა II, h-6სმ.

საფუძველი - ფრაქციული ღორღი (0-40მმ), h-18სმ.

ქვესაგები ფენა - ქვიშა-ხრეშოვანი ნარევი, სისქით 20 სმ.

შ.პ.ს. "პროექტმშენკომპანი"
საპროექტო, საკონსულტაციო და საზედამხედველო კომპანია.
"PROJECTMSHENCOMPANY" L.T.D.
DESIGN, CONSULTING AND SUPERVISING COMPANY.
მისამართი: იყალთოს გორა № 44 ა, თბილისი, საქართველო. 0194.
ADDRESS: № 44A IKHALTO GORA, TBILISI, GEORGIA. 0194.
TEL: (+995 590) 33-39-49; (+995 32) 236-53-82. E-mail: ProjectMshenCompany@gmail.com

შიდასახელმწიფოებრივი მნიშვნელობის (შ-169) იმერა-ბარეთი-თეჯისი-ჩივთიძლისა-ხაჩოკი-გუმბათი-ავრანლოს საავტომობილო გზის კმ 1 - კმ 7.3 მონაკვეთის სარეაბილიტაციო სამუშაოები	შესრულა:	თარიღი:
	გიორგი მესროფაშვილი	ივლისი, 2021.
საგზაო სამოსის კონსტრუქცია	შეამოწმა:	ნახაზის ნომერი:
	ბექა ადნიაშვილი	№3 - 01

ტიპური გრძივი კვეთი
მ 1:100

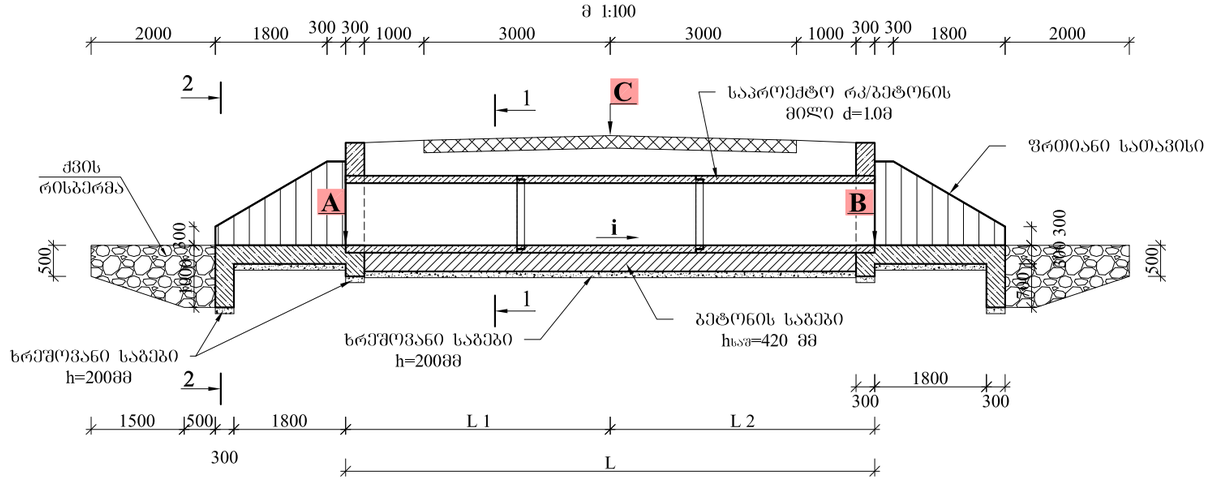

ტიპური შესასვლელი მხარე, ტიპი I
მ 1:100

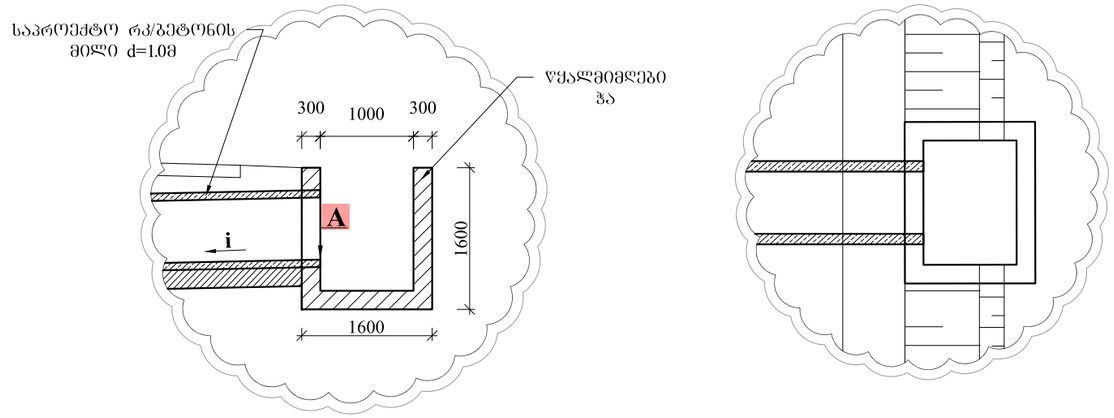

ტიპური კვეთი 1-1
მ 1:100

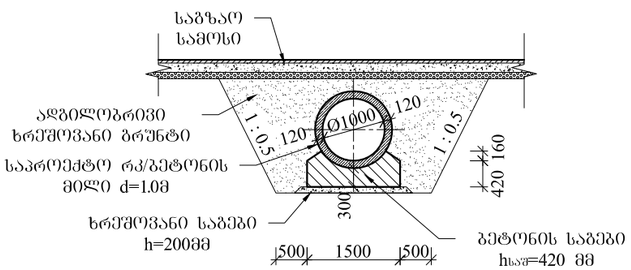

ტიპური კვეთი 2-2
მ 1:100

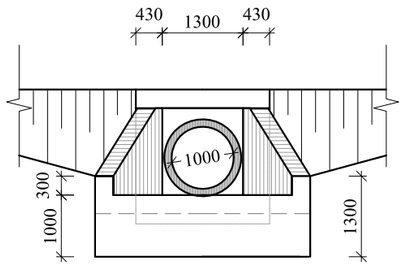

ტიპური გასასვლელი მხარე, ტიპი I
მ 1:100

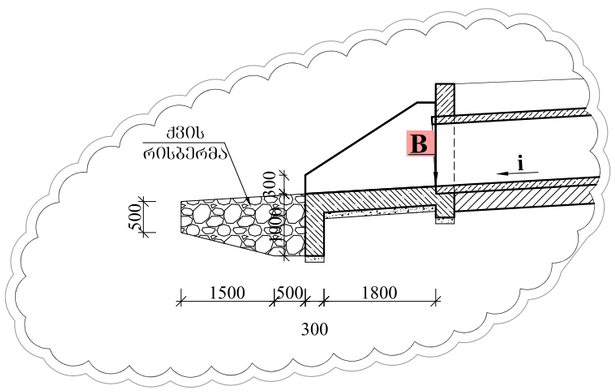

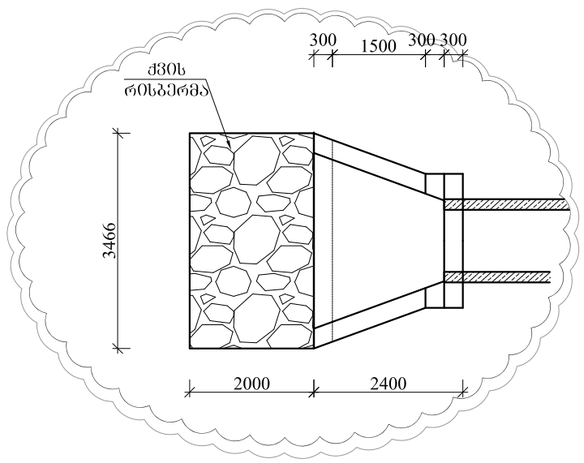

საფუძვლის ტიპური ნახაზი
მ 1:100

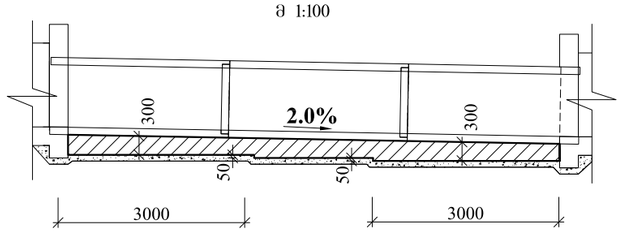

შ.პ.ს. "პროექტმშენკომპანი"
საპროექტო, საკონსულტაციო და საზედამხედველო კომპანია.
"PROJECTMSHENCOMPANY" L.T.D.
DESIGNE, CONSULTING AND SUPERVISING COMPANY.
მისამართი: იყალთოს გორა № 44 ა, თბილისი, საქართველო.0194.
ADDRESS: № 44A IKHALTO GORA, TBILISI, GEORGIA. 0194.
TEL: (+995 590) 33-39-49; (+995 32) 236-53-82. E-mail: ProjectMshenCompany@gmail.com

შიდასახელმწიფოებრივი მნიშვნელობის (შ-169) იმერა-ბარეთი-თეჯისი-ჩივთიძლისა-ხანოკი-გუმბათი-ავრანლოს საავტომობილო გზის კმ 1 - კმ 7.3 მონაკვეთის სარეაბილიტაციო სამუშაოები	შეასრულა:	თარიღი:
	გიორგი მესროფაშვილი	ივლისი, 2021.
რკ/ბეტონის მრგვალი მილების D=1.0 მ მოწყობა	შეამოწმა:	ნახაზი:
	ბექა ალნიაშვილი	№4 - 01 - 01

რკინაბეტონის მრგვალი მილების d=1.0მ მოწყობის პარამეტრები

№	კმ+	ზომები მ.			α°	ნიშნული მ.			i - ქანობი და მიმართულება	კოორდინატები				შენიშვნა
		L_1	L_2	L		A	B	C		შემსვლელი		გამსვლელი		
1	2	3	4	5	6	7	8	9	10	11		12		13
1	1+270	6.3	4.7	11	90	1651.42	1651.87	1653.68	<– 4 %	X	431170.370	X	4611181.383	
										Y	431177.472	Y	4611189.783	
2	1+510	5.2	4.8	10	90	1648.39	1648.59	1650.14	<– 2 %	X	431000.478	X	4611347.405	
										Y	431004.913	Y	4611356.383	
3	2+580	4.9	5.1	10	90	1621.50	1621.29	1623.08	→ 2 %	X	430462.206	X	4612039.007	
										Y	430473.203	Y	4612039.236	
4	3+326	6.1	7.9	14	120	1617.80	1618.07	1619.62	→ 2 %	X	429879.221	X	4612427.072	
										Y	429892.837	Y	4612430.328	
5	3+680	5.7	5.3	11	90	1610.47	1610.70	1912.56	<– 2 %	X	429588.182	X	4612595.616	
										Y	429597.057	Y	4612602.115	
6	3+886	5.3	4.7	10	90	1606.38	1606.58	1608.18	<– 2 %	X	429538.667	X	4612794.602	
										Y	429548.664	Y	4612794.866	
7	4+261	5.6	5.4	11	110	1597.88	1598.22	1599.72	<– 2 %	X	429536.630	X	4613159.918	
										Y	429543.610	Y	4613151.416	
8	4+500	5.2	4.8	10	90	1596.34	1596.66	1598.18	<– 2 %	X	429593.482	X	4613382.151	
										Y	429603.437	Y	4613381.206	
9	4+620	6.3	4.7	11	99	1596.34	1596.53	1597.98	<– 2 %	X	429591.317	X	4613494.080	
										Y	429596.155	Y	4613503.911	
10	5+037	5.5	4.5	10	90	1591.68	1592.00	1593.52	<– 2 %	X	429218.114	X	4613609.820	
										Y	429226.819	Y	4613614.768	
11	5+056	5.5	4.5	10	90	1592.15	1592.47	1593.99	<– 2 %	X	429208.761	X	4613627.657	
										Y	429218.009	Y	4613631.461	
12	6+138	5	5	10	90	1602.03	1602.23	1606.93	<– 2 %	X	428315.727	X	4614152.246	
										Y	428320.019	Y	4614161.279	
13	6+748	5	5	10	90	1614.35	1614.55	1616.13	<– 2 %	X	427758.165	X	4614397.801	
										Y	427761.676	Y	4614407.164	
14	7+160	5	5	10	90	1626.95	1627.15	1628.73	<– 2 %	X	427384.387	X	4614572.466	
										Y	427388.892	Y	4614581.394	
15	7+273	5.1	4.9	10	72	1626.95	1629.61	1631.20	<– 2 %	X	427285.130	X	4614623.577	
										Y	427286.684	Y	4614633.455	

შ.პ.ს. "პროექტმშენკომპანი"
საპროექტო, საკონსულტაციო და საზედამხედველო კომპანია.
"PROJECTMSHENCOMPANY" L.T.D.
DESIGNE, CONSULTING AND SUPERVISING COMPANY.
მისამართი: იყალთოს გორა № 44 ა, თბილისი, საქართველო.0194.
ADDRESS: № 44A IKHALTO GORA, TBILISI, GEORGIA. 0194.
TEL: (+995 590) 33-39-49; (+995 32) 236-53-82. E-mail: ProjectMshenCompany@gmail.com

მილის არმირება

გრძივი ჭრილი
მასშტაბი 1 : 20

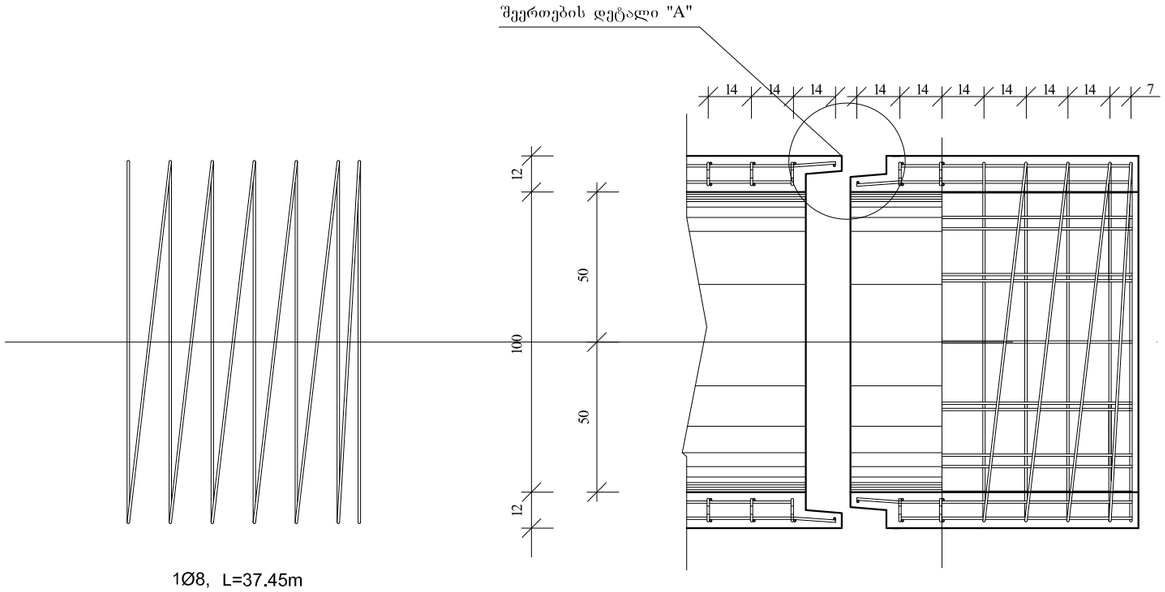

1Ø8, L=37.45m
პოზიცია 2

32Ø8, L=0.92m
პოზიცია 1

განივი ჭრილი
მასშტაბი 1 : 20

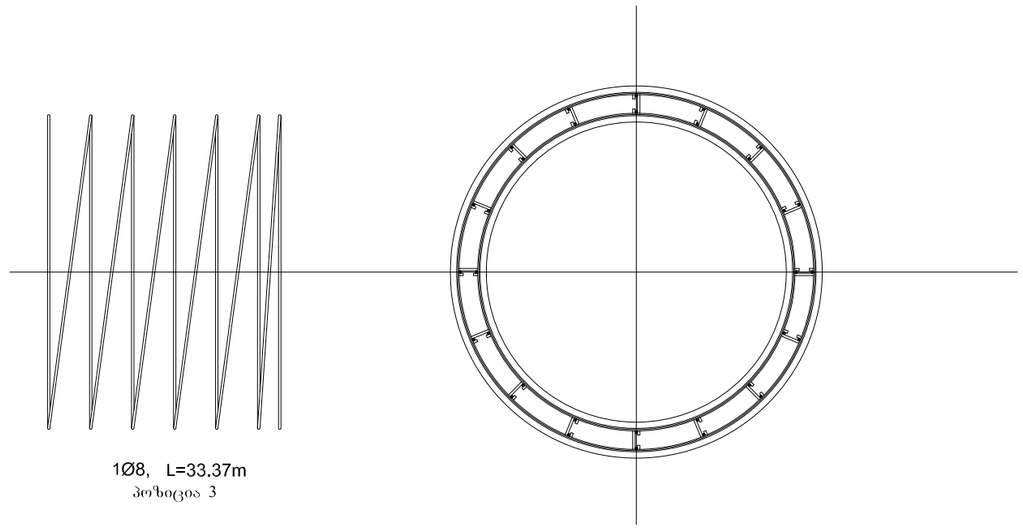

1Ø8, L=33.37m
პოზიცია 3

112Ø8, L=0.12m
პოზიცია 4

შეერთების დეტალი "A"
მასშტაბი 1 : 10

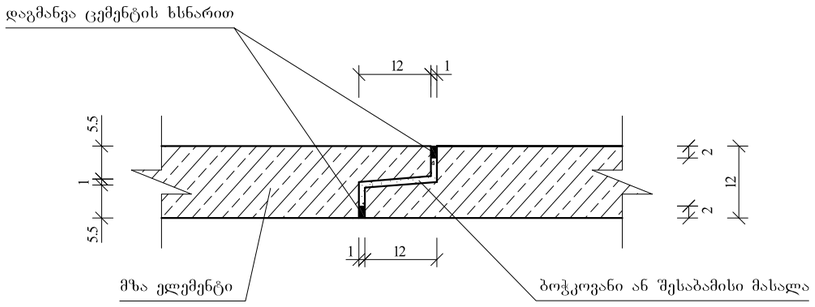

მასალების ხარჯი 1 გრძ/მ სექციისათვის

პოზ.	A III Ø	სიგრძე	რაოდენობა	მთლიანი სიგრძე	წონა 1 გრძ.მ-ზე	მთლიანი წონა	ბეტონი
	მმ	მ	ცალი	მ	კგ	კგ	მ³
1	8	0.92	32	29.44	0.395	11.63	B-30; F-200; W-6.
2	8	37.45	1	37.45	0.395	14.79	
3	8	33.37	1	33.37	0.395	13.18	
4	8	0.12	112	13.44	0.395	5.31	
სულ				113.70	0.395	44.91	0.42

შ.პ.ს. "პროექტმშენკომპანი"
საპროექტო, საკონსულტაციო და საზედამხედველო კომპანია.
"PROJECTMSHENCOMPANY" L.T.D.
DESIGN, CONSULTING AND SUPERVISING COMPANY.
მისამართი: იყალთოს გორა № 44 ა, თბილისი, საქართველო. 0194.
ADDRESS: № 44A IKHALTO GORA, TBILISI, GEORGIA. 0194.
TEL: (+995 590) 33-39-49; (+995 32) 236-53-82. E-mail: ProjectMshenCompany@gmail.com

შიდასახელმწიფოებრივი მნიშვნელობის (შ-169)
იმერა-ბარეთი-თეჯისი-ნიკეთაძლისა-ხარიკე-ბუმბათი-ავრანლოს საავტომობილო
გზის კმ 1 - კმ 7.3 მონაკვეთის სარეაბილიტაციო სამუშაოები

შესრულა:	თარიღი:
გიორგი მესროფაშვილი	ივლისი, 2021
შეამოწმა:	ნახაზის ნომერი:
ბექა აღნიაშვილი	№4 - 02

რკ/ბეტონის მრგვალი მილის არმირება d=1.0 მ

ბრძივი კვეთი
მ 1:50

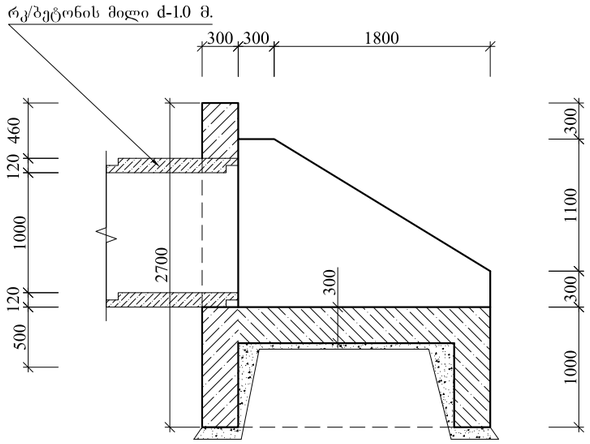

3-3
მ 1:50

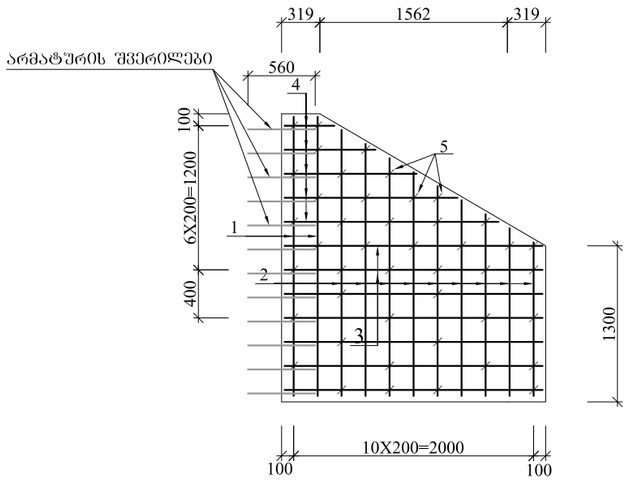

ბეტონის მოცულობა ერთ სათავისზე

ბეტონი B30 F200 W6:
ფრთები - V=2.5 მ³;
პორტალი - V=1.8 მ³;
ღარი - V=1.7 მ³;
კბილი - V=0.7 მ³.

ბეჭმა
მ

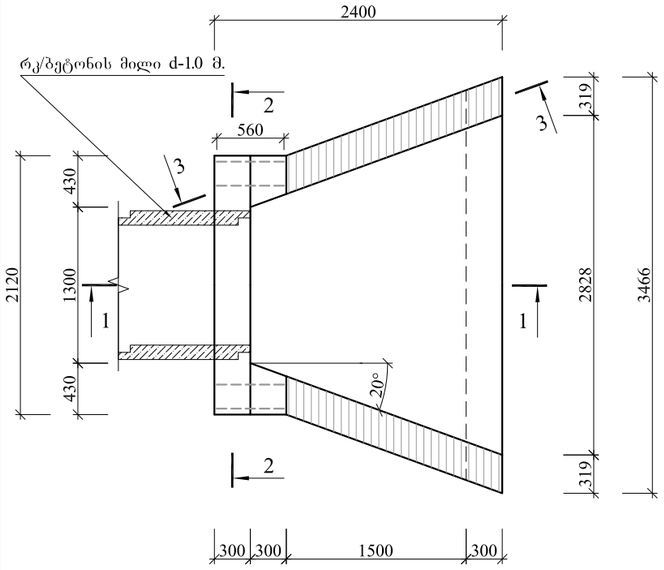

2-2
მ 1:50

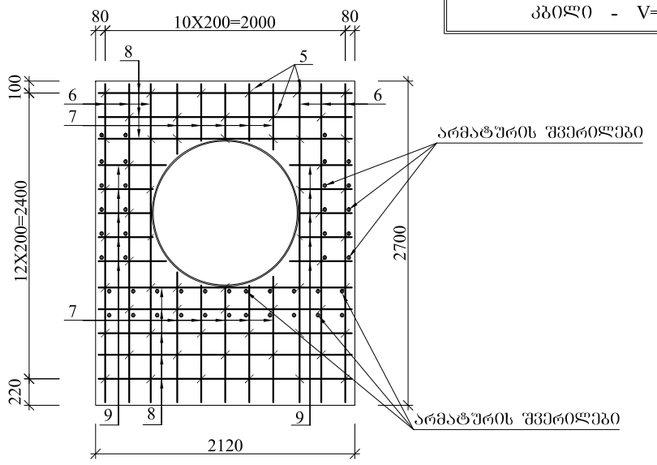

ლითონის სპეციფიკაცია ერთ სათავისზე

ელემენტი	პოზიცია	ესკიზი	დიამეტრი ან კვეთი მმ	ელემენტის სიგრძე მმ	რაოდენობა ც	საერთო სიგრძე მ
1	2	3	4	5	6	7
ფრთა (2 ცალი)	1	2325	10A-III	2325	8	18.6
	2	1230÷2215	10A-III	1720	36	61.9
	3	2450	10A-III	2430	8	19.4
	4	415÷1780	10A-III	1300	20	26.0
	5	70 70 220	8A-I	360	76	27.4
პორტალი (1 ცალი)	6	2150	10A-III	2150	12	25.8
	7	1080÷450	10A-III	765	20	15.3
	8	2110	10A-III	2110	12	25.3
	9	515÷435	10A-III	475	20	9.5
	9'	560	10A-III	560	46	25.8
	5	70 70 220	8A-I	360	70	25.2
ღარი (1 ცალი)	10	2110	10A-III	2110	4	8.4
	11	2212÷3378	10A-III	2795	18	50.3
	12	2050	10A-III	2050	22	45.1
	13	275÷1375	10A-III	825	12	9.9
	5	70 70 220	8A-I	360	84	30.2
კბილი (1 ცალი)	14	200 960 200	10A-III	1360	34	46.2
	15	3380	10A-III	3380	6	20.3
	5	70 70 220	8A-I	360	18	6.5

ხედი
მ 1:50

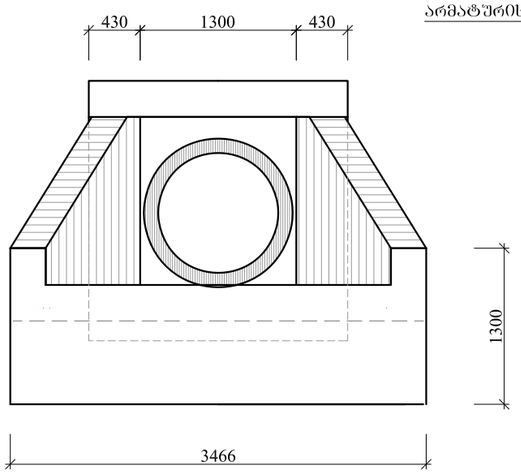

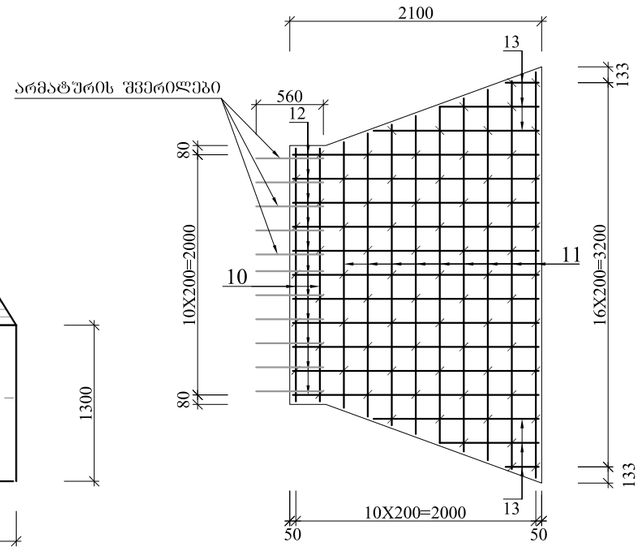

1-1
მ 1:50

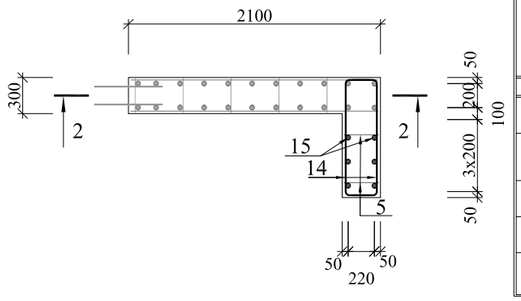

ლითონის ამოკრება ერთ სათავისზე, კგ

ელემენტი	არმატურის ნაკეთობა		
	არმატურის ფოლადი ГОСТ 5781-82, ГОСТ 380-88*		
	A-I	A-III	ჯამი
	Ø 8	Ø 10	
1	2	3	4
ფრთები	10.8	78.1	88.9
პორტალი	10.0	63.1	73.0
ღარი	11.9	70.5	82.4
კბილი	2.6	41.2	43.8
ჯამი	35.3	252.8	288.1

შიდასახელმწიფოებრივი მნიშვნელობის (შ-169) იმერა-ბარეთი-თეჯისი-ჩივთაძლისა-ხაჩოკი-ბუმბათი-ავრანლოს საავტომობილო გზის კმ 1 - კმ 7.3 მონაკვეთის სარეაბილიტაციო სამუშაოები	თარიღი: 03ლისი, 2021
ფრთიანი სათავისის კონსტრუქცია	ნახაზი: №4 - 03

წყალმიმღები ჭა

ლითონის სპეციფიკაცია

	პოზიცია	ესკიზი	დიამეტრი ან კვეთი მმ	ელემენტის სიგრძე მმ	რაოდენობა ც	საერთო სიგრძე მ
1	2	3	4	5	6	7
ბადე 1 (4ც)	1	1800	8A-III	1800	40	72.0
	2	1660	8A-III	1660	32	53.1
	3	250 (70 70)	8A-I	390	40	15.6
ბადე 2 (4ც)	4	1800	8A-III	1800	36	64.8
	5	1460	8A-III	1460	32	46.7
	3	250 (70 70)	8A-I	390	60	23.4
ბადე 3 (2ც) ძირი	6	1660	8A-III	1660	18	29.9
	7	1400	8A-III	1400	18	25.2
	3	250 (70 70)	8A-I	390	40	15.6

ლითონის ამოკრება, მიმღები ჭა, კგ

	არმატურის ნაკეთობა	
მიმღები ჭა	არმატურის ფოლადი ГОСТ 5781-82, ГОСТ 380-88*	
	A-I	A-III
	Ø 8	Ø 8
1	2	3
მიმღები ჭა	21.6	115.2

ბეტონის მოცულობა, მიმღები ჭა,

ბეტონი B25 F200 W6:
V=2.80 მ³.

ლითონის სპეციფიკაცია ერთ ცხაურზე

№	ელემენტის კვეთი მმ.	სიგრძე მმ	რაოდენობა ც.	საერთო სიგრძე მ.		
2	3	4	5	6	7	
1	კუთხოვანა 60x60x5	1200	2	2.4	4.58	10.99
2	მოლკვადრატი 30x60x3	1000	17	17.0	4.71	80.07
	სულ ლითონი					91.06

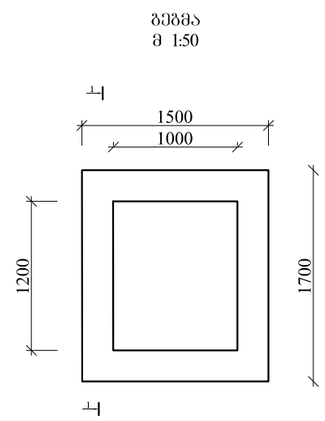

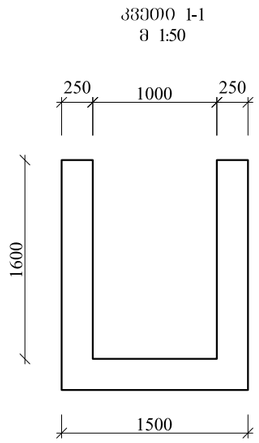

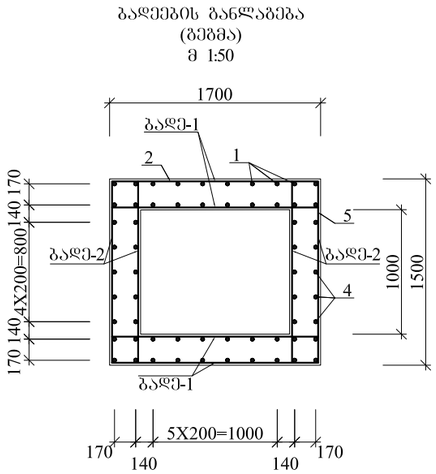

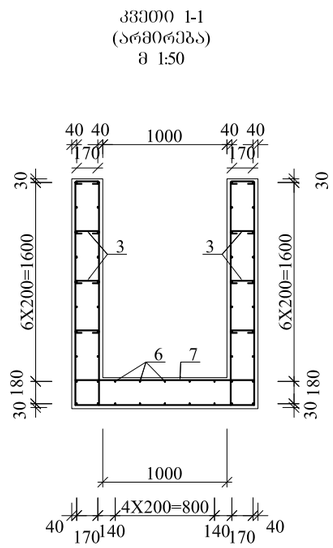

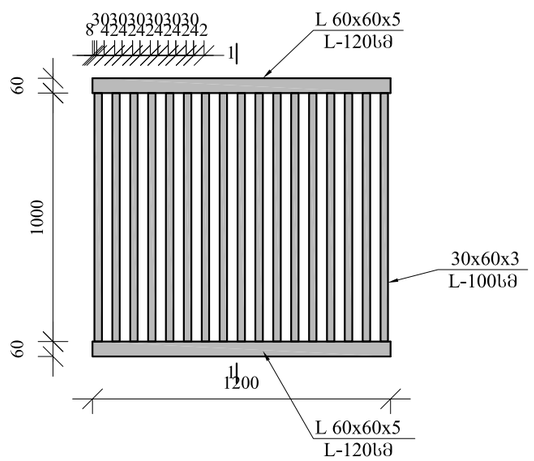

შიდასახელმწიფოებრივი მნიშვნელობის (შ-169) იმერა-ბარეთი-თეჯისი-ჩივთიძლისა-ხაჩოკი-გუმბათი-ავრანლოს საავტომობილო გზის კმ 1 - კმ 7.3 მონაკვეთის სარეაბილიტაციო სამუშაოები	შესრულა :	თარიღი :
	გიორგი ჯალალიშვილი	ივლისი, 2021.
რკინაბეტონის წყალმიმღები ჭის არმირება, ტიპი II	შეამოწმა :	ნახაზი :
	ბექა ადნიაშვილი	№5 - 01

კვეთი 1-1
მ1:200

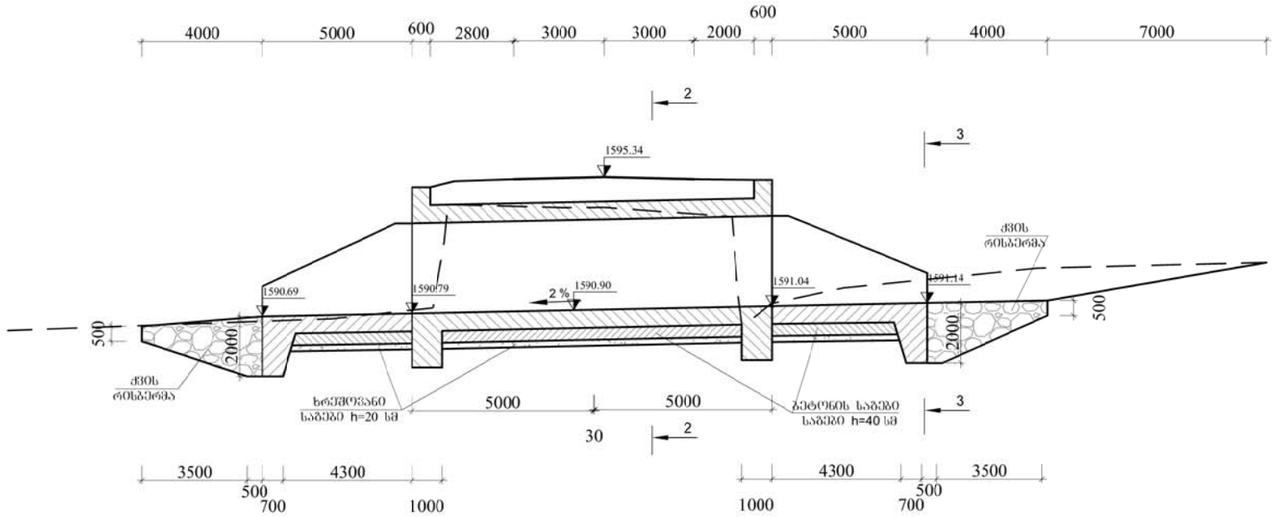

კვეთი 2-2
მ1:200

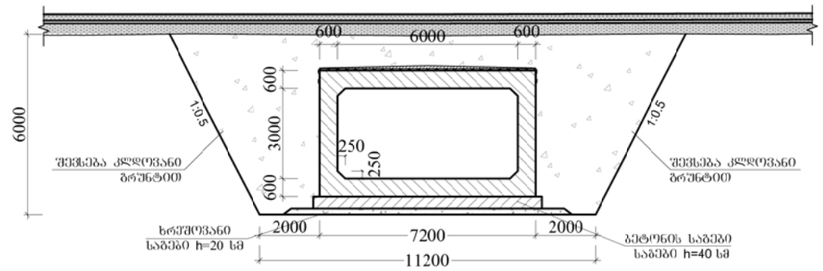

3-3
მ 1:100

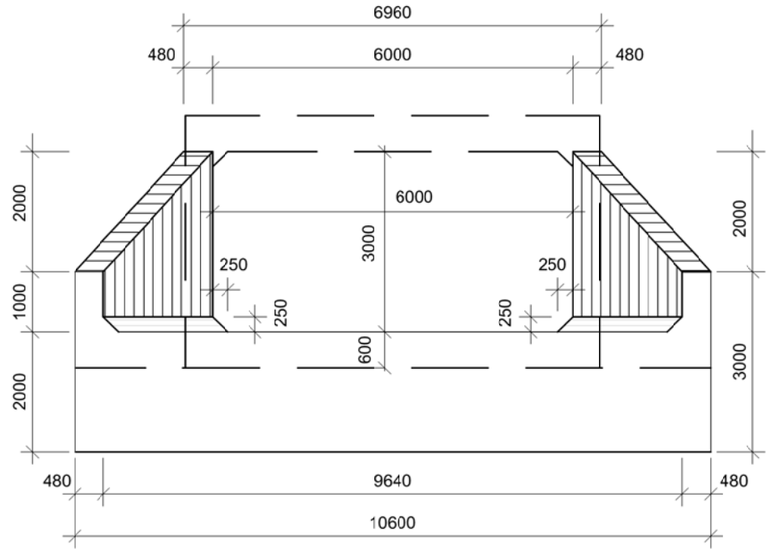

გეგმა
მ1:200

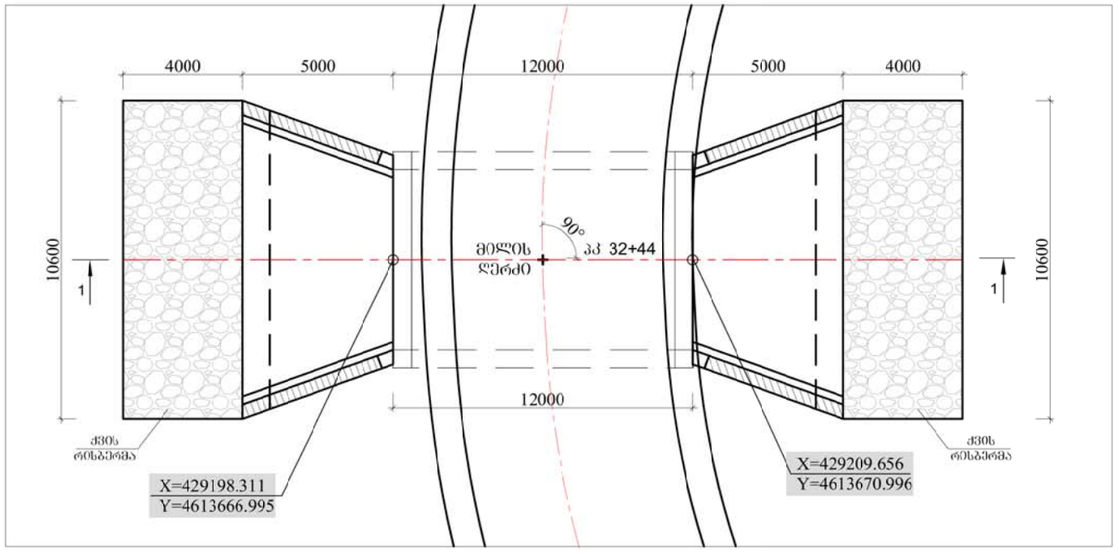

1. რკ. ბეტონის მილის კედელი
2. წასაცხები ჰიდროიზოლაცია
3. ცხელი ასბობიტუმის მასტიკა
4. პენოპლასტი 30მმ

გეოლოგია:

1. - ლოდები და ღორღი თიხნარის შემავსებლით, მკვრივტენიანი (ნაყარი)
2. - თიხნარი ყავისფერი, ძელპლასტიკური კონსისტენციის.
3. - ბაზალტები ნაცრისფერი, სუსტად გამოფიტული და სუსტად დანაპრალიანებული.

შიდასახელმწიფოებრივი მნიშვნელობის (შ-169) იმერა-ბარეთი-თეზისი-ნივთძლისა-ხაჩოკი-გუმბათი-ავრანლოს საავტომობილო გზის კმ 1 - კმ 7.3 მონაკვეთის სარეაბილიტაციო სამუშაოები	თარიღი: ივლისი, 2021.
რკინაბეტონის სწორკუთხა მილის, 6.0x3.0 მ მოწყობა,	ნახაზი: №6 - 01

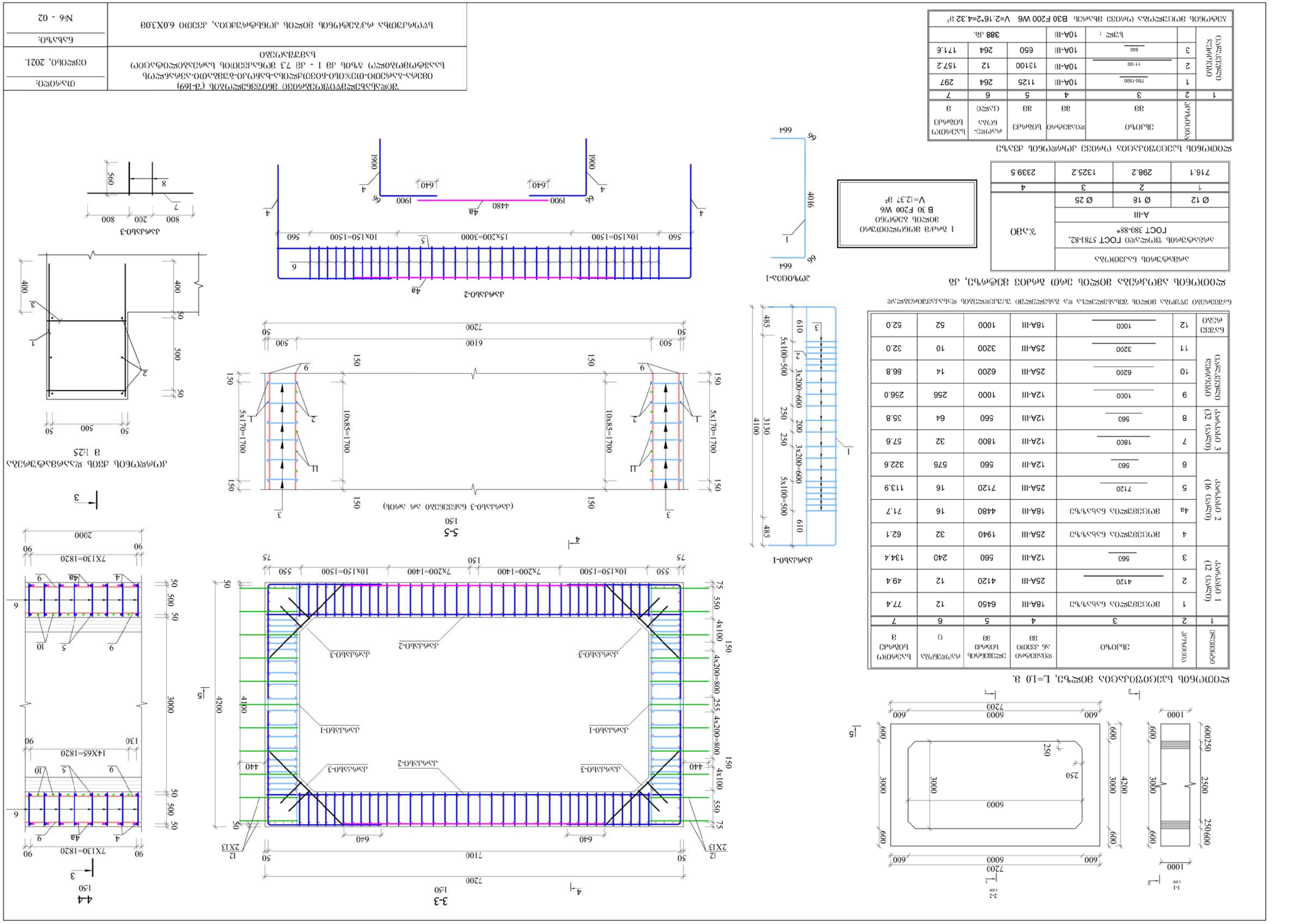

ფუძეების ნაკეთობების ჩამონათვალი (ეტაპი ეროვნული ნომერი ანონიმური ბინადრობა B 30 F200 W6 V=12.37 მ³)

ფასადის ნომერი	ეტაპი	ეროვნული ნომერი	ეროვნული ნომერი	ეროვნული ნომერი	ეროვნული ნომერი	ეროვნული ნომერი	ეროვნული ნომერი
		ეროვნული ნომერი	ეროვნული ნომერი	ეროვნული ნომერი	ეროვნული ნომერი	ეროვნული ნომერი	ეროვნული ნომერი
1	2	3	4	5	6	7	
ეროვნული ნომერი (12 ეროვნული)	1	18A-III	6450	12	77.4		
	2	25A-III	4120	12	49.4		
	3	12A-III	560	240	134.4		
	4	25A-III	1940	32	62.1		
ეროვნული ნომერი (16 ეროვნული)	4а	18A-III	4480	16	71.7		
	5	25A-III	7120	16	113.9		
	6	12A-III	560	576	322.6		
	7	12A-III	1800	32	57.6		
ეროვნული ნომერი (32 ეროვნული)	8	12A-III	560	64	35.8		
	9	12A-III	1000	256	256.0		
	10	25A-III	6200	14	86.8		
	11	25A-III	3200	10	32.0		
ნაჭვეთილი ეზო	12	18A-III	1000	52	52.0		

ნაჭვეთილი ეზოს ეროვნული ნომერი ადგილობრივი ნომერი და ნაჭვეთილი ეზოს ადგილობრივი ნომერი

ფუძეების ჩამონათვალი ეროვნული ნომერ ბინის ბინის ეზოს, L=1.0 მ.

ეროვნული ნომერ	ეროვნული	ეროვნული ნომერ ეროვნული ნომერ ეროვნული ნომერ ეროვნული ნომერ	ეროვნული ნომერ	ეროვნული ნომერ	ეროვნული ნომერ
		ეროვნული ნომერ	ეროვნული ნომერ	ეროვნული ნომერ	ეროვნული ნომერ
1	2	3	4	5	6
ეროვნული ნომერ (8 ეროვნული)	1	18A-III	6450	8	51.6
	2	25A-III	4120	8	32.9
	3	12A-III	560	160	89.6
	4	25A-III	1940	16	31.0
ეროვნული ნომერ (16 ეროვნული)	4а	18A-III	4480	8	35.8
	5	25A-III	7120	8	56.9
	6	12A-III	560	288	161.3
	7	12A-III	1800	16	28.8
ეროვნული ნომერ (32 ეროვნული)	8	12A-III	560	32	17.9
	9	12A-III	1000	128	128.0
	10	25A-III	6200	7	43.4
	11	25A-III	3200	5	16.0
ნაჭვეთილი ეზო	12	18A-III	1000	26	26.0

ფუძეების ნაკეთობების ჩამონათვალი ეროვნული ნომერ ბინის ბინის ეზოს, L=1.0 მ.

ეროვნული ნომერ	ეროვნული	ეროვნული ნომერ ეროვნული ნომერ ეროვნული ნომერ ეროვნული ნომერ	ეროვნული ნომერ	ეროვნული ნომერ	ეროვნული ნომერ
		ეროვნული ნომერ	ეროვნული ნომერ	ეროვნული ნომერ	ეროვნული ნომერ
1	2	3	4	5	6
ეროვნული ნომერ (12 ეროვნული)	1	18A-III	6450	12	77.4
	2	25A-III	4120	12	49.4
	3	12A-III	560	240	134.4
	4	25A-III	1940	32	62.1
ეროვნული ნომერ (16 ეროვნული)	4а	18A-III	4480	16	71.7
	5	25A-III	7120	16	113.9
	6	12A-III	560	576	322.6
	7	12A-III	1800	32	57.6
ეროვნული ნომერ (32 ეროვნული)	8	12A-III	560	64	35.8
	9	12A-III	1000	256	256.0
	10	25A-III	6200	14	86.8
	11	25A-III	3200	10	32.0
ნაჭვეთილი ეზო	12	18A-III	1000	52	52.0

ნაჭვეთილი ეზოს ეროვნული ნომერ ადგილობრივი ნომერ ეროვნული ნომერ ეროვნული ნომერ ეროვნული ნომერ ეროვნული ნომერ

ფუძეების ნაკეთობების ჩამონათვალი (ეტაპი ეროვნული ნომერ ანონიმური ბინადრობა B 30 F200 W6 V=12.37 მ³)

ეროვნული ნომერ	ეროვნული	ეროვნული	ეროვნული	ეროვნული	ეროვნული	ეროვნული	ეროვნული
		ეროვნული	ეროვნული	ეროვნული	ეროვნული	ეროვნული	ეროვნული
1	2	3	4	5	6	7	
ეროვნული ნომერ (16 ეროვნული)	1	250-1500	10A-III	1125	264	297	
	2	11100	10A-III	13100	12	157.2	
	3	650	10A-III	650	264	171.6	
		ჯამი :	10A-III	388 კგ.			

ეროვნული ნომერ ეროვნული ნომერ ეროვნული ნომერ B30 F200 W6 V=2.16²=4.32 მ³

ეროვნული ნომერ (8-169) ეროვნული ნომერ ეროვნული ნომერ ეროვნული ნომერ ეროვნული ნომერ ეროვნული ნომერ ეროვნული ნომერ ეროვნული ნომერ ეროვნული ნომერ ეროვნული ნომერ ეროვნული ნომერ	თარიღი: 03ფებრ.2021.
ეროვნული ნომერ ეროვნული ეროვნული ეროვნული ეროვნული ეროვნული ეროვნული ეროვნული ეროვნული ეროვნული ეროვნული ეროვნული ეროვნული	ნახატი: №6 - 02

ᲛᲝᲜᲐᲪᲘᲚᲘᲡ ᲓᲐᲪᲕᲘᲡ ᲞᲠᲝᲒᲠᲐᲛᲐ (ᲒᲐ-169) ᲝᲜᲙᲝᲚᲝᲯᲘᲐᲡ-ᲙᲝᲜᲪᲮᲝᲚᲘᲡ-ᲒᲐᲛᲐᲠᲯᲕᲔᲑᲘᲡ-ᲞᲐᲠᲐᲛᲔᲢᲠᲘᲡ-ᲨᲔᲛᲐᲯᲐᲛᲔᲑᲚᲘᲡ ᲓᲐᲪᲕᲘᲡ ᲞᲠᲝᲔᲥᲢᲘᲡ ᲨᲔᲛᲯᲐᲛᲔᲑᲚᲘᲡ ᲓᲝᲙᲣᲛᲔᲜᲢᲘ ᲑᲐᲠᲯᲒᲕᲘᲡᲘ	ᲗᲐᲠᲘᲦᲘ: 03ᲛᲐᲠᲢᲘ, 2021.
ᲑᲐᲠᲯᲒᲕᲘᲡ ᲛᲘᲜᲐᲪᲘᲚᲘᲡ ᲓᲐᲪᲕᲘᲡ ᲞᲠᲝᲔᲥᲢᲘ ᲐᲛᲑᲚᲘᲡ ᲓᲐᲪᲕᲘᲡ ᲞᲠᲝᲒᲠᲐᲛᲐ ᲒᲐᲜᲐᲗᲚᲔᲑᲘᲡ ᲓᲐᲠᲗᲕᲘᲡ ᲞᲠᲝᲔᲥᲢᲘ ᲯᲘᲜᲯᲘᲠᲘᲡ ᲛᲝᲜᲐᲪᲘᲚᲘᲡ ᲑᲐᲠᲯᲘᲡ ᲞᲠᲝᲔᲥᲢᲘ №6 - 03	ᲒᲐᲠᲔᲛᲝ:

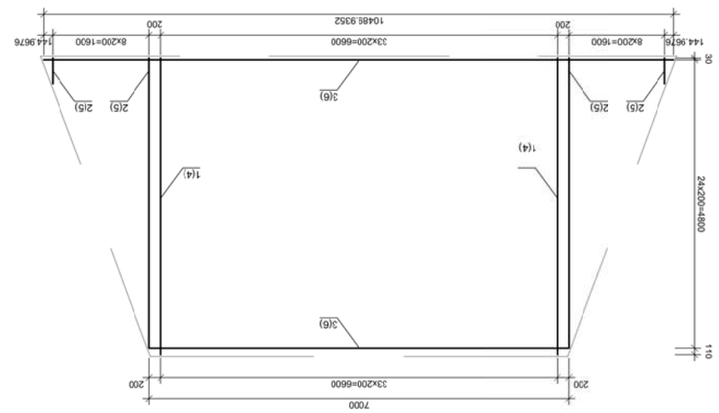

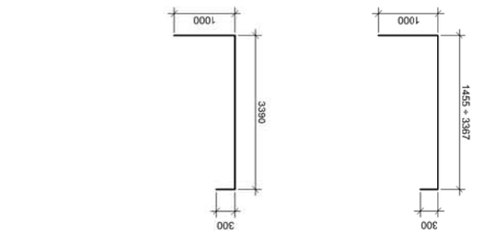

ᲨᲔᲛᲯᲐᲛᲔᲑᲚᲘᲡ ᲗᲕᲘᲡᲘ
ᲑᲐᲠᲯᲘᲡ ᲯᲔᲠᲛᲝᲙᲘᲡ ᲗᲕᲘᲡᲘ
B 30 F200 W6
ᲡᲘᲛᲙᲝ - V - 39.5 Მ³
ᲥᲕᲘᲨᲐᲥᲘ - V - 24.0Მ³
ᲒᲐᲛᲝᲧᲔᲜᲔᲑᲣᲚᲘ - V - 20.0 Მ³

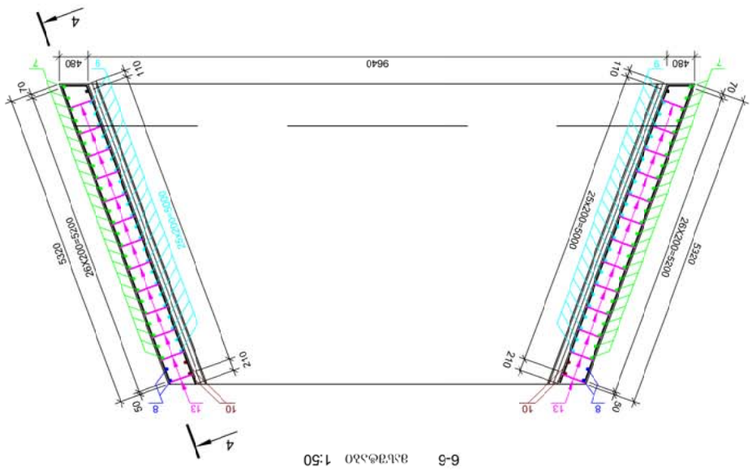

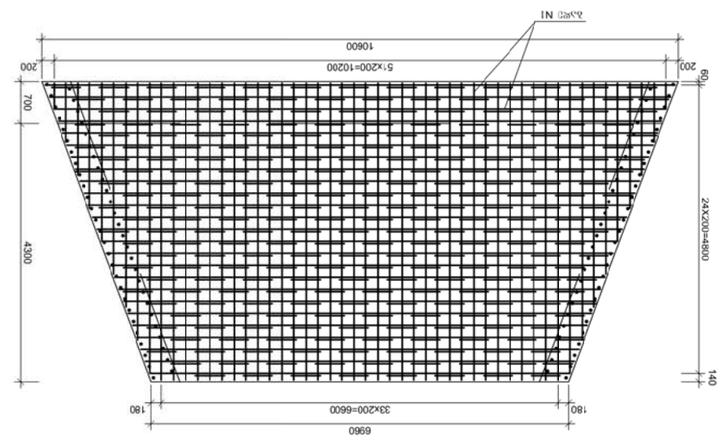

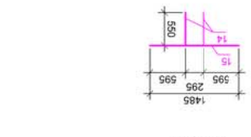

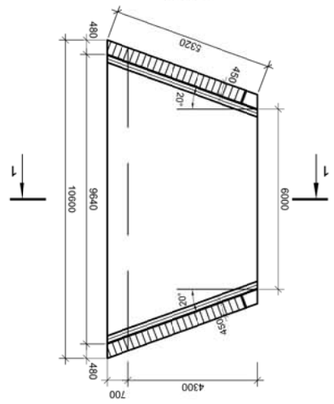

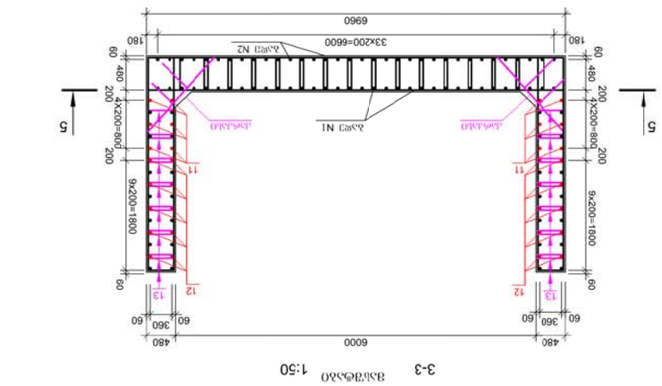

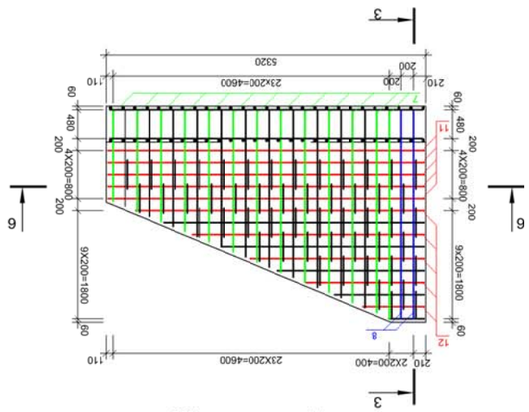

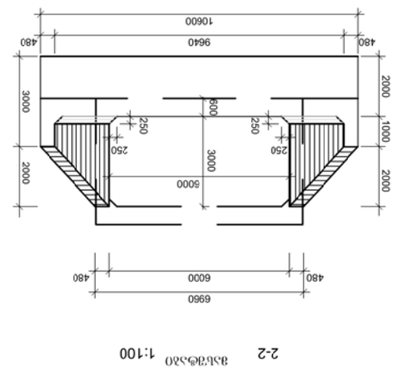

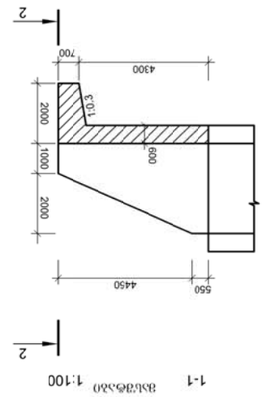

ᲡᲐᲠᲔᲙᲚᲘᲡ ᲜᲝᲛᲔᲠᲘ	ᲯᲘᲜᲯᲘᲠᲘᲡ ᲛᲐᲠᲙᲘ	ᲡᲘᲒᲠᲫᲔ (ᲛᲜ)	ᲡᲘᲒᲠᲫᲔ (ᲛᲛ)	ᲡᲘᲛᲙᲕᲠᲔᲑᲘ (ᲙᲒ)	ᲯᲐᲛᲘ (ᲙᲒ)
1	4940	12A-III	4940	68	335.9
2	428 ÷ 4824	12A-III	L$_{ank}$= 2526	36	94.5
3	6996 ÷ 10490	16A-III	L$_{ank}$= 8743	50	437.2
4	4940	12A-III	4940	68	335.9
5	428 ÷ 4824	12A-III	L$_{ank}$= 2526	36	94.5
6	6996 ÷ 10490	22A-III	L$_{ank}$= 8743	50	437.2
7	ᲛᲝᲜᲘᲢᲝᲠᲘᲜᲒᲘ ᲩᲐᲜᲗᲚᲘᲗ	22A-III	L$_{ank}$= 3711	96	356.3
8	ᲛᲝᲜᲘᲢᲝᲠᲘᲜᲒᲘ ᲩᲐᲜᲗᲚᲘᲗ	22A-III	4690	8	37.5
9	ᲛᲝᲜᲘᲢᲝᲠᲘᲜᲒᲘ ᲩᲐᲜᲗᲚᲘᲗ	16A-III	L$_{ank}$= 3711	96	356.3
10	ᲛᲝᲜᲘᲢᲝᲠᲘᲜᲒᲘ ᲩᲐᲜᲗᲚᲘᲗ	16A-III	4690	8	37.5
11	5260	12A-III	5260	40	210.4
12	586 ÷ 5014	12A-III	L$_{ank}$=2800	80	224.0
13	356 ÷ 456 526 426	10A-III	1764	736	1298.3
14	550	16A-III	550	208	114.4
15	1485	16A-III	1485	104	154.4

ᲡᲐᲠᲔᲙᲚᲘᲡ ᲛᲐᲡᲐᲚᲘᲡ ᲯᲐᲛᲘᲡ ᲪᲮᲠᲘᲚᲘ

ᲯᲘᲜᲯᲘᲠᲘᲡ ᲛᲐᲠᲙᲘ	ᲡᲘᲒᲠᲫᲔ (ᲛᲜ)	ᲡᲘᲒᲠᲫᲔ (ᲛᲛ)	ᲡᲘᲛᲙᲕᲠᲔᲑᲘ (ᲙᲒ)	ᲯᲐᲛᲘ (ᲙᲒ)
ᲯᲐᲛᲘᲡ ᲛᲐᲠᲙᲘ ᲐᲜᲐᲠᲗᲘᲡ ᲒᲔᲒᲛᲐ ᲒᲐᲛᲝᲧᲔᲜᲔᲑᲣᲚᲘ	ᲞᲠᲝᲤᲘᲚᲘᲡ ᲜᲝᲛᲔᲠᲘ Ø.38Მ A-III	ᲛᲝᲜᲘᲢᲝᲠᲘᲜᲒᲘ ᲩᲐᲜᲗᲚᲘᲗ ᲡᲘᲛᲙᲕᲠᲔᲑᲘ (ᲙᲒ) Sum		
10	12	16	22	8371.6
1	2	3	4	5
804.8	1152.7	1737.7	2476.4	6171.6

რკ/ბეტონის ძვეადა საყრდენი კედლის გრძივი პროფილი

მ 1:200

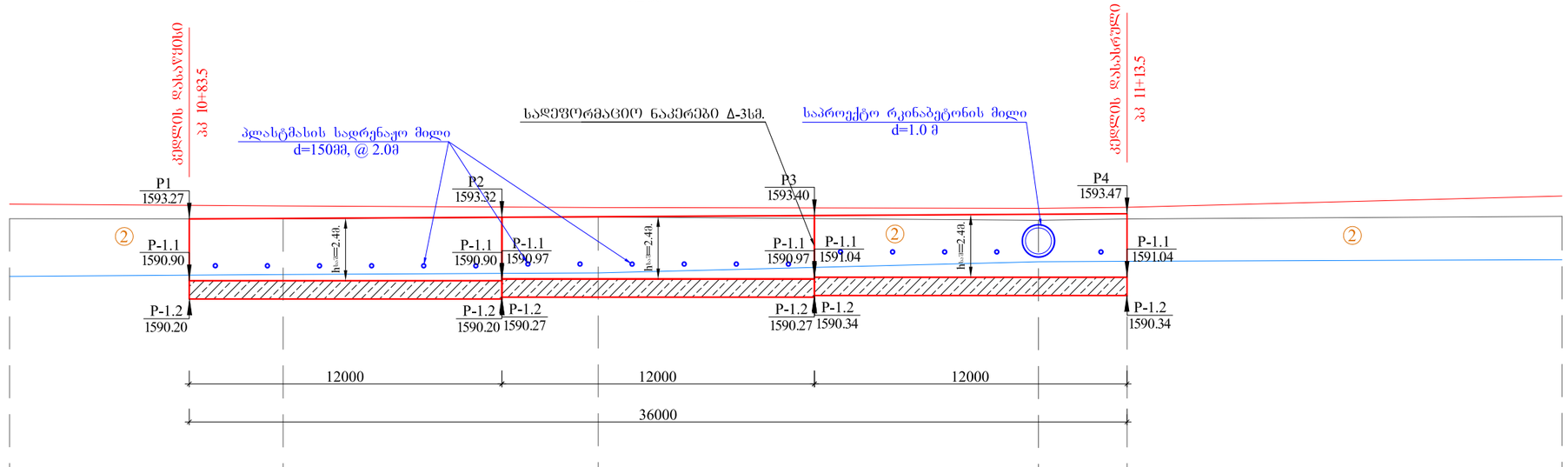

მასშტაბი: 1:200

საპროექტო მონაცემი	ნაყიბუშრას ნიშნული მ.	1593.84	1593.77	1593.71	1593.68	1593.72	1594.15
არსებული მონაცემები	მიწის ნიშნული	1593.28	1593.27	1593.35	1593.22	1593.27	1593.37
	წყლის ნიშნული	1591.07	1591.14	1591.20	1591.63	1591.65	1591.71
	მანძილი მ.	10.50	12.10	16.90	3.40	16.70	
		5+000	5+010	5+020	5+037	5+040	5+056

კვეთი 1-1

მ 1:100

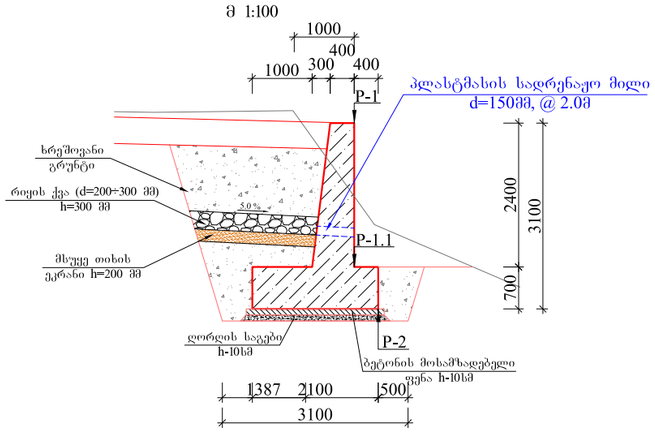

საწყისი წერტილის P-ის კოორდინატები				P-1.1 დონე	P-2 დონე
გზის კმ+	აღმოსავლეთი	ჩრდილოეთი	ნიშნული		
P1	429235.661	4613582.431	1593.27	1590.90	1590.20
P2	429228.170	4613591.806	1593.32	1590.90	1590.20
P2	429228.170	4613591.806	1593.32	1590.97	1590.27
P3	429222.098	4613602.156	1593.40	1590.97	1590.27
P3	429222.098	4613602.156	1593.40	1591.04	1590.34
P4	429216.461	4613612.750	1593.47	1591.04	1590.34

გეოლოგია:

②— თიხნარი ყავისფერი, ძლიერპლასტიკური კონსისტენციის. 33გ III კატ.
ქანობი 1:1.5 ρ= 1.99 გ/სმ³,φ=19°, c=0.18 კგ/სმ², R0=2.20 კგ/სმ², E=190 მპა f=0.34

შ.პ.ს. "პროექტმშენკომპანი"
საპროექტო, საკონსულტაციო და საზედამხედველო კომპანია.
"PROEQTMSHENKOMPANI" L.T.D.
DESIGN, CONSULTING AND SUPERVISING COMPANY.
მისამართი: იყალთოს ბორა № 44 ა, თბილისი, საქართველო.0194.
ADDRESS: № 44A IKALTO GORA, TBILISI, GEORGIA. 0194.
TEL: (+995 32) 2 36 53 82. E-mail: ProjectMshenCompany@gmail.com

შიდასახელმწიფოებრივი მნიშვნელობის (შ-169)
იმერა-ბარეთი-თეჯისი-ჩივთიძლისა-ხაჩოკი-გუმბათი-ავრანლოს
საავტომობილო გზის კმ1-კმ7.3 მონაკვეთის სარეაბილიტაციო სამუშაოები

შესრულა:	თარიღი:
ალექსი როდნოვი	ივლისი, 2021.
შეამოწმა:	ნახაზის ნომერი:
გიორგი ჯალალიშვილი	№7 - 01

რკ/ბეტონის ძვეადა საყრდენი კედელი, L=36.0 მ.

რკინაბეტონის ქვედა საყრდენი კედელი
h=2.4 მ.

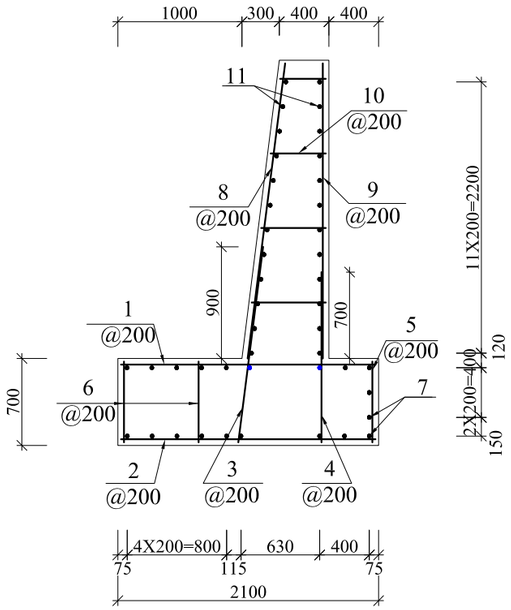

ფოლადის სპეციფიკაცია კედელის ერთ გრძივ მეტრზე

ელემენტი	პოზიცია	ესკიზი	დიამეტრი ან კვეთი მმ	ელემენტის სიგრძე მმ	რაოდენობა ც	საერთო სიგრძე მ
1	2	3	4	5	6	7
საძირკველი	1	2050	16A-III	2050	5	10.3
	2	2050	12A-III	2050	5	10.3
	3	1575	16A-III	1575	5	7.9
	4	1385	12A-III	1385	5	6.9
	5	650	12A-III	650	5	3.3
	6	650	12A-III	650	10	6.5
	7	1000	10A-III	1000	18	18.0
ტანი	8	2375	16A-III	2375	5	11.9
	9	2395	12A-III	2395	5	12.0
	10	600-370	10A-III	485	20	9.7
	11	1000	10A-III	1000	24	24.0

ფოლადის ამოკრება კედელის ერთ გრძივ მეტრზე, კგ

კედელის ელემენტები	არმატურის ნაკეთობა			
	არმატურის ფოლადი ГОСТ 5781-82, ГОСТ 380-88*			
	A-III			ჯამი
	Ø 10	Ø 12	Ø 16	
1	2	3	4	5
საძირკველი	11.1	24.0	28.7	63.8
ტანი	20.8	10.7	18.8	50.3
ჯამი	31.9	34.7	47.5	114.1

ბეტონის მოცულობა კედელის ერთ გრძივ მეტრზე, L=1.0 მ

ბეტონი B30 F200 W6:
- საძირკველი - V=1.47 მ³;
- ტანი - V=1.32 მ³;

სულ - V=2.79მ³.

განივი კვეთი
მ. 1:50

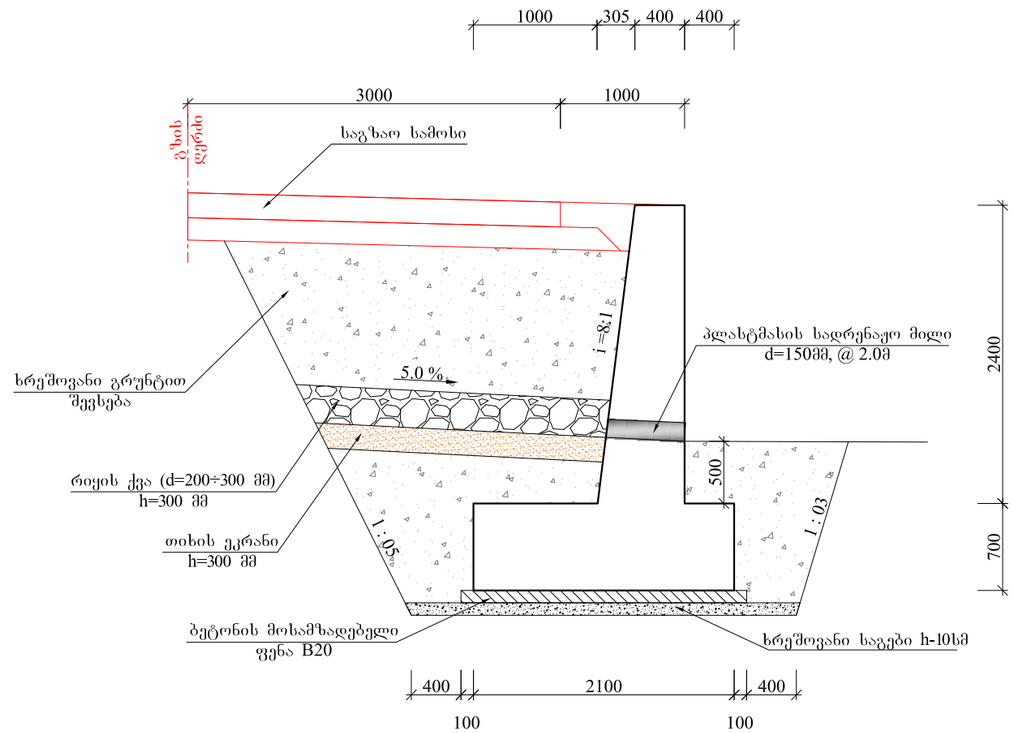

შენიშვნა:

მილის ტანი და სათავისები სადაც ხდება გრუნტთან შეხება დაფარულია ორმაგი წასაცხები ჰიდროიზოლაციით.

შპს "პროექტმშენკომპანი"
საპროექტო, საკონსულტაციო და საზედამხედველო კომპანია.
"PROJECTMSHENCOMPANY" LTD
DESIGNE, CONSULTING AND SUPERVISING COMPANY.
მისამართი: იყალთოს გორა № 44 ა, თბილისი, საქართველო.0194.
ADDRESS: № 44A IKALTO GORA, TBILISI, GEORGIA. 0194.
TEL: (+995 32) 2 36 53 82. E-mail: Info@pmcconsult.ge

შიდასახელმწიფოებრივი მნიშვნელობის (შ-169)
იმერა-ბარეთი-თეჯისი-ჩივთძლისა-ხაჩოკი-გუმბათი-ავრანლოს საავტომობილო გზის კმ 1 - კმ 7.3 მონაკვეთის სარეაბილიტაციო სამუშაოები

შეასრულა:	თარიღი:
გიორგი მესროფაშვილი	ივლისი, 2021
შეამოწმა:	ნახაზი:
გიორგი ჯალალიშვილი	№8 - 01

რკ/ბეტონის კედლის კონსტრუქცია, $h_{ტ}$=2.4მ

რკ/ბეტონის ღარი ტიპი I
მ 1:20

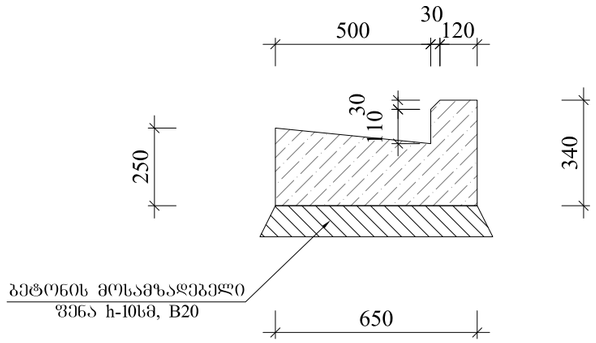

რკ/ბეტონის ღარი ტიპი II
მ 1:20

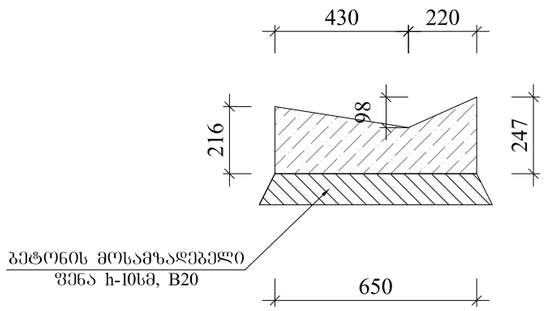

ლითონის სპეციფიკაცია ერთ ბრძ.მ.-ზე

	პოზიცია	ესკიზი	დიამეტრი ან კვეთი მმ	ელემენტის სიგრძე მმ	რაოდენობა ც	საერთო სიგრძე მ
1	2	3	4	5	6	7
ღარი, ტიპი I	1	520, 110, 210, 320, 580	8A-III	1850	6	11.1
	2	980	8A-I	980	10	9.8
	3	$L_{საქ}$=210	6A-I	210	12	2.5
	4	მოცემულია ნახაზზე	8A-I	920	4	3.7
ღარი, ტიპი II	5	440, 230, 195, 320, 600	8A-III	1685	6	10.1
	6	980	8A-I	980	8	7.8
	7	$L_{საქ}$=175	6A-I	175	12	2.1
	4	მოცემულია ნახაზზე	8A-I	920	4	3.7

ღარის არმირება
მ 1:20

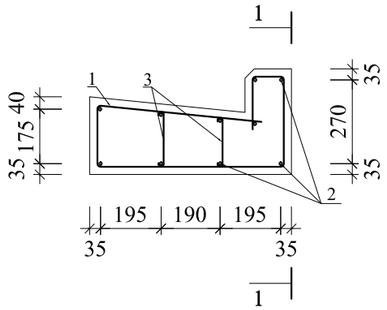

ღარის არმირება
მ 1:20

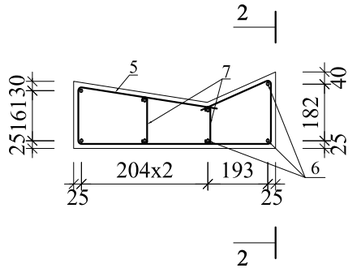

ლითონის ამოკრება ერთ ბრძ.მ.-ზე, კგ

დასახელება	არმატურის ნაკეთობა			
	არმატურის ფოლადი ГОСТ 5781-82, ГОСТ 380-88*			
	A-I	A-I	A-III	ჯამი
	Ø 6	Ø 8	Ø 8	
1	2	3	4	5
ღარი, ტიპი I	0.6	5.3	4.4	10.3
ღარი, ტიპი II	0.5	4.5	4.0	9.0
ჯამი	1.1	9.8	8.4	19.3

1-1

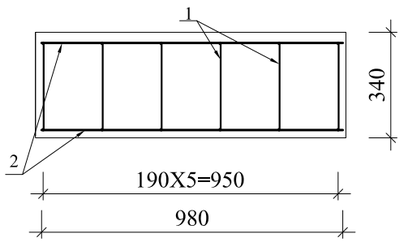

2-2

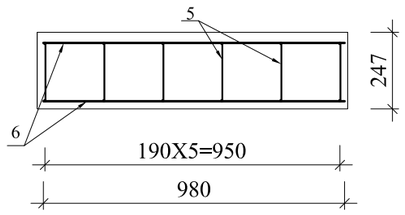

ბეტონის მოცულობა ერთ ბრძ.მ.-ზე

ბეტონი B20 F200 W6:
ღარი, ტიპი I - V=0.16 $მ^3$
ღარი, ტიპი II - V=0.12 $მ^3$

კოზ. №4

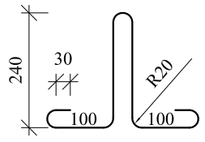

შენიშვნა:
1. ნახაზებზე ზომები მოცემულია მილიმეტრებში;.
2.ადგილზე ჩამოსხმის შემთხვევაში სამონტაჟე არმატურა საჭირო არ არის, ასაწყობი კონსტრუქციის შემთხვევაში მოეწყოს არმირება

შიდასახელმწიფოებრივი მნიშვნელობის (შ-169) იმერა-ბარეთი-თეჯისი-ნივთიძლისა-ხაჩოკი-ბუმბათი-ავრანლოს საავტომობილო გზის კმ 1 - კმ 7.3 მონაკვეთის სარეაბილიტაციო სამუშაოები	თარიღი: ივლისი, 2021.
ანაკრები რკინაბეტონის ღარის კონსტრუქცია - ტიპი I;II	ნახაზის ნომერი: №9 - 01

გეგმა
მ 1:100

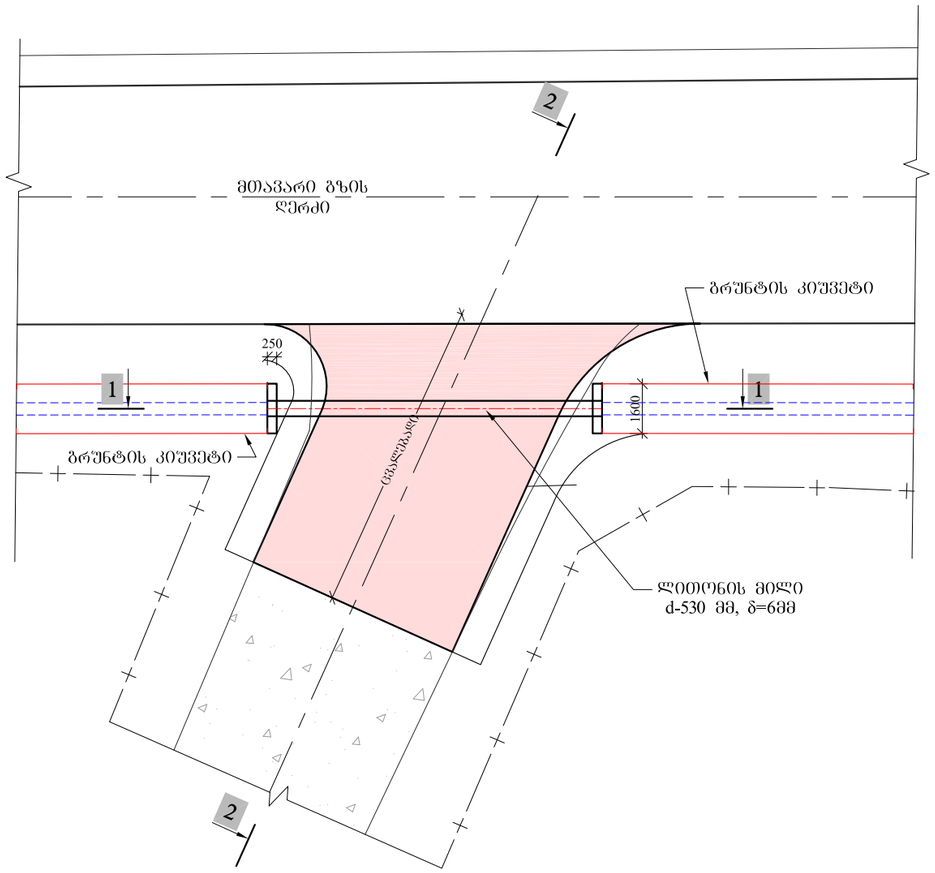

კვეთი 1-1
მ 1:100

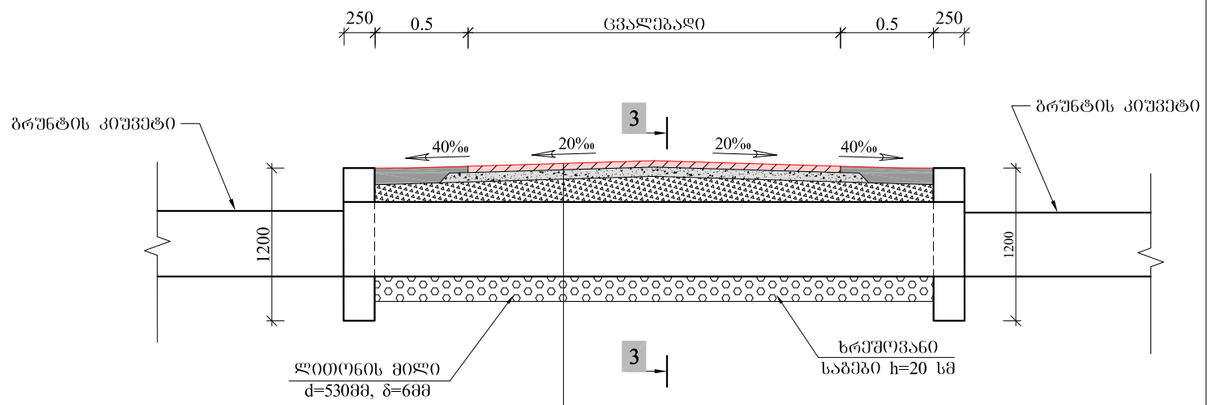

საფარი - წვრილმარცვლოვანი მკვრივი ღორღოვანი ასფალტ-ბეტონის ცხელი ნარევი ტიპი Б, მარკა II, სისქით h-4სმ.

საფარის ქვედა ფენა - მსხვილმარცვლოვანი ფოროვანი ღორღოვანი ასფალტ-ბეტონის ცხელი ნარევი მარკა II, სისქით h-6სმ.

საფუძველი - ღორღი ფრაქციით 0-40 მმ, სისქით h-18სმ

კვეთი 2-2
მ 1:100

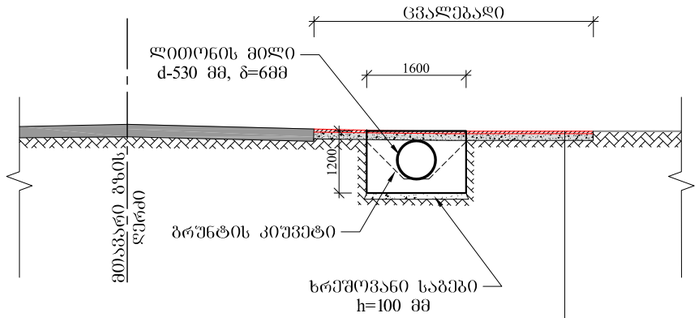

საფარი - წვრილმარცვლოვანი მკვრივი ღორღოვანი ასფალტ-ბეტონის ცხელი ნარევი ტიპი Б, მარკა II, სისქით h-4სმ.

საფარის ქვედა ფენა - მსხვილმარცვლოვანი ფოროვანი ღორღოვანი ასფალტ-ბეტონის ცხელი ნარევი მარკა II, სისქით h-6სმ.

საფუძველი - ღორღი ფრაქციით 0-40 მმ, სისქით h-16სმ

კვეთი 2-2
მ 1:100

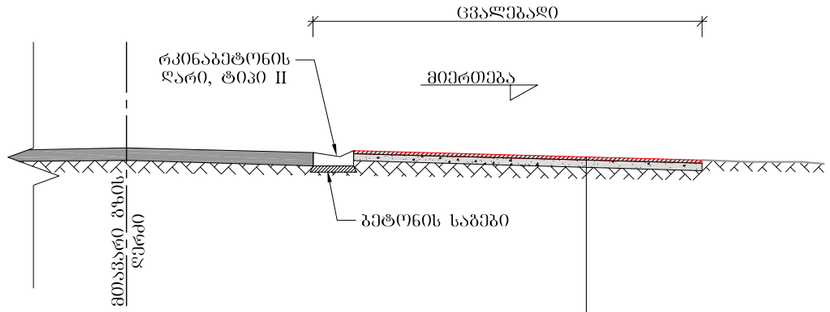

საფარი - წვრილმარცვლოვანი მკვრივი ღორღოვანი ასფალტ-ბეტონის ცხელი ნარევი ტიპი Б, მარკა II, h-4სმ.

საფარის ქვედა ფენა - მსხვილმარცვლოვანი ფოროვანი ღორღოვანი ასფალტ-ბეტონის ცხელი ნარევი მარკა II, h-6სმ.

საფუძველი - ფრაქციული ღორღი (0-40მმ), h-18სმ.

კვეთი 3-3
მ 1:100

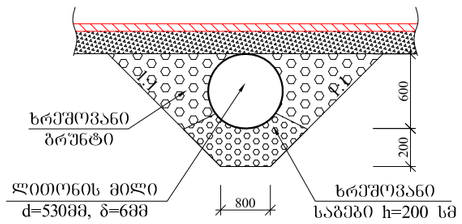

შ.პ.ს. "პროექტმშენკომპანი"
საპროექტო, საკონსულტაციო და საზედამხედველო კომპანია.
"PROJECTMSHENCOMPANY" L.T.D.
Existing, CONSULTING AND SUPERVISING COMPANY.
მისამართი: იყალთოს გორა № 44 ა, თბილისი, საქართველო.0194.
ADDRESS: № 44A IKHALTO GORA, TBILISI, GEORGIA. 0194.
TEL: (+995 590) 33-39-49; (+995 32) 236-53-82. E-mail: ProjectMshenCompany@gmail.com

შიდასახელმწიფოებრივი მნიშვნელობის (შ-169) იმერა-ბარეთი-თეჯისი-ჩივთიძლისა-ხაჩოკი-შუმბათი-ავრანლოს საავტომობილო გზის კმ 1 - კმ 7.3 მონაკვეთის სარეაბილიტაციო სამუშაოები	შეასრულა:	თარიღი:
	გეჭა ალნიაშვილი	ივლისი, 2021
მიერთების მოწყობა (ტიპური ნახაზი)	შეამოწმა:	ნახაზი:
	გიორგი მესროფაშვილი	№10 - 01

შ.პ.ლ. "პროექტმაშენკომპანი"
"PROJECTMASHENCOMPANY" L.T.D.
Existing, CONSULTING AND SUPERVISING COMPANY.
ფილიალი: ქ.ბათუმი, ბულვარი № 44 ა, ტელ.:(+995 422) 236-53-82. E-mail: ProjectMashenCompany@gmail.com
ADDRESS: № 44A IKHALTO GORA, TBILISI, GEORGIA. 0194.
TEL: (+995 590) 33-39-49; (+995 32) 236-53-82. E-mail: ProjectMashenCompany@gmail.com

	ეროვნული ვიდეოკონტროლის ინფრასტრუქტურის აღჭურვა ლოგისტიკური ცენტრის ტერიტორიაზე (ქ-169) ტიპიური-პროექტი-ტიპიური-ინჟინერიული-ნაგებობა-ანძა-ანძაზე ლაბორატორიული ტესტირებისა და 1 - და 73 ფოტოგადაღებული ლინზიანი ტელევიზიო-საფეხურიანი ლაბორატორიული	შეკვეთის №: 03ფებრ.2021. ანგარიშის №: 6ანგარიში.
	ეროვნული ვიდეოკონტროლის ინფრასტრუქტურის (ტიპიური ნაგებობა)	ფურცლების №: №II - 01

ჯეირანის ბოძი
ბ 1:200

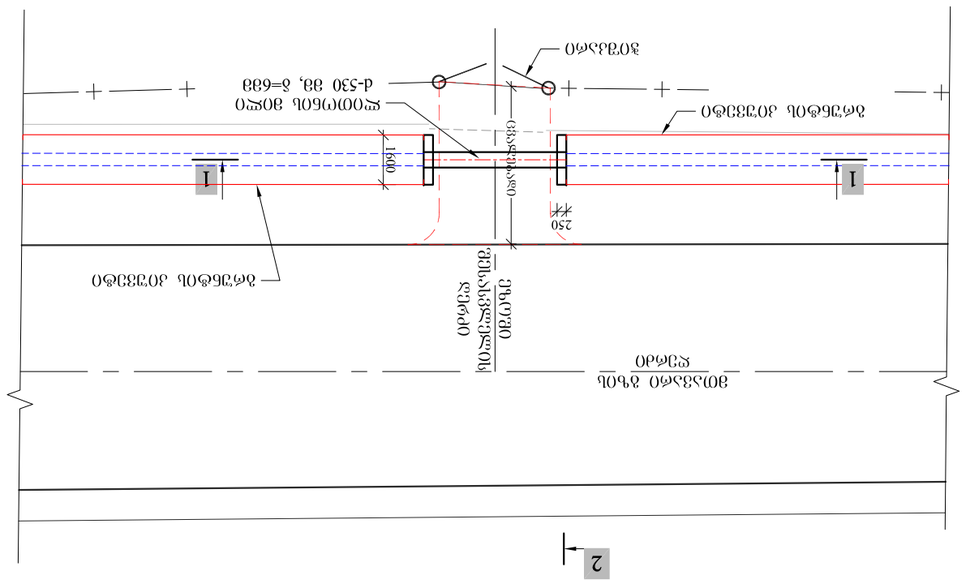

კვეთი 1-1
ბ 1:50

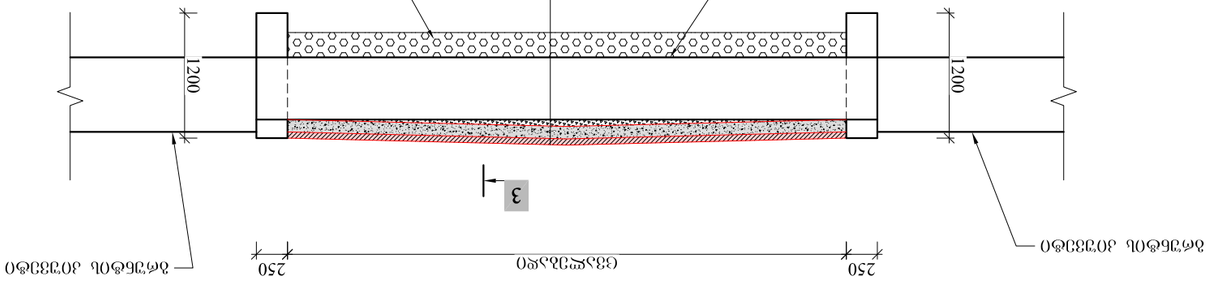

კვეთი 2-2
ბ 1:100

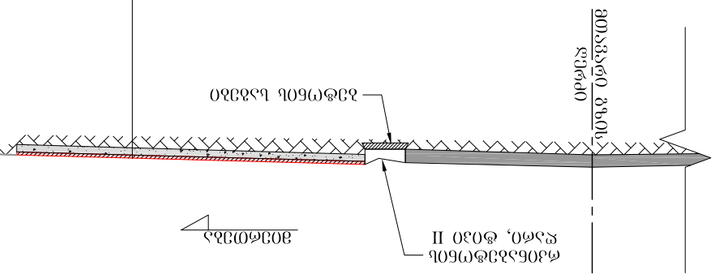

კვეთი 2-2
ბ 1:100

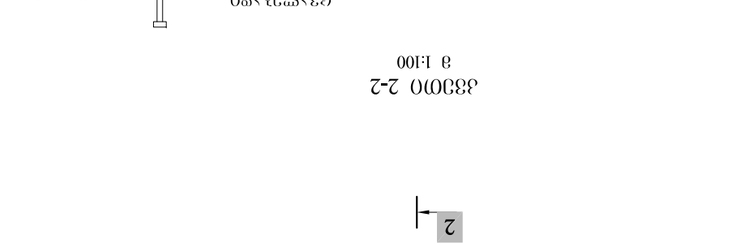

კვეთი 3-3
ბ 1:100

ბოძის ანძაზე მოქცევა
ბ 1:200

საგზაო სამუშაოების ჩასატარებლად მოძრაობის რეგულირების სქემა
როდესაც სამუშაოები მიმდინარეობს დასახლებულ პუნქტში
სავალი ნაწილის ნახევარზე

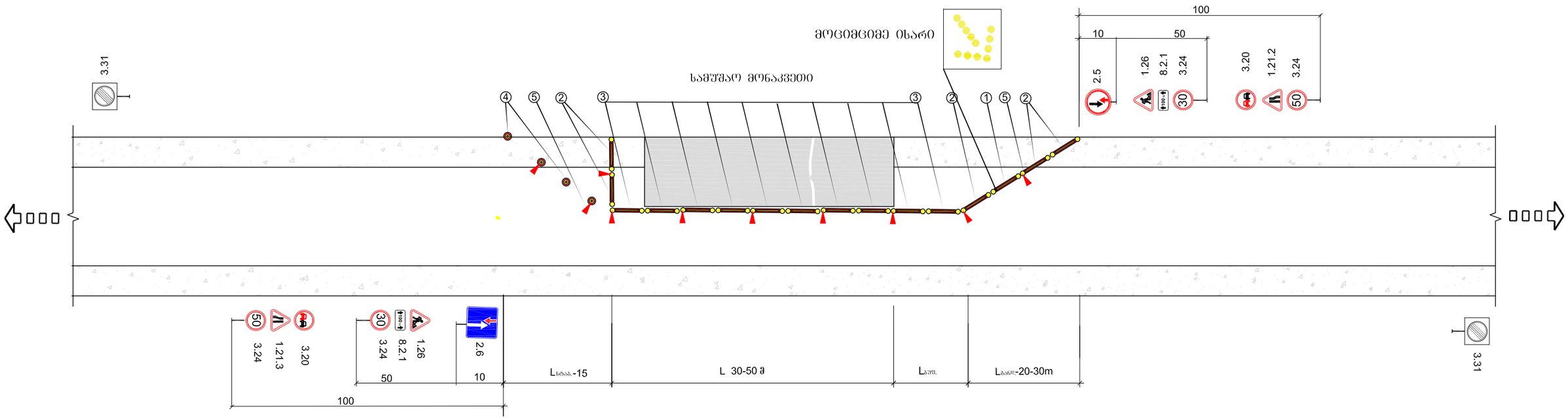

პირობითი აღნიშვნები

Lგანდ. - განდევნის ზონის სიგრძე Lბუფ. - ბუფერული ზონის სიგრძე Lსამ. - სამუშაო მონაკვეთის სიგრძე Lსტაბ. - სტაბილიზაციის ზონის სიგრძე

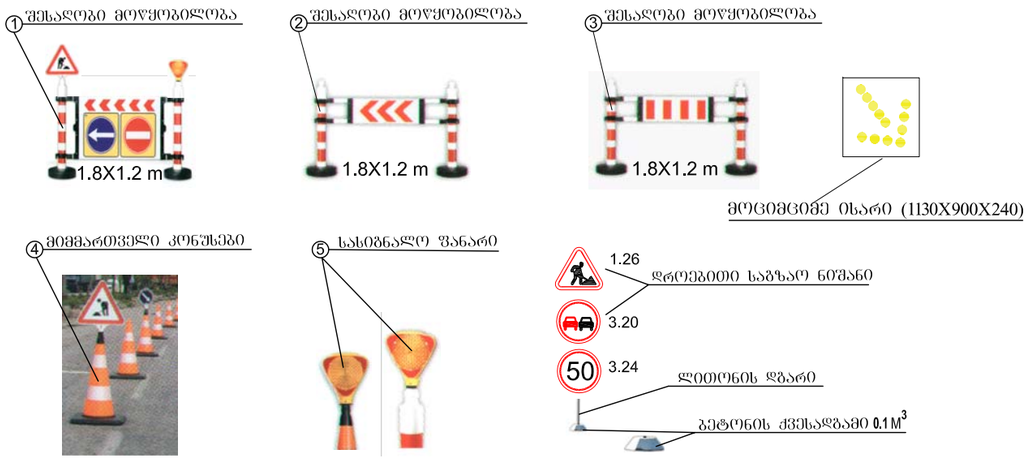

სარემონტო მონაკვეთის მაქსიმალური სიგრძე

მოძრაობის ინტენსივობა ავტ./სთ.	სარემონტო მონაკვეთის სიგრძე S მ
100	350
200	150
300	80
400	50
500	30

შენიშვნა

1. მოძრაობის რეგულირების წინამდებარე გეგმა არის კონტრაქტორისათვის მხოლოდ სარეკომენდაციო, მოძრაობის მართვის დეტალური გეგმა სხვადასხვა შემთხვევებისათვის უნდა შეიმუშაოს კონთრაქტორმა და წარუდგინოს ინჟინერს შესათანხმებლად. სქემა დამუშავებულია BCH 37-84 -ის მიხედვით.
2. სიჩქარის შეზღუდვა უნდა მოხდეს შესაბამის გზის მონაკვეთზე დასაშვები მაქსიმალური სიჩქარის მიხედვით (საშეხურებად ბი%ით არა უმეტესი 20 კმ/სთ.)
3. სამუშაო მონაკვეთის სიგრძე უნდა აირჩიოს მშენებელმა და ეს მნიშვნელობა მიაწერეს საგზაო ნიშანზე (8.2.1).
4. ყველა დროებითი საგზაო ნიშანი და სხვა ტექნიკური საშუალებები რომელიც უზრუნველყოფს მოძრაობის ორგანიზაციასრაც დაკავშირებულია სამშენებლო სამუშაოების წარმოებასთან, სამუშაოების დამთავრებისთანავე საჭიროებს დაუყონებლივ აღებას.

შ.პ.ს. "პროექტმშენკომპანი"
საპროექტო, საკონსულტაციო და საზედამხედველო კომპანია.
"PROJECTMSHENCOMPANY" L.T.D.
DESIGN, CONSULTING AND SUPERVISING COMPANY.
მისამართი: იყალთოს გორა № 44 ა, თბილისი, საქართველო.0194.
ADDRESS: № 44A IKHALTO GORA, TBILISI, GEORGIA. 0194.
TEL.: (+995 590) 33-39-49; (+995 32) 236-53-82. E-mail: Projectmshencompany@gmail.com

შიდასახელმწიფოებრივი მნიშვნელობის (შ-169) იმერა-ბარეთი-თეჯისი-ჩივთიძლისა-ხაჩოკი-გუმბათი-ავრანლოს საავტომობილო გზის კმ 1 - კმ 7.3 მონაკვეთის სარეაბილიტაციო სამუშაოები

შეასრულა:	თარიღი:
ნიკო გალახვილი	ივლისი, 2021.
შეამოწმა:	**ნახაზის ნომერი:**
ბექა აღნიაშვილი	№12 - 01

საგზაო სამუშაოების ჩასატარებლად მოძრაობის რეგულირების სქემა
როდესაც სამუშაოები მიმდინარეობს დასახლებულ პუნქტში

საგზაო სამუშაოების ჩასატარებლად მოძრაობის რეგულირების სქემა
როდესაც სამუშაოები მიმდინარეობს დაუსახლებელ პუნქტში
სავალი ნაწილის ნახევარზე

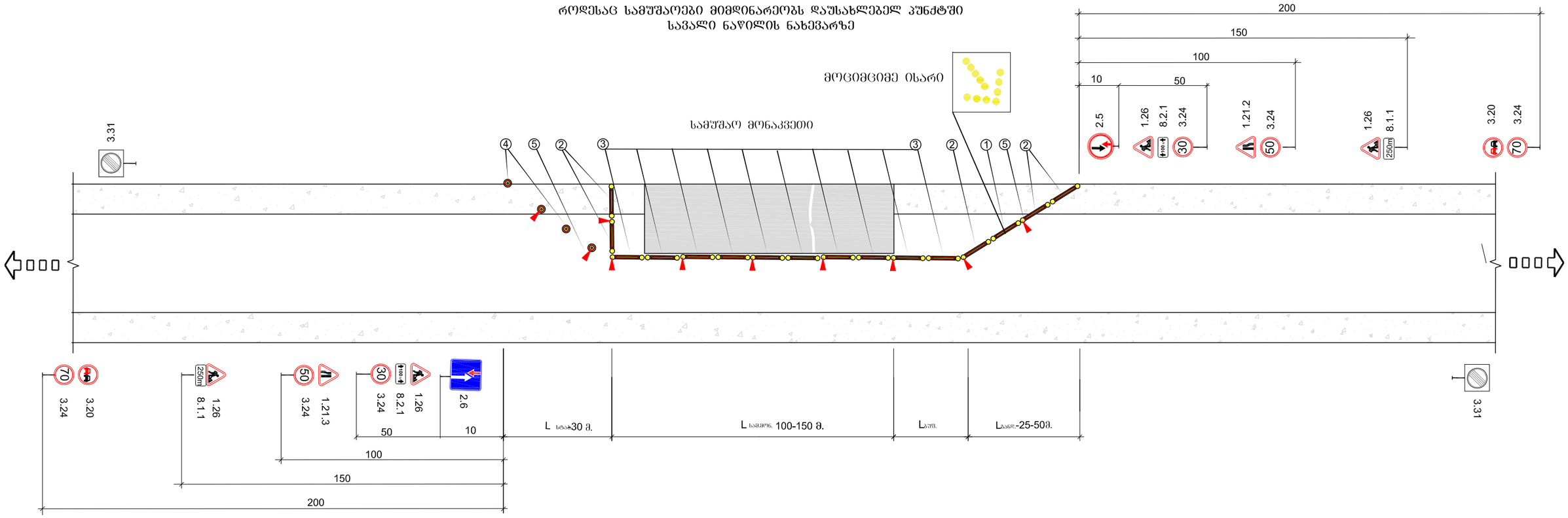

პირობითი აღნიშვნები

L აანს. - განლევნის ზონის სიგრძე

L აუფ. - გუფერული ზონის სიგრძე

L საშ. - სამუშაო მონაკვეთის სიგრძე

L სტან. - სტაბილიზაციის ზონის სიგრძე

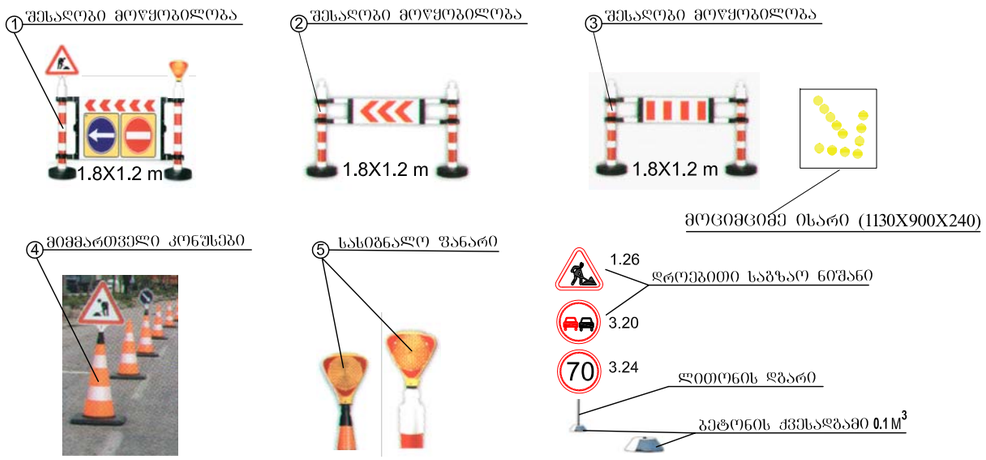

სარემონტო მონაკვეთის მაქსიმალური სიგრძე

მოძრაობის ინტენსივობა ავტ/სთ.	სარემონტო მონაკვეთის სიგრძე S მ
100	350
200	150
300	80
400	50
500	30

შენიშვნა

1. მოძრაობის რეგულირების წინამდებარე გეგმა არის კონტრაქტორისათვის მხოლოდ სარეკომენდაციო, მოძრაობის მართვის დეტალური გეგმა სხვადასხვა შემთხვევებისათვის უნდა შეიმუშაოს კონტრაქტორმა და წარუდგინოს ინჟინერს შესათანხმებლად. სქემა დამუშავებულია BCH 37-84 -ის მიხედვით.
2. სიჩქარის შეზღუდვა უნდა მოხდეს შესაბამის გზის მონაკვეთზე დასაშვები მაქსიმალური სიჩქარის მიხედვით (საფეხურებად ბ0%ით არა უმეტესი 20 კმ/სთ.)
3. სამუშაო მონაკვეთის სიგრძე უნდა აირჩიოს მშენებელმა და ეს მნიშვნელობა მიაწეროს საგზაო ნიშანზე (8.2.1).
4. ყველა დროებითი საგზაო ნიშანი და სხვა ტექნიკური საშუალებები რომელიც უზრუნველყოფს მოძრაობის ორგანიზაციას,რაც დაკავშირებულია სამშენებლო სამუშაოების წარმოებასთან, სამუშაოების დამთავრებისთანავე საჭიროების დაუყოვნებლივ აღებას.

შ.პ.ს. "პროექტმშენკომპანი"
საპროექტო, საკონსულტაციო და საზედამხედველო კომპანია.
"PROJECTMSHENCOMPANY" L.T.D.
DESIGN, CONSULTING AND SUPERVISING COMPANY.
მისამართი: იყალთოს გორა № 44 ა, თბილისი, საქართველო.0194.
ADDRESS: № 44A IKHALTO GORA, TBILISI, GEORGIA. 0194.
TEL: (+995 590) 33-39-49; (+995 32) 236-53-82. E-mail: Projectmshencompany@gmail.com

შიდასახელმწიფოებრივი მნიშვნელობის (შ-169) იმერა-ბარეთი-თეზისი-ჩივთქლისა-ხაჩოკი-ბუმბათი-ავრანლოს საავტომობილო გზის კმ 1 - კმ 7.3 მონაკვეთის სარეაბილიტაციო სამუშაოები	შეასრულა:	თარიღი:
	ნიკო ბალახაშვილი	ივლისი, 2021.
საგზაო სამუშაოების ჩასატარებლად მოძრაობის რეგულირების სქემა როდესაც სამუშაოები მიმდინარეობს დასახლებულ პუნქტში	შეამოწმა:	ნახაზის ნომერი:
	ბექა აღნიაშვილი	№12 - 02

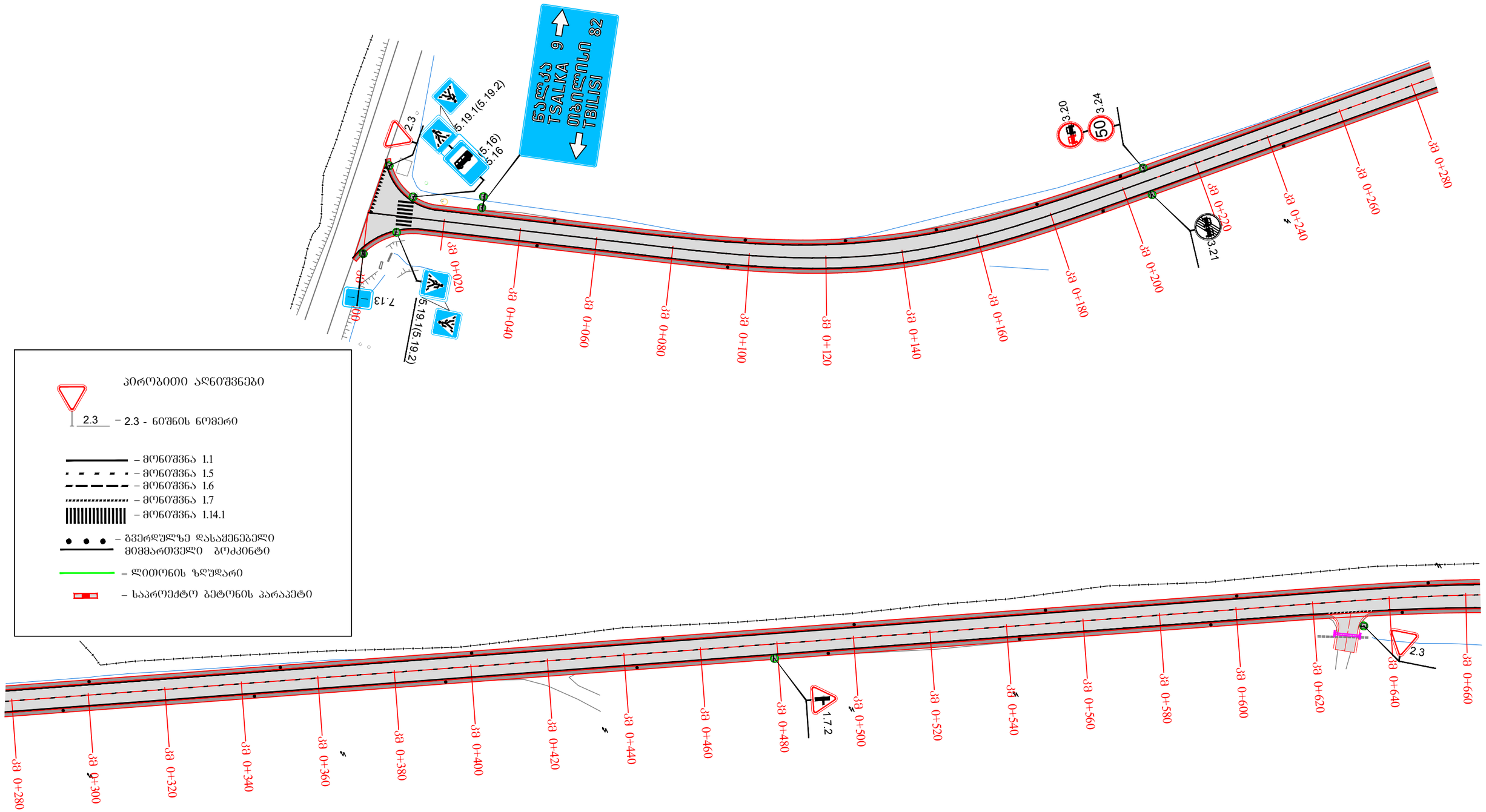

ᲞᲘᲠᲝᲑᲘᲗᲘ ᲜᲘᲨᲜᲘᲡᲜᲘᲨᲜᲔᲑᲘ

2.3 – 2.3 - ᲜᲘᲨᲜᲘᲡ ᲜᲝᲛᲔᲠᲘ

– ᲛᲝᲜᲘᲨᲕᲜᲐ 1.1
– ᲛᲝᲜᲘᲨᲕᲜᲐ 1.5
– ᲛᲝᲜᲘᲨᲕᲜᲐ 1.6
– ᲛᲝᲜᲘᲨᲕᲜᲐ 1.7
– ᲛᲝᲜᲘᲨᲕᲜᲐ 1.14.1

– ᲒᲕᲔᲠᲓᲣᲚᲖᲔ ᲓᲐᲡᲐᲧᲔᲜᲔᲑᲔᲚᲘ ᲛᲘᲛᲛᲐᲠᲗᲕᲔᲚᲘ ᲑᲝᲚᲙᲘᲜᲢᲘ

– ᲚᲘᲗᲝᲜᲘᲡ ᲖᲚᲣᲓᲐᲠᲘ

– ᲡᲐᲞᲠᲝᲔᲥᲢᲝ ᲑᲔᲢᲝᲜᲘᲡ ᲞᲐᲠᲐᲞᲔᲢᲘ

Ш.Ѳ.Ს. "ᲞᲠᲝᲔᲥᲢᲛᲨᲔᲜᲙᲝᲛᲞᲐᲜᲘ"
ᲡᲐᲞᲠᲝᲔᲥᲢᲝ, ᲡᲐᲙᲝᲜᲡᲣᲚᲢᲐᲪᲘᲝ ᲓᲐ ᲡᲐᲖᲔᲓᲐᲛᲮᲔᲓᲕᲔᲚᲝ ᲙᲝᲛᲞᲐᲜᲘᲐ.
"PROJECTMSHENCOMPANY" L.T.D.
DESIGN, CONSULTING AND SUPERVISING COMPANY.
ᲛᲘᲡᲐᲛᲐᲠᲗᲘ: ᲘᲧᲐᲚᲗᲝᲡ ᲒᲝᲠᲐ № 44 Ა, ᲗᲑᲘᲚᲘᲡᲘ, ᲡᲐᲥᲐᲠᲗᲕᲔᲚᲝ.0194.
ADDRESS: № 44A IKHALTO GORA, TBILISI, GEORGIA. 0194.
TEL: (+995 590) 33-39-49; (+995 32) 236-53-82. E-mail: ProjectMshenCompany@gmail.com

ᲨᲘᲓᲐᲡᲐᲮᲔᲚᲛ�წᲘᲤᲝᲡᲔᲑᲠᲘᲕᲘ ᲛᲜᲘᲨᲕᲜᲔᲚᲝᲑᲘᲡ (Ш-169)
ᲘᲛᲔᲠᲐ-ᲑᲐᲠᲔᲗᲘ-ᲗᲔᲯᲘᲡᲘ-ᲩᲘᲕᲗᲘᲫᲚᲘᲡᲐ-ᲮᲐᲩᲙᲘ-ᲑᲣᲛᲑᲐᲗᲘ-ᲐᲕᲠᲐᲜᲚᲝᲡ
ᲡᲐᲐᲕᲢᲝᲛᲝᲑᲘᲚᲝ ᲒᲖᲘᲡ ᲙᲛ 1 - ᲙᲛ 7.3 ᲛᲝᲜᲐᲙᲕᲔᲗᲘᲡ ᲡᲐᲠᲔᲐᲑᲘᲚᲘᲢᲐᲪᲘᲝ
ᲡᲐᲛᲣᲨᲐᲝᲔᲑᲘ

ᲒᲔᲒᲛᲐ
ᲛᲐᲡᲨᲢᲐᲑᲘ 1:1000

ᲨᲔᲡᲠᲣᲚᲐ:	ᲗᲐᲠᲘᲦᲘ:
ᲜᲘᲙᲝ ᲒᲐᲚᲐᲮᲐᲨᲕᲘᲚᲘ	ᲘᲕᲚᲘᲡᲘ, 2021
ᲨᲔᲐᲛᲝᲬᲛᲐ:	**ᲜᲐᲮᲐᲖᲘ:**
ᲒᲔᲯᲐ ᲐᲚᲜᲘᲐᲨᲕᲘᲚᲘ	№13 - 01

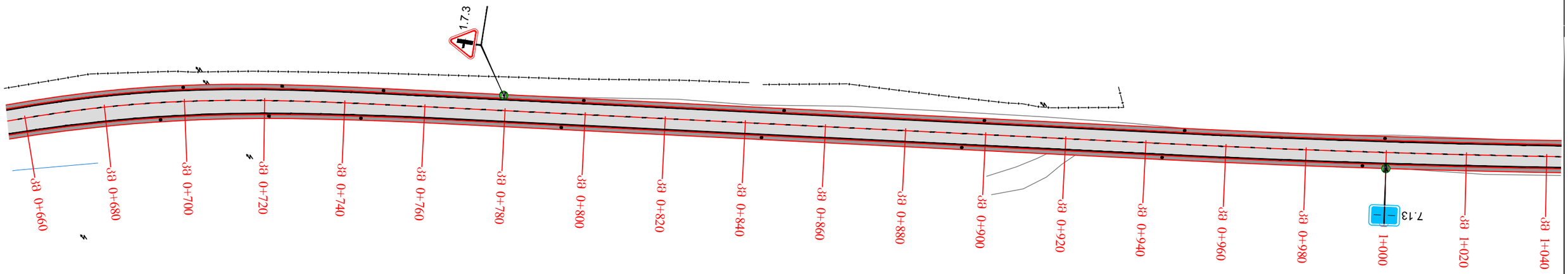

პირობითი აღნიშვნები

2.3 – 2.3 - ნიშნის ნომერი

– მონიშვნა 1.1
– მონიშვნა 1.5
– მონიშვნა 1.6
– მონიშვნა 1.7
– მონიშვნა 1.14.1

– გვერდულზე დასაყენებელი მიმმართველი ბოკინტი

– ლითონის ზღუდარი

– საპროექტო ბეტონის პარაპეტი

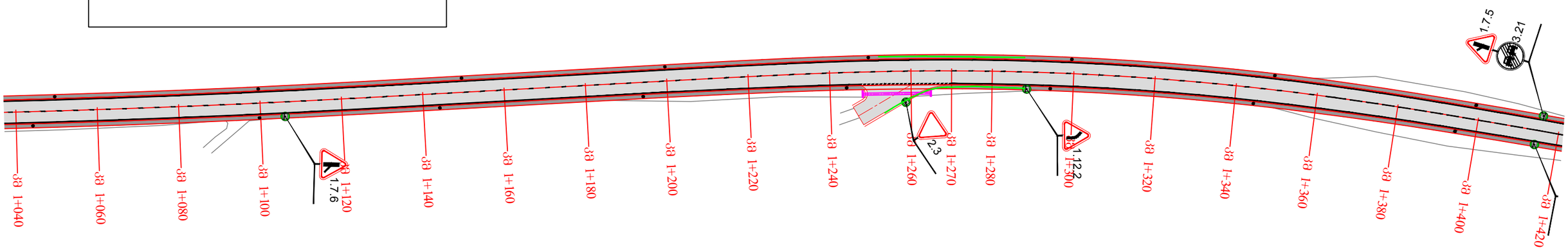

შ.პ.ს. "პროექტმშენკომპანი"
საპროექტო, საკონსულტაციო და საზედამხედველო კომპანია.
"PROJECTMSHENCOMPANY" L.T.D.
DESIGN, CONSULTING AND SUPERVISING COMPANY.
მისამართი: იყალთოს გორა № 44 ა, თბილისი, საქართველო.0194.
ADDRESS: № 44A IKHALTO GORA, TBILISI, GEORGIA. 0194.
TEL: (+995 590) 33-39-49; (+995 32) 236-53-82. E-mail: ProjectMshenCompany@gmail.com

შიდასახელმწიფოებრივი მნიშვნელობის (შ-169) იმერა-ბარეთი-თეჯისი-ჩივთაძლისა-ხაჩოკი-გუმბათი-ავრანლოს საავტომობილო გზის კმ 1 - კმ 7.3 მონაკვეთის სარეაბილიტაციო სამუშაოები	შესრულა: ნიკო გალახაშვილი	თარიღი: ივლისი, 2021
საგზაო ნიშნების, მონიშვნისა და შემოფარგვლის სქემა მასშტაბი 1:1000	შემოწმა: ბეჟა ალნიაშვილი	ნახაზი: №13 - 02

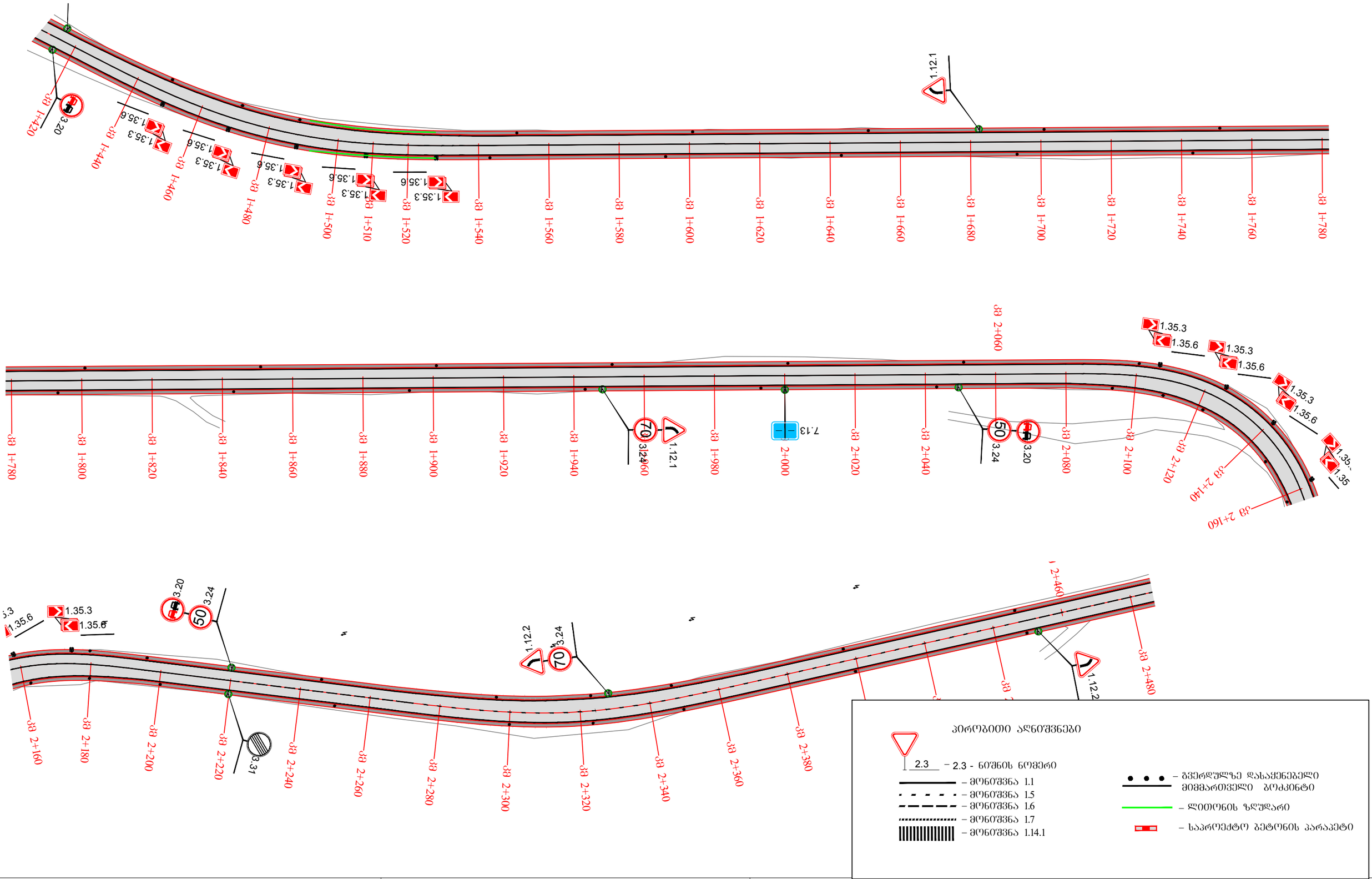

შ.პ.ს. "პროექტმშენკომპანი"
საპროექტო, საკონსულტაციო და საზედამხედველო კომპანია.
"PROJECTMSHENCOMPANY" L.T.D.
DESIGN, CONSULTING AND SUPERVISING COMPANY.
მისამართი: იყალთოს გორა № 44 ა, თბილისი, საქართველო.0194.
ADDRESS: № 44A IKHALTO GORA, TBILISI, GEORGIA. 0194.
TEL: (+995 590) 33-39-49; (+995 32) 236-53-82. E-mail: ProjectMshenCompany@gmail.com

შიდასახელმწიფოებრივი მნიშვნელობის (შ-169)
იმერა-ბარეთი-თეჯისი-ჩივთიძლისა-ხაჩოკი-გუმბათი-ავრანლოს
საავტომობილო გზის კმ 1 - კმ 7.3 მონაკვეთის სარეაბილიტაციო
სამუშაოები

შეასრულა:	თარიღი:
ნიკო ბალახაშვილი	ივლისი, 2021
შეამოწმა:	ნახაზი:
ბეჭა ალნიაშვილი	№13 - 03

საგზაო ნიშნების, მონიშვნისა და შემოფარგვლის სქემა
მასშტაბი 1:1000

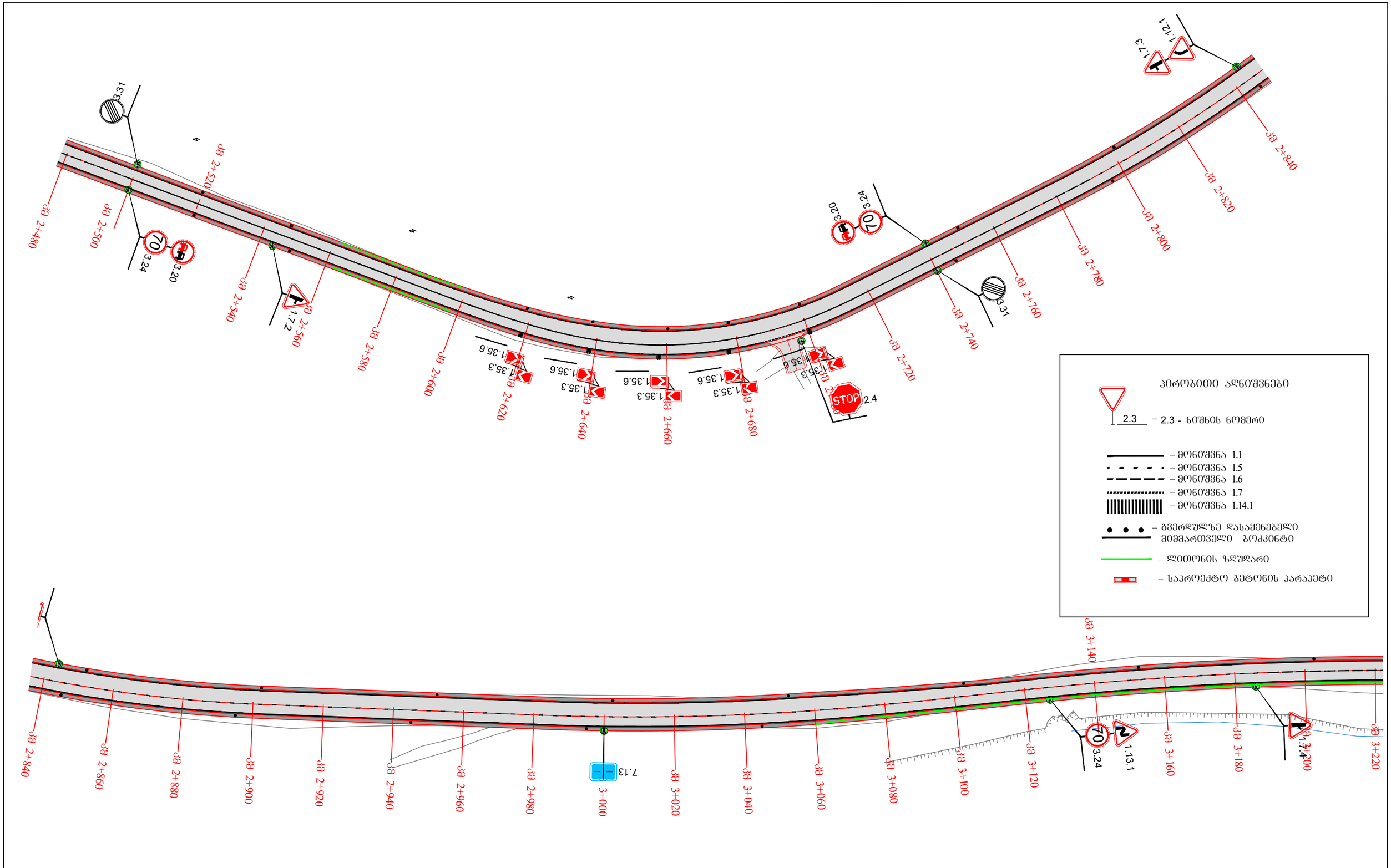

შ.პ.ს. "პროექტმშენკომპანი" საპროექტო, საკონსულტაციო და საზედამხედველო კომპანია. **"PROJECTMSHENCOMPANY" L.T.D.** **DESIGN, CONSULTING AND SUPERVISING COMPANY.**		შიდასახელმწიფოებრივი მნიშვნელობის (შ-169) იმერა-ბარეთი-თეჯისი-ჩივთაძლისა-ხაჩოკი-გუმბათი-ავრანლოს საავტომობილო გზის კმ 1 - კმ 7.3 მონაკვეთის სარეაბილიტაციო სამუშაოები	შესრულა: ნიკო ბალახაშვილი თარიღი: ივლისი, 2021
მისამართი: იყალთოს გორა № 44 ა, თბილისი, საქართველო.0194. **ADDRESS: № 44A IKHALTO GORA, TBILISI, GEORGIA. 0194.** **TEL: (+995 590) 33-39-49; (+995 32) 236-53-82. E-mail: ProjectMshenCompany@gmail.com**		საგზაო ნიშნების, მონიშვნისა და შემოფარგვლის სქემა მასშტაბი 1:1000	შემმოწმა: ბექა ალნიაშვილი ნახაზი: №13 - 04

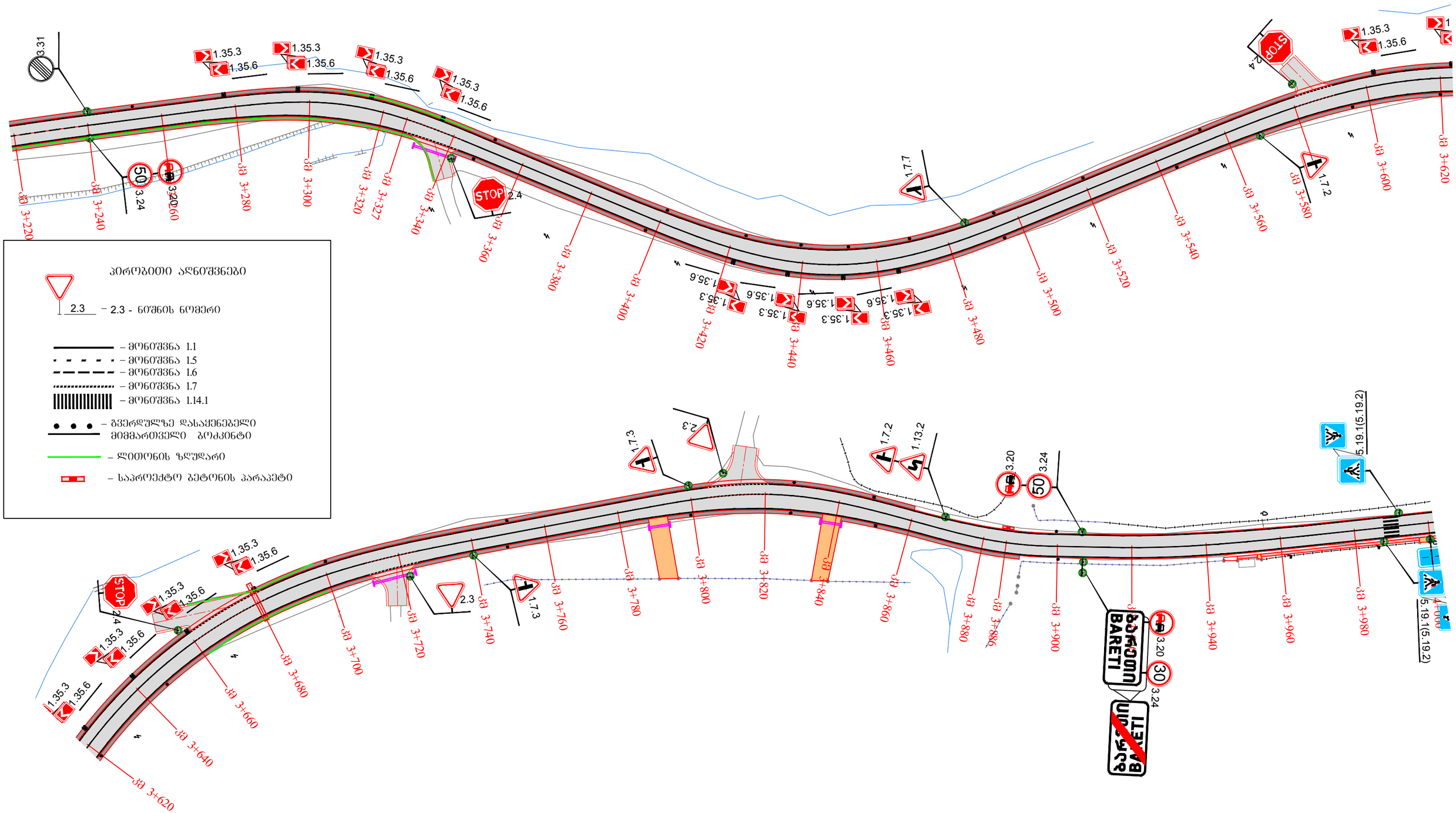

შ.პ.ს. "პროექტმშენკომპანი" საპროექტო, საკონსულტაციო და საზედამხედველო კომპანია. "PROJECTMSHENCOMPANY" L.T.D. DESIGN, CONSULTING AND SUPERVISING COMPANY.		შიდასახელმწიფოებრივი მნიშვნელობის (შ-169) იმერა-ბარეთი-თეჯისი-ჩივთძლისა-ხაჩოკი-გუმბათი-ავრანლოს საავტომობილო გზის კმ 1 - კმ 7.3 მონაკვეთის სარეაბილიტაციო სამუშაოები	შესრულა: ნიკო ბალახაშვილი	თარიღი: ივლისი, 2021
მისამართი: იყალთოს გორა № 44 ა, თბილისი, საქართველო.0194. ADDRESS: № 44A IKHALTO GORA, TBILISI, GEORGIA. 0194. TEL: (+995 590) 33-39-49; (+995 32) 236-53-82. E-mail: ProjectMshenCompany@gmail.com		საგზაო ნიშნების, მონიშვნისა და შემოღობვის სქემა მასშტაბი 1:1000	შეამოწმა: ბეჟა ადნიაშვილი	ნახაზი: №13 - 05

პირობითი აღნიშვნები

2.3 – 2.3 - ნიშნის ნომერი

– მონიშვნა 1.1
– მონიშვნა 1.5
– მონიშვნა 1.6
– მონიშვნა 1.7
– მონიშვნა 1.14.1
– გვერდულზე დასაყენებელი მიმმართველი ბოძკინტი
– ლითონის ზღუდარი
– საპროექტო ბეტონის პარაპეტი

შ.პ.ს. "პროექტმშენკომპანი"
საპროექტო, საკონსულტაციო და საზედამხედველო კომპანია.
"PROJECTMSHENCOMPANY" L.T.D.
DESIGN, CONSULTING AND SUPERVISING COMPANY.
მისამართი: იყალთოს გორა № 44 ა, თბილისი, საქართველო.0194.
ADDRESS: № 44A IKHALTO GORA, TBILISI, GEORGIA. 0194.
TEL: (+995 590) 33-39-49; (+995 32) 236-53-82. E-mail: ProjectMshenCompany@gmail.com

შიდასახელმწიფოებრივი მნიშვნელობის (შ-169) იმერა-ბარეთი-თეჯისი-ჩივთაძლისა-ხაჩოკი-გუმბათი-ავრანლოს საავტომობილო გზის კმ 1 - კმ 7.3 მონაკვეთის სარეაბილიტაციო სამუშაოები

შესრულა:	თარიღი:
ნიკო ბალახაშვილი	ივლისი, 2021
შემოწმა:	ნახაზი:
ბეჟა ადნიაშვილი	№13 - 06

საგზაო ნიშნების, მონიშვნისა და შემოღობვის სქემა
მასშტაბი 1:1000

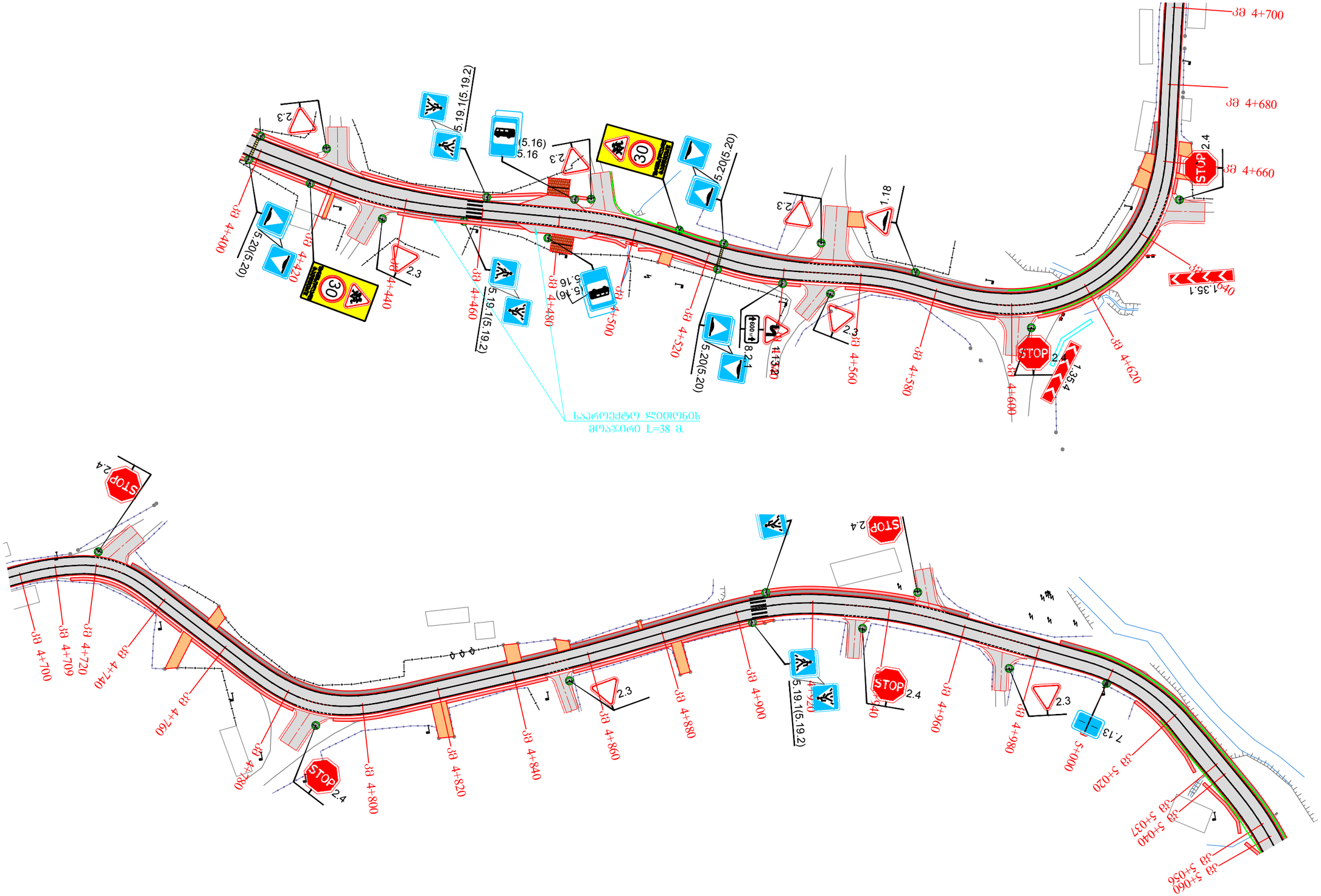

შ.პ.ს. "პროექტმშენკომპანი"
საპროექტო, საკონსულტაციო და საზედამხედველო კომპანია.
"PROJECTMSHENCOMPANY" L.T.D.
DESIGN, CONSULTING AND SUPERVISING COMPANY.
მისამართი: იყალთოს გორა № 44 ა, თბილისი, საქართველო.0194.
ADDRESS: № 44A IKHALTO GORA, TBILISI, GEORGIA. 0194.
TEL: (+995 590) 33-39-49; (+995 32) 236-53-82. E-mail: ProjectMshenCompany@gmail.com

შიდასახელმწიფოებრივი მნიშვნელობის (შ-169) იმერა-ბარეთი-თეჯისი-ჩივთიძლისა-ხაჩოკი-ბუმბათი-ავრანლოს საავტომობილო გზის კმ 1 - კმ 7.3 მონაკვეთის სარეაბილიტაციო სამუშაოები	შეასრულა: ნიკო გალახაშვილი	თარიღი: ივლისი, 2021
საგზაო ნიშნების, მონიშვნისა და შემოშარგვლის სქემა მასშტაბი 1:1000	შეამოწმა: ბექა ალნაშვილი	ნახაზი: №13 - 07

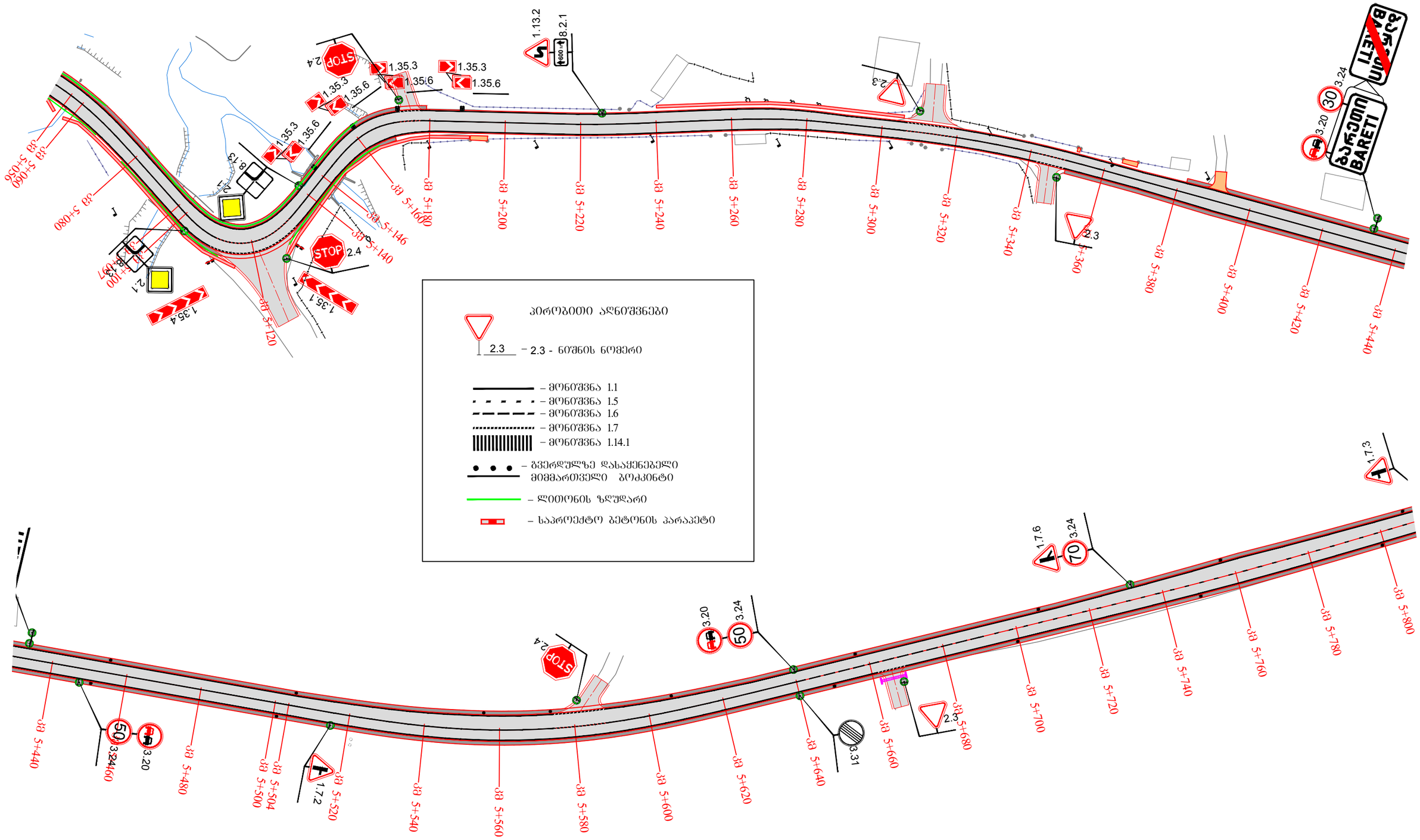

შ.პ.ს. "პროექტმშენკომპანი"
საპროექტო, საკონსულტაციო და საზედამხედველო კომპანია.
"PROJECTMSHENCOMPANY" L.T.D.
DESIGN, CONSULTING AND SUPERVISING COMPANY.
მისამართი: იყალთოს გორა № 44 ა, თბილისი, საქართველო.0194.
ADDRESS: № 44A IKHALTO GORA, TBILISI, GEORGIA. 0194.
TEL: (+995 590) 33-39-49; (+995 32) 236-53-82. E-mail: ProjectMshenCompany@gmail.com

შიდასახელმწიფოებრივი მნიშვნელობის (შ-169) იმერა-ბარეთი-თეჯისი-ჩივთიძლისა-ხაჩოკი-გუმბათი-ავრანლოს საავტომობილო გზის კმ 1 - კმ 7.3 მონაკვეთის სარეაბილიტაციო სამუშაოები	შეასრულა: ნიკო ბალახაშვილი	თარიღი: ივლისი, 2021
საგზაო ნიშნების, მონიშვნისა და შემოღობვის სქემა მასშტაბი 1:1000	შეამოწმა: ბეჭა ალნიაშვილი	ნახაზი: №13 - 08

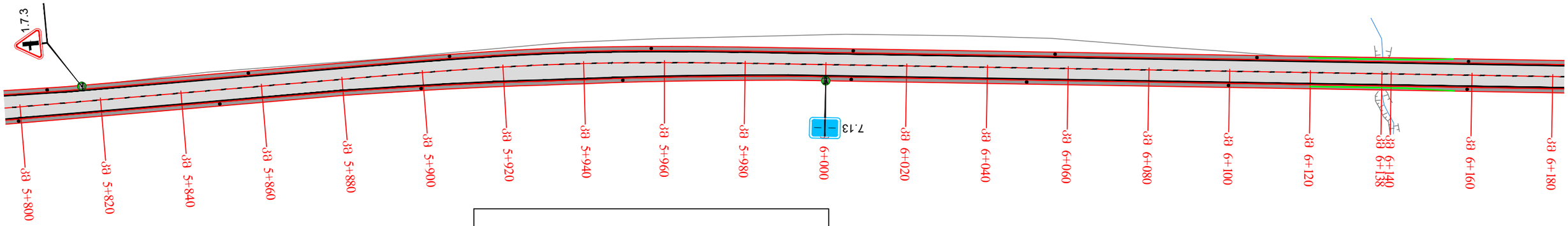

პირობითი აღნიშვნები

2.3 – 2.3 - ნიშნის ნომერი

– მონიშვნა 1.1
– მონიშვნა 1.5
– მონიშვნა 1.6
– მონიშვნა 1.7
– მონიშვნა 1.14.1

– გვერდულზე დასაყენებელი მიმმართველი ბოკკინტი

– ლითონის ზღუდარი

– საპროექტო ბეტონის პარაპეტი

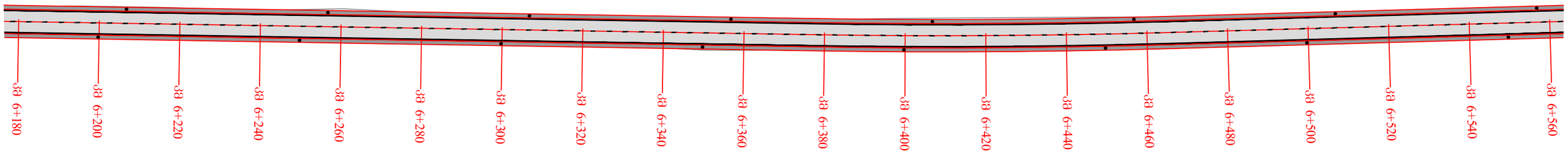

შ.პ.ს. "პროექტმშენკომპანი"
საპროექტო, საკონსულტაციო და საზედამხედველო კომპანია.
"PROJECTMSHENCOMPANY" L.T.D.
DESIGN, CONSULTING AND SUPERVISING COMPANY.
მისამართი: იყალთოს გორა № 44 ა, თბილისი, საქართველო.0194.
ADDRESS: № 44A IKHALTO GORA, TBILISI, GEORGIA. 0194.
TEL: (+995 590) 33-39-49; (+995 32) 236-53-82. E-mail: ProjectMshenCompany@gmail.com

შიდასახელმწიფოებრივი მნიშვნელობის (შ-169) იმერა-ბარეთი-თეჯისი-ჩივთიძლისა-ხაჩოკი-გუმბათი-ავრანლოს საავტომობილო გზის კმ 1 - კმ 7.3 მონაკვეთის სარეაბილიტაციო სამუშაოები	შესრულა: ნიკო ბალახაშვილი	თარიღი: ივლისი, 2021
საგზაო ნიშნების, მონიშვნისა და შემოღობვის სქემა მასშტაბი 1:1000	შემოწმა: ბეჟა ადნიაშვილი	ნახაზი: №13 - 09

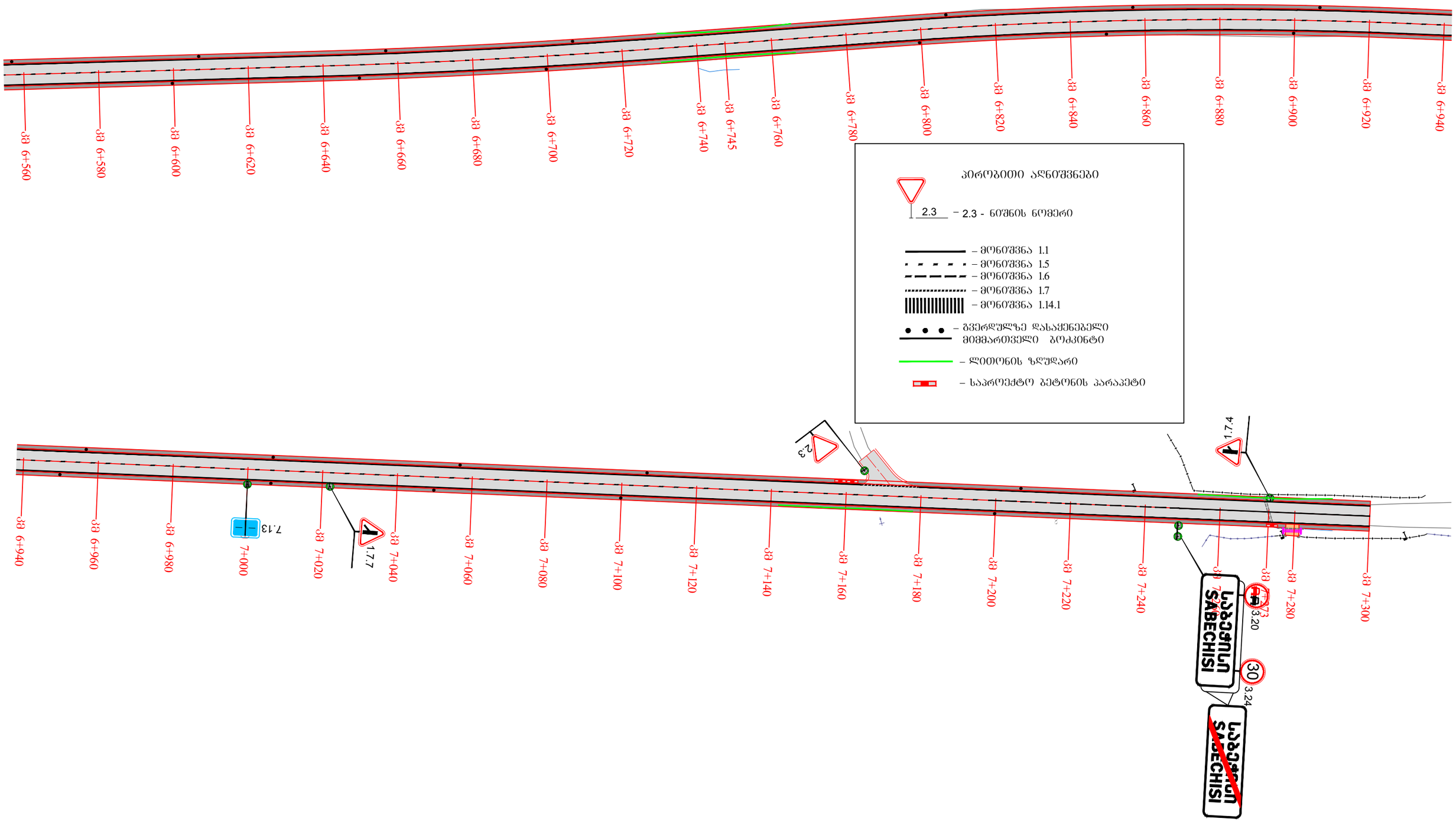

შ.პ.ს. "პროექტმშენკომპანი" საპროექტო, საკონსულტაციო და საზედამხედველო კომპანია. **"PROJECTMSHENCOMPANY" L.T.D.** **DESIGN, CONSULTING AND SUPERVISING COMPANY.**		შიდასახელმწიფოებრივი მნიშვნელობის (შ-169) იმერა-ბარეთი-თეჯისი-ჩივთიძლისა-ხაჩოკი-გუმბათი-ავრანლოს საავტომობილო გზის კმ 1 - კმ 7.3 მონაკვეთის სარეაბილიტაციო სამუშაოები	შესრულა: ნიკო ბალახაშვილი	თარიღი: ივლისი, 2021
მისამართი: იყალთოს გორა № 44 ა, თბილისი, საქართველო.0194. **ADDRESS: № 44A IKHALTO GORA, TBILISI, GEORGIA. 0194.** **TEL: (+995 590) 33-39-49; (+995 32) 236-53-82. E-mail: ProjectMshenCompany@gmail.com**		საგზაო ნიშნების, მონიშვნისა და შემოღობვის სქემა მასშტაბი 1:1000	შემოწმა: ბეჭა ალნიაშვილი	ნახაზი: №13 - 10

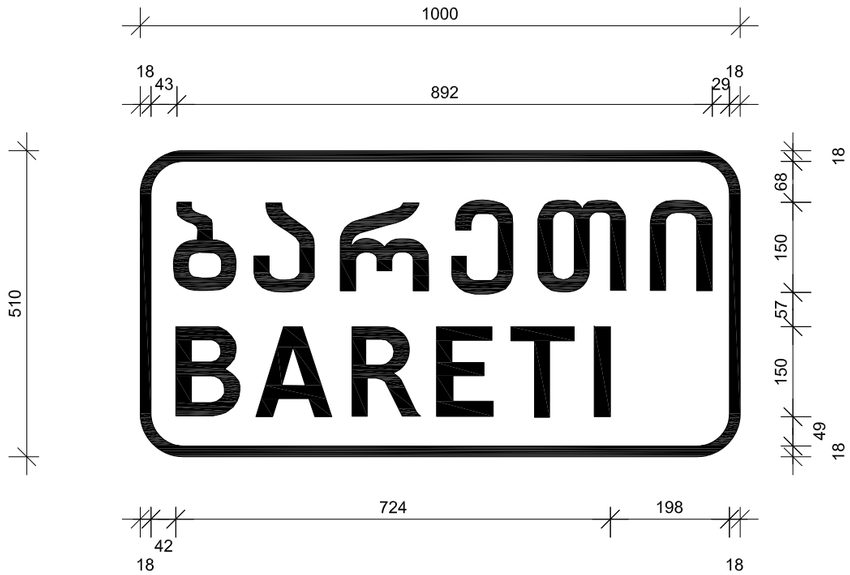

ჰორიზონტალური ზომები მოცემულია ლიტერული მოედნების ნაპირებიდან

ნიშნის ნომერი	-	5.23.1	ფარი	-	1000X510	ფართობი	- 0.51 მ ^{2}
რაოდენობა	-	2 ც.	ფონი	-	თეთრი	მასშტაბი	- 1:10

სალიტერო ფართები შემცირებულია.

ჰორიზონტალური ზომები მოცემულია ლიტერული მოედნების ნაპირებიდან

ნიშნის ნომერი	-	5.24.1	ფარი	-	1000X510	ფართობი	- 0.51 მ ^{2}
რაოდენობა	-	2 ც.	ფონი	-	თეთრი	მასშტაბი	- 1:10

სალიტერო ფართები შემცირებულია.

შ.პ.ს. "პროექტმშენკომპანი"
საპროექტო, საკონსულტაციო და სახედამხედველო კომპანია.
"PROJECTMSHENCOMPANY" L.T.D.
DESIGN, CONSULTING AND SUPERVISING COMPANY.
მისამართი: იყალთოს გორა № 44 ა, თბილისი, საქართველო.0194.
ADDRESS: № 44A IKHALTO GORA, TBILISI, GEORGIA. 0194.
TEL: (+995 590) 33-39-49; (+995 32) 236-53-82. E-mail: Projectmshencompany@gmail.com

შიდასახელმწიფოებრივი მნიშვნელობის (შ-169) იმერა-ბარეთი-თეჯისი-ჩივთძლისა-ხაჩოკი-ბუმბათი-ავრანლოს საავტომობილო გზის კმ 1 - კმ 7.3 მონაკვეთის სარეაბილიტაციო სამშენებლო სამუშაოები	შეასრულა:	თარიღი:
	ნიკო ბალახაშვილი	ივლისი, 2021.
	შეამოწმა:	ნახაზის ნომერი:
ინდივიდუალური საგზაო ნიშნები	გიორგი მესროფაშვილი	№14 - 01

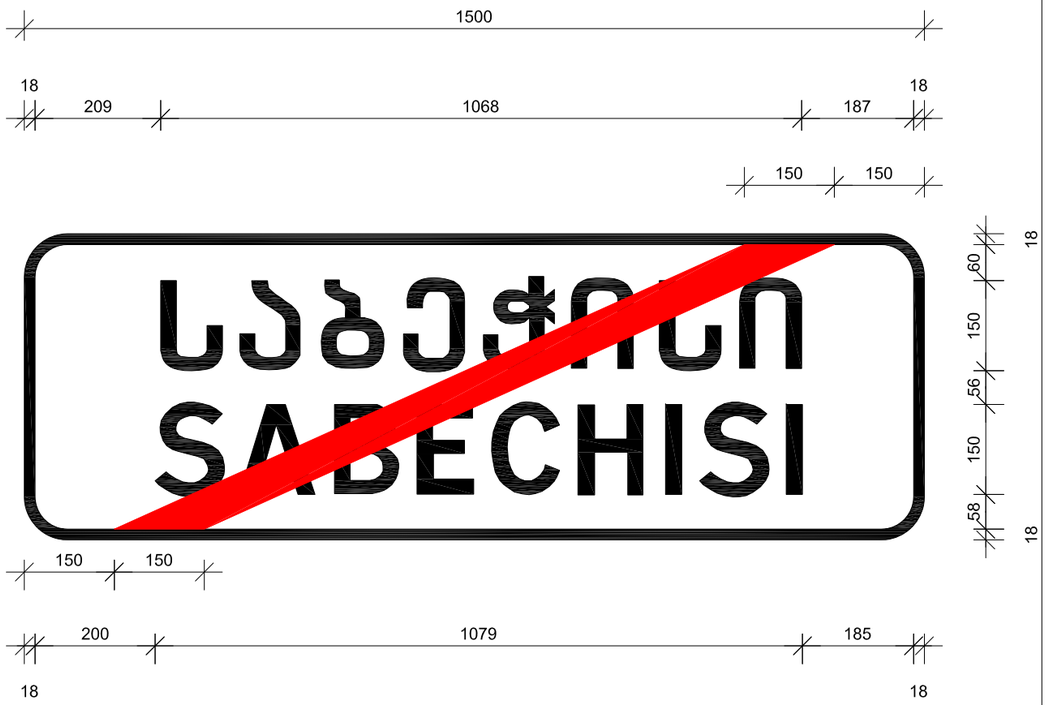

ჰორიზონტალური ზომები მოცემულია ლიტერული მოედნების ნაპირებიდან

ნიშნის ნომერი	-	5.23.1	ფარი	-	1500X510	ფართობი	- 0.76 მ ^{2}
რაოდენობა	-	1 ც.	ფონი	-	თეთრი	მასშტაბი	- 1:10

სალიტერო ფართები შემცირებულია.

ჰორიზონტალური ზომები მოცემულია ლიტერული მოედნების ნაპირებიდან

ნიშნის ნომერი	-	5.24.1	ფარი	-	1500X510	ფართობი	- 0.76 მ ^{2}
რაოდენობა	-	1 ც.	ფონი	-	თეთრი	მასშტაბი	- 1:10

სალიტერო ფართები შემცირებულია.

შ.პ.ს. "პროექტმშენკომპანი"
საპროექტო, საკონსულტაციო და სახედამხედველო კომპანია.
"PROJECTMSHENCOMPANY" L.T.D.
DESIGN, CONSULTING AND SUPERVISING COMPANY.
მისამართი: იყალთოს გორა № 44 ა, თბილისი, საქართველო.0194.
ADDRESS: № 44A IKHALTO GORA, TBILISI, GEORGIA. 0194.
TEL.: (+995 590) 33-39-49; (+995 32) 236-53-82. E-mail: Projectmshencompany@gmail.com

	შიდასახელმწიფოებრივი მნიშვნელობის (შ-169) იმერა-ბარეთი-თეჯისი-ჩივთიძლისა-ხაჩოკი-გუმბათი-ავრანლოს საავტომობილო გზის კმ 1 - კმ 7.3 მონაკვეთის სარეაბილიტაციო სამუშაოები	შეასრულა: ნიკო ბალახაშვილი	თარიღი: ივლისი, 2021.
	ინდივიდუალური საგზაო ნიშნები	შეამოწმა: გიორგი მესროფაშვილი	ნახაზის ნომერი: №14 - 02

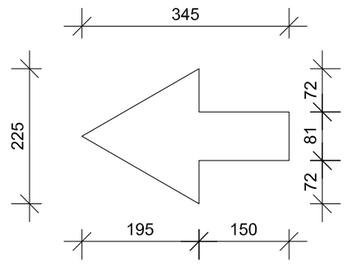

ჰორიზონტალური ზომები მოცემულია ლიტერული მოედნების ნაპირებიდან

ნიშნის ნომერი	-	7.10.1	ფარი	-	2000X1020	ფართობი	- 2.04 მ^2
რაოდენობა	-	1 ც.	ფონი	-	ლურჯი	მასშტაბი	- 1:10

სალიტერო ფართები შემცირებულია.

შ.პ.ს. "პროექტმშენკომპანი"
საპროექტო, საკონსულტაციო და საზედამხედველო კომპანია.
"PROJECTMSHENCOMPANY" L.T.D.
DESIGN, CONSULTING AND SUPERVISING COMPANY.
მისამართი: იყალთოს გორა № 44 ა, თბილისი, საქართველო.0194.
ADDRESS: № 44A IKHALTO GORA, TBILISI, GEORGIA. 0194.
TEL: (+995 590) 33-39-49; (+995 32) 236-53-82. E-mail: Projectmshencompany@gmail.com

შიდასახელმწიფოებრივი მნიშვნელობის (შ-169)
იმერა-ბარეთი-თეჯისი-ნივთძლისა-ხაჩოკი-ბუმბათი-ავრანლოს
საავტომობილო გზის კმ 1 - კმ 7.3 მონაკვეთის სარეაბილიტაციო
სამუშაოები

შეასრულა:	თარიღი:
ნიკო ბალახაშვილი	ივლისი, 2021.
შეამოწმა:	ნახაზის ნომერი:
გიორგი მესროფაშვილი	№14 - 03

ინდივიდუალური საგზაო ნიშნები

ჰორიზონტალური ზომები მოცემულია ლიტერული მოედნების ნაპირებიდან 18

რაოდენობა	- 1 ც.	ფარი	- 1000X1800	ფართობი	- 1.80 $მ^2$
		ფონი	- ყვითელი	მასშტაბი	- 1:10

სალიტერო ფართები შემცირებულია.

შ.პ.ს. "პროექტმშენკომპანი" საპროექტო, საკონსულტაციო და სახელმძღვანელო კომპანია. "PROJECTMSHENCOMPANY" L.T.D. DESIGN, CONSULTING AND SUPERVISING COMPANY.		შიდასახელმწიფოებრივი მნიშვნელობის (შ-169) იმერა-ბარეთი-თეჯისი-ჩივთქლისა-ხახოკი-გუმბათი-ავრანლოს საავტომობილო გზის კმ 1 - კმ 7.3 მონაკვეთის სარეაბილიტაციო სამუშაოები	შეასრულა:	თარიღი:
			ნიკო ბალახაშვილი	აპრილი, 2021.
მისამართი: იყალთოს გორა № 44 ა, თბილისი, საქართველო.0194. ADDRESS: № 44A IKHALTO GORA, TBILISI, GEORGIA. 0194. TEL: (+995 590) 33-39-49; (+995 32) 236-53-82. E-mail: Projectmshencompany@gmail.com		ინდივიდუალური საგზაო ნიშნები	შეამოწმა:	ნახაზის ნომერი:
			გიორგი მესროფაშვილი	№14 - 04