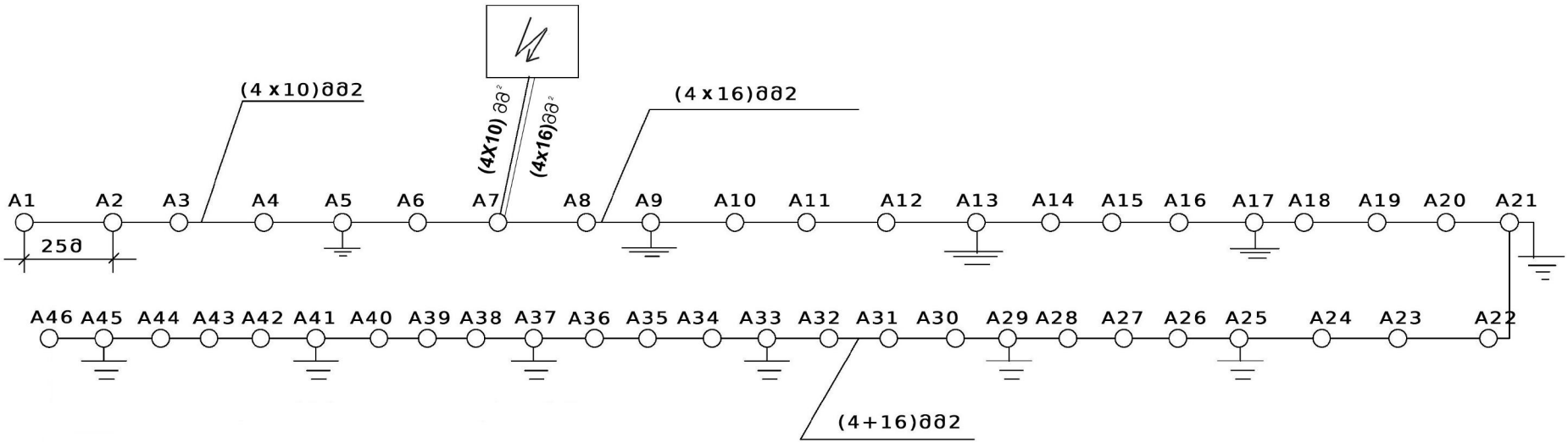

შენიშვნა:

1. LED სანათი მიერთებულია L1, L2, L3 ფაზებთან მორიგეობით.
(A1 - L1, A2 - L2, A3 - L3, A4 - L1 და ა.შ.)

ქ. ბოლნისიდან და სოფ.რაჭისუბანამდე საავტომობილო გზის გარე განათების ახალი ქსელის მოწყობა	E - 3
ქ. ბოლნისიდან სოფ. რაჭიუბნამდე საავტომობილო გზის განათების ქსელის ელექტროსამონტაჟო სქემა	სტადია მპ 2014