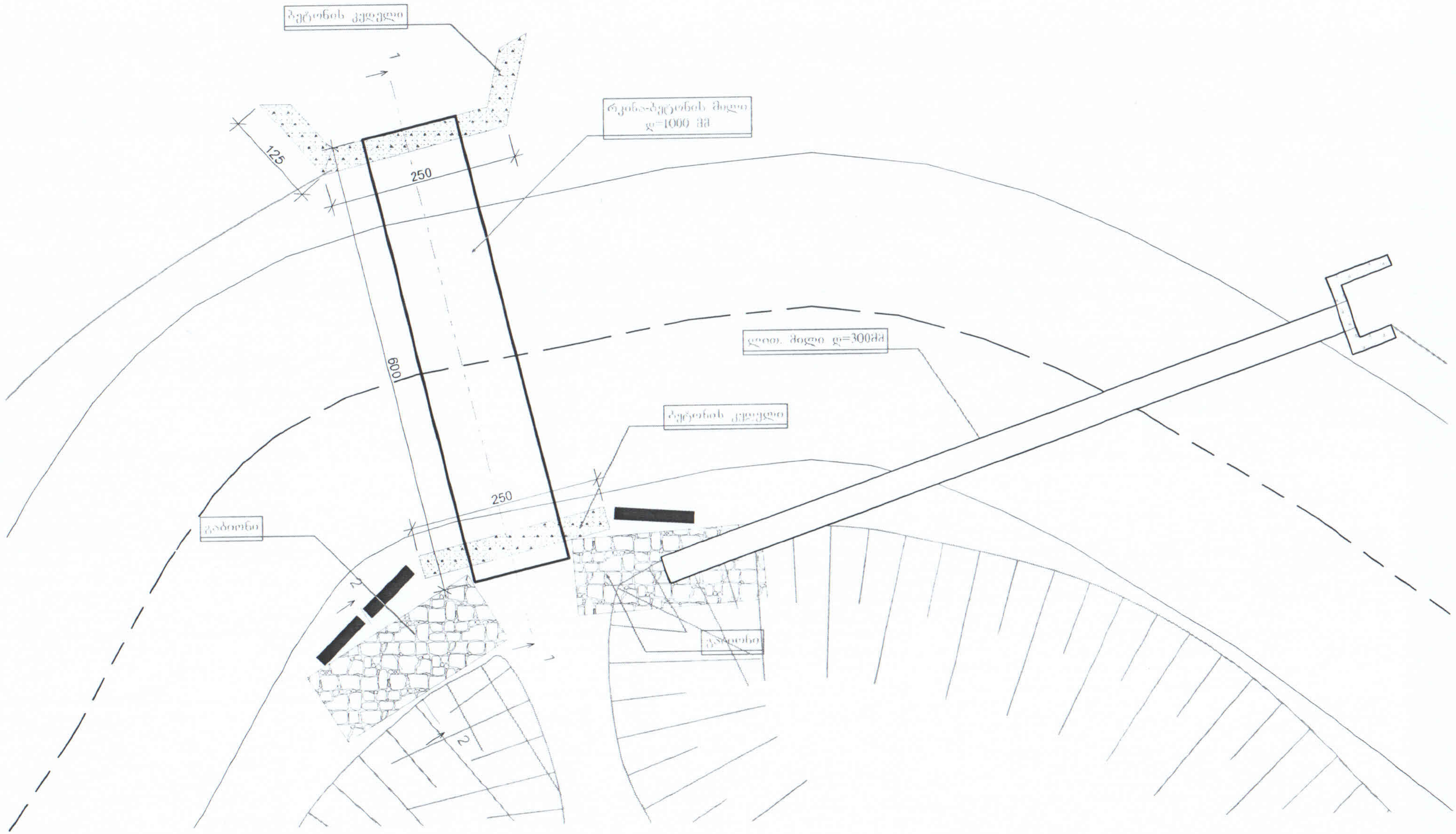

ი.მ. „მაღლიან კუბანი"			ჯილიშიო-ლაილაშიო-თაბაოისგოგოძეოანილი გზის ხარეზოინტო სამშენებლოების პროექტი			
დირექტორი		მ. კუბანა	ხელოვნური ნაგებობა კმ 0 პკ 7+50 მ ზ.ქ	მასშტ.	შენრც	
გრ. ავტორი		მ. ჟორჟოლიანი		1:50		

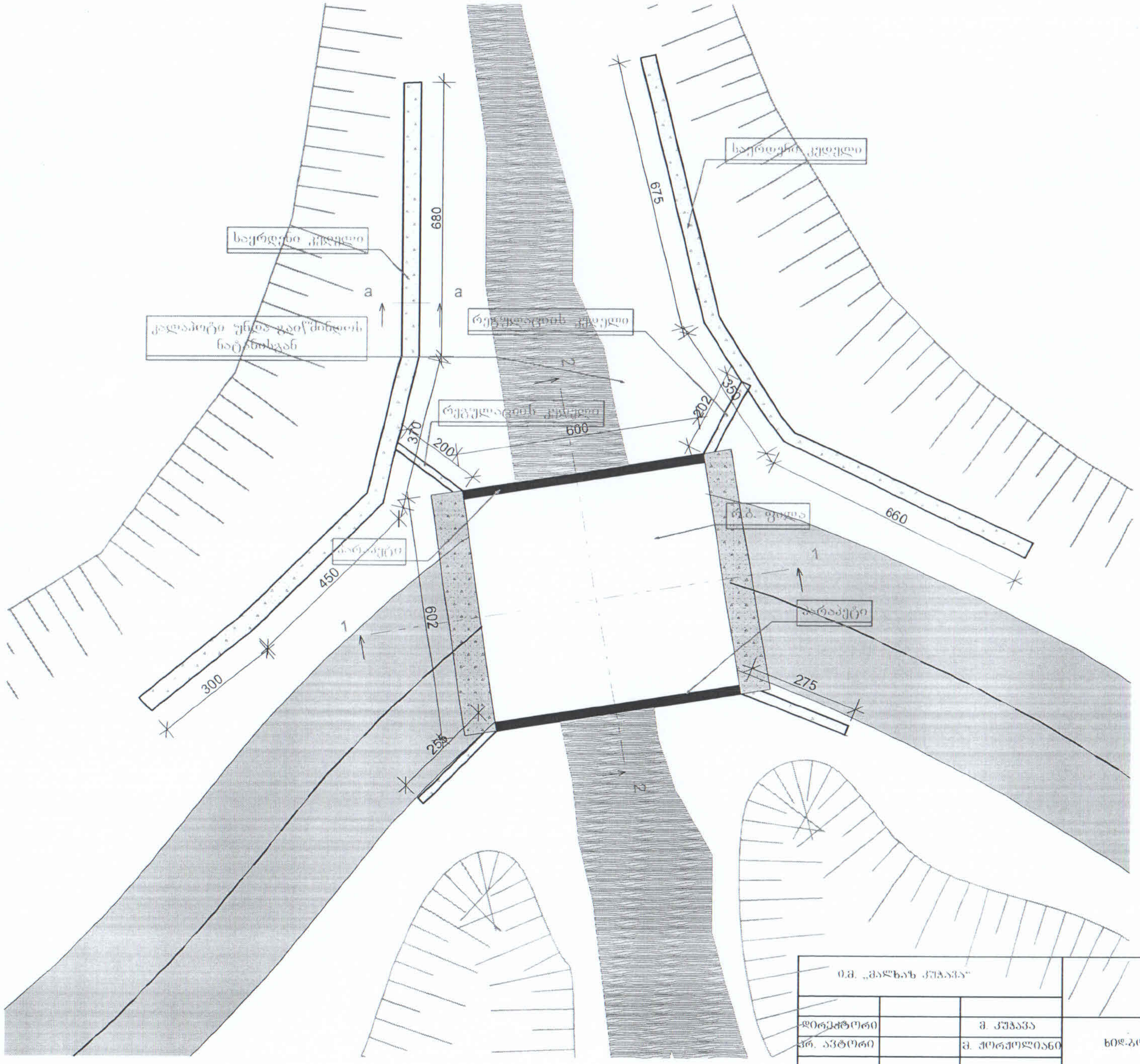

ი.მ. „შალხაზ ჭუბანია"			ჯილეფი-ლაილაში-თაბაოროსკოჰოსბილი გზის ხარჯთაღრიცხვა სამშენებლო პროექტი		
დირექტორი		მ. ჭუბანია	ხიდ-გადასასვლელი კმ 0 პკ 9+00 ზე	მასშტ. 1:100	ფურცელი
ინჟ. ავტორი		მ. ქორქოლიანი			

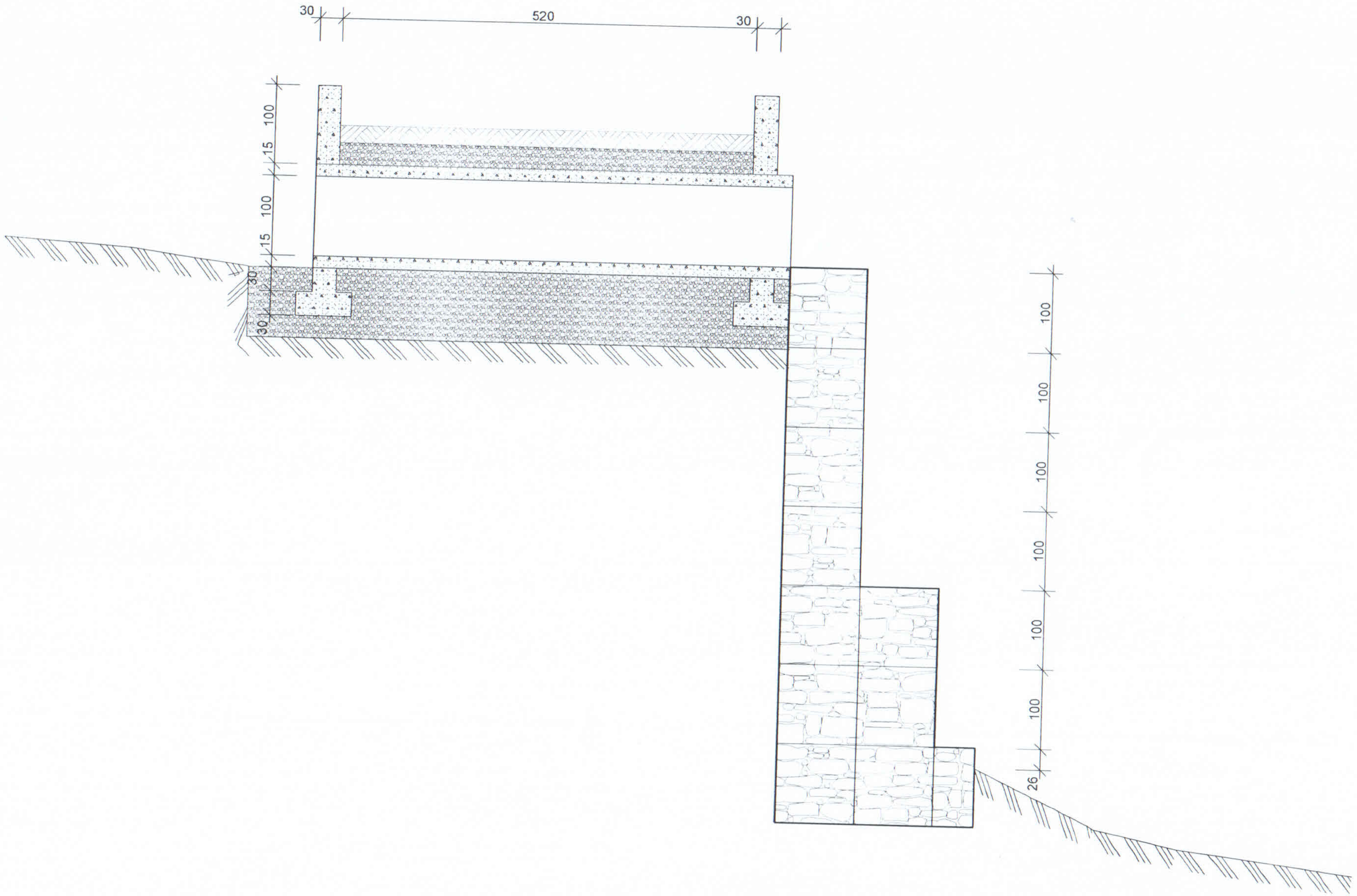

ი.მ. „შალხაზ ჯუჯაია"			ჯილეფი-ლაილაში-თაბაოთისპტოფილეფილი გზის სარეფონტო სამუშაოების პროექტი		
დირექტორი		მ. ჯუჯაია	ხელოვნური ნაგებობა კმ 0 პკ 7+50 მ ზე	მასშტ.	ფურცი
პრ. ავტორი		მ. ქორქოლიანი		1:50	
			ჭრილი 1-1		

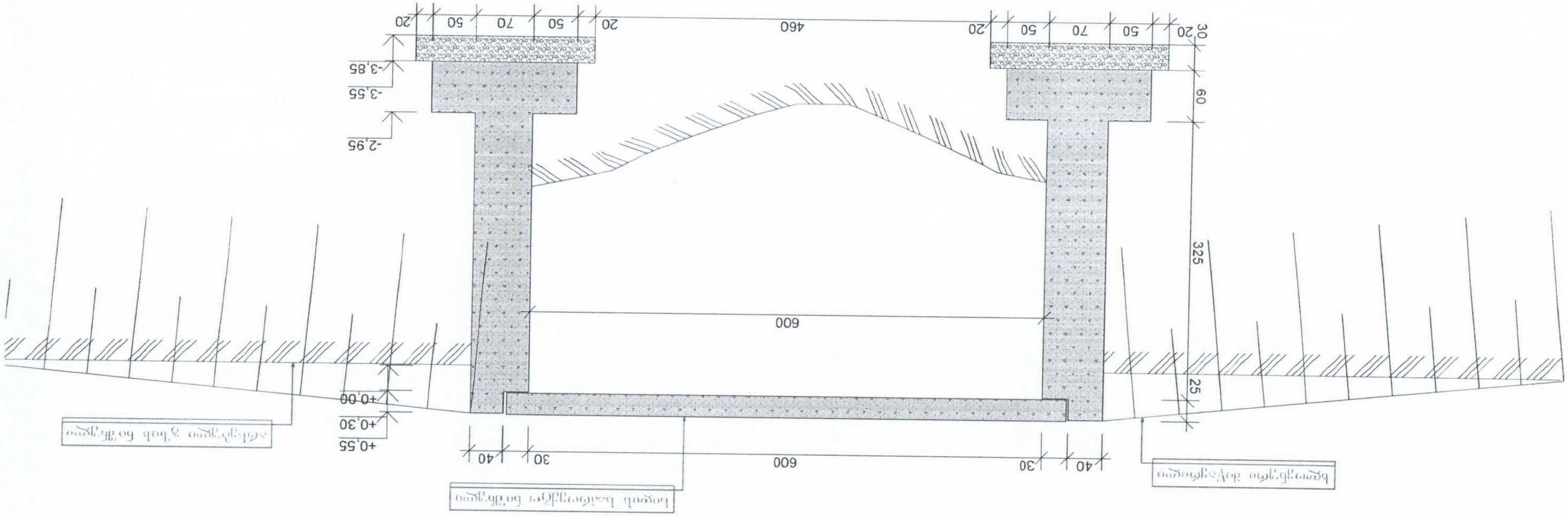

01. "ՀԱՅԿԱՆ ԳՆԿՊՆԱՐ ԱՇԽԱՏԱՆՔ"			ՀՀՇՆ 3.02.08-Ա.Հ.2.02-ՄԱՅՈՐԵՑԻՉՈՒԹՅՈՒՆՆԵՐԻ ՀԱՄԱԿԱՐԳ ԱՅՍԻ ԲԱՆԿԱՅԻՆ ՄԱՍԻ ՇԻՆԱՐԱՐԱԿԱՆ ԼՈՒԾՈՒՄՆԵՐ		
ԳՈՐԾԱԿԱԼՈՒԹՅՈՒՆ		Ա. ՀԱՅԱՅԻ			
ՀՇ. ՀՇՄՇՈՒՄ		Ք. ԺՈՒԺԱՊԵՏՅԱՆ	ԲՈՒՍ-ԳՈՒՅՈՒՄ ՀԱ 0 ՀՀ 9+00 ԿՀ	ԱՄՓՈՓ.	ՊՀԱՅՈՒ
				1:50	
			ՀՀՇՈՒ 1-1		

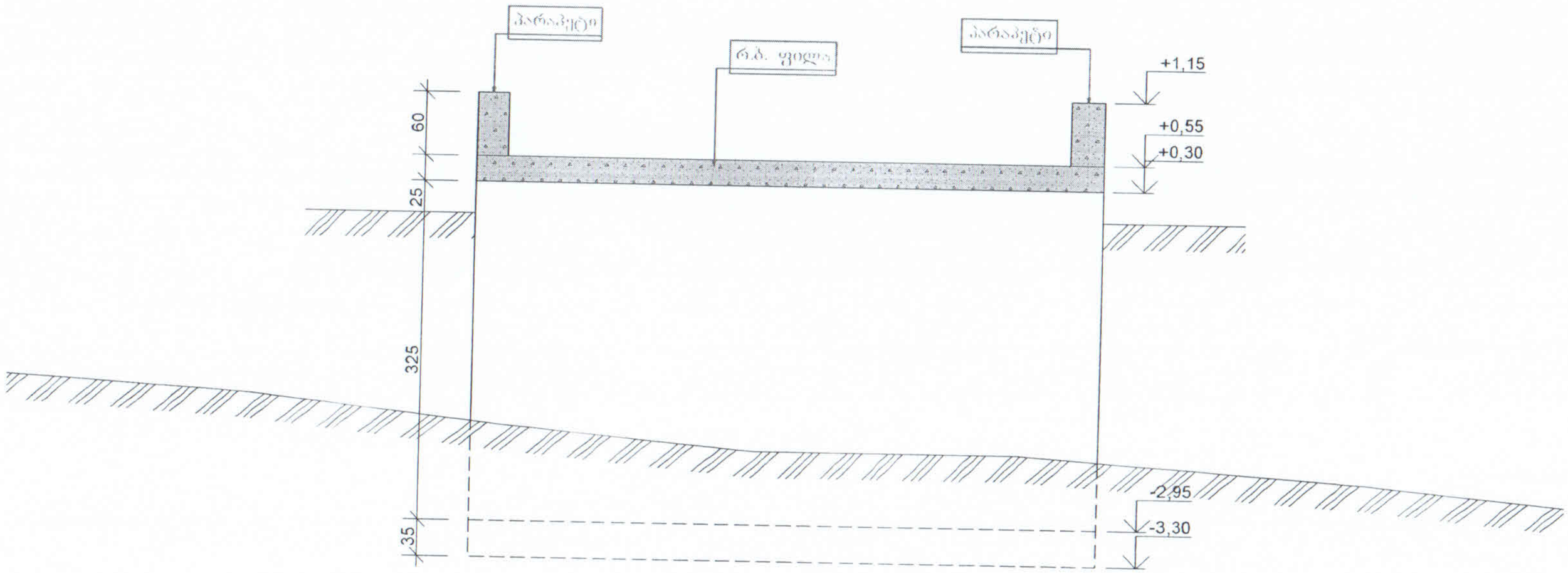

ი.მ. „მალხაზ კუჭავა“			ბილეშიო-ლაილაშიო-ილაგორისპოდმოგილი გზის სარეაბილიტაციო სამუშაოების პროექტი			
დირექტორი		მ. კუჭავა	ხიდ-გადასასვლელი კმ 0 პკ 9+00 ზე	მასშტ.	ფურცელი	
გრ. ავტორი		მ. ქორქოლიანი		1:50		

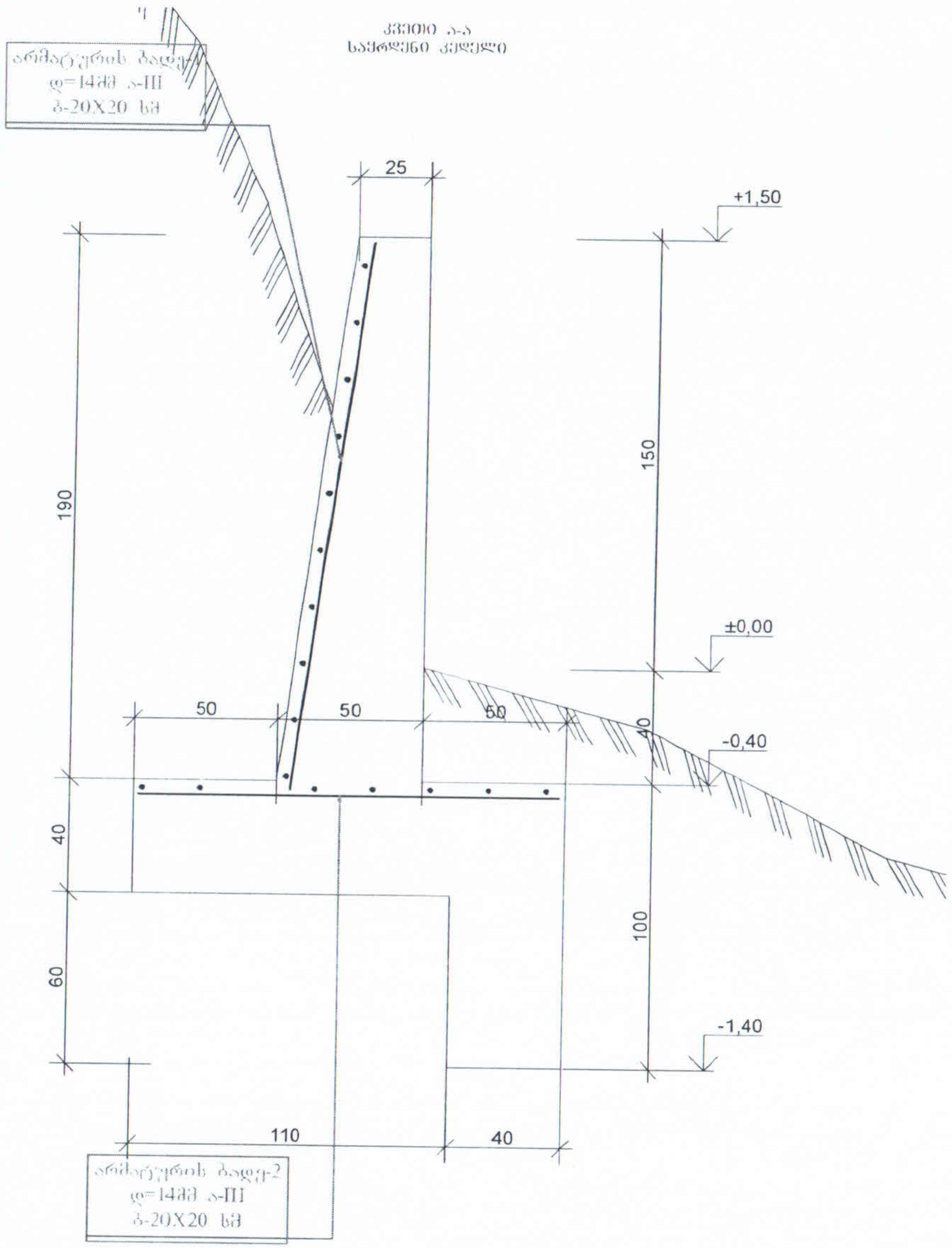

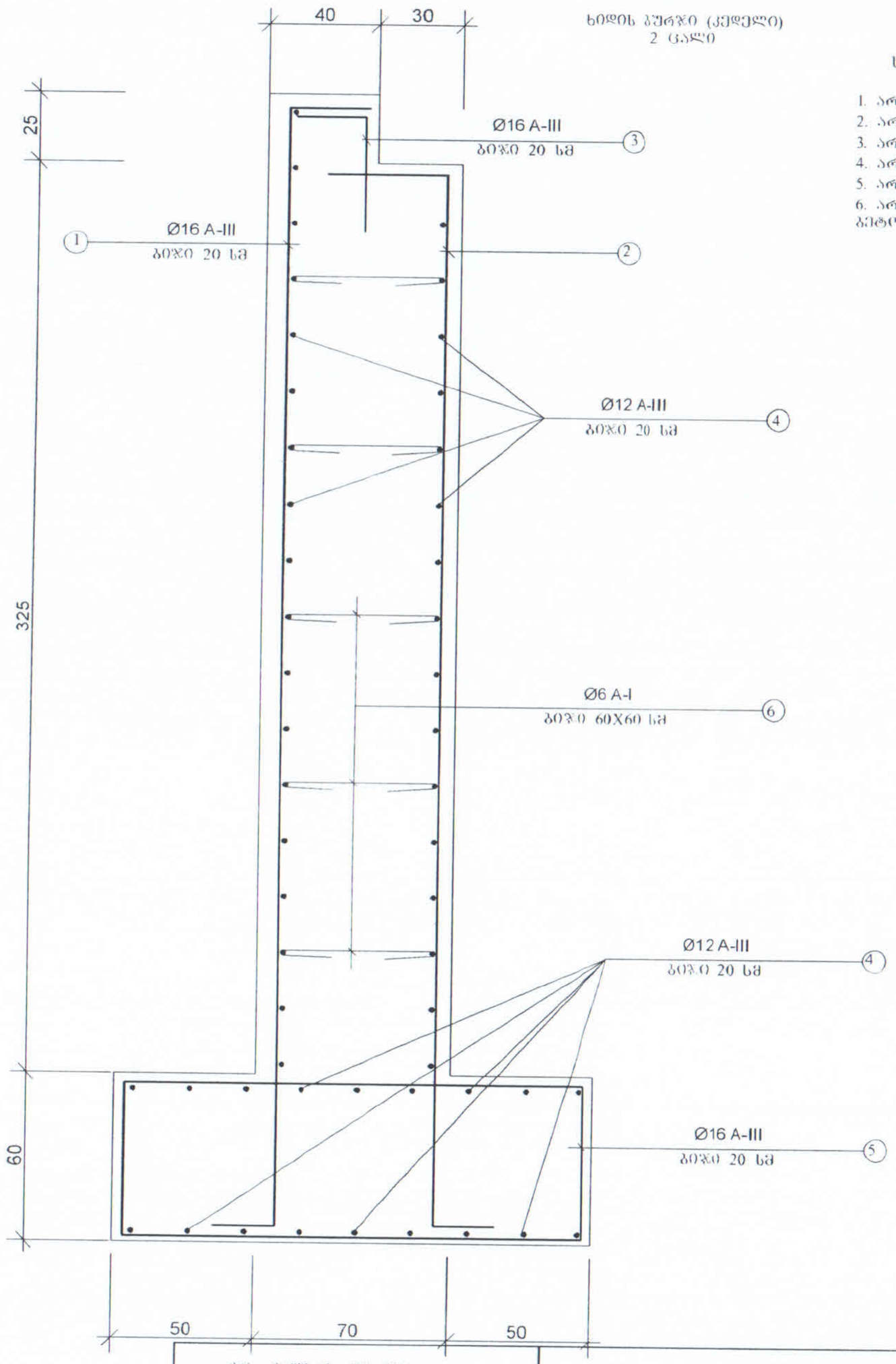

სპეციფიკაცია 1 ბურჯზე

1. არმატურა Ø16 ა-III - 31X450სმ
2. არმატურა Ø16 ა-III - 31X440სმ
3. არმატურა Ø16 ა-III - 31X70სმ
4. არმატურა Ø12 ა-III - 52X100სმ
5. არმატურა Ø16 ა-III - 31X460სმ
6. არმატურა Ø6 ა-I - 7X135სმ

ბეტონი B-300 22.1 მ³

ი.მ. „მაღლიან კუბანი"			ჯილეში-ლაილაში-ფაიფარისტოფოლი გზის სარემონტო სამუშაოების პროექტი			
დირექტორი		მ. კუბანი	ხიდ-პოსტი ქმ 0 კკ 9+00 ზე	მასშტ.	წერტ	
ექს. ავტორი		მ. ჟორჟოლიანი		1:20		
			ნაცრდენი კედლებისა და ბურჯის არმირება			

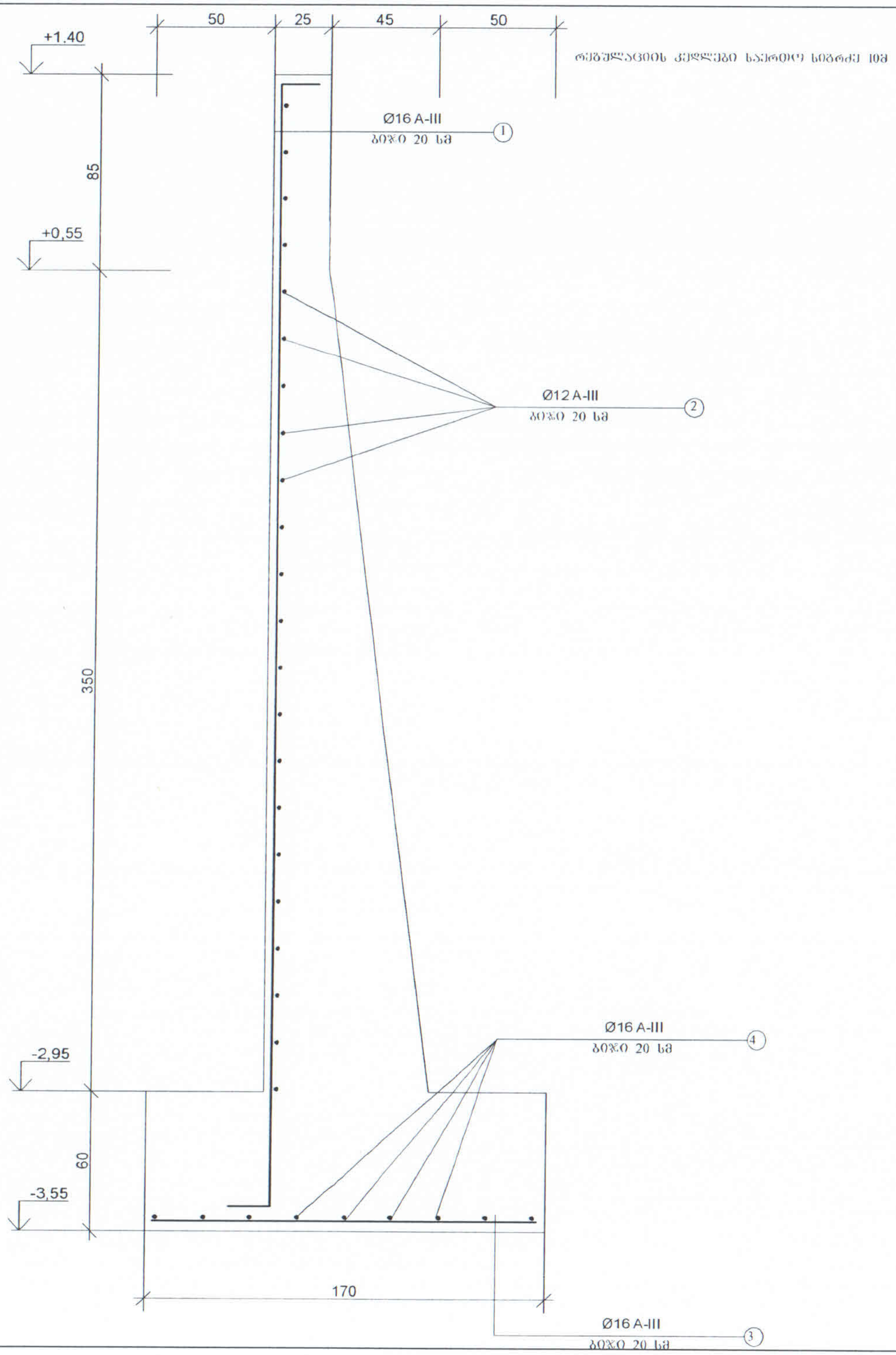

სპეციფიკაცია მეშტრ კედლზე

1. არმატურა Ø16 ა-III - 6X535სმ
2. არმატურა Ø12 ა-III - 22X100სმ
3. არმატურა Ø16 ა-III - 6X170სმ
4. არმატურა Ø12 ა-III - 9X100სმ

ბეტონი მ-300 2.9 მ³

ი.მ. ,მალხაზ კუპავა			ბილეშიო-ლაილაშიო-თაბაორისეტომიბილი გზის სარემონტო საპროექტო პროექტი			
დირექტორი		მ. კუპავა	ხიდ-გოგირი კმ 0 პკ 9+00 ზე	მასშტ.	ფურცელი	
კონ. პატრონი		მ. ქორქოლიანი		1:20		
			რეგულაციის კედლების არმირება			

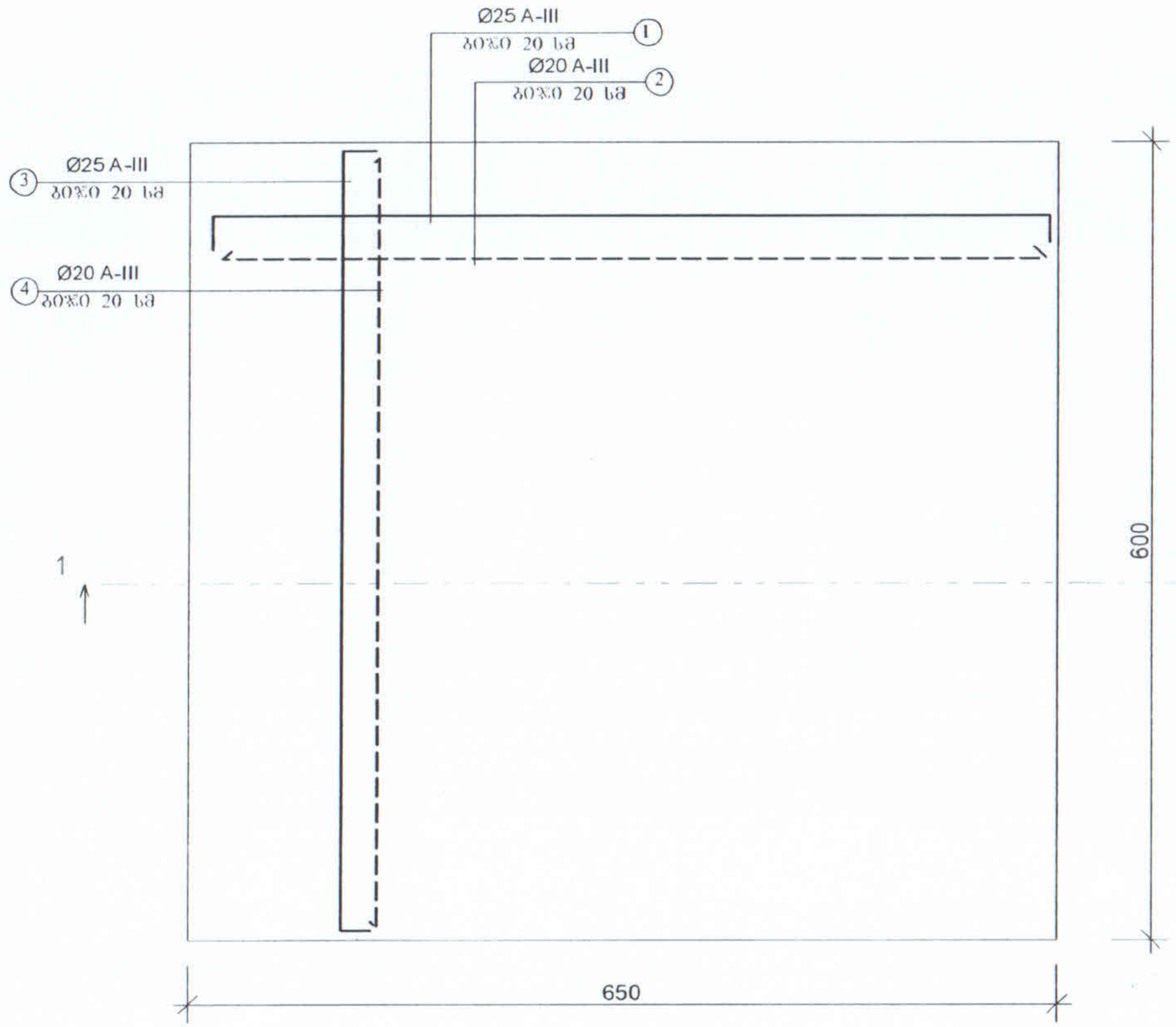

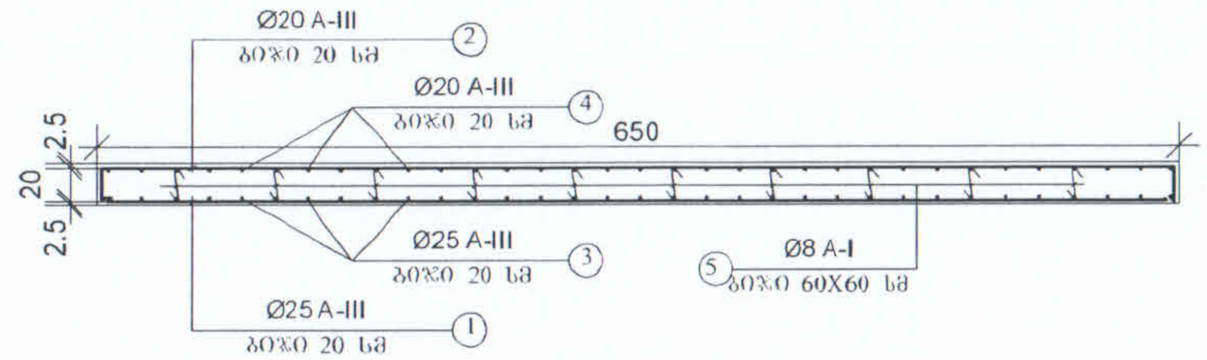

სპეციფიკაცია I გვერდზე

1. არმატურა Ø25 ა-III - 31X700სმ
2. არმატურა Ø20 ა-III - 31X650სმ
3. არმატურა Ø25 ა-III - 31X650სმ
4. არმატურა Ø20 ა-III - 31X600სმ
5. არმატურა Ø8 ა-I - 90X35სმ

ბეტონი მ-350 9.75 $მ^3$

ი.მ. „მალხაზ კუბალა"			ჯილიაი-ლაილაური-თაბორისტომიბილი გზის სარემონტო სამუშაოების პროექტი			
დირექტორი		მ. კუბალა	ხიდ-გადასასვლელი კმ 0 პკ 9+00 ზე	მასშტ.	ფურცელი	
პრ. ავტორი		მ. ჟორჟოლიანი		1:50		
			ფილის არმირება			

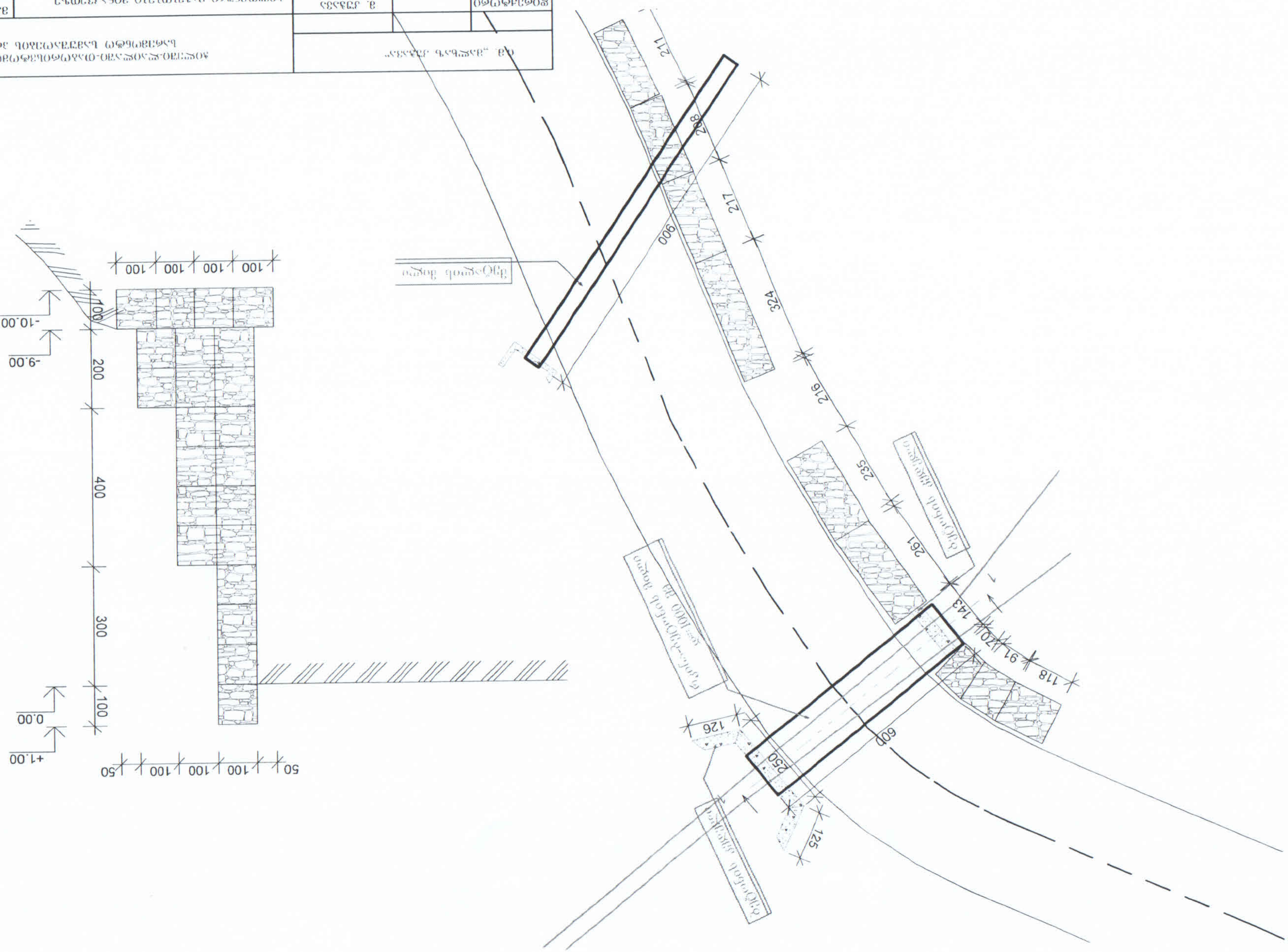

Хэмжээ	Тайлбар	
1:50	Ж-2 ба 7+50 км ба Ж-2 ба 8+00 км	

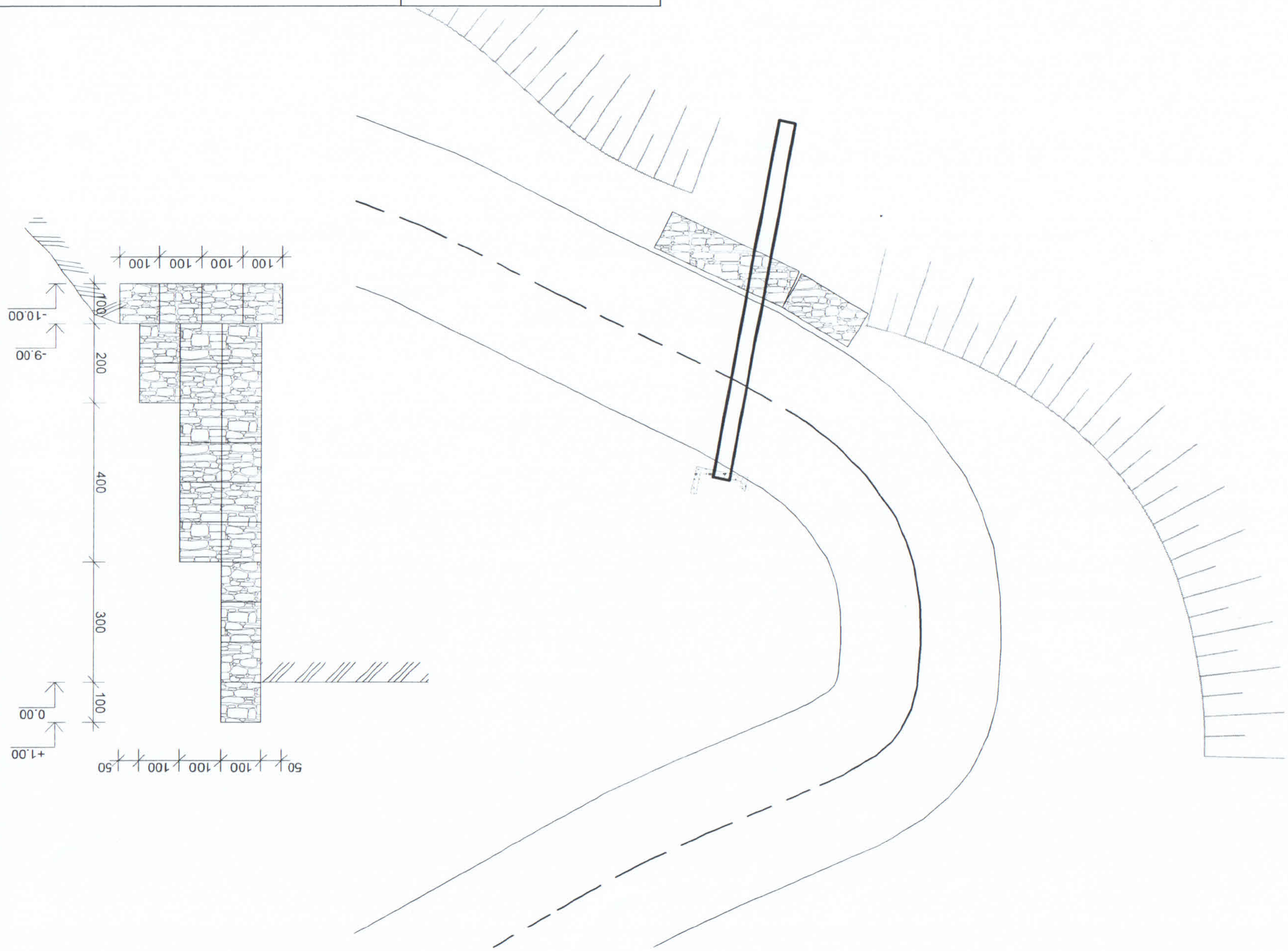

ᲛᲝᲜᲐᲬᲘᲚᲔᲑᲘᲡ ᲓᲐᲡᲐᲮᲔᲚᲔᲑᲐ			
ᲒᲣᲜᲓᲘᲡ ᲜᲐᲛᲘᲡᲮᲚᲘᲡ ᲓᲐᲪᲕᲘᲡ ᲞᲠᲝᲔᲥᲢᲘ			
ᲛᲝᲜᲐᲬᲘᲚᲔ:	ᲐᲠᲥᲘᲢᲔᲥᲢᲣᲠᲐ	ᲤᲐᲖᲐ	
ᲒᲠᲐᲤᲘᲙᲣᲚᲘ ᲜᲐᲬᲘᲚᲘ: ᲒᲐᲛᲝᲜᲐᲬᲘᲚᲘ ᲓᲐᲪᲕᲘᲡ ᲞᲠᲝᲔᲥᲢᲘ ᲒᲠᲐᲤᲘᲙᲣᲚᲘ ᲜᲐᲬᲘᲚᲘ: ᲒᲐᲛᲝᲜᲐᲬᲘᲚᲘ ᲓᲐᲪᲕᲘᲡ ᲞᲠᲝᲔᲥᲢᲘ ᲒᲐᲜᲐᲗᲚᲔᲑᲐ 2 ᲯᲒᲠ 7+50 ᲓᲐᲜ ᲯᲒᲠ 2 ᲯᲒᲠ 8+00 ᲩᲔᲠᲘ	ᲐᲠᲥᲘᲢᲔᲥᲢᲘ	ᲤᲐᲖᲐ	ᲒᲠᲐᲤᲘᲙᲣᲚᲘ
			150
ᲨᲔᲛᲝᲬᲛᲔᲑᲣᲚᲘᲐ: ᲒᲘᲝᲠᲒᲘ ᲯᲘᲠᲙᲕᲐᲚᲘ			

ბეტონის გზა (საერთო სიგრძით 250მ)

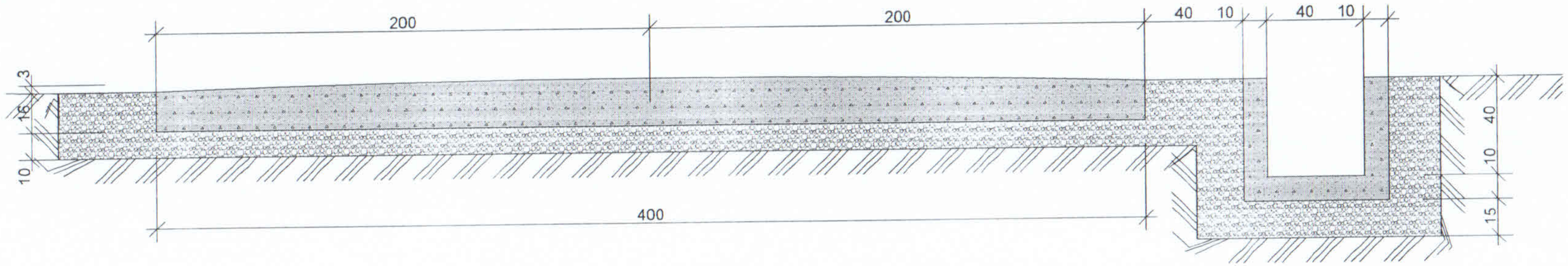

გზის საფარი ბეტონი მ-300 1მ-ზე 0.7 $მ^3$ სულ 175 $მ^3$

ბეტონი კიუვეტისთვის მ-300 1 მ ზე 0.1 $მ^3$ სულ25 $მ^3$

მოეწყობა დორდი ფრაქცია 0.40 1 მ ზე 0.9 $მ^3$ სულ 225 $მ^3$

ი.მ. „ბალხაზ კუბანარ"			ბილიშიო-ლაილაშიო-თაბაორისბოიმოგბილი გზის სარემონტო სამუშაოების პროექტი			
დირექტორი		მ. კუბანარ	ბეტონის გზის და კიუვეტის პროფილი	მასშტ.	ფურცელ	
პრ. ავტორი		მ. ქოჩქოლიანი		1:20		