სიტუაციური გეგმა

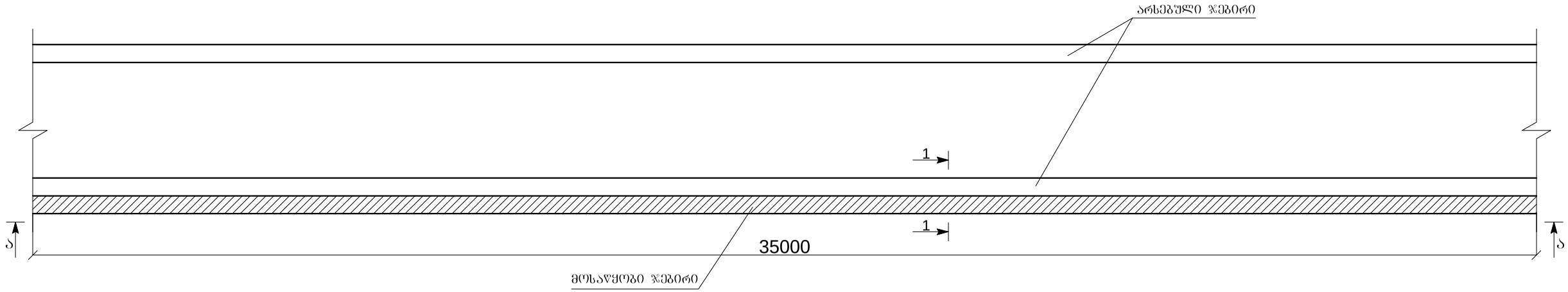

ხედი ა-ა

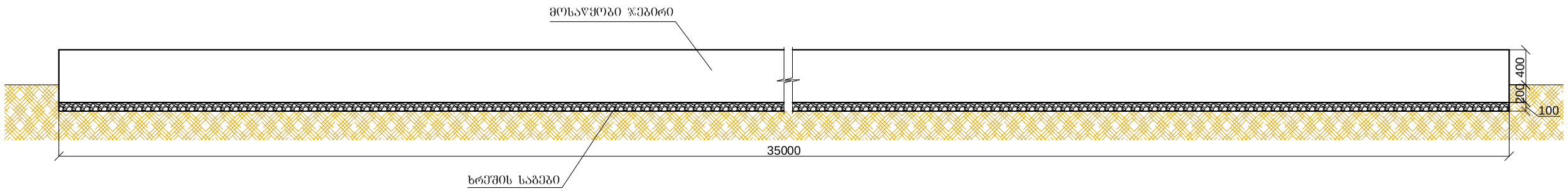

ჭრილი 1-1

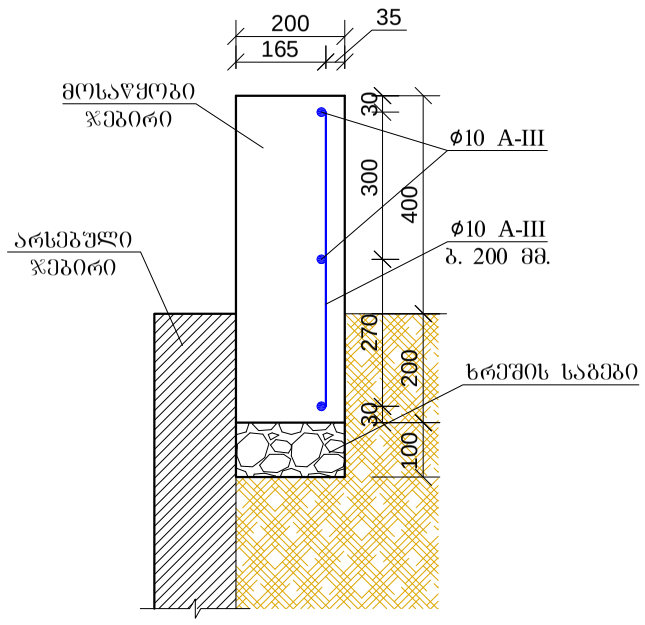

ქ. სენაკი, №3 საჯარო სკოლის შენობის დასავლეთით გამავალ ღელეძე ჯებირის ამაღლება

დირექტორი	დ. კვარაცხელია		სიტუაციური გეგმა ხედი ა-ა ჭრილი 1-1	სტადია	ფურცელი	ფ-ებ
პრ. ხელმძღვანელი	დ. ძაჯაია			მპ		
მთ. ინჟინერი	ზ. არახამია			**შ.პ.ს. "გეომეფი"** I D 215149177 ქ. სენაკი, რუსთაველის ქ. №166 ტელ: 591163016, 790991929 ელ. ფოსტა: g o g a k v @ g e		
შემასრულა	ბ. ბეგლარიშვილი					

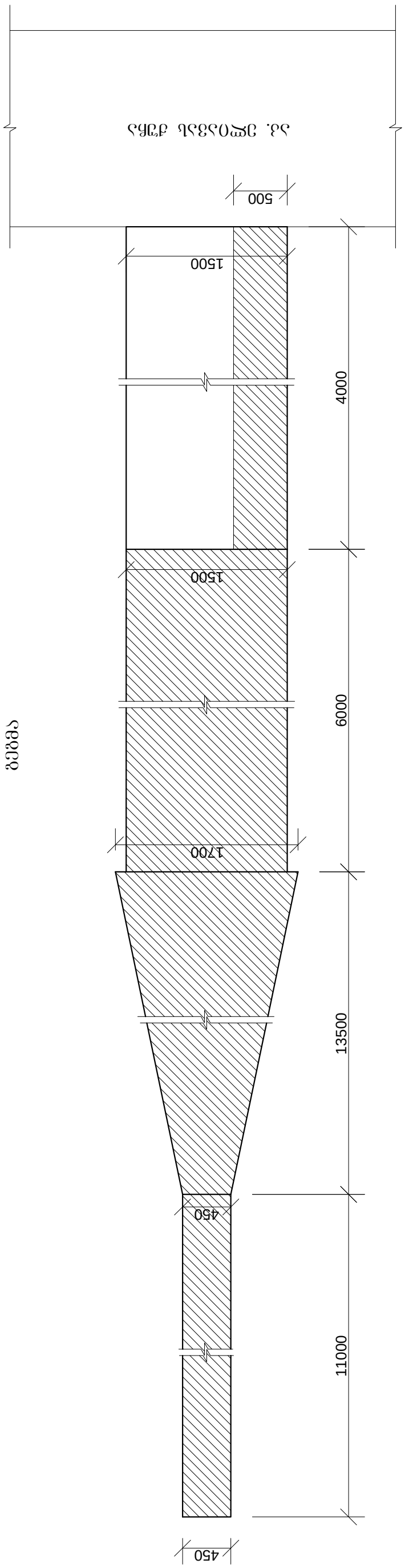

ᲒᲔᲒᲛᲐ

ქ. სენაკი, აპ. ელიავის ქუჩა №96-98 საპრემიერო ნაკვეთის ᲛᲘᲠᲘᲡ
ბაბავალ სანიაღვრე არხის ბეტონის იატაკის მიწყობა

მენეჯერი	დ. აკვარელიძე		
	დ. ძაბანა		
ბინა. ინჟინერი	ზ. ინანიშვილი		
	მი. ბაბალიანიშვილი		

ᲒᲔᲒᲛᲐ

სტადია	ფურცლების რ-ბა	
მპ		

შ.პ.ს. "ᲒᲝᲒᲐᲙᲘ"
I D 21514177
ქ. სენაკი, ფიფიოვანის ქ. №166
ტელ: 591163016, 790999269
ელ. ფოსტა: g o g a k v @ g e

არსებული სანიაღვრე არხის
განივი ჭრილი

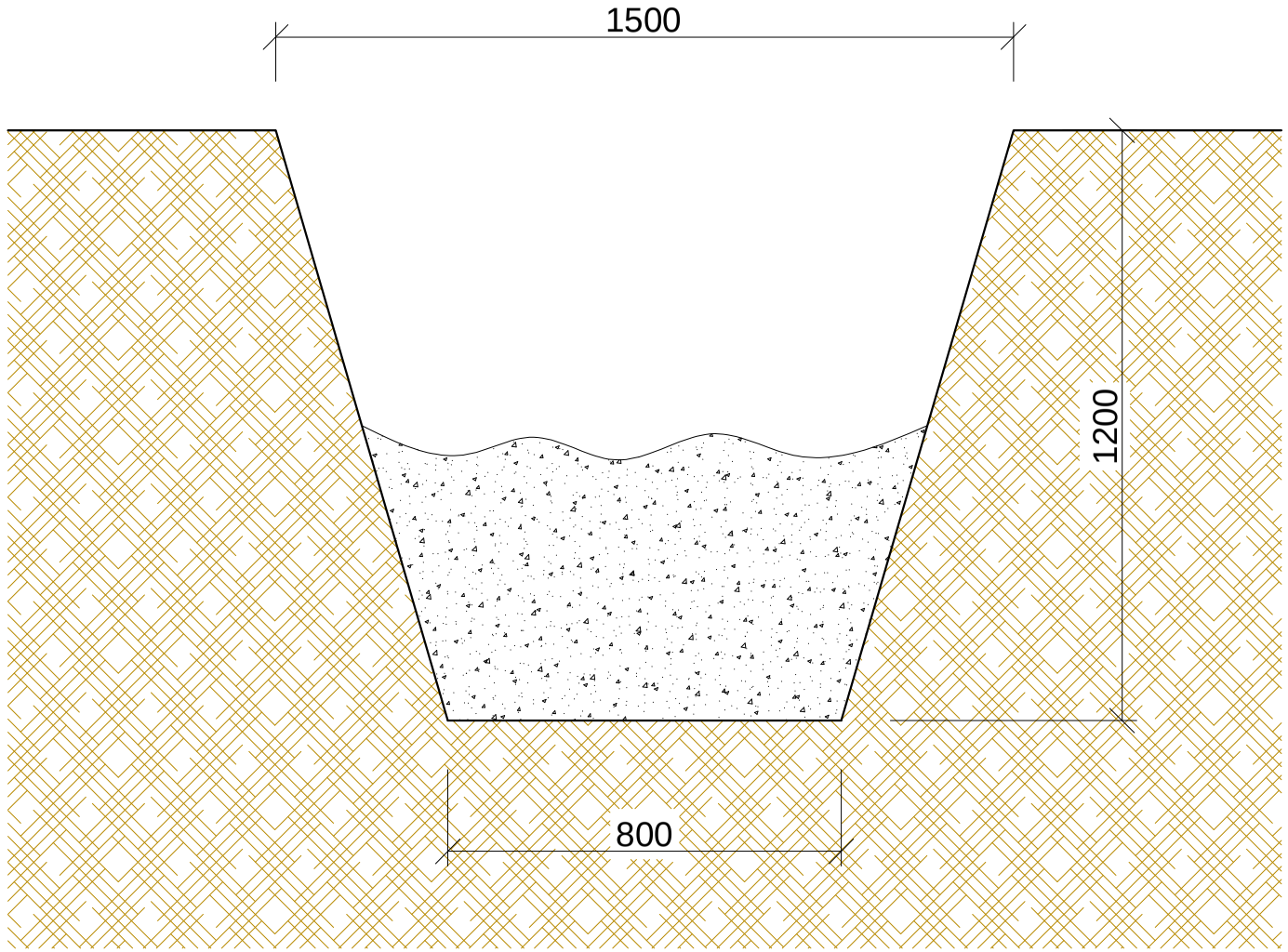

შენიშვნა: ამოსაწმენდი არხი 200 ბრძ/მ.

ქ. სენაკი, ბ. საჯაიას ქუჩიდან სამხედრო ბაზის მიმართულებით
სანიღვრე არხის ამოწმენდა 120 ბრძ/მ.

დირექტორი	დ. კვარაცხელია		ჭრილი 3-3	სტადია	ფურცელი	ფ-ებ
პრ. ხელმძღვანელი	დ. ქაჯაია			მპ		
მთ. ინჟინერი	ზ. არახამია			**შ.პ.ს. "გეომეფი"**		
შესრულა	ბ. ბეგლარიშვილი			I D 215149177 ქ. სენაკი, რუსთაველის ქ. №166 ტელ: 591163016, 790991929 ელ. ფოსტა: g o g a k v @ g e		

სიტუაციური გეგმა

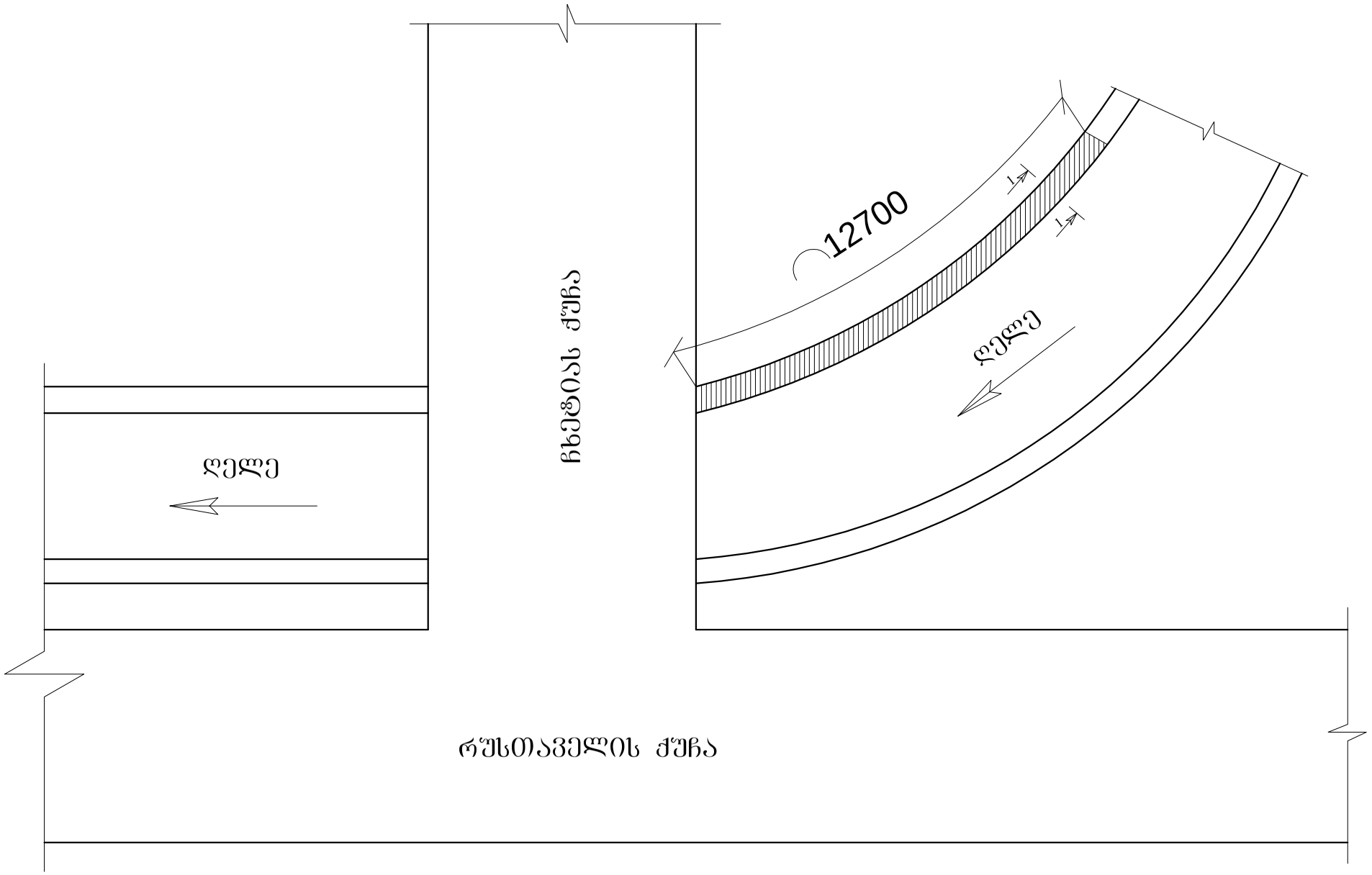

ჭრილი 1-1

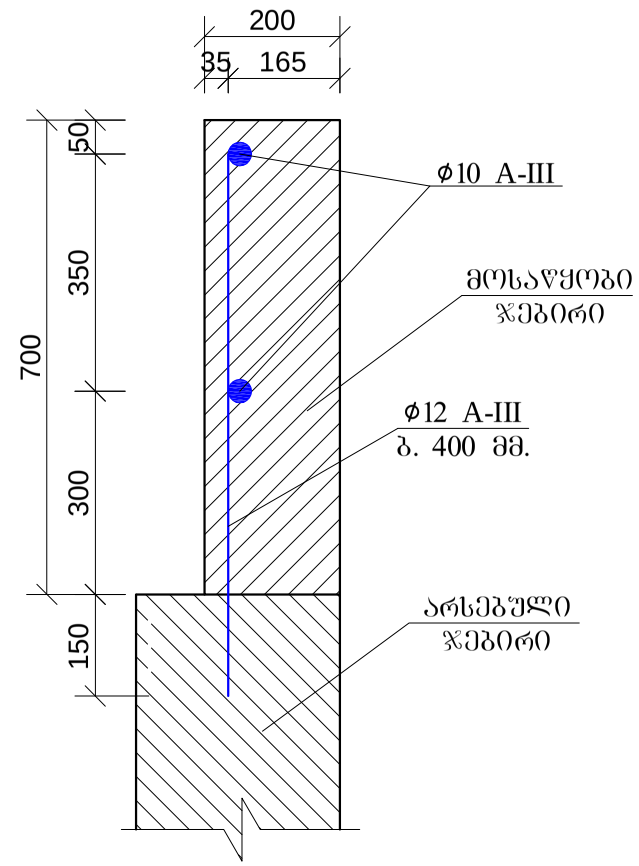

ქ. სენაკი, ხეტიას ძუძა №1 სახლთან ღელე ფიცუზე ჯებირის ამაღლება						
დირექტორი	დ. კვარაცხელია		სიტუაციური გეგმა ჭრილი 1-1	სტადია	ფურცელი	ფ-ებ
პრ. ხელმძღვანელი	დ. ძაჯაია			მპ		
მთ. ინჟინერი	ზ. არახამია			შ.პ.ს. "გეომეფი"		
შესრულა	ბ. ბეგლარიშვილი			I D 215149177 ქ. სენაკი, რუსთაველის ქ. №166 ტელ: 591163016, 790991929 ელ. ფოსტა: g o g a k v @ g e		

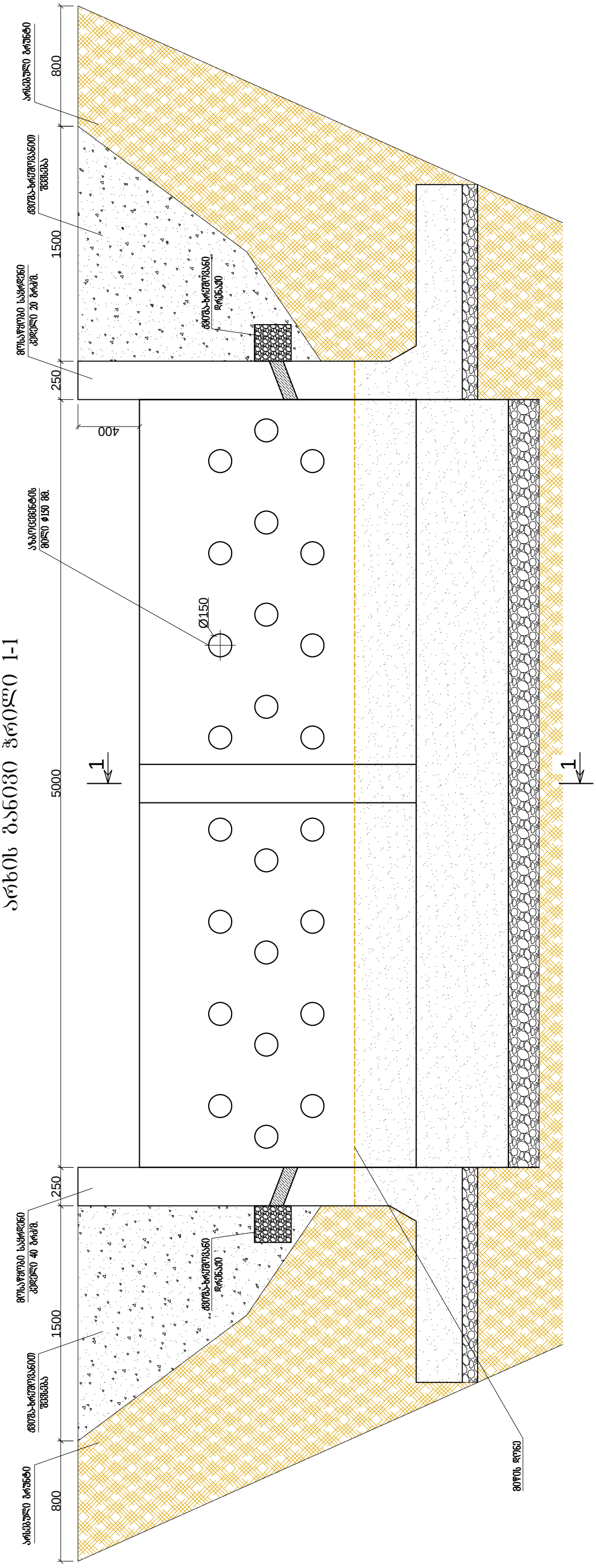

დერეფნებიანი წყლის კოლექტორის ბანი 1-1

ქ. სენაკი, ჩხეტიას ქუჩაზე ფეხის ტროტუარის მოწყობა

დამტკიცებულია	დ. კვანტალიანი		
პროექტირებულია	დ. ტაბაღუა		
	ხ. ანთაძე		
	მ. ბაბალიანი		

ხაზის	ფურცლის	ფურცლების
	33	

შ.პ.ს. "ეკოგაკი"
I D 215149177
ქ. სენაკი, ფიქრიანეთის ქ. №66
ტელ: 591163016, 790999229
ელ. ფოსტა: g o g a k v @ g e

ღორღდამჭერი კედლის არმირება
ჭრილი 2-2

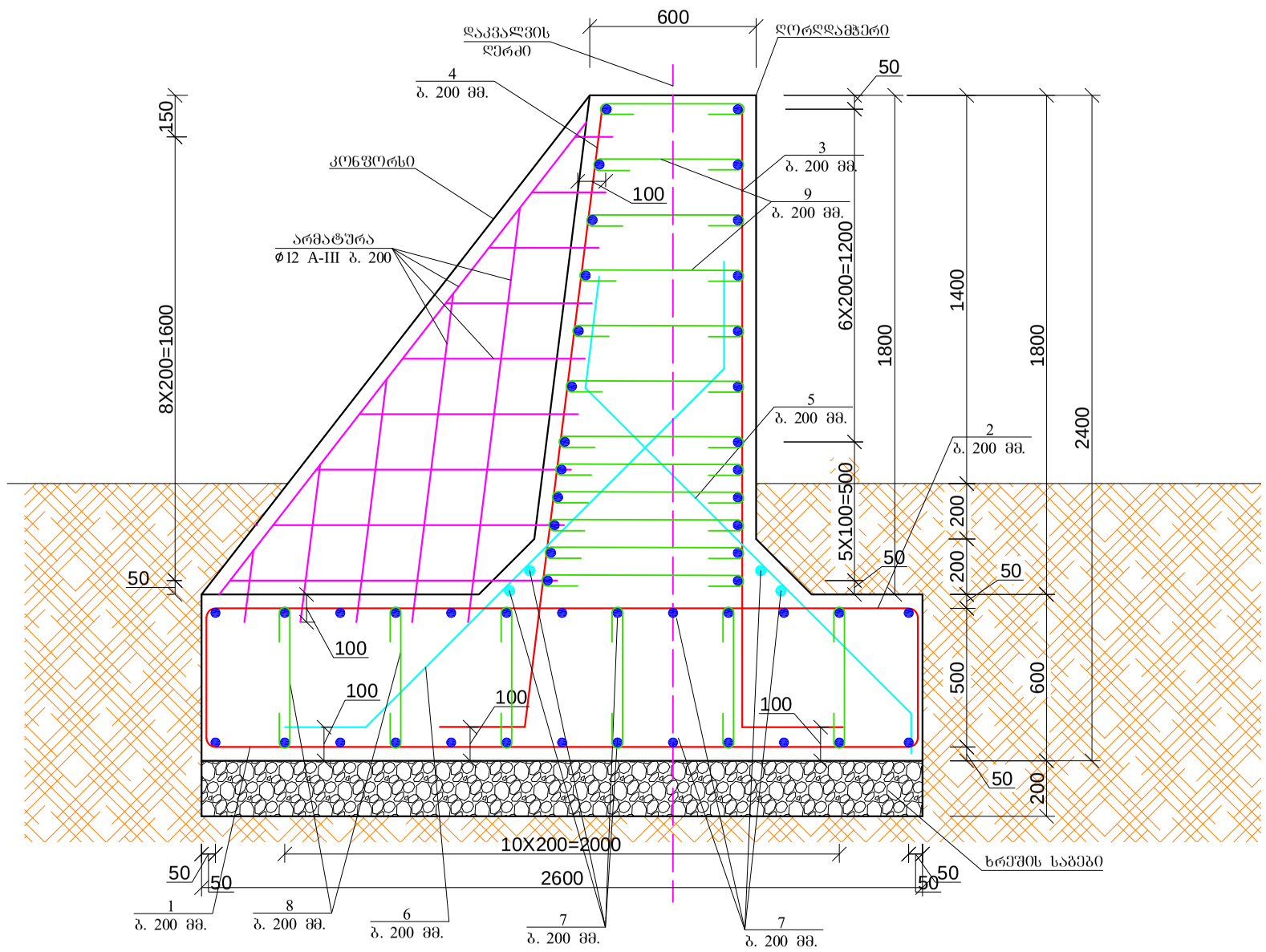

ღორღდამჭერი კედლის სპეციფიკაცია

პოზ.	დასახელება	რაოდ. ბრძ/მ.	მასა. ერთ. კგ.	შენიშვნა
1	ϕ18 A-III	87.5	2	175
2	ϕ12 A-III	87.5	0.89	77.875
3	ϕ18 A-III	70.0	2	140
4	ϕ18 A-III	70.0	2	140
5	ϕ18 A-III	62.5	2	125
6	ϕ18 A-III	62.5	2	125
7	ϕ12 A-III	270.0	0.89	240.3
8	ϕ10 A-III	54.6	0.62	33.852
9	ϕ8 A-I	270.0	0.4	108
	ბეტონი B30 D2400	14.5 მ³		

კონფორსი: ϕ12 A-III 28მ.X0.89=24.92 კგ

ფოლადის ხარჯის უწყისი, კგ.

ელემენტის მარკა	არმატურის ნაკეთობა						
	არმატურის კლასი						სულ.
	A-240			A-400			
	ГОСТ 5781-82*			ГОСТ 5781-82*			
	ϕ8	ϕ10	სულ.	ϕ12	ϕ18	სულ.	
ბეტონის კედელი	108	33.852	141.85	343.095	705.00	1048.095	1189.95

შენიშვნა:
1. არმატურის ღეროების გადაბმა სრულდება СНИП 2.05.03-84 პ. 3.162 და პ. 3.163-ის მოთხოვნების შესაბამისად.
2. მასალები:
   - არმათურა A-III კლასის ფოლადისაგან СТ35ГС по ГОСТ 5781-82
   - არმათურა A-I კლასის ფოლადისაგან Ст3сп по ГОСТ 5781-82
   - ბეტონი კლასით B30 F200 W6

ქ. სენაკი, ჩხეტიას ქუჩაზე ღელე ფიცეზე ღორღდამჭერის მოწყობა

დირექტორი	დ. კვარაცხელია		ჭრილი 2-2	სტადია	ფურცელი	ფ-ები
პრ. ხელმძღვანელი	დ. ჯაჯაია			მპ		
მთ. ინჟინერი	ზ. არახამია			**შ.პ.ს. "გეოგეფი"**		
შესრულა	ბ. ბეგლარიშვილი			I D 215149177 ქ. სენაკი, რუსთაველის ქ. №166 ტელ: 591163016, 790991929 ელ. ფოსტა: g o g a k v @ g e		

საყრდენი კედლის არმირება
ჭრილი 3-3

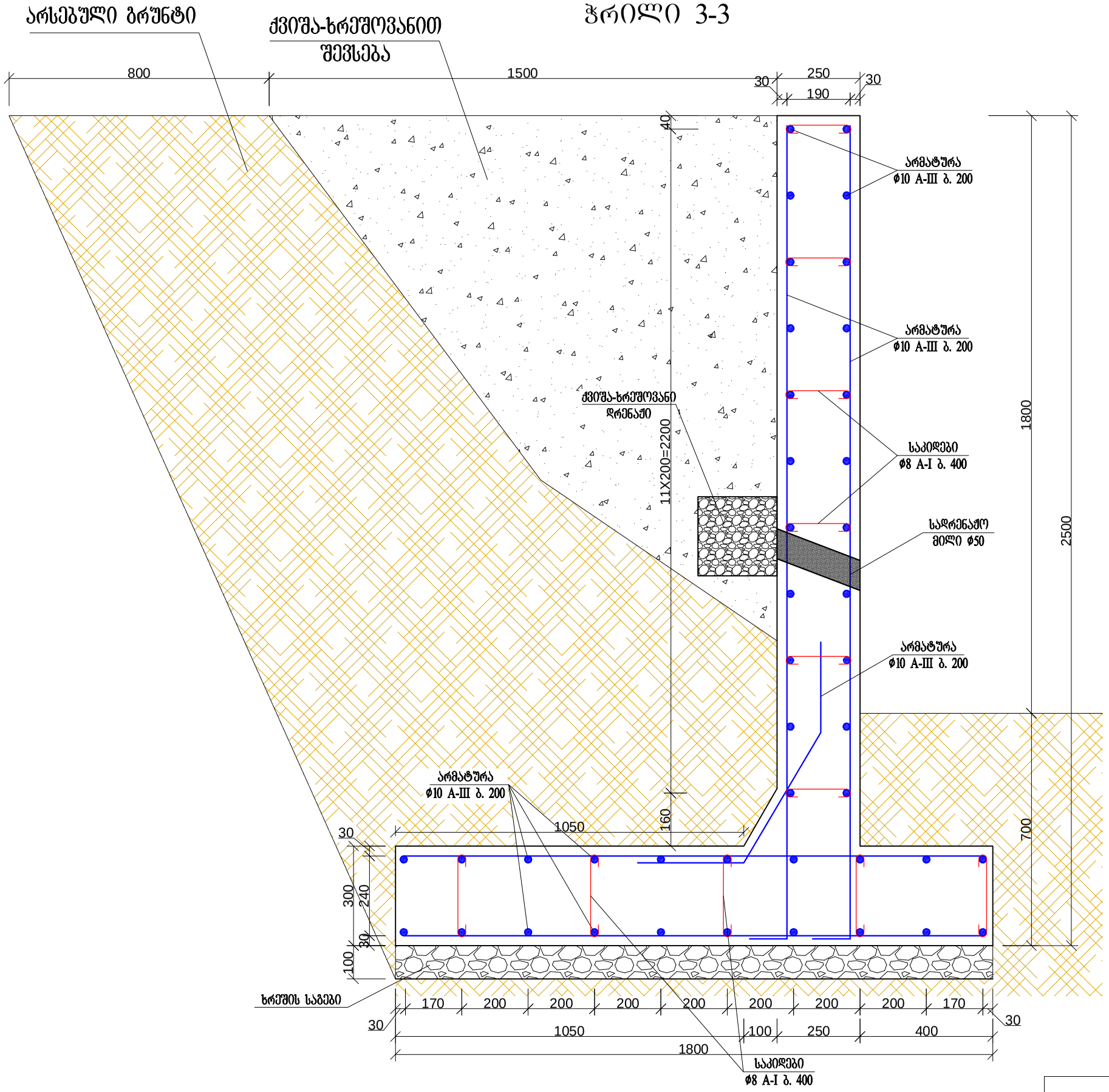

საყრდენი კედლის სპეციფიკაცია

პოზ.	დასახელება	რაოდ. ბრძ/მ.	მასა. ერთ. კგ.	შენიშვნა
1	Ø10 A-III	5460	37.2	3384.6
2	Ø8 A-I	1146	24	458.4
	ბეტონი B30 D2400	6.6მ³		

ფოლადის ხარჯის უწყისი, კგ.

ელემენტის მარკა	არმატურის ნაკეთობა						სულ.
	არმატურის კლასი						
	A-240			A-400			
	ГОСТ 5781-82*			ГОСТ 5781-82*			
	Ø8	Ø10	სულ.	Ø12	Ø18	სულ.	
ბეტონის კედელი	1146	5460	6606	-	-	0	6606

შენიშვნა:
ფოლადის ხარჯის უწყისი დაანგარიშებულია 60 ბრძ/მ-ზე.
1. არმატურის ღეროების გადაბმა სრულდება СНИП 2.05.03-84 პ. 3.162 და პ. 3.163-ის მოთხოვნების შესაბამისად.
2. მასალები:
   - არმათურა A-III კლასის ფოლადისაგან СТ35ГС по ГОСТ 5781-82
   - არმათურა A-I კლასის ფოლადისაგან Ст3сп по ГОСТ 5781-82
   - ბეტონი კლასით B30 F200 W6

ქ. სენაკი, ჩხეტიას ქუჩაზე ლელე ფიცეზე ღორღდამჭერის მოწყობა

დირექტორი	დ. კვარაცხელია		ჭრილი 3-3	სტადია	ფურცელი	ფ-ები
პრ. ხელმძღვანელი	დ. ქაჯაია			მპ		
მთ. ინჟინერი	ზ. არახამია			შ.პ.ს. "გეომეფი"		
შესასრულა	ბ. ბეგლარიშვილი			I D 215149177 ქ. სენაკი, რუსთაველის ქ. №166 ტელ: 591163016, 790991929 ელ. ფოსტა: g o g a k v @ g e		

შენიშვნა: საყრდენი კედელი ეწყობა 60 ბრძ/მ-ზე
იხ. ჭრილი 1-1.

გაბიონის ფასადი

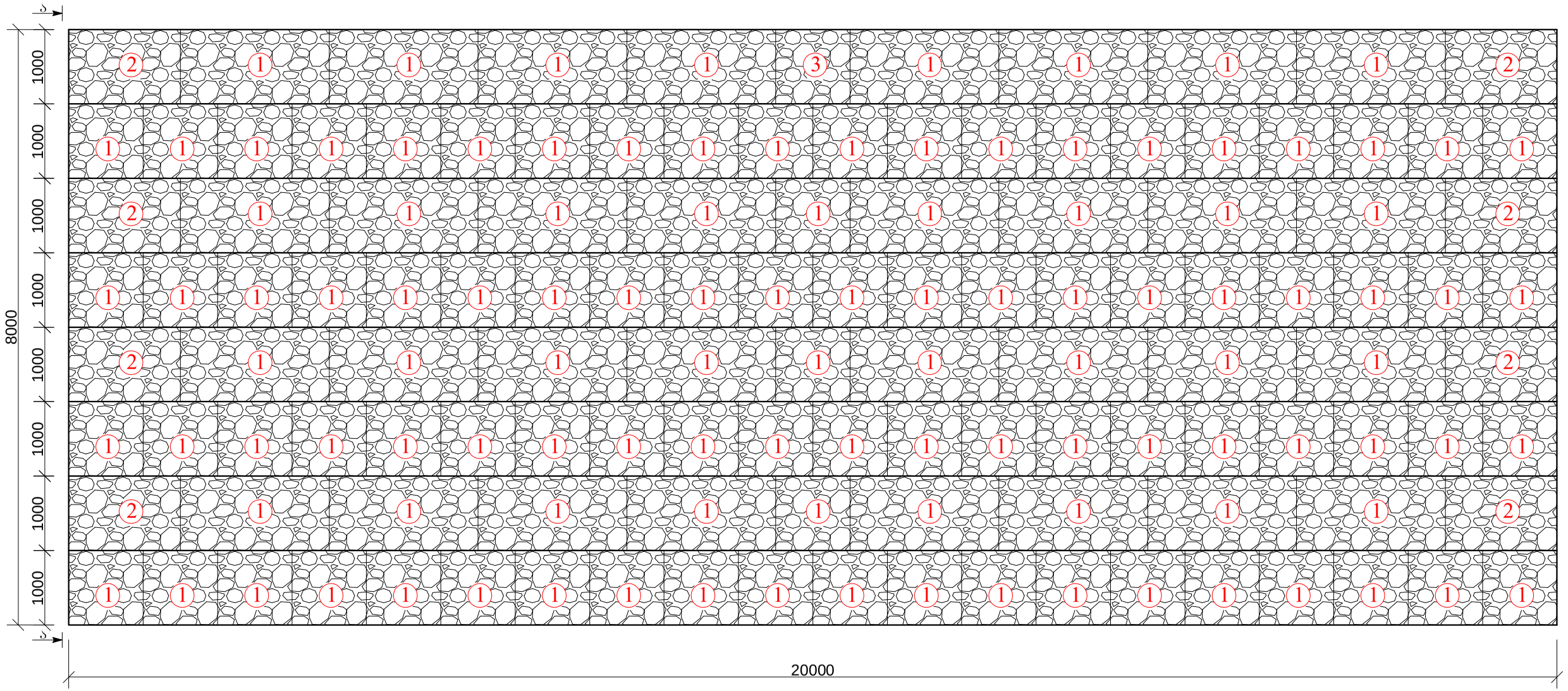

ხედი ა-ა

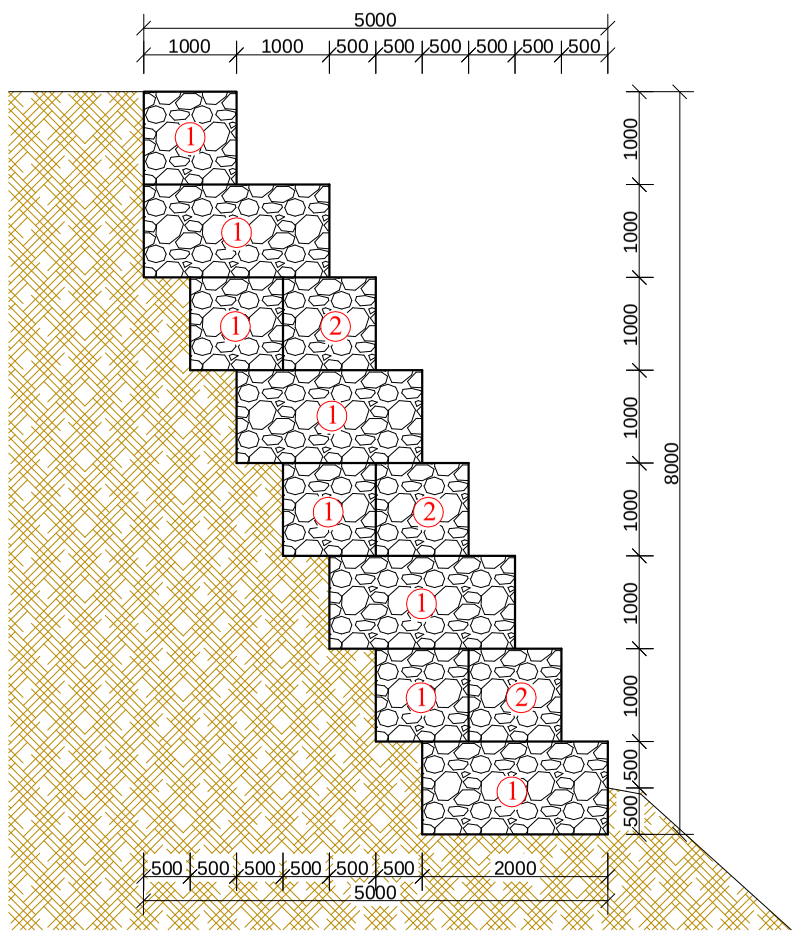

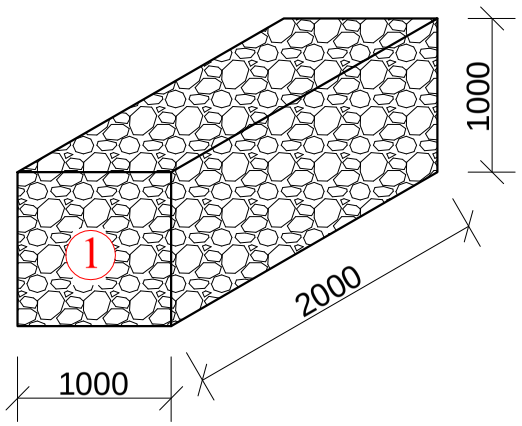

გაბიონის კალათა 2X1X1 145 ც.

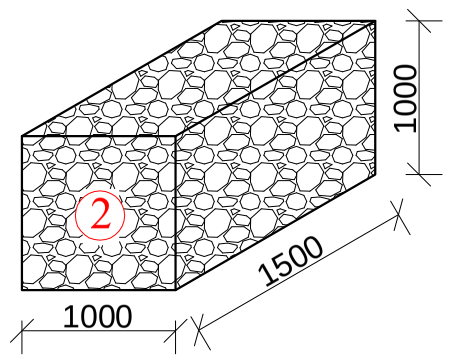

გაბიონის კალათა 1.5X1X1 8 ც.

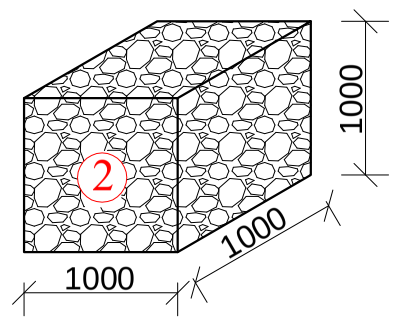

გაბიონის კალათა 1X1X1 1 ც.

ქ. სენაკის მუნიციპალიტეტი, თეკლათის დედათა მონასტერთან
მისასვლელი გზის ჩაქცეული მონაკვეთის გამაბრეგება

დირექტორი	დ. კვარაცხელია		გაბიონის ფასადი ჭრილი 1-1	სტადია	ფურცელი	ფ-ეგ
პრ. ხელმძღვანელი	დ. ძაჯაია			მპ		
მთ. ინჟინერი	ზ. არახამია					
შესასრულა	ბ. ბეგლარიშვილი					

შ.პ.ს. "გეოგეფი"
I D 215149177
ქ. სენაკი, რუსთაველის ქ. №166
ტელ: 591163016, 790991929
ელ. ფოსტა: g o g a k v @ g e

არსებული სანიაღვრე არხის
განივი ჭრილი

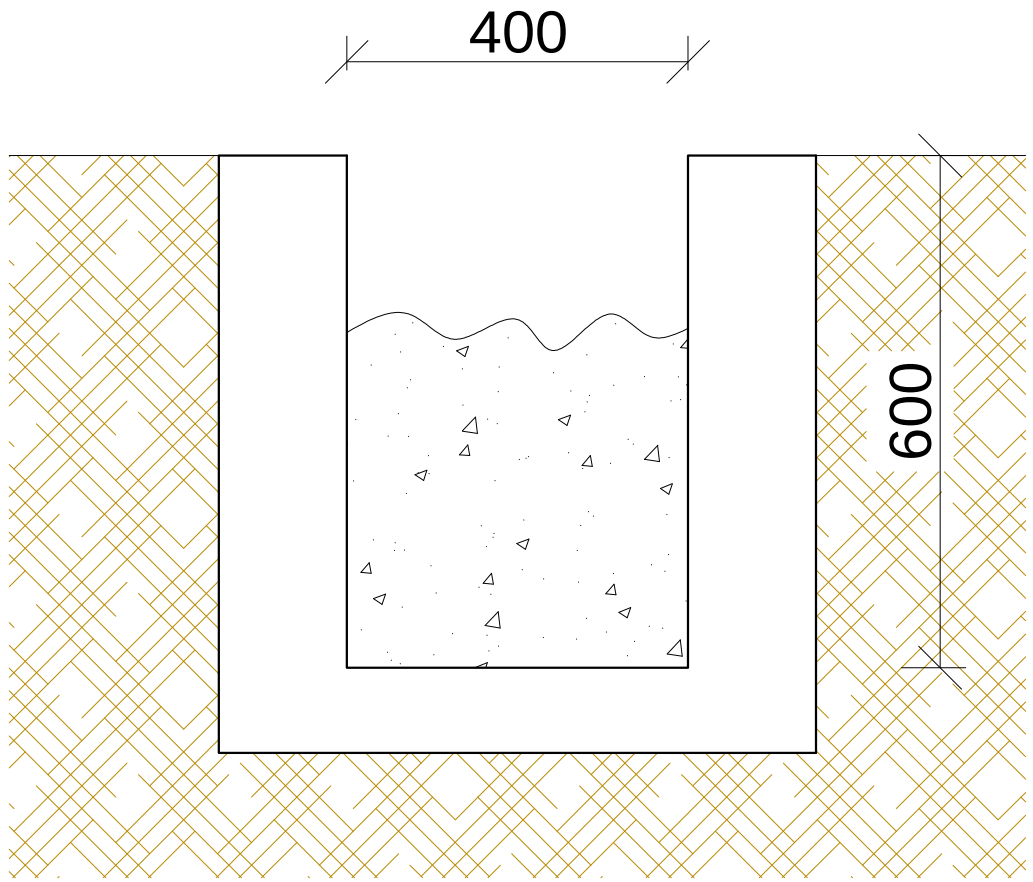

შენიშვნა: ამოსაწმენდი არხი 60 გრძ/მ.

ქ. სენაკი, დუტუ მეგრელის ქუჩაზე სანიაღვრე არხის ამოწმენდა 110 გრზ/მ.

დირექტორი	დ. კვარაცხელია		ჭრილი 3-3	სტადია	წერილი	ფ-ეგ
პრ. ხელმძღვანელი	დ. ქაჯაია			მპ		
მთ. ინჟინერი	ზ. არახამია			შპს. "გეომეფი"		
შესრულა	ბ. ბეგლარიშვილი			I D 215149177 ქ. სენაკი, რუსთაველის ქ. №166 ტელ: 591163016, 790991929 ელ. ფოსტა: g o g a k v @ g e		

ბეჭდა

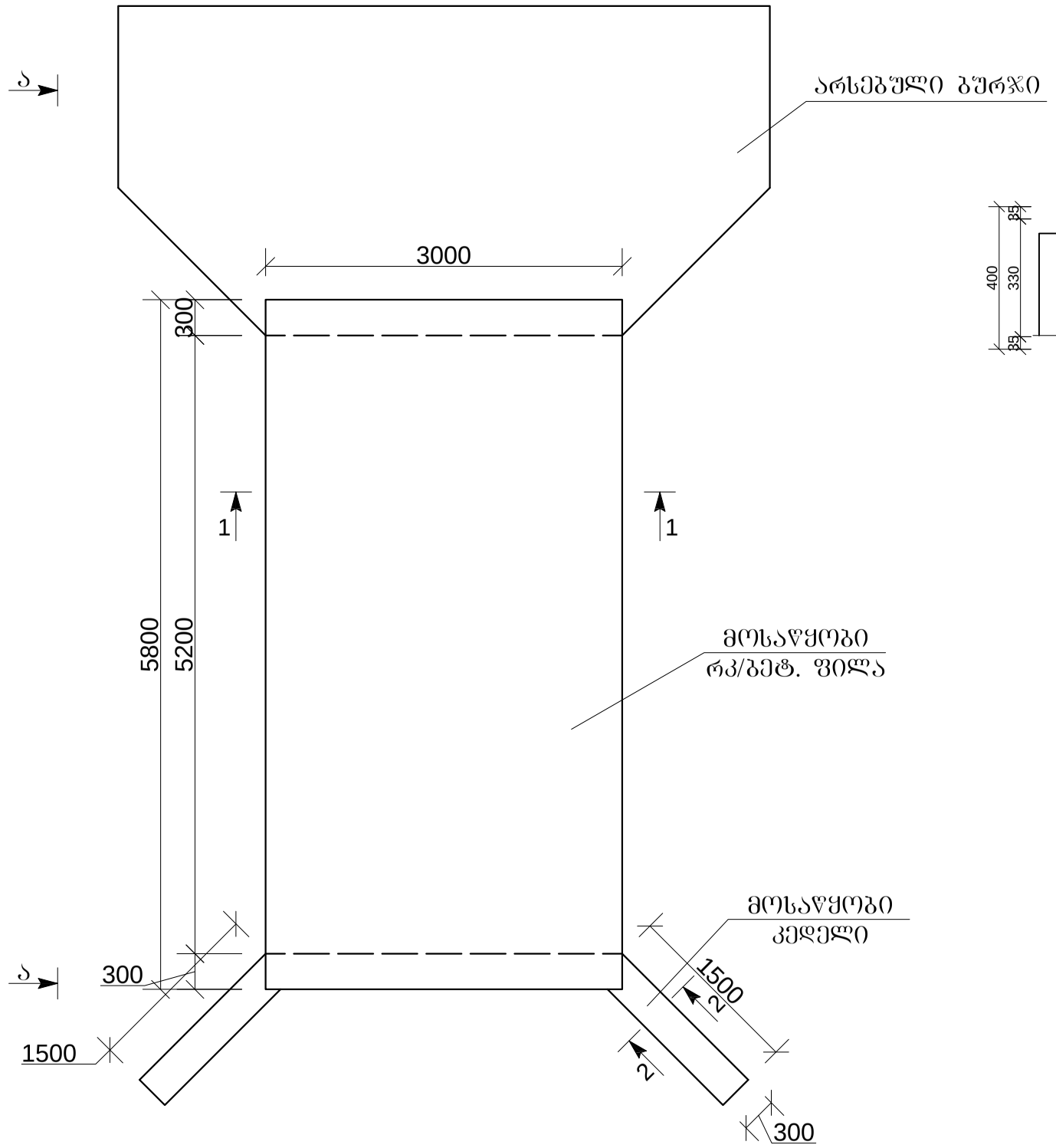

ჭრილი 1-1

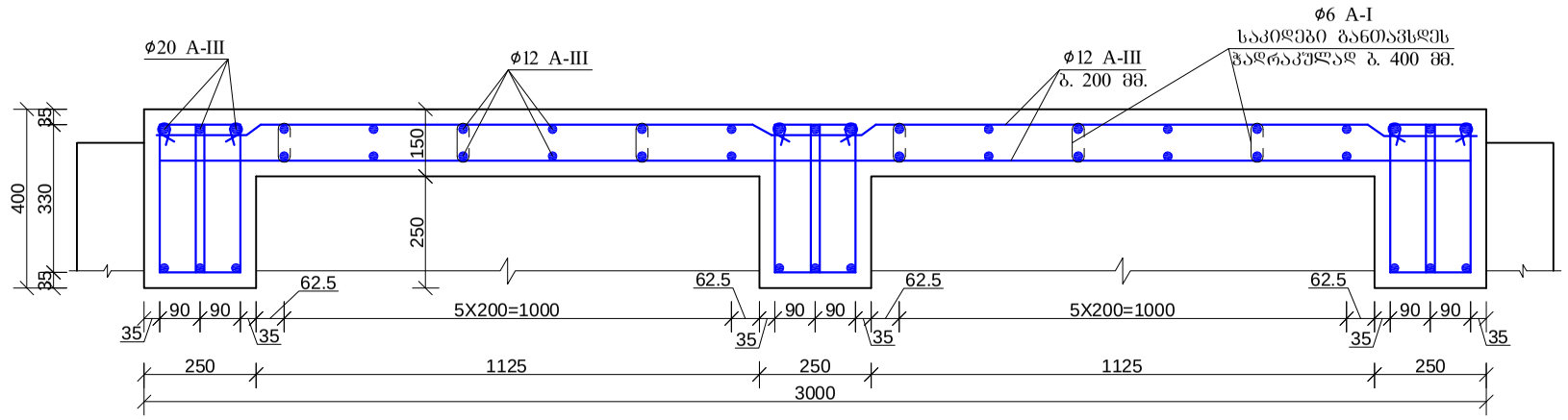

ჭრილი 2-2

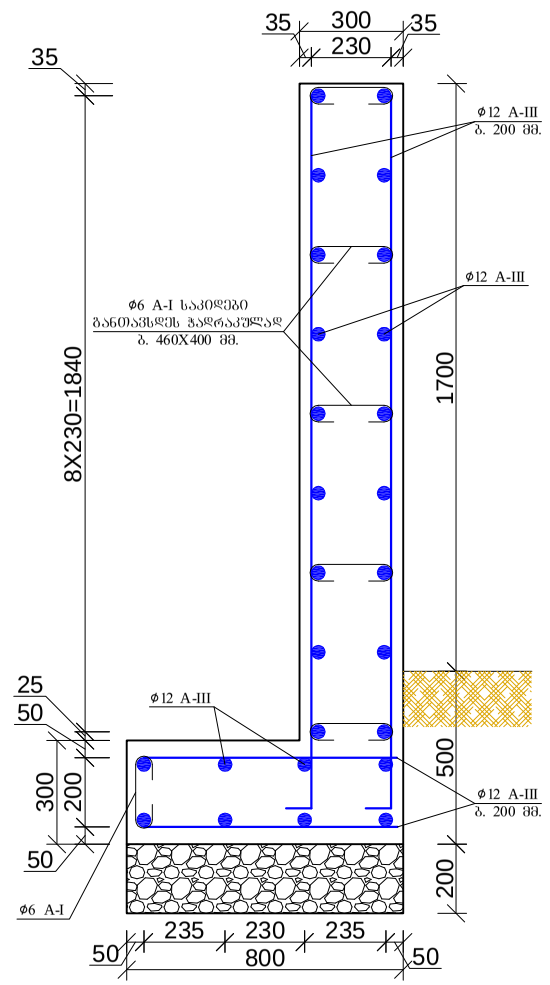

ხედი ა-ა

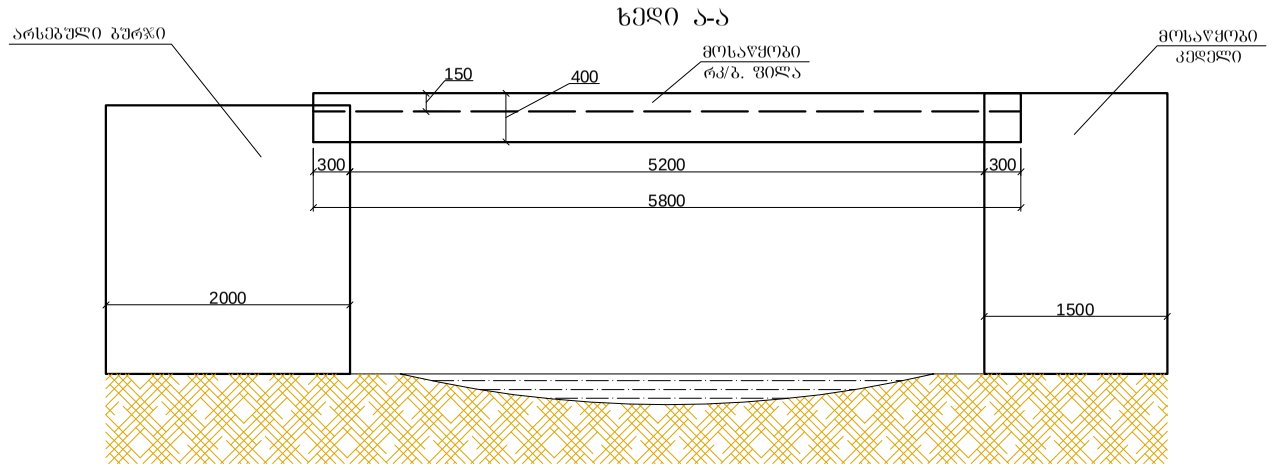

ქ. სენაკის მუნიციპალიტეტი, ძველი სენაკის თემში ლელე ნახურზე
შეროზიას სახლის წინ დაზიანებული ხიდ-ბოგირის რეაბილიტაცია

დირექტორი	დ. კვარაცხელია		გეგმა ხედი ა-ა ჭრილი 1-1 ჭრილი 2-2	სტადია	ფურცელი	ფ-ები
პრ. ხელმძღვანელი	დ. ძაჯაია			მპ		
მთ. ინჟინერი	ზ. არახამია			**შ.პ.ს. "გეომეფი"** I D 215149177 ქ. სენაკი, რუსთაველის ქ. №166 ტელ: 591163016, 790991929 ელ. ფოსტა: g o g a k v @ g e		
შესასრულა	ბ. ბეგლარიშვილი					

გეგმა

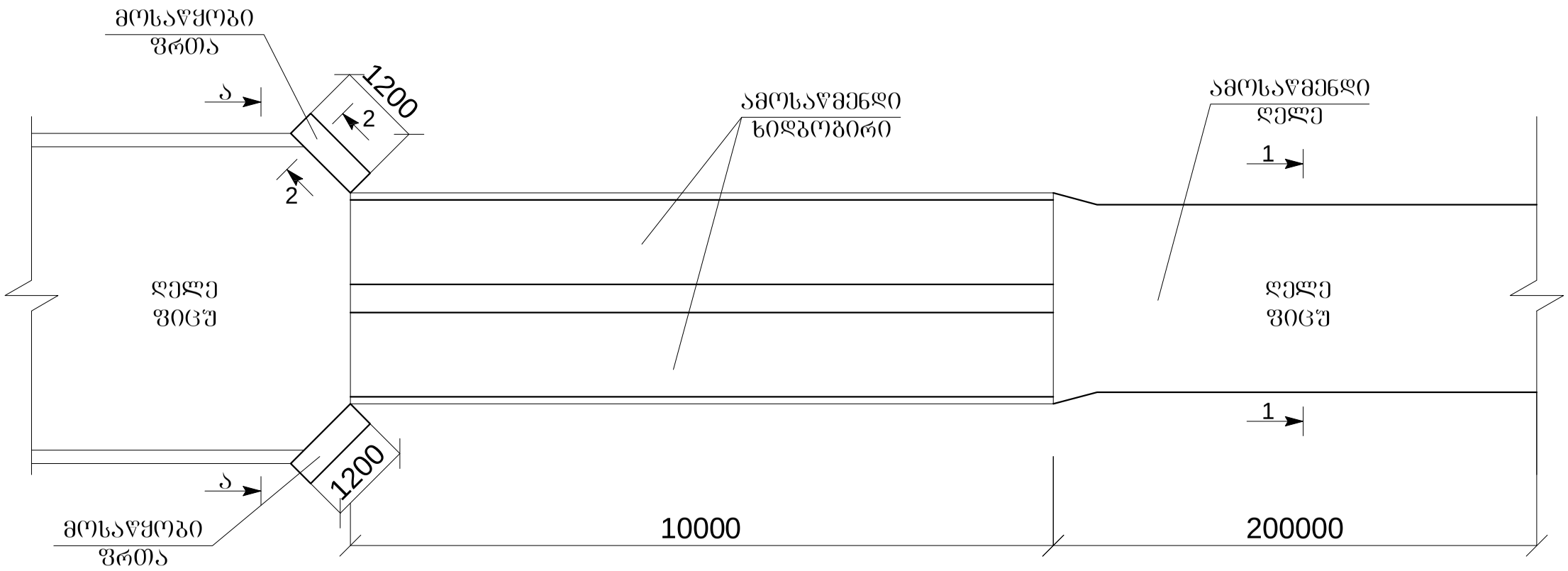

ჭრილი 2-2

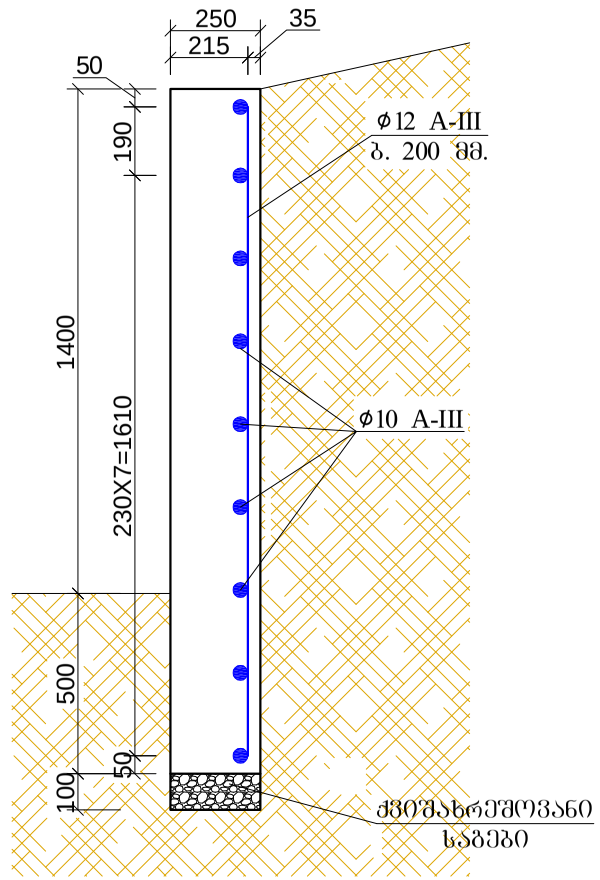

ხედი ა-ა

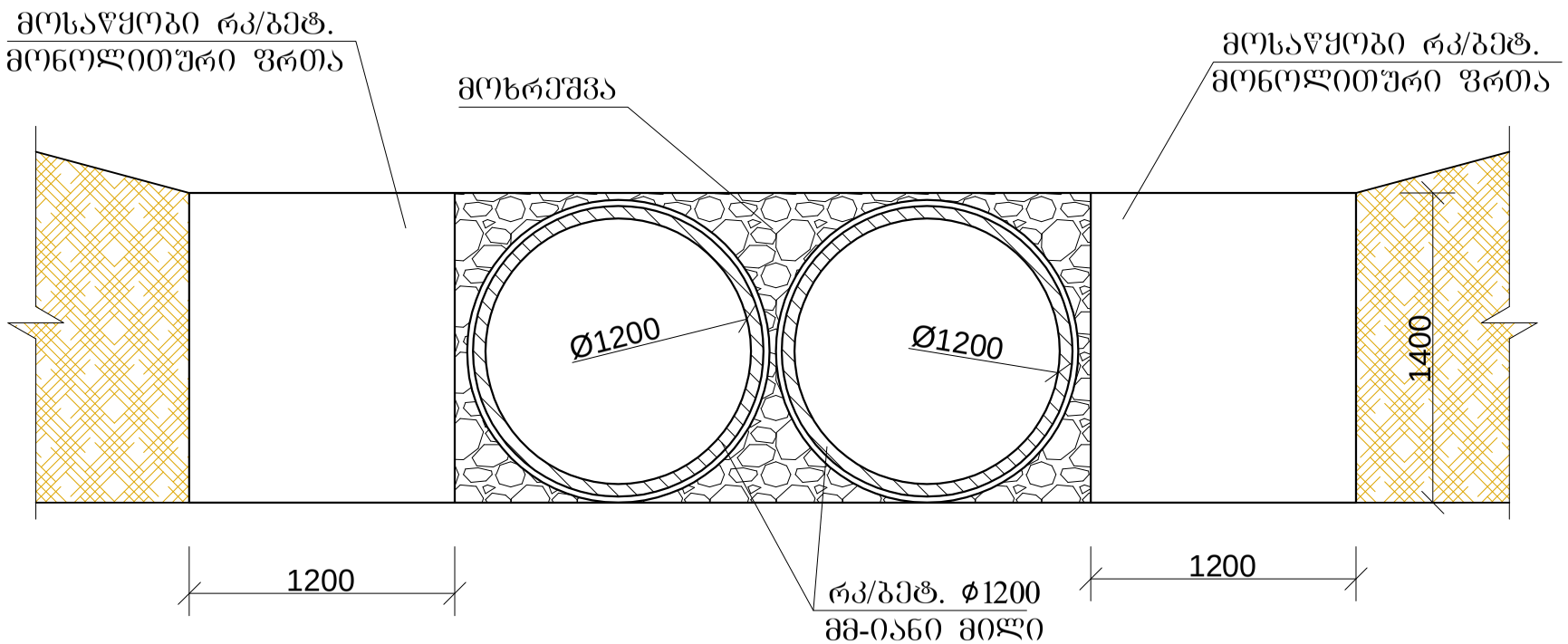

ჭრილი 1-1

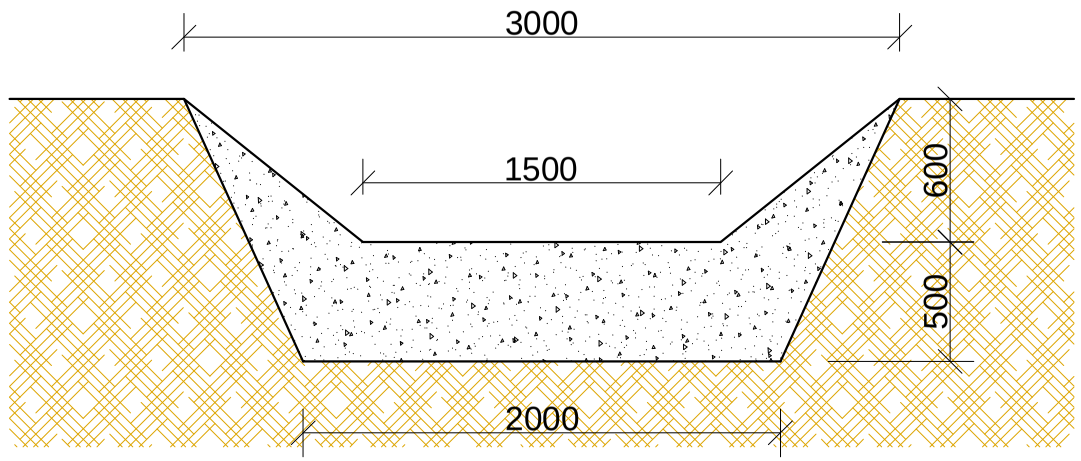

ქ. სენაკის მუნიციპალიტეტი, ძველი სენაკის თემში სადავითაიოს უბანში ხიდგოგირის ამოღება, გაწმენდა, კვლავ ჩადება და არხის ამოწმენდა 200 გრძ/მ.-ზე

დირექტორი	დ. კვარაცხელია		გეგმა ხედი ა-ა ჭრილი 1-1 ჭრილი 2-2	სტადია	ფურცელი	ფ-ებ
პრ. ხელმძღვანელი	დ. ძაჯაია			მპ		
მთ. ინჟინერი	ზ. არახამია			**შ.პ.ს. "გეოგაკვი"** I D 21514977 ქ. სენაკი, რუსთაველის ქ. №166 ტელ: 591163016, 790991929 ელ. ფოსტა: g o g a k v @ g e		
შესასრულა	ბ. ბეგლარიშვილი					

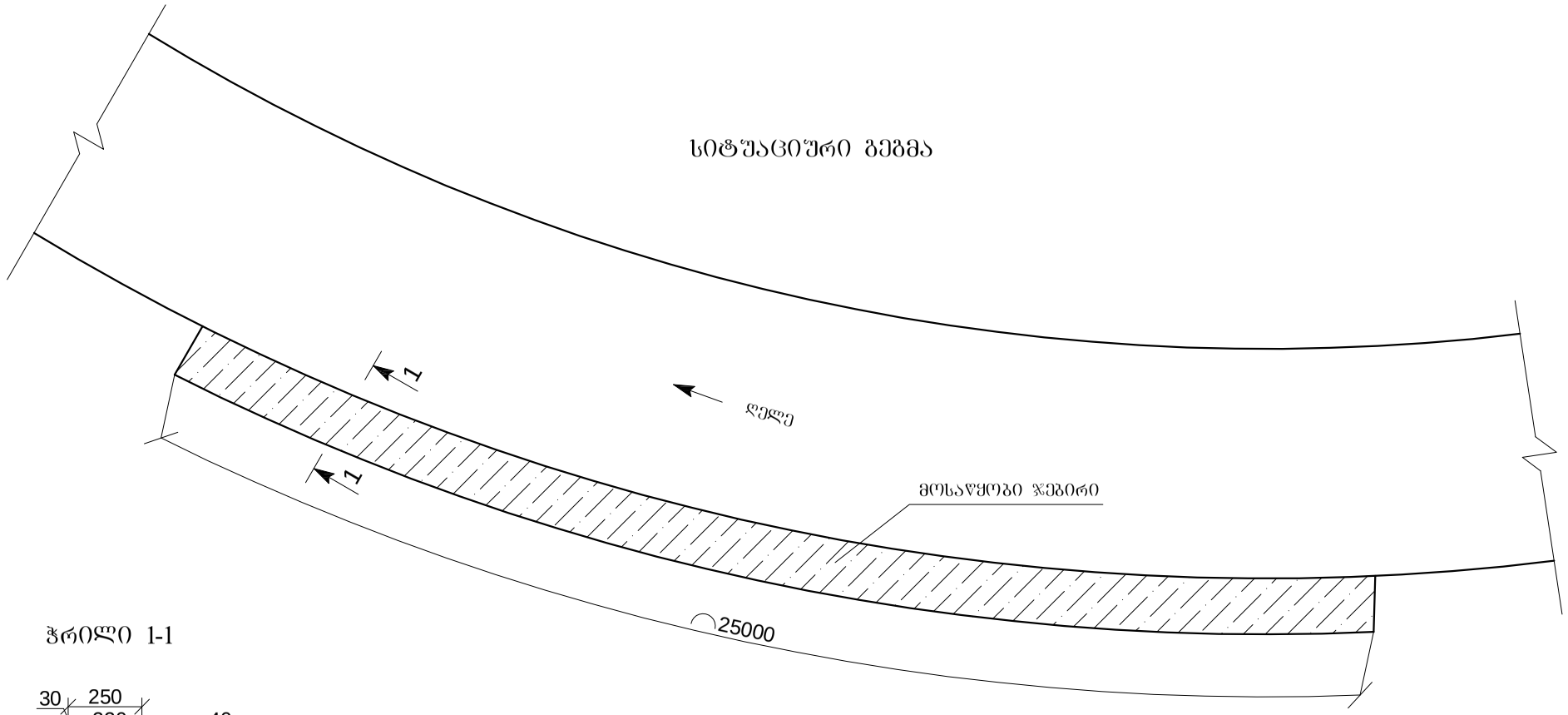

ჭრილი 1-1

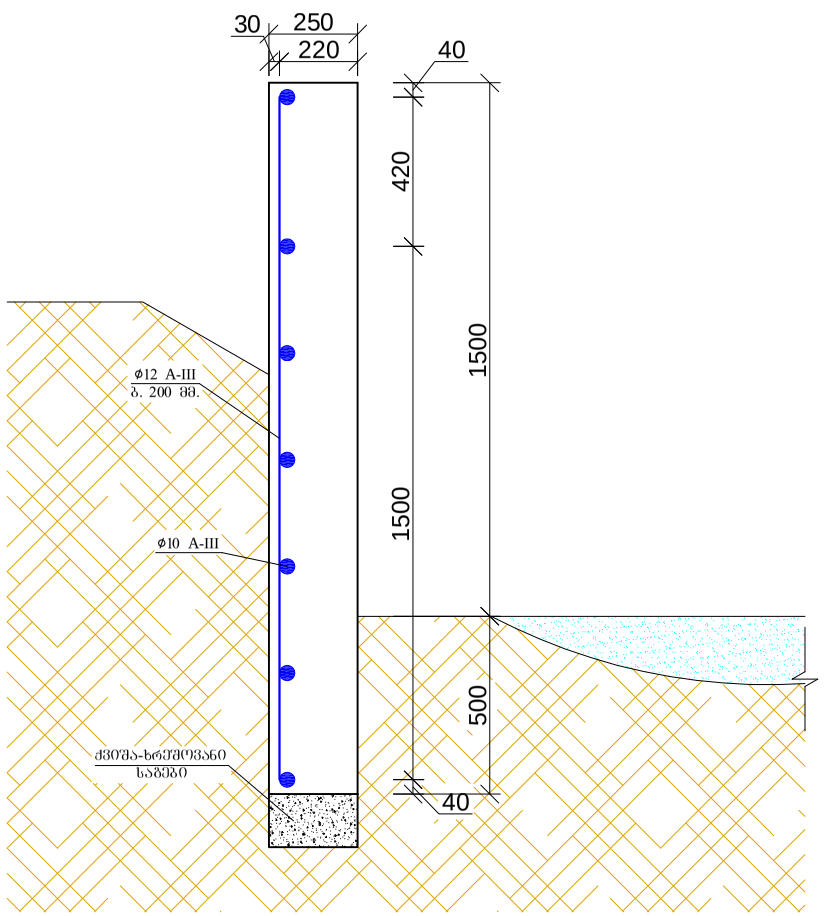

ქ. სენაკის მუნიციპალიტეტი, ძველი სენაკის თემში (სოსო ჯანაშიას) ღელეს ნაპირის გამაგრება						
დირექტორი	დ. კვარაცხელია		სიტუაციური გეგმა ჭრილი 1-1	სტადია	ფურცელი	ფ-ებ
პრ. ხელმძღვანელი	დ. ძაჯაია			მპ		
მთ. ინჟინერი	ზ. არახამია			**შ.პ.ს. "გეომეფი"** I D 215149177 ქ. სენაკი, რუსთაველის ქ. №166 ტელ: 591163016, 790991929 ელ. ფოსტა: g o g a k v @ g e		
შესასრულა	ბ. ბეგლარიშვილი					

ღელეს განივი ჭრილი

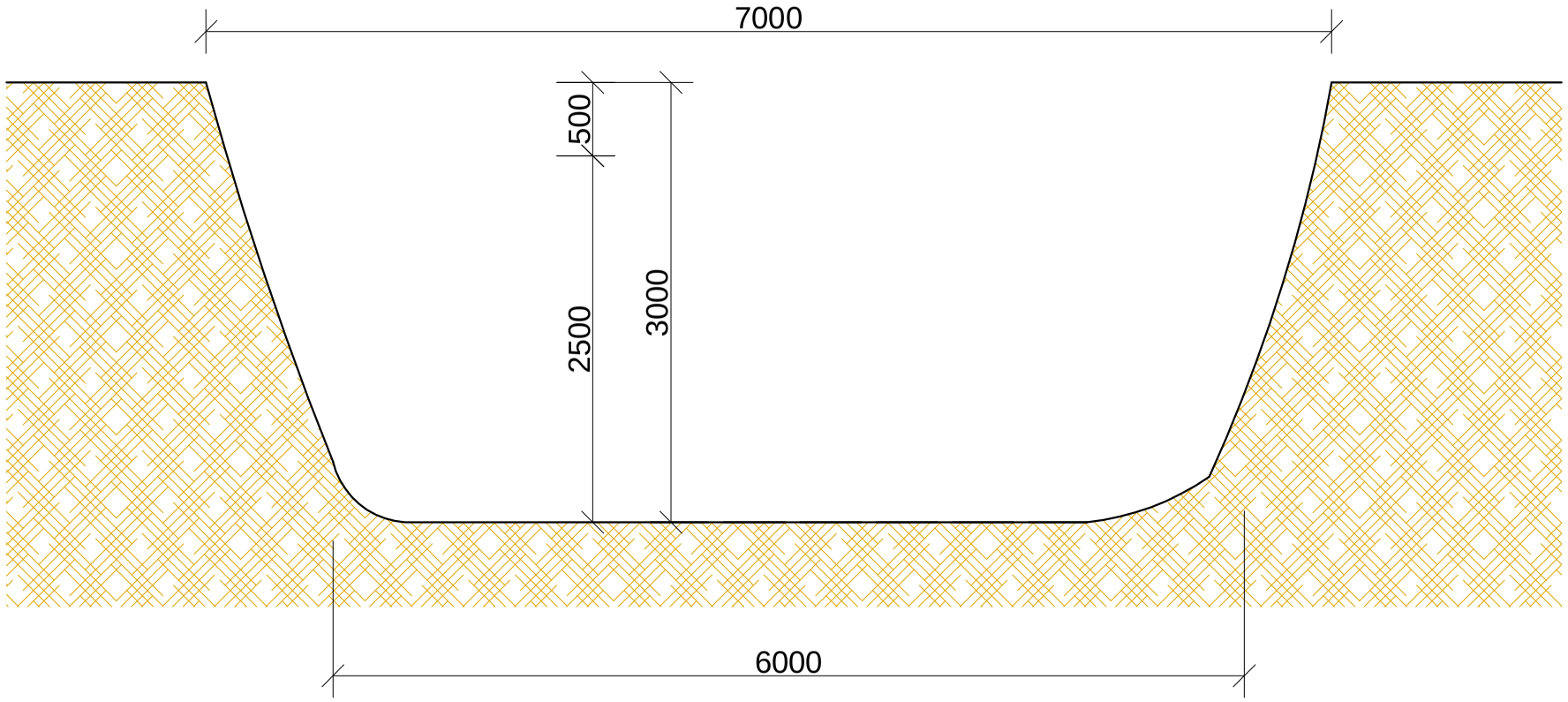

ქ. სენაკის მუნიციპალიტეტი, ძველი სენაკის თემში სოფელ სორტაში
ღელე ნახურუს კალაპოტის ამოღმენდა-გაფართოება 1,2 ჯმ-ზე.

დირექტორი	დ. კვარაცხელია		ღელეს განივი ჭრილი	სტადია	ფურცელი	ფ-ეგ
პრ. ხელმძღვანელი	დ. ძაჯაია			მპ		
მთ. ინჟინერი	ზ. არახამია			**შ.პ.ს. "გეომეფი"**		
შემასრულა	გ. ბეგლარიშვილი			I D 215149177 ქ. ხონი, რუსთაველის ქ. №166 ტელ: 591163016, 790991929 ელ. ფოსტა: g o g a k v @ g e		

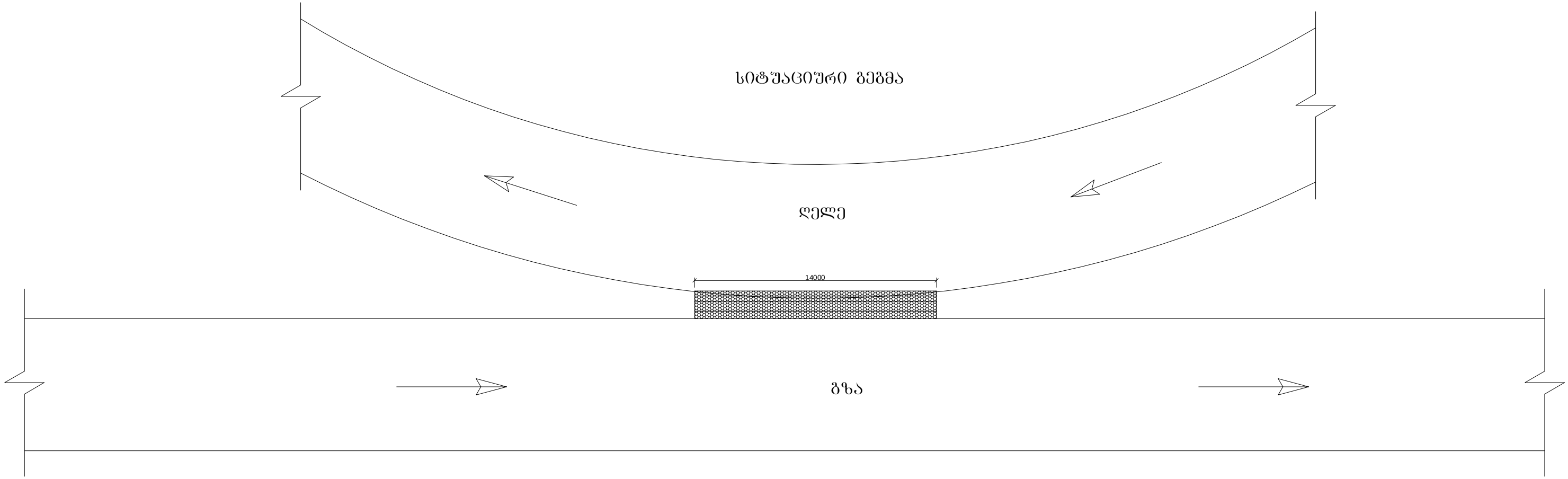

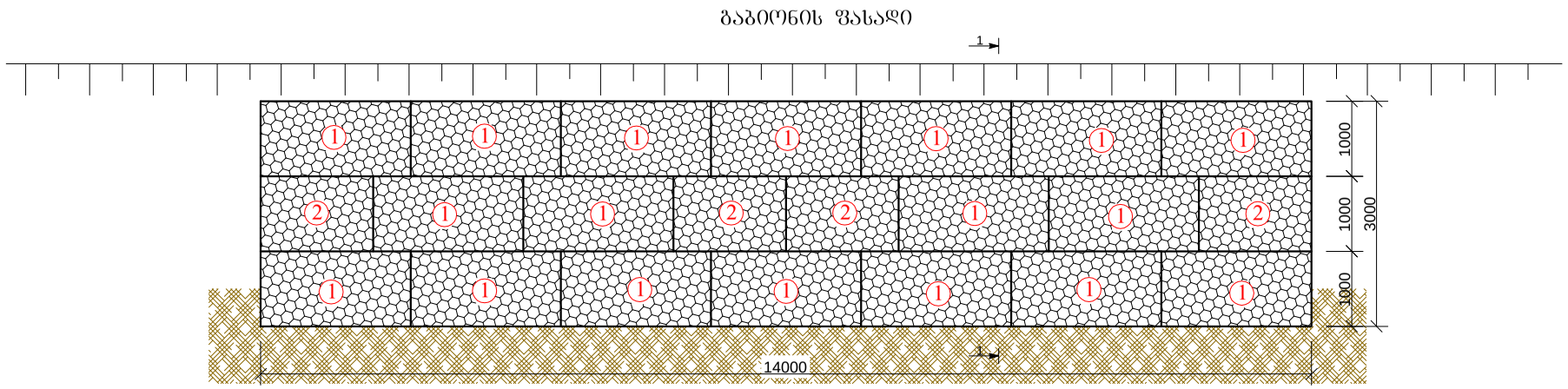

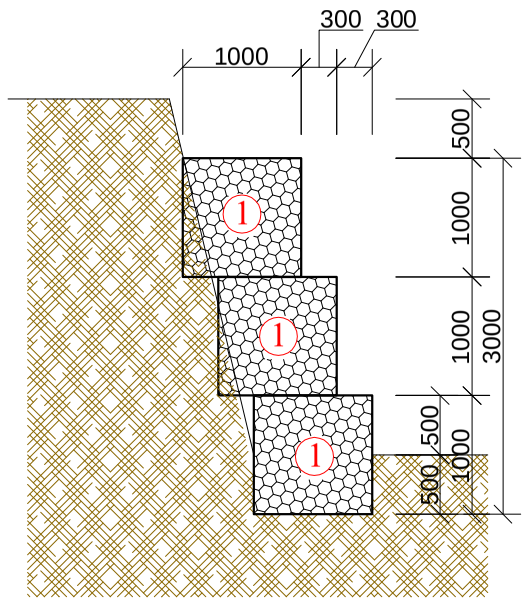

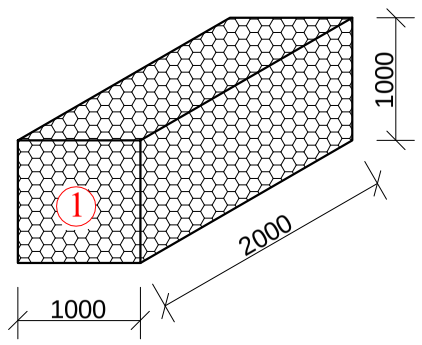

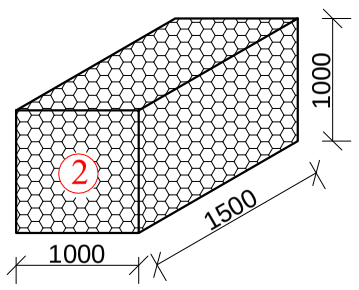

გაბიონის კალათა 1X1X2 18 ც.

გაბიონის კალათა 1X1X1.5 4 ც.

ქ. სენაკის მუნიციპალიტეტი, ეკის თემის საკუჭაოს უბანში მდინარე ჩხარზე ნაპირის გამაგრება

დირექტორი	დ. კვარაცხელია		სიტუაციური გეგმა გაბიონის ფასადი ჭრილი 1-1	სტადია	ფურცელი	ფ-ეგ
პრ. ხელმძღვანელი	დ. ძაჯაია			მპ		
მთ. ინჟინერი	ზ. არახამია			**შ.პ.ს. "გეომფფი"** I D 215149177 ქ. ხერკალი, რუსთაველის ქ. №166 ტელ: 591163016, 790991929 ელ. ფოსტა: g o g a k v @ g e		
შემასრულა	ბ. ბეგლარიშვილი					

სიტუაციური გეგმა

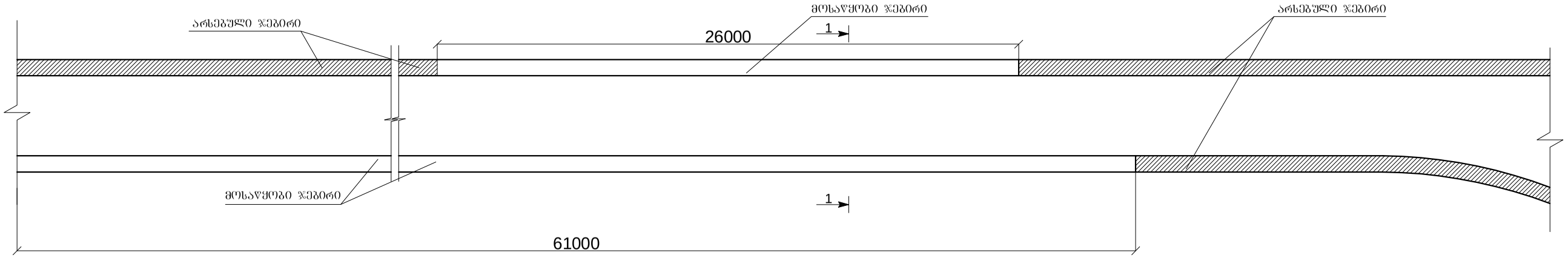

ჭრილი 1-1

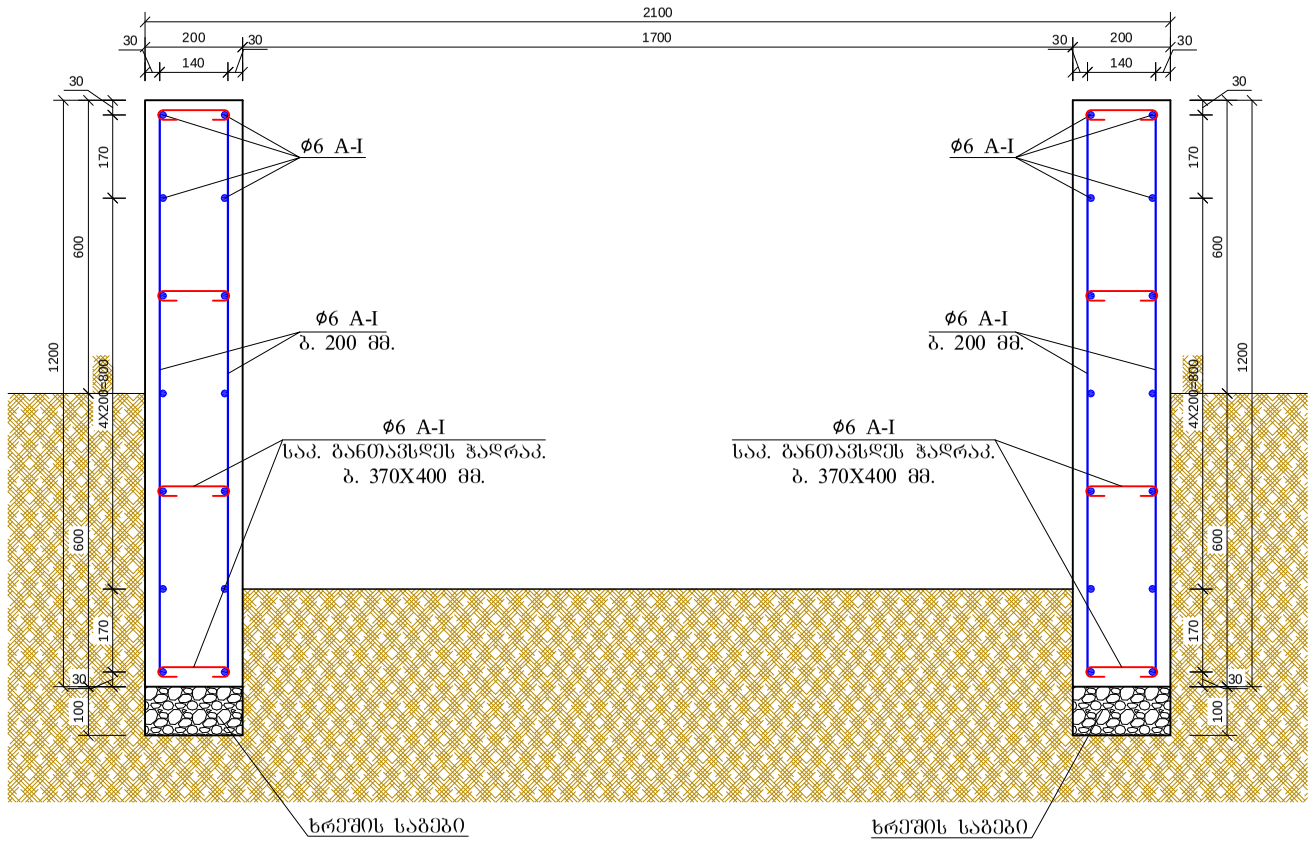

ქ. სენაკი, ბორგასლის ქუჩის ბოლოში სილოვან შამათავას ქუჩამდე
სანიაღვრე არხის გაფართოება და 87 ბრძ/მ. ჯებირის მოწყობა

დირექტორი	დ. კვარაცხელია		სიტუაციური გეგმა ჭრილი 1-1	სტადია	შურცელი	ფ-ები
პრ. ხელმძღვანელი	დ. ძაჯაია			მპ		
მთ. ინჟინერი	ზ. არახამია			**შ.პ.ს. "გეომეფი"** I D 215149177 ქ. ხონი, რუსთაველის ქ. №166 ტელ: 591163016, 790991929 ელ. ფოსტა: g o g a k v @ g e		
შემასრულა	ბ. ბეგლარიშვილი					

გეგმა

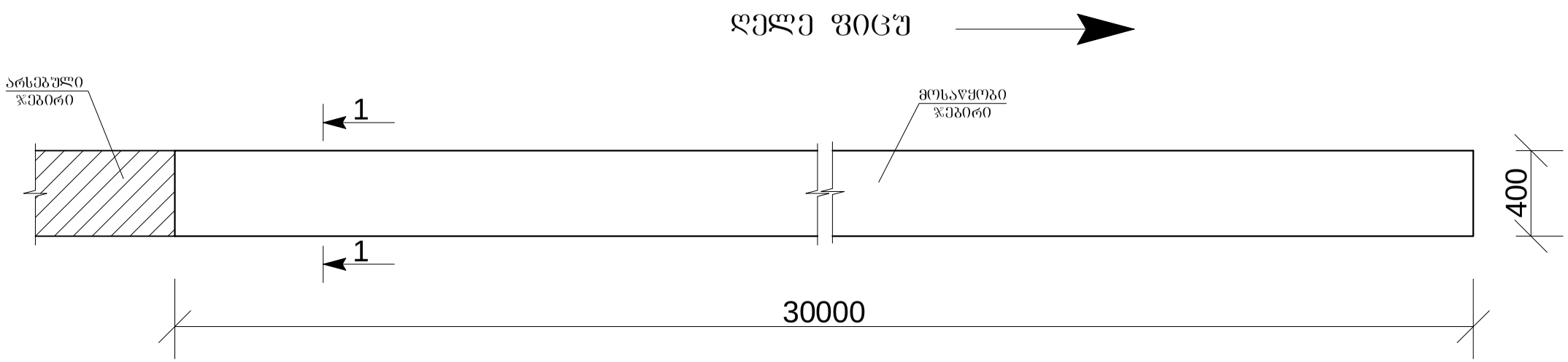

ᲭᲠᲘᲚᲘ 1-1

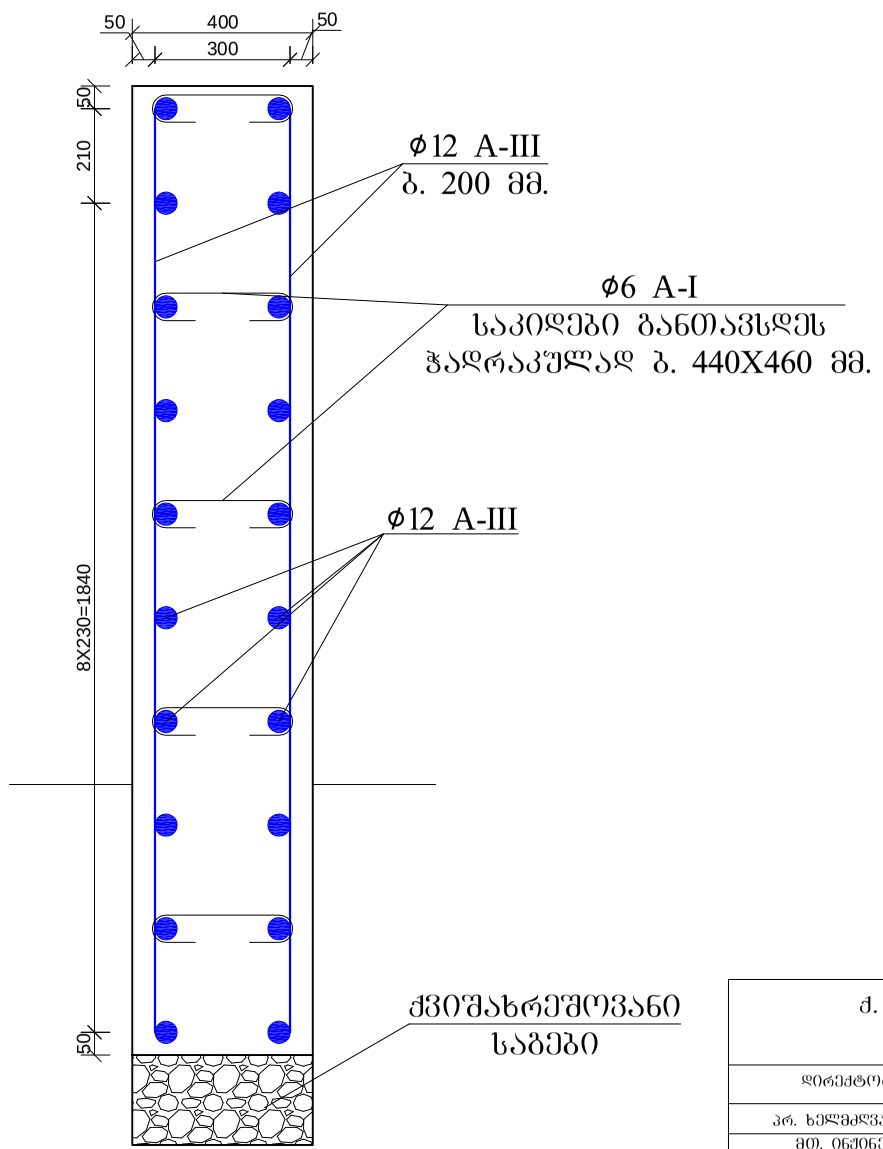

ქ. სენაკი, მშვიდობის ქუჩიდან დელე ფიცუზე დინების მიმართულებით მარჯვენა მხარეს არსებული რკინა-ბეტონის ჯებირის მოწყობა 30 გრძ/მ.-ზე						
დირექტორი	დ. კვარაცხელია		გეგმა ᲭᲠᲘᲚᲘ 1-1	ᲡᲢᲐᲓᲘᲐ	ᲤᲣᲠᲪᲔᲚᲘ	ᲤᲐᲒ
პრ. ხელმძღვანელი	დ. ძაჯაია			მპ		
მთ. ინჟინერი	ზ. არახამია			**შ.პ.ს. "ᲒᲔᲝᲛᲔᲢᲠᲘ"** I D 215149177 ქ. სენაკი, რუსთაველის ქ. №166 ტელ: 591163016, 790991929 ელ. ფოსტა: g o g a k v @ g e		
შეასრულა	ბ. ბეგლარიშვილი					

ღორღდამჭერის წასადი
არხის განივი ჭრილი 1-1

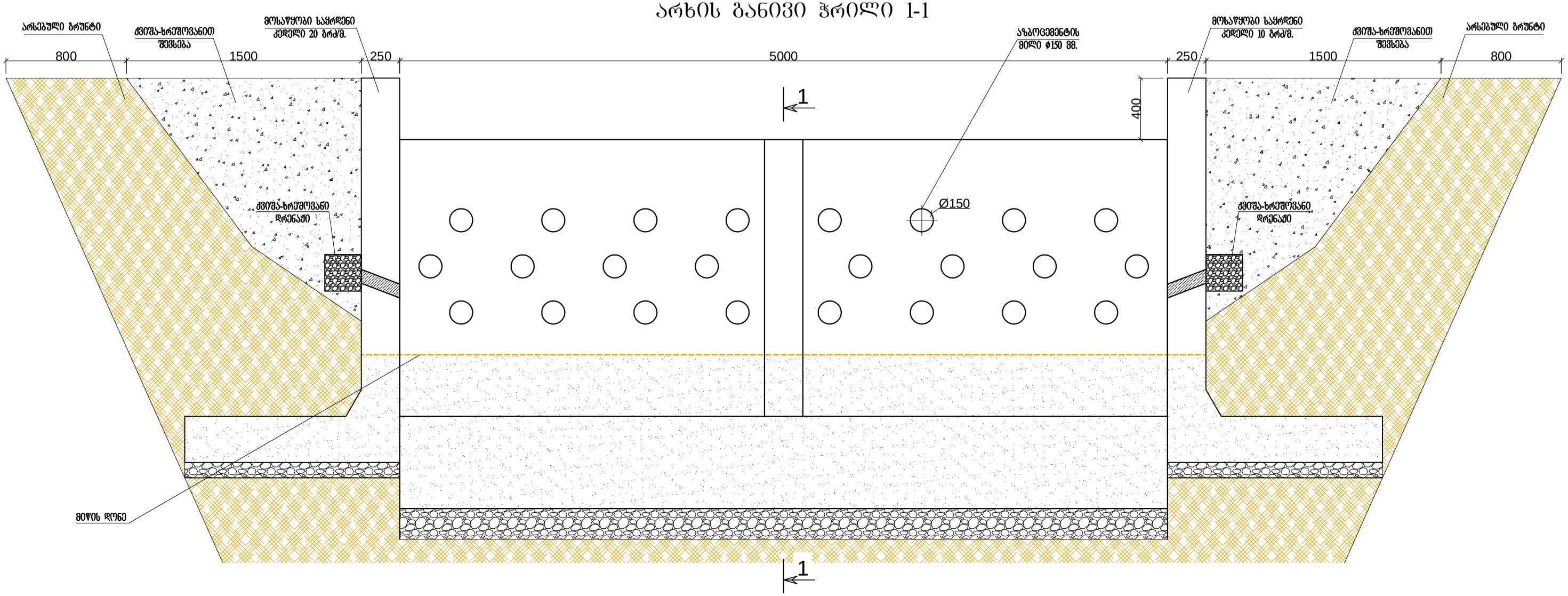

ქ. სენაკი, ქავთარაძის ქუჩაზე გამავალ ღელე ფიცეზე ღორღდამჭერის მოწყობა

დირექტორი	დ. კვარაცხელია		ღორღდამჭერის წასადი არხის განივი ჭრილი 1-1	სტადია	წერილი	ფ-ებ
პრ. ხელმძღვანელი	დ. ჯაჯაია			მპ		
მთ. ინჟინერი	ზ. არახამია			შ.პ.ს. "გეომეფი"		
შესარულა	ბ. ბეგლარიშვილი			I D 215149177 ქ. სენაკი, რუსთაველის ქ. №166 ტელ: 591163016, 790991929 ელ. ფოსტა: g o g a k v @ g e		

ღორღდამჭერი კედლის არმირება
ჭრილი 2-2

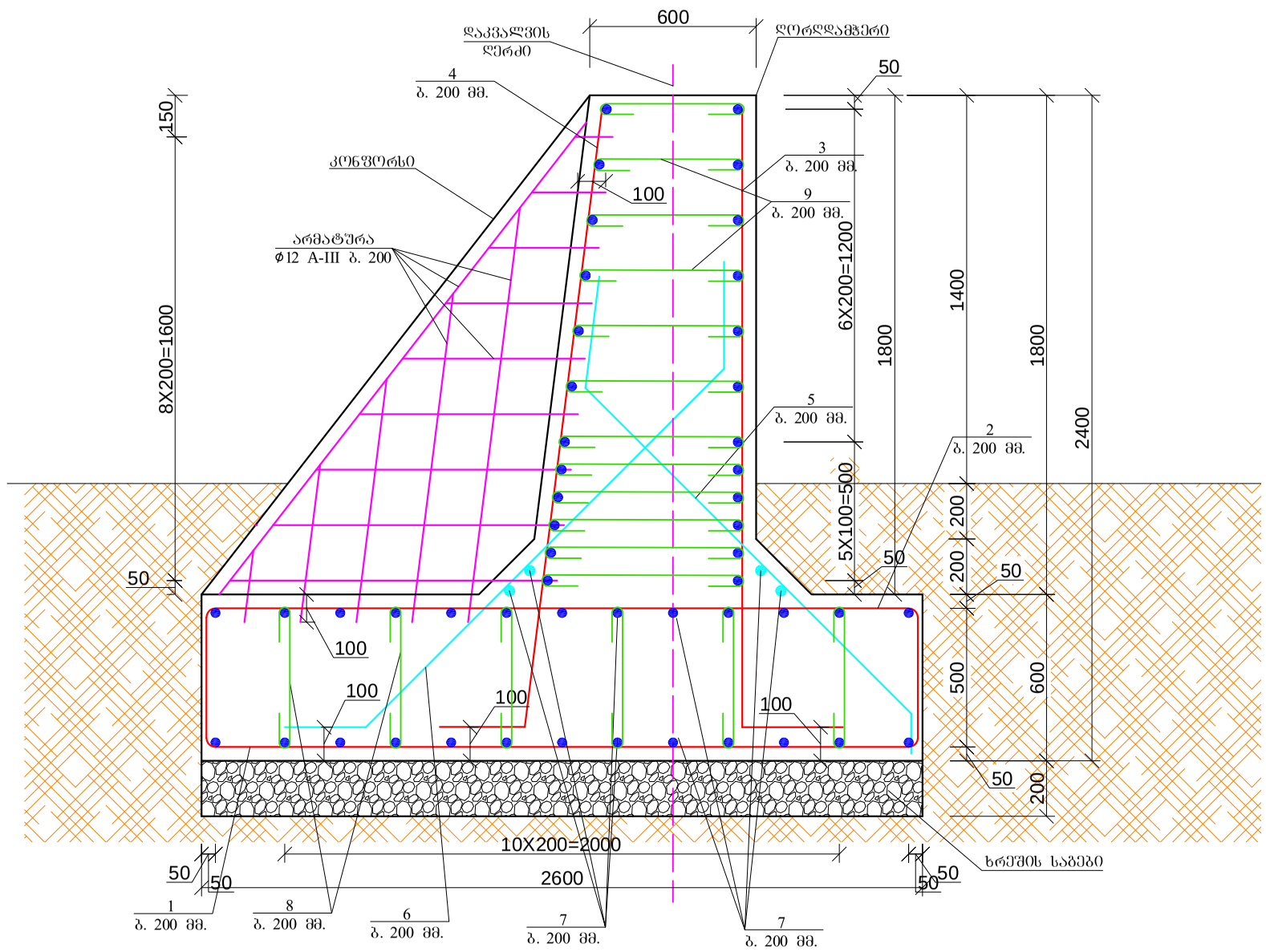

ღორღდამჭერი კედლის სპეციფიკაცია

პოზ.	დასახელება	რაოდ. ბრძ/მ.	მასა. ერთ. კგ.	შენიშვნა
1	ϕ18 A-III	87.5	2	175
2	ϕ12 A-III	87.5	0.89	77.875
3	ϕ18 A-III	70.0	2	140
4	ϕ18 A-III	70.0	2	140
5	ϕ18 A-III	62.5	2	125
6	ϕ18 A-III	62.5	2	125
7	ϕ12 A-III	270.0	0.89	240.3
8	ϕ10 A-III	54.6	0.62	33.852
9	ϕ8 A-I	270.0	0.4	108
	ბეტონი B30 D2400	14.5 $მ^3$		

კონფორსი: ϕ12 A-III 28მ.X0.89=24.92 კგ

ფოლადის ხარჯის უწყისი, კგ.

ელემენტის მარკა	არმატურის ნაკეთობა						
	არმატურის კლასი						სულ.
	A-240			A-400			
	ГОСТ 5781-82*			ГОСТ 5781-82*			
	ϕ8	ϕ10	სულ.	ϕ12	ϕ18	სულ.	
ბეტონის კედელი	108	33.852	141.85	343.095	705.00	1048.095	1189.95

შენიშვნა:
1. არმატურის ღეროების გადაბმა სრულდება СНИП 2.05.03-84 პ. 3.162 და პ. 3.163-ის მოთხოვნების შესაბამისად.
2. მასალები:
   - არმათურა A-III კლასის ფოლადისაგან СТ35ГС по ГОСТ 5781-82
   - არმათურა A-I კლასის ფოლადისაგან Ст3сп по ГОСТ 5781-82
   - ბეტონი კლასით B30 F200 W6

ქ. სენაკი, ჭავთარაძის ქუჩაზე გამავალ ღელე ფიცეზე ღორღდამჭერის მოწყობა

დირექტორი	დ. კვარაცხელია		ჭრილი 2-2	სტადია	ფურცელი	ფ-ები
პრ. ხელმძღვანელი	დ. ჯაჯაია			მპ		
მთ. ინჟინერი	ზ. არახამია					
შესასრულა	ბ. ბეგლარიშვილი					

შ.პ.ს. "გეოგეფი"
I D 215149177
ქ. სენაკი, რუსთაველის ქ. №166
ტელ: 591163016, 790991929
ელ. ფოსტა: g o g a k v @ g e

საყრდენი კედლის არმირება
ჭრილი 3-3

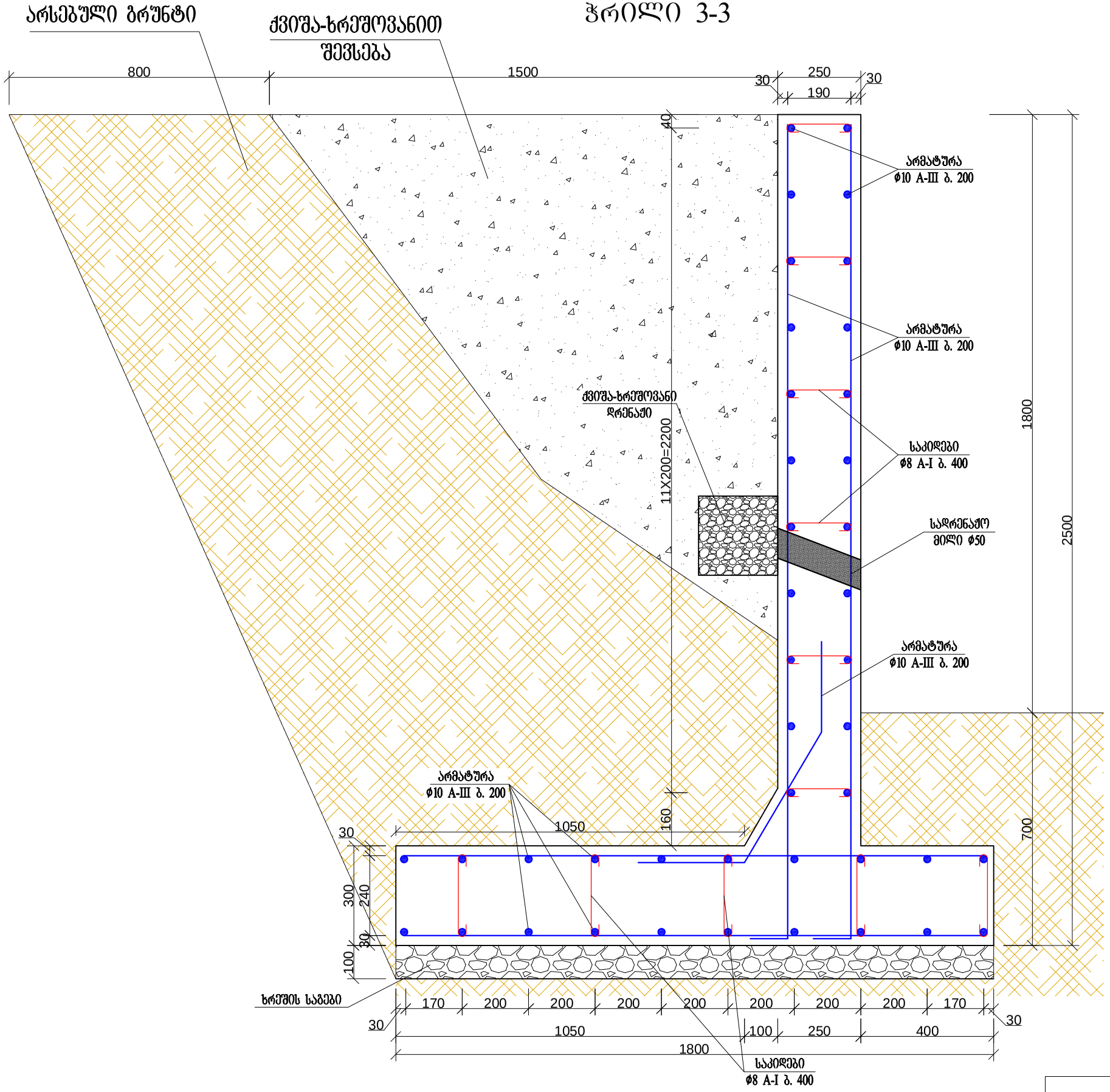

საყრდენი კედლის სპეციფიკაცია

პოზ.	დასახელება	რაოდ. ბრძ/მ.	მასა. ერთ. კგ.	შენიშვნა
1	Ø10 A-III	2730	18.6	1692.3
2	Ø8 A-I	573	12	229.2
	ბეტონი B30 D2400	3.3მ³		

ფოლადის ხარჯის უწყისი, კგ.

ელემენტის მარკა	არმატურის ნაკეთობა						
	არმატურის კლასი						სულ.
	A-240			A-400			
	ГОСТ 5781-82*			ГОСТ 5781-82*			
	Ø8	Ø10	სულ.	Ø12	Ø18	სულ.	
ბეტონის კედელი	573	2730	3303	-	-	0	3303

შენიშვნა:
ფოლადის ხარჯის უწყისი დაანგარიშებულია 30 ბრძ/მ-ზე.
1. არმატურის დერეფების გადაბმა სრულდება СНИП 2.05.03-84 პ. 3.162 და პ. 3.163-ის მოთხოვნების შესაბამისად.
2. მასალები:
   - არმათურა A-III კლასის ფოლადისაგან СТ35ГС по ГОСТ 5781-82
   - არმათურა A-I კლასის ფოლადისაგან Ст3сп по ГОСТ 5781-82
   - ბეტონი კლასით B30 F200 W6

შენიშვნა: საყრდენი კედელი ეყრება 30 ბრძ/მ-ზე
იხ. ჭრილი 1-1.

ქ. სენაკი, ქავთარაძის ქუჩაზე გამავალ ღელე ფიცუზე ღორღდამჭერის მოწყობა

დირექტორი	დ. კვარაცხელია		ჭრილი 3-3	სტადია	ფურცელი	ფ-ები
პრ. ხელმძღვანელი	დ. ქაჯაია			მპ		
მთ. ინჟინერი	ზ. არახამია			შ.პ.ს. "გეომეფი"		
შესასრულა	ბ. ბეგლარიშვილი			I D 215149177 ქ. სენაკი, რუსთაველის ქ. №166 ტელ: 591163016, 790991929 ელ. ფოსტა: g o g a k v @ g e		

სიტუაციური გეგმა

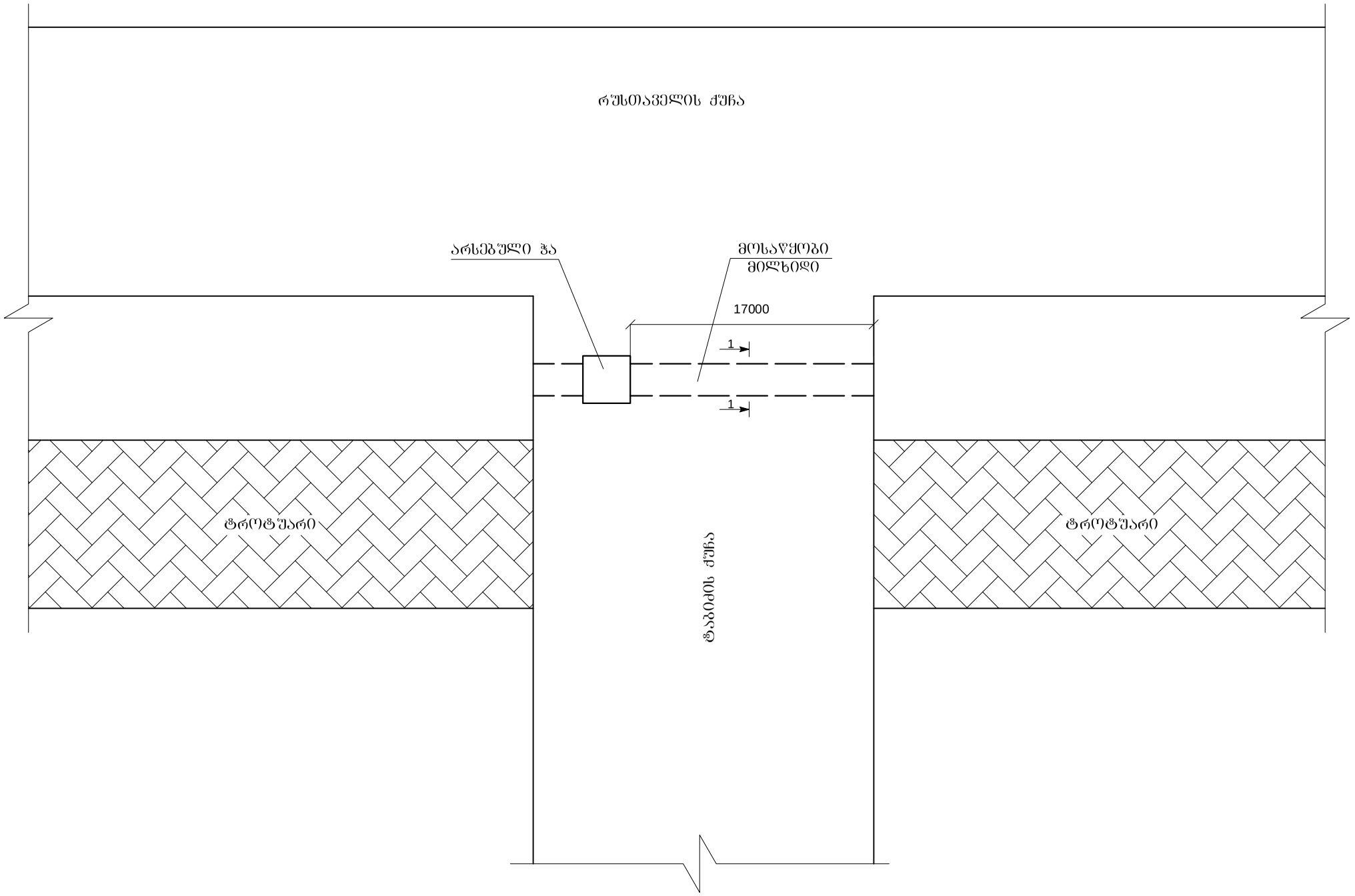

ჭრილი 1-1

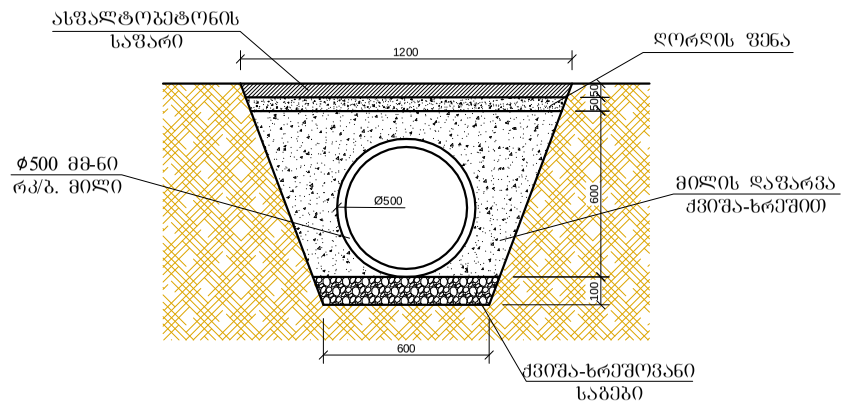

ქ. სენაკი, რუსთაველისა და ტაბიძის ქუჩის გადაკვეთასთან 200 მმ-იანი
დიამეტრის მილხიდის შეცვლა 500 მმ-იანით.

დირექტორი	დ. კვარაცხელია		სიტუაციური გეგმა ჭრილი 1-1	სტადია	ფურცელი	ფ-ები
პრ. ხელმძღვანელი	დ. ძაჯაია			მპ		
მთ. ინჟინერი	ზ. არახამია			**შ.პ.ს. "გეოგეფი"** I D 215149177 ქ სენაკი, რუსთაველის ქ. №166 ტელ: 591163016, 790991929 ელ. ფოსტა: g o g a k v @ g e		
შესასრულა	ბ. ბეგლარიშვილი					

ჯებირის გეგმა

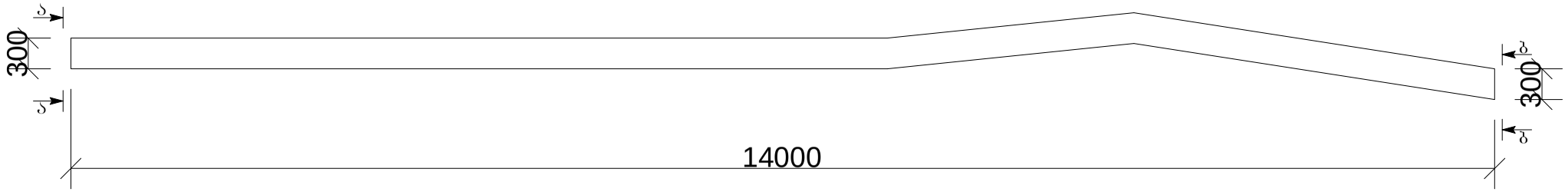

ფასადი

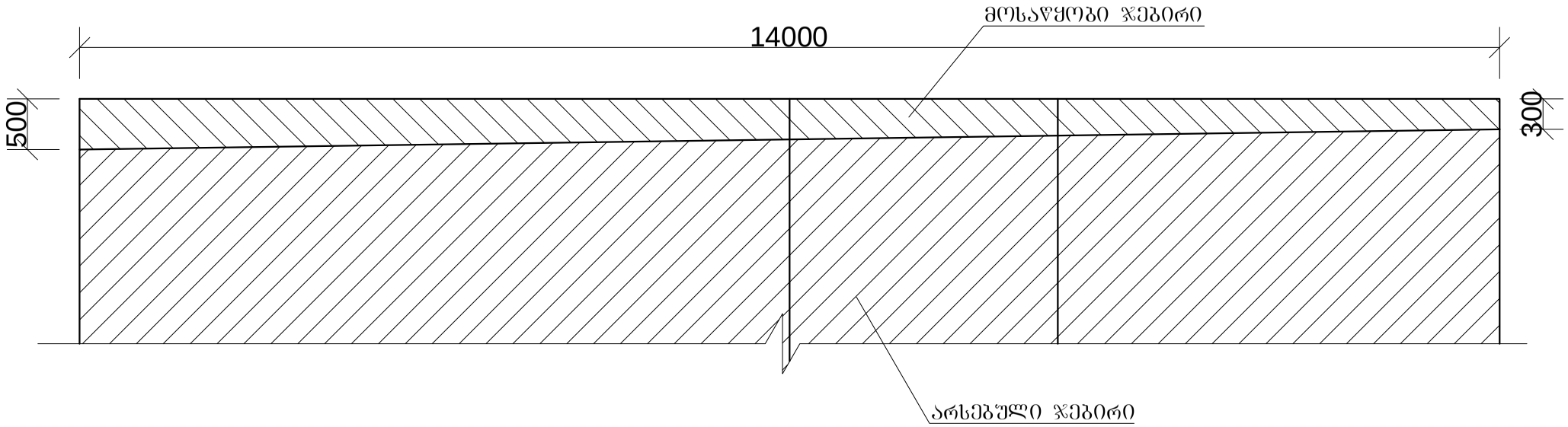

ხედი ა-ა

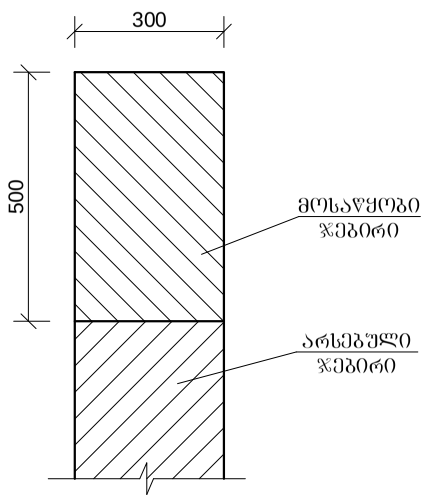

ხედი ბ-ბ

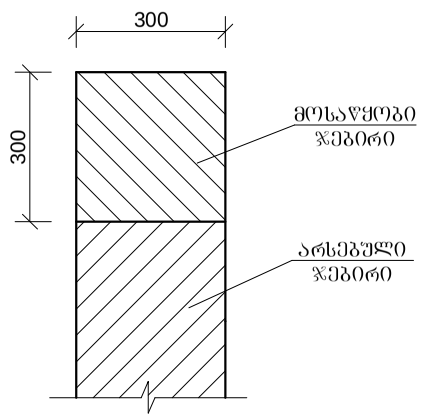

ქ. ხენაკი, თბილისის ქუჩის მეორე ჩიხის ბოლოს ღელე ხაბაზეთზე არსებული რკ/ბეტონის ჯებირის ამაღლება (მოქ. ნ. აბშილავას საცხოვრებელი სახლის უკან)

დირექტორი	დ. კვარაცხელია		გეგმა ფასადი ხედი ა-ა ხედი ბ-ბ	სტადია	ფურცელი	ფ-ებ
პრ. ხელმძღვანელი	დ. ძაჯაია			მპ		
მთ. ინჟინერი	ზ. არახამია			**შ.პ.ს. "გეომეფი"** I D 215149177 ქ. ხენაკი, რუსთაველის ქ. №166 ტელ: 591163016, 790991929 ელ. ფოსტა: g o g a k v @ g e		
შემასრულა	ბ. ბეგლარიშვილი					

სიტუაციური გეგმა

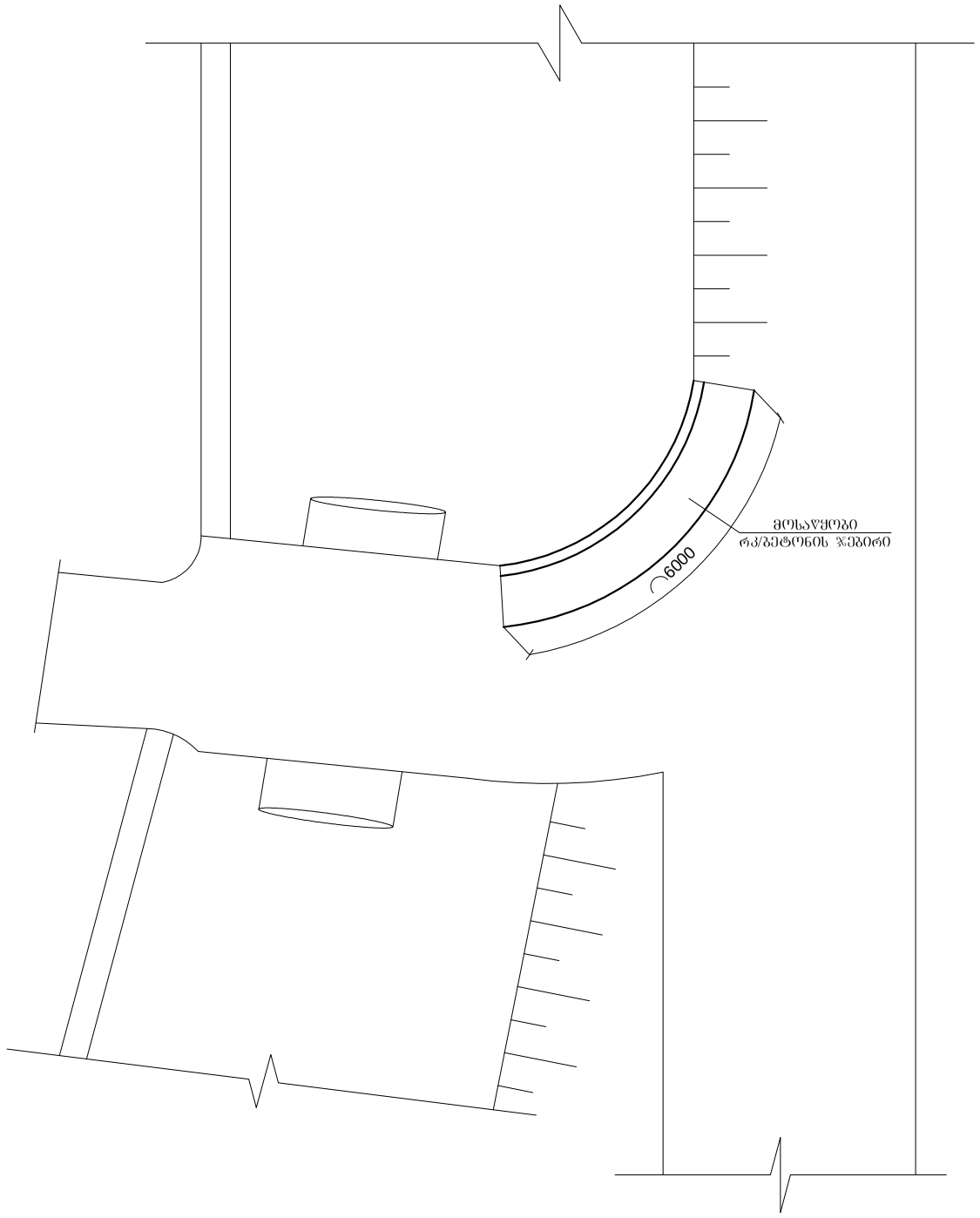

ჭრილი 1-1

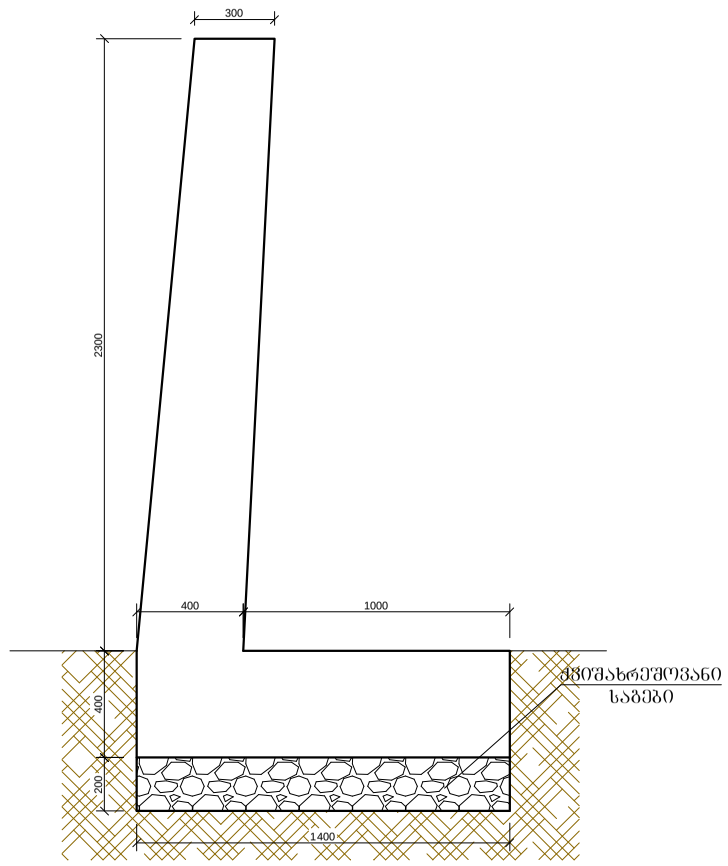

ჯებირის არმირების სქემა

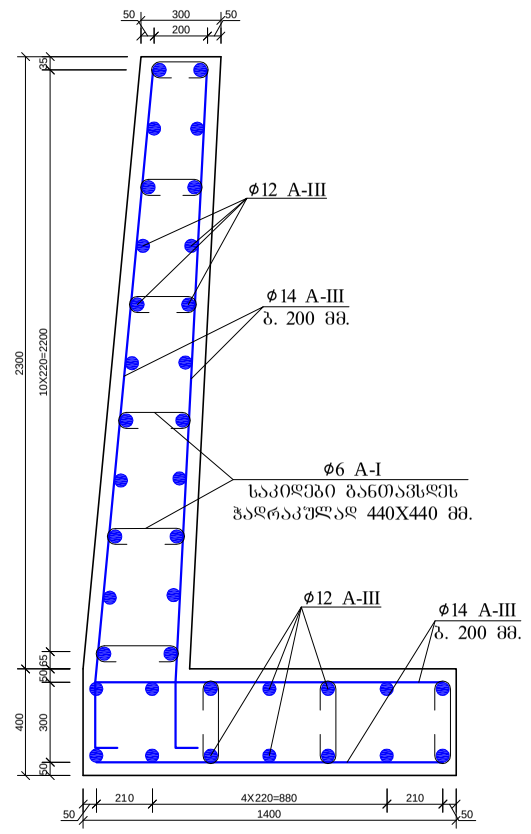

ქ. სენაკი, თბილისის ქუჩის მე-2 ხიდის ბოლოს დელე ხაბაზეთზე
არსებული დაზიანებული ხიდბოგირის აღდგენა

დირექტორი	დ. კვარაცხელია		სიტუაციური გეგმა ჭრილი I-I ჯებირის არმირების სქემა	სტადია	ფურცელი	ფ-ები
პრ. ხელმძღვანელი	დ. ძაჯაია			მპ		
მთ. ინჟინერი	ზ. არახამია			**შ.პ.ს. "გეომეფი"** I D 215149177 ქ ხერაკი, რუსთაველის ქ. №166 ტელ: 591163016, 790991929 ელ. ფოსტა: g o g a k v @ g e		
შესრულა	ბ. ბეგლარიშვილი					

სიტუაციური გეგმა

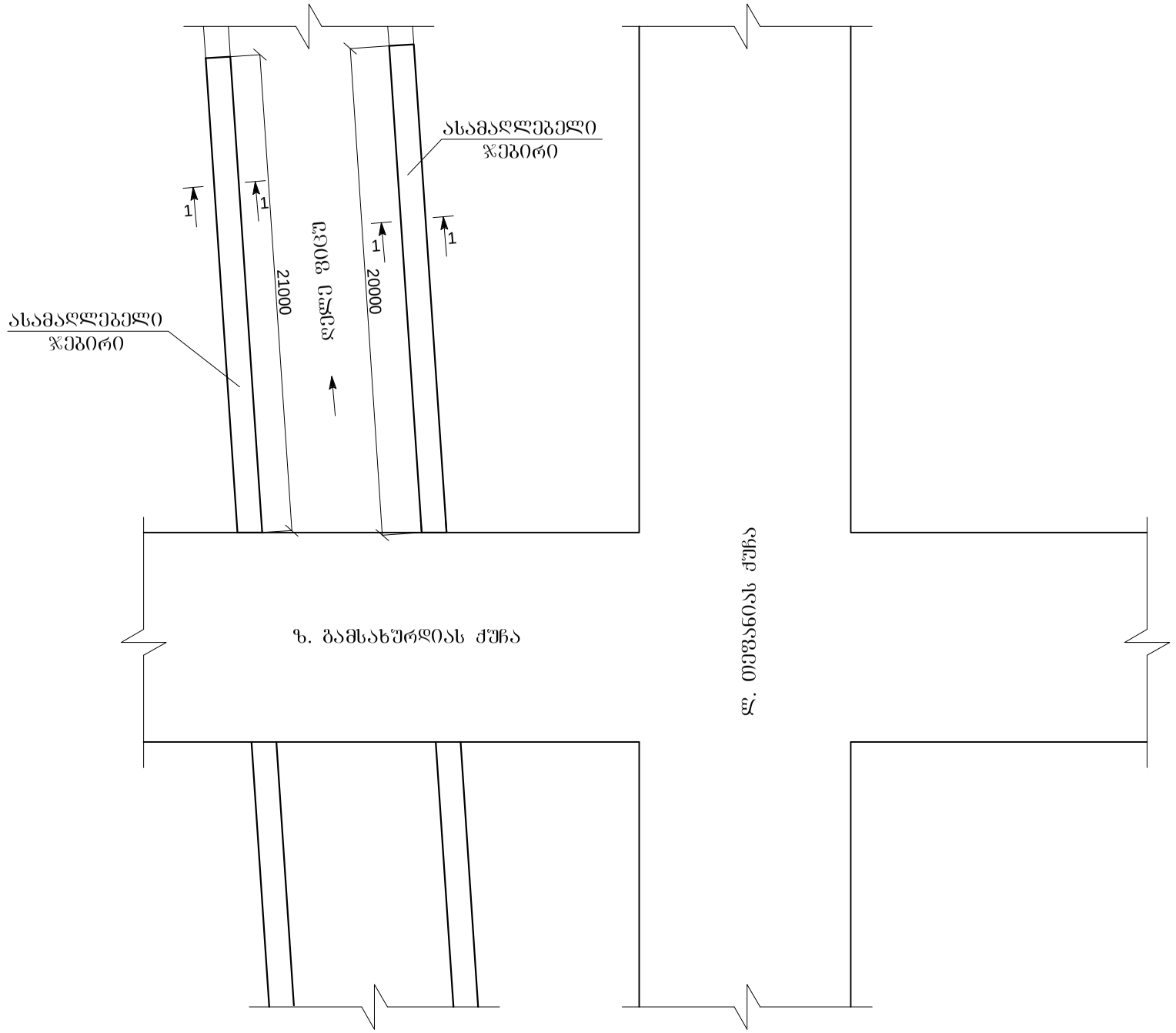

ჭრილი 1-1

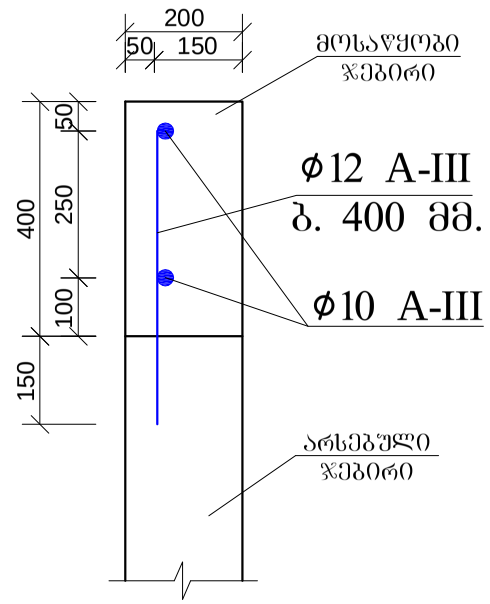

ქ. სენაკი, ლ. თეფანიასა და ზ. გამსახურდიას ქუჩების გადაკვეთასთან დელე ფიცუზე დინების მიმართულებით მარცხენა და მარჯვენა მხარეს ჯებირის ამაღლება

დირექტორი	დ. კვარაცხელია		სიტუაციური გეგმა ჭრილი 1-1	სტადია	ფურცელი	ფ-ები
პრ. ხელმძღვანელი	დ. ძაჯაია			მპ		
მთ. ინჟინერი	ზ. არახამია			**შ.პ.ს. "გეომეფი"** I D 215149177 ქ. სენაკი, რუსთაველის ქ. №166 ტელ: 591163016, 790991929 ელ. ფოსტა: g o g a k v @ g e		
შესასრულა	ბ. ბეგლარიშვილი					

გეგმა

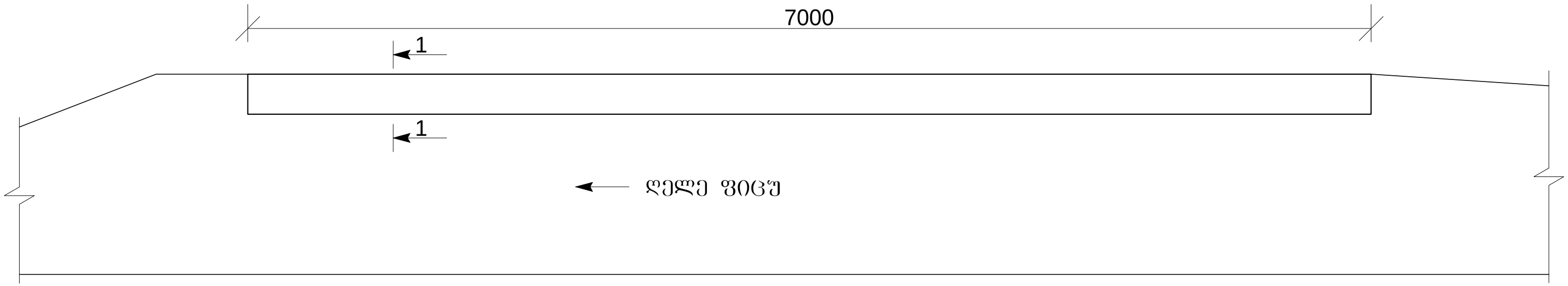

ჭრილი 1-1

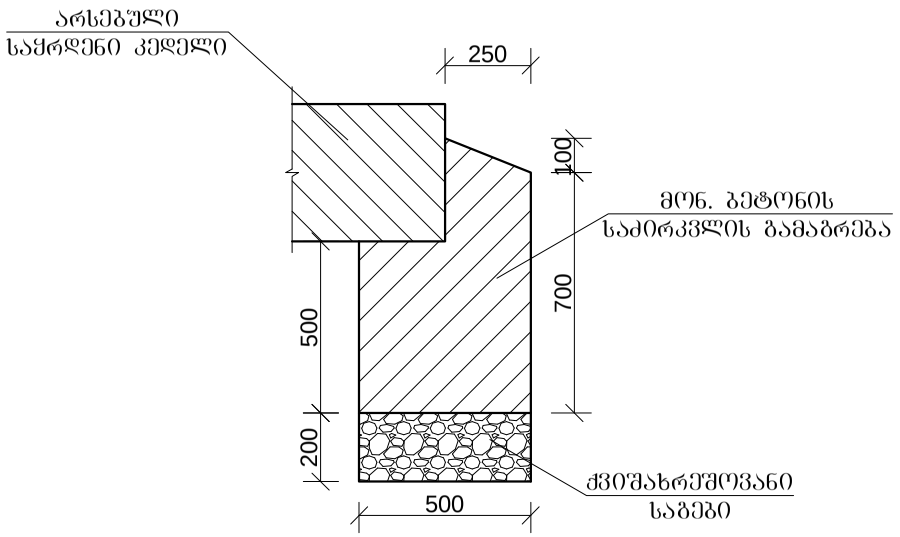

ქ. ხენაკი, ვ. არჩაიას ქუჩაზე №44 საკარმიდამო ნაკვეთის გასწვრივ გამავალ ღელე ფიცუს
გამორეცხილი საქრდენი კედლის საძირკვლის გამაგრება

დირექტორი	დ. კვარაცხელია		გეგმა ჭრილი 1-1	სტადია	ფურცელი	ფ-ეგ
პრ. ხელმძღვანელი	დ. ქაჯაია			მპ		
მთ. ინჟინერი	ზ. არახამია			**შ.პ.ს. "გეომეფი"** I D 215149177 ქ. ხენაკი, რუსთაველის ქ. №166 ტელ: 591163016, 790991929 ელ. ფოსტა: g o g a k v @ g e		
შემასრულა	ბ. ბეგლარიშვილი					