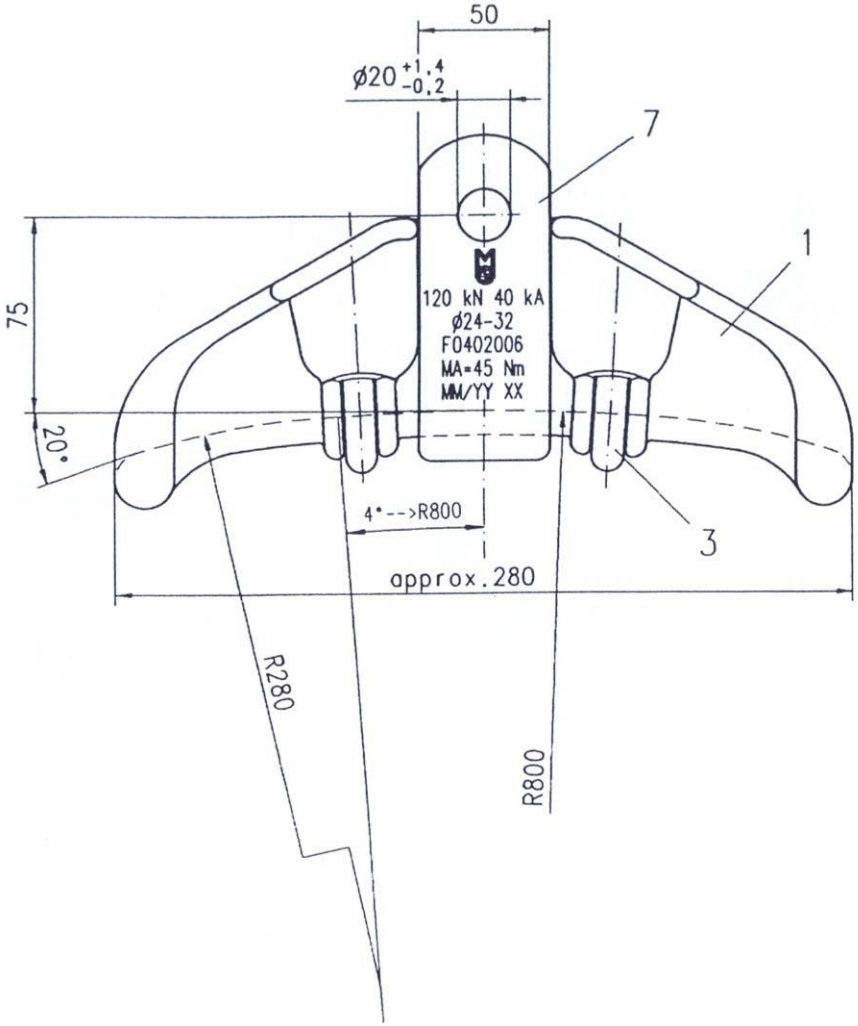

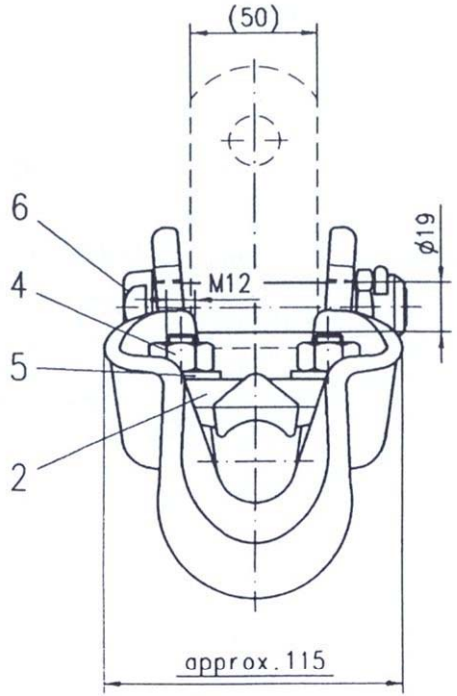

Note:
1 – Slipping strenght: min. 25% of UTS of conductor.

შპს "საქართველოს სახელმწიფო ელექტროსისტემა"								
500 კვ ეგხ "საქართველო-აზერბაიჯანი" სათაო შბანი გარდაბნის ქს-დან 500 კვ ეგხ "მუხრანის" №36/1 ანძამდე								
7	1	Strap 50x10		D0405004	ZL 005.011	EN-AW 6082 T6		
6	1	Bolt S19x80	DIN 48073	BN 11/7	1046.57/0	8,8	hot dip galv.	
5	4	Washer A13	DIN 125		1054.11	St	hot dip galv.	
4	4	Hexagon nut M12	DIN 934		1052.04/2	8	hot dip galv.	
3	2	U-bolt M12		21.294	ZU 002.020	C 45 E+N	hot dip galv.	
2	1	Counter piece		21.292	ZD 035.265	EN-AC 44200 KF		
1	1	Body		23.341	ZS 060.131	EN-AC 44200 KF		
I tm	Qty	Description	Standard	Drg. no.	Art. no.	Material	Surface	Mass [kg]

MOSDORFER AUSTRIA	Replace for	21.198	Sim. to drg.-no.		
ან ანალოგი	Replaced by				
	Art. No.	4301.10			
Scale 1 : 2	Title: Corona free susp. clamp Ø24,0-32,0 mm ყრუდ დამკავი მომჭერი	Drg. No. F0402006	Rev. f	Mod.	A3
		No. of pages	Page		