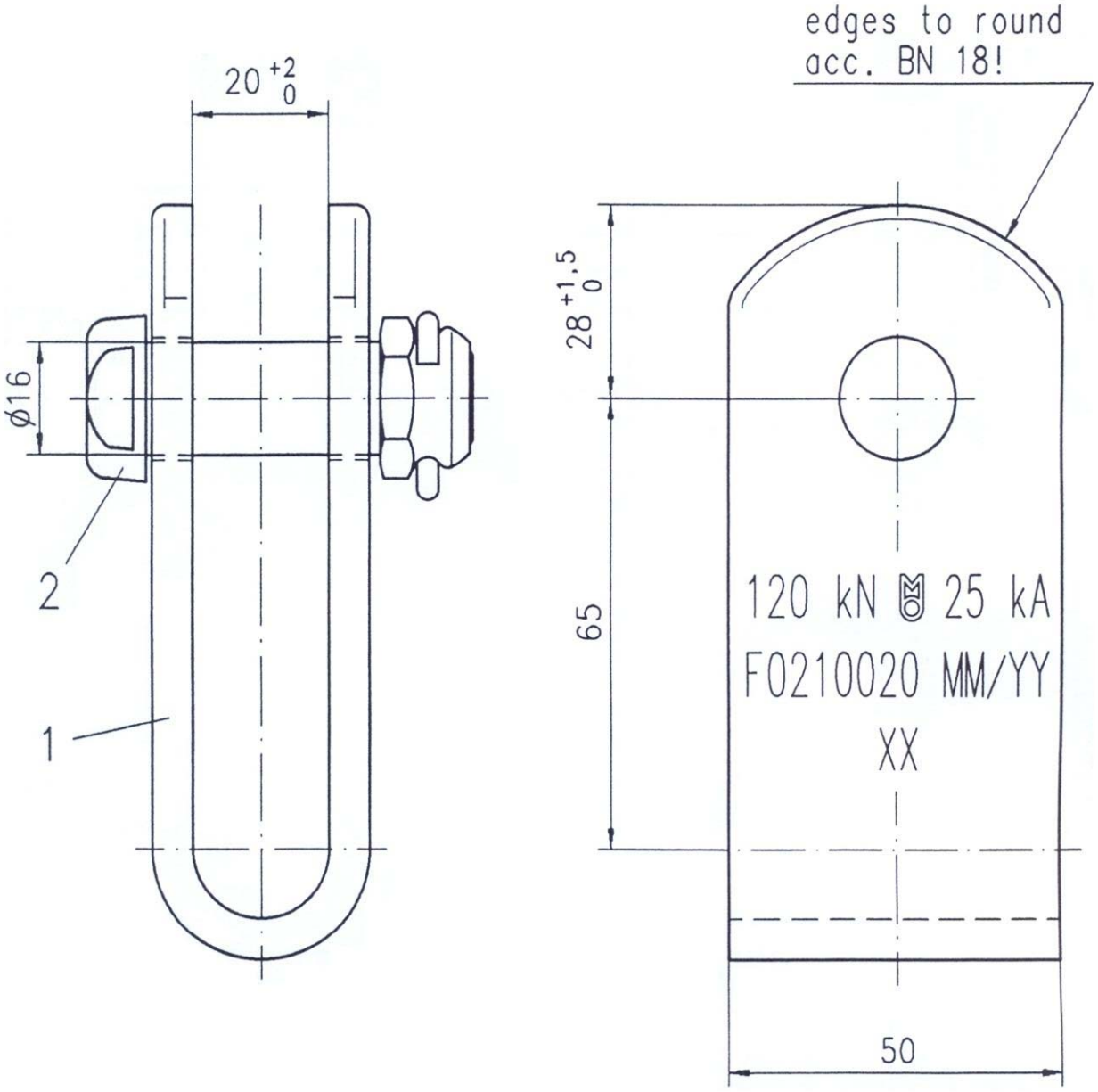

შპს "საქართველოს სახელმწიფო ელექტროსისტემა"								
500 კვ ეგხ "საქართველო-აზერბაიჯანი" სათაო შბანი გარდაბნის ძ/ს-დან 500 კვ ეგხ "მუხრანის" №36/1 ანძამდე								
2	1	Bolt S16	DIN 48073			8,8	hot dip galv.	
1	1	Strap 50x6				Steel	hot dip galv.	
I tm	Qty	Description	Standard	Drg. no.	Art. no.	Material	Surface	Mass [kg]

MOSDORFER AUSTRIA ან ანალოგი	Replace for		Sim. to drg.-no.	
	Replaced by		F0210013	
	Art. No.	4170.56/1		
Scale 1 : 1	Title: Suspension hinge 50x6/65 საკიდი მარყუჟი	Drg. No. K_F0210020	Rev. b	Mod.	A4
		No. of pages	Page		