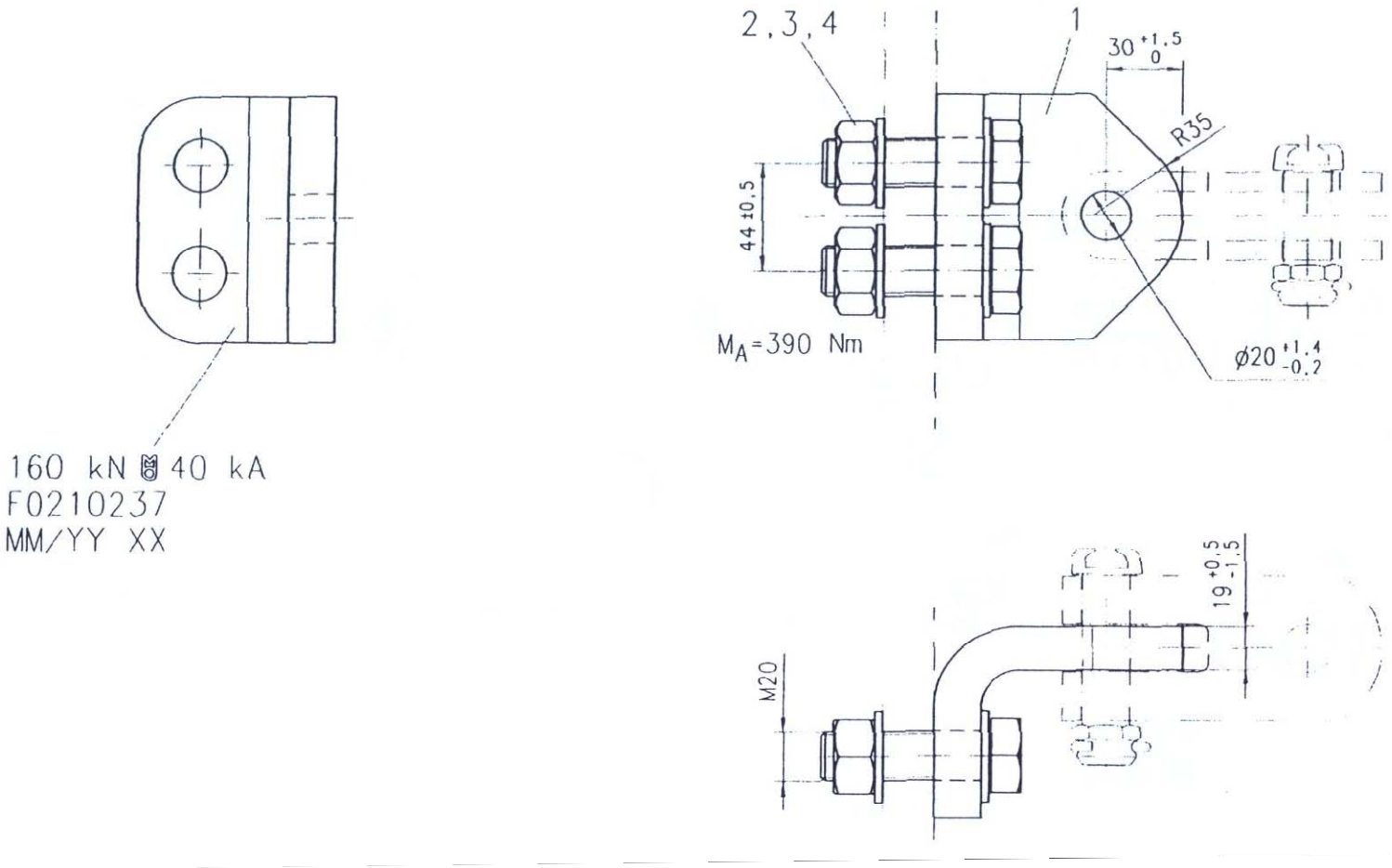

4	4	Washer A21	DIN 125			Steel	mech. galv.
3	2	Hexagon nut M20	DIN 934			8	hot dip galv.
2	2	Hexagon screw M20	DIN 933			8,8	hot dip galv.
1	1	Strap				Steel	hot dip galv.
I tm	Qty	Description	Standard	Drg. no.	Art. no.	Material	Surface

შპს "საქართველოს სახელმწიფო ელექტროსისტემა"					
500 კვ ეგხ "საქართველო-აზერბაიჯანი" სათაო უბანი გარდაბნის ქ/ს-დან 500 კვ ეგხ "მუხრანის" №36/1 ანძამდე					
MOSDORFER AUSTRIA ან ანალოგი	Replace for		Sim. to drg.-no.		
	Replaced by		F0210231		
	Art. No.	4115.0066/4			
Scale 1 : 2	Title Tower connection assembly for Jumper Suspension Set (160 kN) დამაგრების კვანძი	Drg. No. K_F0210237	Rev. b	Mod.	A3
		No. of pages	Page		