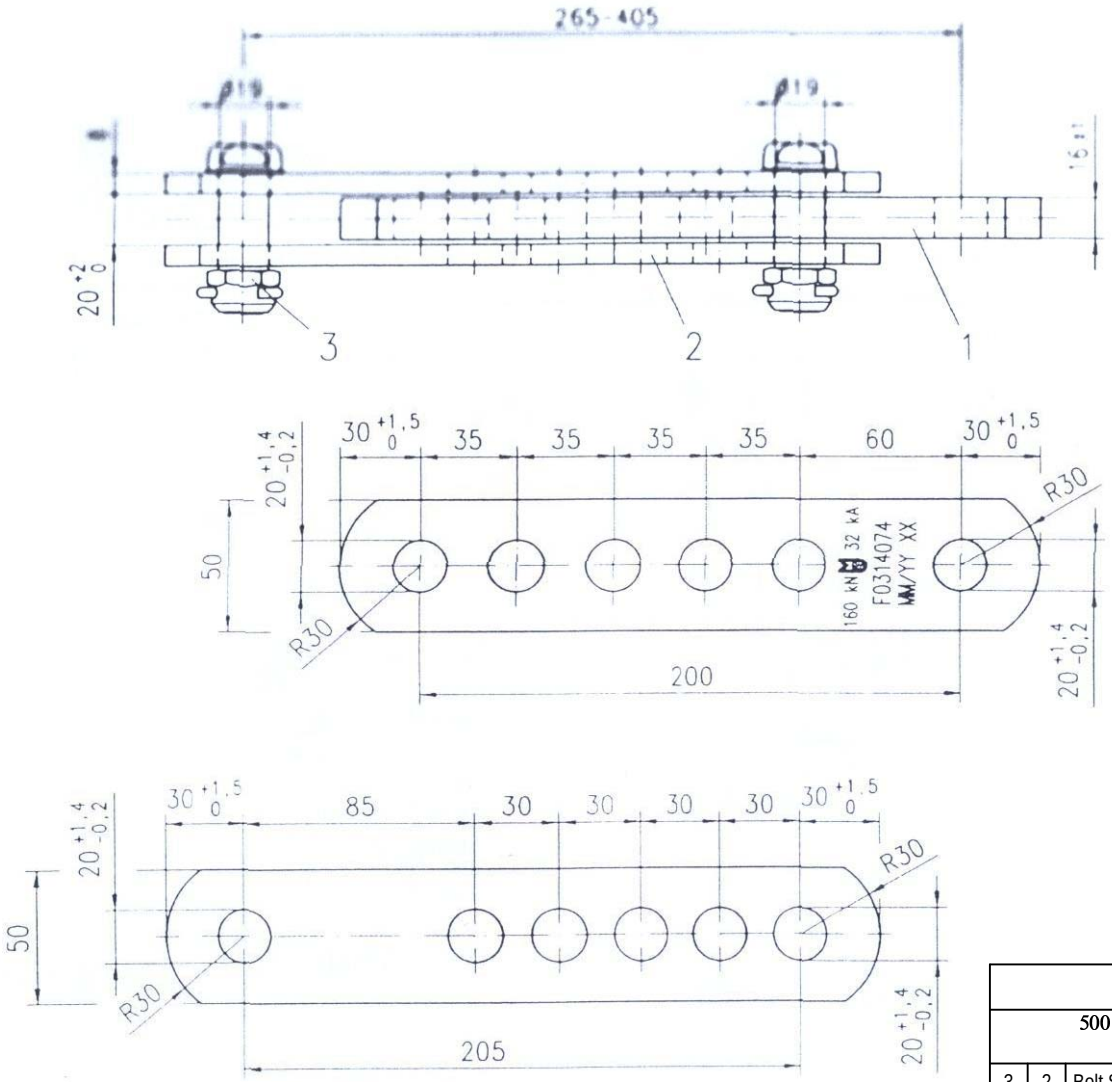

შპს "საქართველოს სახელმწიფო ელექტროსისტემა"								
500 კვ ეგხ "საქართველო-აზერბაიჯანი" სათაო შბანი გარდაბნის ქს-დან 500 კვ ეგხ "მუხრანის" №36/1 ანძამდე								
3	2	Bolt S19x38	DIN 48073		1046.14	5,6	hot dip galv.	
2	2	Strap 50x8x265				S355J2	hot dip galv.	
1	1	Strap 50x16x260				S355J2	hot dip galv.	
I tm	Qty	Description	Standard	Drg. no.	Art. no.	Material	Surface	Mass [kg]

MOSDORFER AUSTRIA

ან ანალოგი

Replace for	Sim. to drg.-no.
Replaced by	F0314008 A3
Art. No. 4266.30/3	

Scale 1 : 2

Title: Adjustable extension link
265-405 mm S19

შუალედური მარეგულირებელი რგოლი

Drg. No. F0314074

Rev. a | Mod. | A3

No. of pages | Page