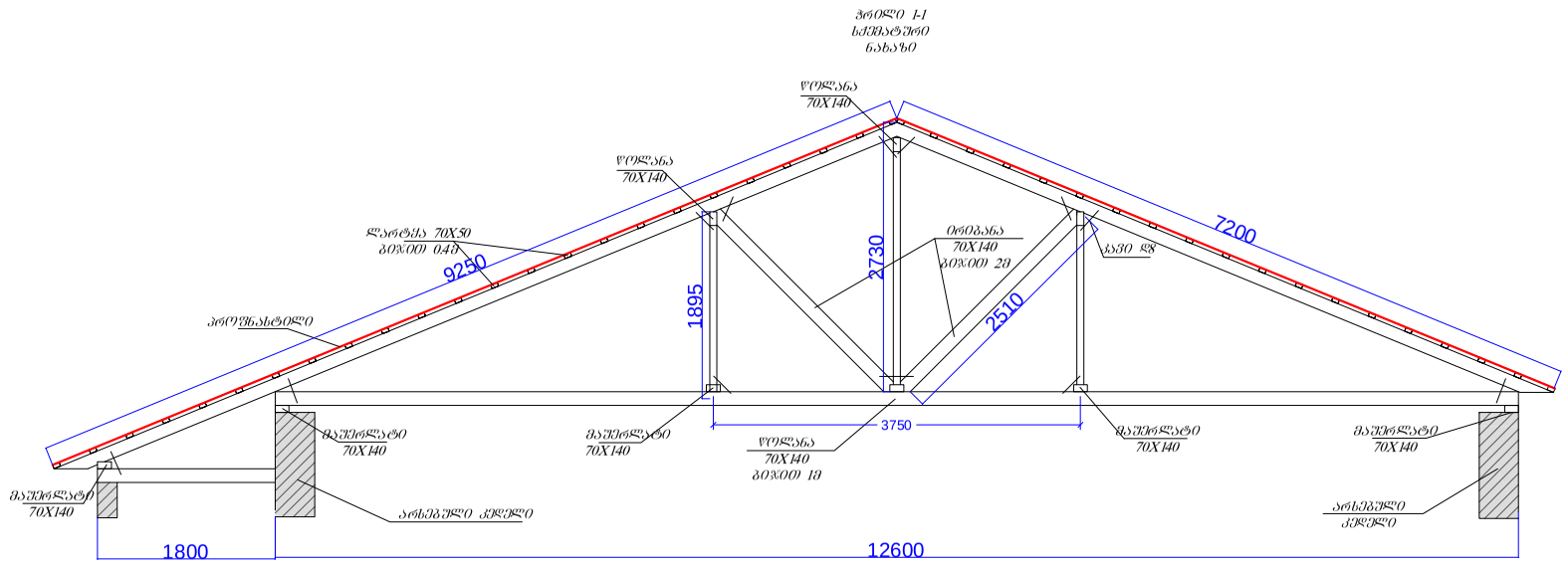

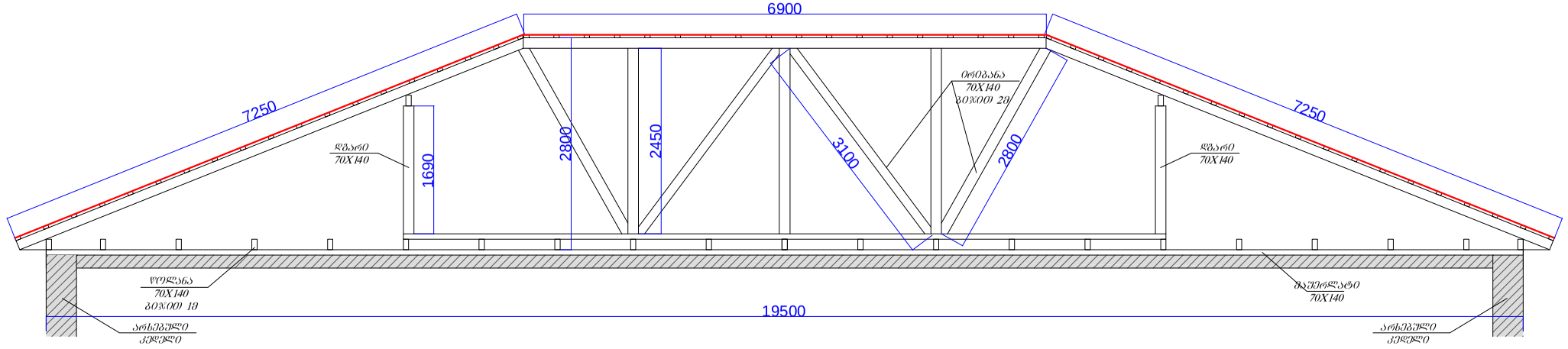

ᲨᲔᲜᲘᲨᲕᲜᲐ: ᲐᲠᲜᲝᲨᲜᲣᲚ ᲝᲑᲘᲔᲥᲢᲖᲔ ᲮᲓᲔᲑᲐ ᲛᲐᲡᲐᲚᲘᲡ ᲡᲠᲣᲚᲘ ᲒᲐᲛᲝᲪᲕᲚᲐ

ᲬᲘᲚᲘᲡᲜᲐ----------3 Მ3
ᲛᲐᲣᲠᲚᲐᲢᲝ----------1.5 Მ3
ᲜᲘᲕᲜᲘᲕᲐ----------3.5 Მ3
ᲓᲒᲐᲠᲘ----------0.6 Მ3
ᲝᲠᲘᲒᲐᲜᲐ----------0.7 Მ3
ᲓᲐᲠᲢᲧᲐ----------2.8 Მ3
ᲞᲠᲝᲤᲜᲐᲡᲢᲘᲚᲘ (ᲤᲝᲗᲔᲚᲘ)----------305 Მ2
ᲬᲧᲐᲚᲨᲔᲛᲙᲠᲔᲑᲘ ᲓᲐᲠᲘ----------66 ᲑᲠᲫ/Მ
ᲫᲐᲑᲠᲘ----------6 ᲪᲐᲚᲘ
ᲬᲧᲐᲚᲨᲔᲛᲙᲠᲔᲑᲘ ᲛᲘᲚᲘ----------36 ᲑᲠᲫ/Მ

ᲒᲐᲛᲝᲧᲔᲜᲔᲑᲣᲚᲘᲐ	
თარიღი და რეგ. №	

ᲡᲞᲔᲪᲘᲤᲘᲙᲐᲪᲘᲐ

ᲞᲘᲠᲝᲑᲘᲗᲘ ᲐᲦᲜᲘᲨᲕᲜᲔᲑᲘ

ᲝᲑᲘᲔᲥᲢᲘᲡ ᲓᲐᲡᲐᲮᲔᲚᲔᲑᲐ

ᲩᲐᲥᲕᲘ. ᲐᲭᲐᲠᲘᲡ №7

ᲒᲐᲓᲐᲮᲣᲠᲕᲘᲡ ᲒᲔᲒᲛᲐ

ᲛᲘᲡᲐᲛᲐᲠᲗᲝ:

ᲥᲐᲚᲐᲥᲘ ᲥᲝᲑᲣᲚᲔᲗᲘ

ᲥᲐᲚᲐᲥ ᲥᲝᲑᲣᲚᲔᲗᲘᲡ ᲛᲣᲜᲘᲪᲘᲞᲐᲚᲘᲢᲔᲢᲘᲡ ᲒᲐᲛᲒᲔᲗᲚᲝᲑᲐ

ᲞᲠᲝᲔᲥᲢᲘᲠᲔᲑᲐ:
შ.პ.ს. „ᲮᲝᲑᲘ-2005“
ს/კ 244685131
ქ. ᲮᲝᲑᲘ, ᲑᲔᲠᲘᲐᲡ Ქ. №7

მთ. არქიტექტ.	ა. გადელია	
მთ. ინჟინერი	ლ. კვიკვინია	
დირექტორი	ს. დოლბაია	

ᲡᲢᲐᲓᲘᲐ	მ. პ.	
თარიღი	ფურცელი	ფურცლები
	კ7	
ᲤᲝᲠᲛᲐᲢᲘ A 3	ᲛᲐᲡᲨᲢᲐᲑᲘ: 1 : 2000	