მოსაწყობი სვეტი ხისტი არმირებით

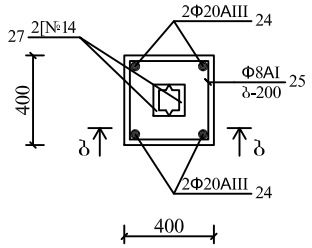

კვანძი "ა"

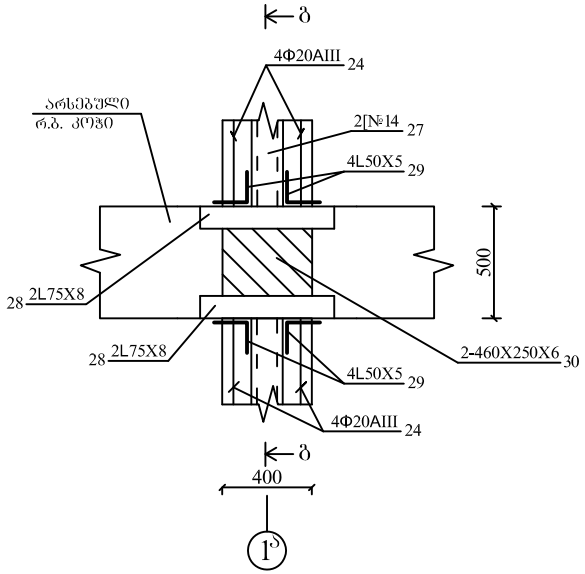

ჭრილი ბ - ბ

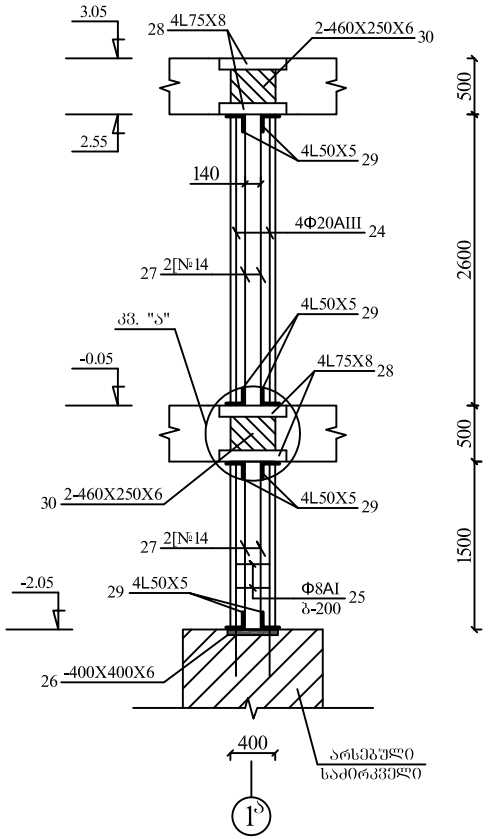

ჭრილი ბ - ბ

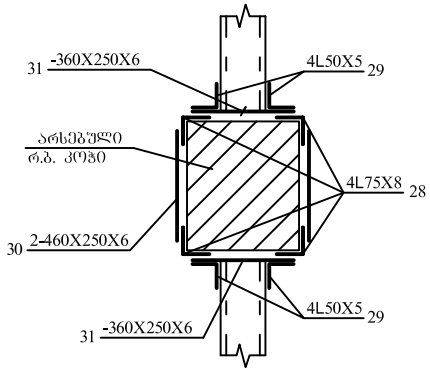

შენიშვნები:

1. ლითონის ელემენტების შედუღების ნაკერის სისქე არ უნდა იყოს 10 მმ-ზე ნაკლები, ხოლო სიგრძე 50 მმ-ზე ნაკლები.
2. კონსტრუქციული ელემენტების მოწყობის შემდეგ ლითონის ელემენტები უნდა დაიფარონ ანტიკოროზიული -ლაქით.

დირექტორი		ა.ჯაფარიძე	შ.პ.ს. "საქბინრემპროექტი"			
პრ.მთ.არქიტ.		ზ.ფიფაური				
დაამუშავა		გ.სულაძე	ქობილისი უნივერსიტეტის ქ. №2-ში მდებარე ფინანსთა სამინისტროს საგამოძიებო სამსახურის სახასადილოს მოწყობის საპროექტო მომსახურება			
შეამოწმა		ზ.ჯაპუაშვილი				
			კონსტრუქციული ნაწილი	სტად.	ფ.№	სულ.ფ
					კ-2	-
			მოსაწყობი სვეტი ხისტი არმირებით, ჭრილი ბ-ბ, ბ-ბ, კვანძი "ა"	დაკვეთა	ინვ.№	თარიღი
						2013