ქ. გორის მყარი საყოფაცხოვრებო გადანაყარების პოლიგონის
კეთილმოწყობის და ექსპლოატაციის სამუშაოები

ნაწილი **A**
პოლიგონის კეთილმოწყობის სამუშაოები

სადარაჯო ჯიხურის საძირკველი

(კონსტრუქციული ნაწილი)

შ.პ.ს. "ლდ იუნიონ"-ის დირექტორი: / ლ. დიდიძე /

თბილისი 2013წ.

ნახაზების ჩამონათვალი	ფურცელი
ნახაზების ჩამონათვალი, განმარტებითი ბარათი	კ-1
საძირკვლების ბეგმა	კ-2
ჭრილი 1-1, 2-2 და მასალის სპეციფიკაცია	კ-3
რკ.ბ.-ის ფილა ▼±0.00 ნიშნულზე, შემონაკირწყლი და ჩასატანებელი დეტალების განლაგების ბეგმა	კ-4
ჭრილი 1-1, 2-2, კვეთი ა-ა, ჩდ-1 და მასალის სპეციფიკაცია	კ-5

გ ა ნ მ ა რ ტ ე ბ ი თ ი ბ ა რ ა თ ი

კონტეინერული სადარაჯო ჯიხურის საძირკველი დაგეგმარებულია ლენტური ტიპის, მონოლითური რკინაბეტონისაგან. ლენტური საძირკველი კომბინირებულია ასინიზაციის ჭასთან, რომლის ფარგლებშიც საძირკვლის სიმაღლე გაზრდილია.

საძირკვლის ქუსლის ქვეშ ეწყობა 20სმ სისქის საგები ფენა დატკეპნილი ღორღისაგან. ასინიზაციის ჭის ფარგლებში ღორღის ფენის ქვეშ უნდა მოეწყოს ასევე ხრეშის ბალიში, სიმძლავრით 20სმ. აღნიშნული ბალიში, ღორღის ფენასთან ერთად, უზრუნველყოფს ჩამონადენი წყლის შეუფერხებელ გატარებას გრუნტში და იმავდროულად გამორიცხავს საძირკვლის ჯდენას ჭის ფარგლებში.

საძირკველი აღჭურვილია ფოლადის ჩასატანებელი დეტალებით, რომლებიც გამოიყენება კონკრეტული სადარაჯო ჯიხურის საბოლოო დაფიქსირებისათვის, მისი მონტაჟის შემდეგ.

ასინიზაციის ჭის გადახურვა მონოლითური რკინაბეტონისაა. მასზე მონტაჟდება ასახდელი ლუქი და ჭის გასანიავებელი ფოლადის მილი. კონტეინერის დამონტაჟების შემდეგ გასანიავებელი მილი უნდა დამაგრდეს მის ჩარჩოზე. განხორციელდეს ასევე ლუქის ჰერმეტიზაცია რეზინის სადებით.

საძირკვლის გარშემო ეწყობა მონოლითური ბეტონის შემონაკირწყლი. შემონაკირწყლი დაფუძნებულია დატკეპნილი ღორღისა და ქვიშა-ხრეშოვანი ნარევის საგებ ფენებზე.

საძირკვლის მოწყობის შემდეგ, ცოკოლის შიგნით განხორციელდეს გრუნტის უკუჩაყრა დატკეპნით, სრულ ამოვსებამდე. ფოლადის ელემენტები შეიღებოს 1 ფენა ანტიკოროზიული გრუნტით და 2 ფენა ზეთოვანი საღებავით (ჩასატარებელი დეტალები და გასანიავებელი მილი).

საძიკვლეების გეგმა

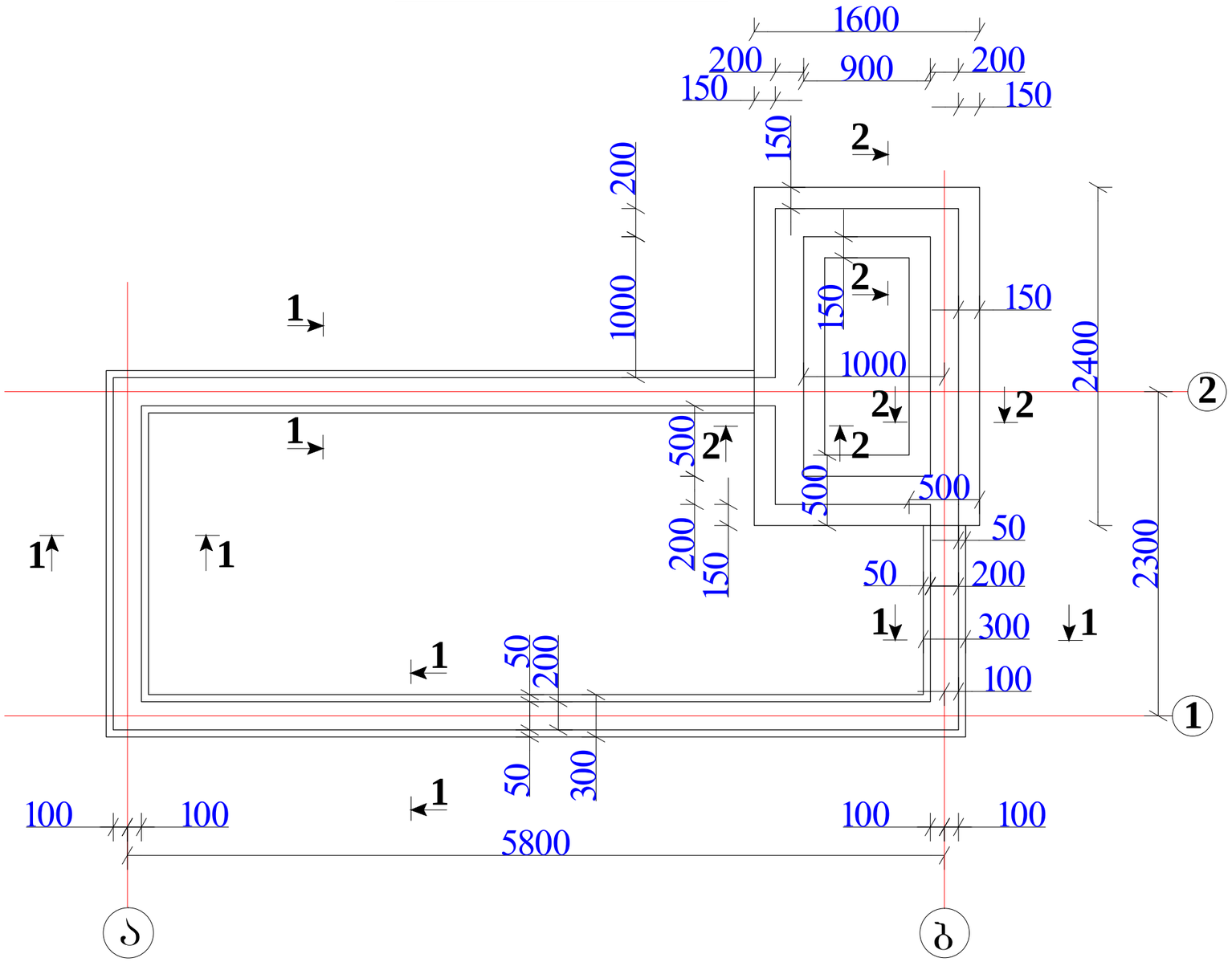

	შპს "ლდ იუნიონ"		ქ. გორის მყარი საყოფაცხოვრებო გადანაყარების პოლიგონის კეთილმოწყობისდა ექსპლუატაციის სამუშაოები
სპარ. ზუშუ. ხელმძღვანელი		ა.ნატროშვილი	ნაწილი **A** პოლიგონის კეთილმოწყობის სამუშაოები
შესრულა:		ლ. კვირიკაშვილი	
შესამოწმა:		ა.ნატროშვილი	საღარაჯო ჯიხურის საძირკველი (კონსტრუქციული ნაწილი)
			საძირკვლის გეგმა.
№		თარიღი	ბ-2 ფურცლები: 5

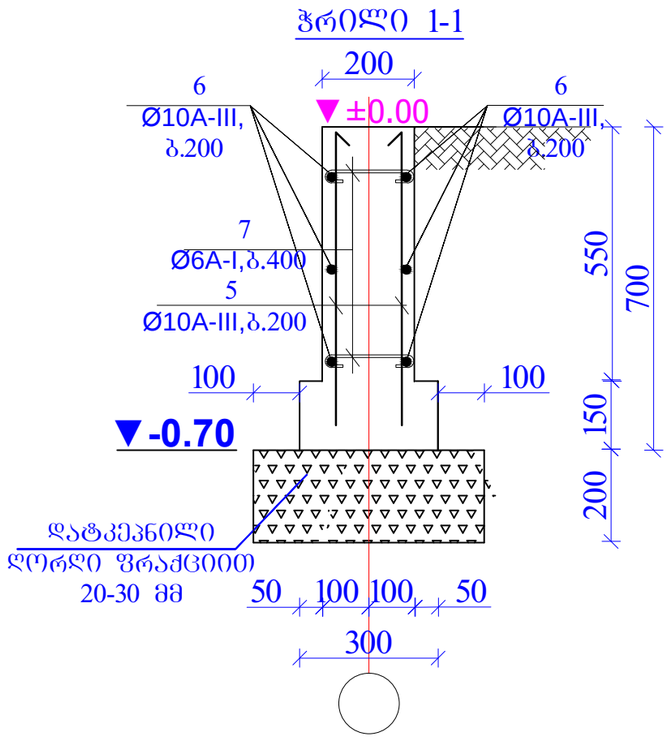

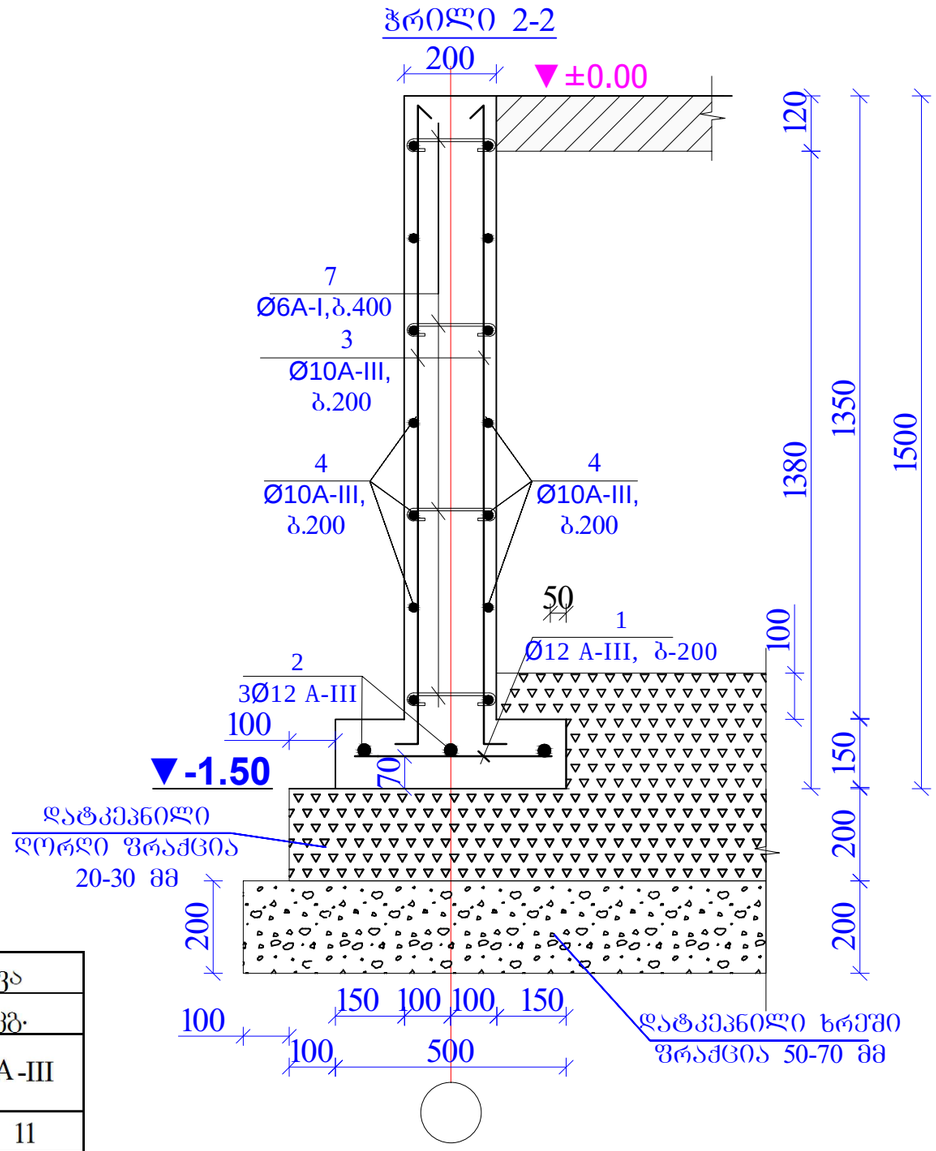

ელემენტი	პოზ.№	ესკიზი მმ.	დიამეტრი და კლასი	L მმ.	n ცალი	nxL მ.	არმატურის ამოკრეფა			
							დიამეტრი და კლასი	ΣnxL მ.	მასა კგ.	
									A-I	A-III
1	2	3	4	5	6	7	8	9	10	11
რ/ბ-ის საძირკველი	1	400	12A-III	400	40	16	6A-I	37,0	8,2	
	2	დაიჭრას ადგილზე	12A-III			24	10A-III	381,5		236,5
	3	1390 100	10A-III	1490	68	101,32	12A-III	40,0		35,56
	4	დაიჭრას ადგილზე	10A-III			95,2	ჯამი		8,2	272,1
	5	650 100	10A-III	650	148	96,2	ბეტონის კლასი სიმტკიცის მიხედვით B20 V=5,11 მ3.			
	6	დაიჭრას ადგილზე	10A-III			88,8				
	7	40 160 40	6A-I	240	154	36,96				

	შპს "ლდ ᲝᲣᲜᲝᲜ"		ქ. გორის მყარი საყოფაცხოვრებო გადანაყარების პოლიგონის კეთილმოწყობისდა ექსპლუატაციის სამუშაოები
სპარ. ჯგუფ. ხელმძღვანელი	ა.ნატროშვილი		ნაწილი A
შესრულა:		ლ. კვირიკაშვილი	პოლიგონის კეთილმოწყობის სამუშაოებ
შეამოწმა:	ა.ნატროშვილი		სადარაჯო ჯიხურის საძირკველი (კონსტრუქციული ნაწილი)
			ჭრილები 1-1, 2-2 და მასალის სპეციფიკაცია
№		თარიღი	კ-3
			ფურცლები: 5

რკ.ბ.-ის ფილა ▼±0.00 ნიშნულზე, შემონაკირწყლი და ჩასატანებელი დეტალების განლაგების გეგმა

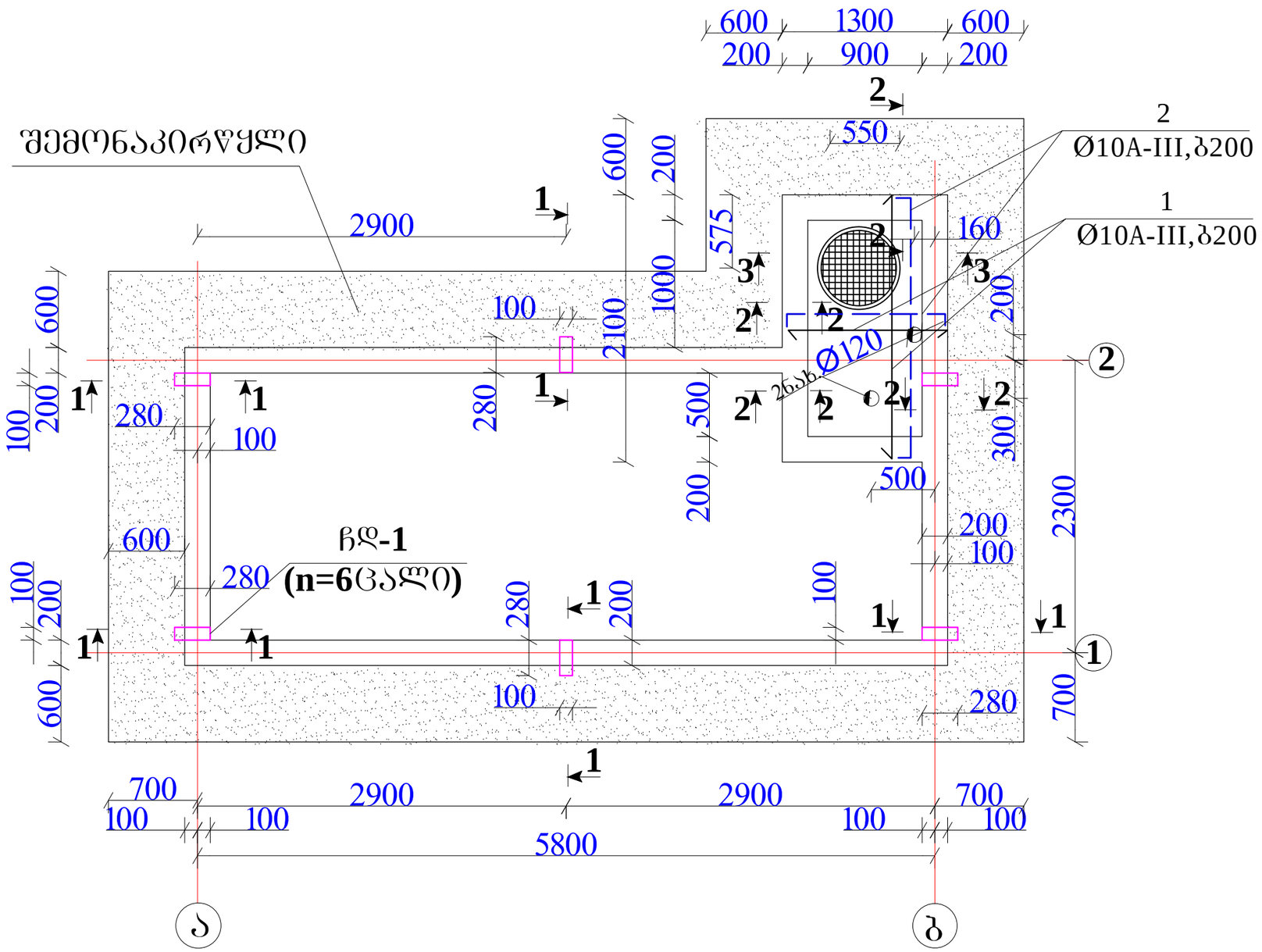

	შპს "ლდ ეუნიონ"		ქ. გორის მყარი საყოფაცხოვრებო გადანაყარების პოლიგონის კეთილმოწყობისდა ექსპლუატაციის სამუშაოები
საპრ. ზშუმ. ხელმძღვანელი		ა.ნატროშვილი	ნაწილი **A** პოლიგონის კეთილმოწყობის სამუშაოები
შეასრულა:		ლ. კვირიკაშვილი	
შეამოწმა:		ა.ნატროშვილი	სადარაჯო ჯიხურის საძირკველი (კონსტრუქციული ნაწილი)
			რკბ.-ის ფილა ▼±0.00 ნიშნულზე, შემონაკირწყლი და ჩასატანებელი დეტალების განლაგების გეგმა
№		თარიღი	კ-4 ფურცლები: 5

ჩრილი 1-1

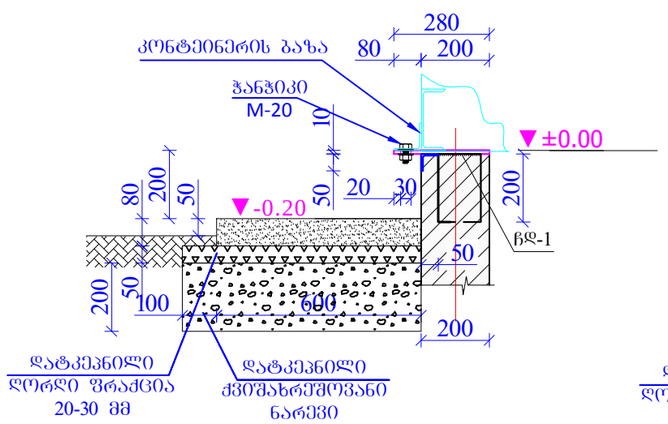

ჩრილი 2-2

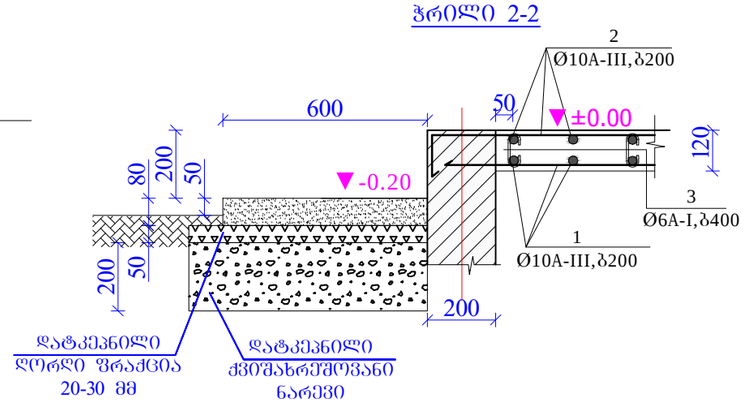

ᲩᲓ-1 (n=6 ც.)

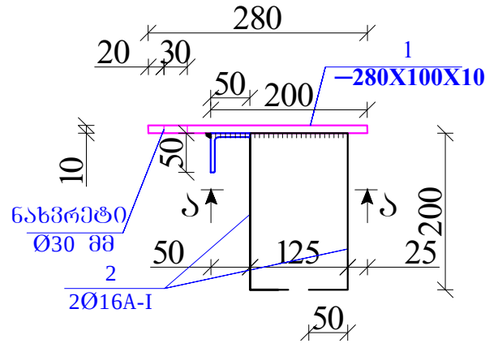

ᲙᲕᲔᲗᲘ Ⲁ-Ⲁ

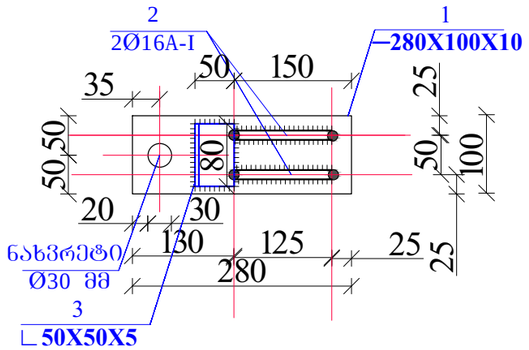

ჩრილი 3-3

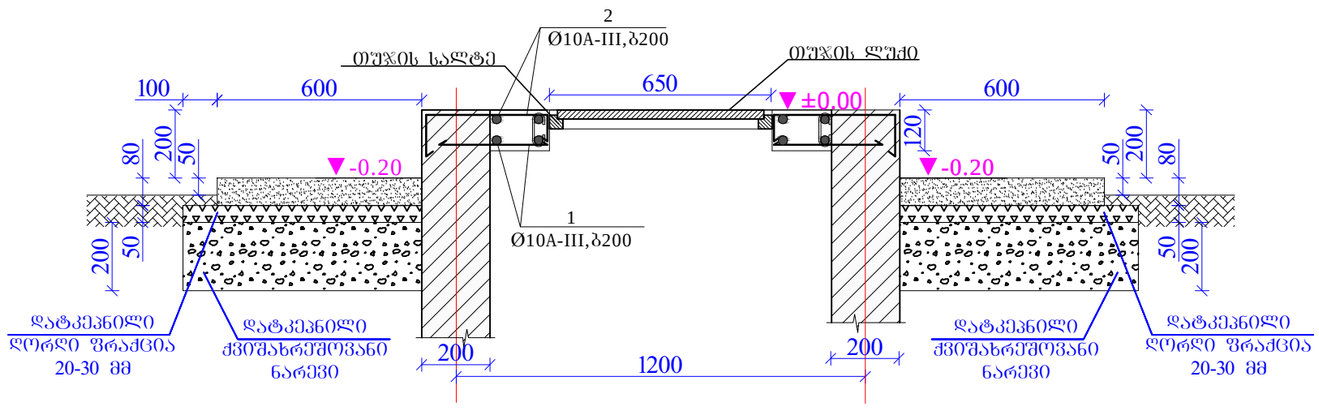

შენიშვნა: სხვადასხვა მასალა:
1) ბეტონის ხარჯი შემონაკირწყლზე -B20 V=0.8 მ3
2) ლუქი (სალტით) თუჯის-1 ცალი
3) მილი ფოლადის ϕ100 მმ-4.0 მ.
4) სამაბრი დეტალები-3 ცალი; 0.9 კგ

ელემენტი	პოზ.№	ესკიზი მმ.	დიამეტრი და კლასი	L მმ.	n ცალი	nxL მ.	არმატურის ამოკრეფა			
							დიამეტრი და კლასი	ΣnxL მ.	მასა კგ.	
									A-I	A-III
1	2	3	4	5	6	7	8	9	10	11
რ/ბ-ის ფილა +0,00 ნიშ.	1	დაიჭრას ადგილზე	10A-III			37	6A-I	1,7	0,4	
	2	200 დაიჭრ.ადგ. 200	10A-III			37,8	10A-III	74,3		46,1
	3	40 60 40	6A-I	140	12	1,68	ჯამი		0,4	46,1
							ბეტონის კლასი სიმტკიცის მიხედვით B20 V=0,2 მ3.			

მასალის სპეციფიკაცია ერთ ელემენტზე								
ელემენტი	პოზ.№	დასახელება, ესკიზი მმ.	პროფილი მმ	L მმ.	n ცალი	მასა კგ.		
						ერთი პოზ.	ყველა პოზ.	ელემენტი
1	2	3	4	5	6	7	8	9
ᲩᲓ-1 n=6 ც	1	ფურცელი	–280X10	100	1	2,20	2,198	2,6
	2	არმატურა	Ø16 A-III	630	2	0,9954	1,9908	
	3	კუთხოვანა	∟50X5	80	1	0,32	0,32	
						სულ	2,518	
						შედუღებაზე 2%	0,05	
						სულ (n=6 ც)	15,4	

	შპს "ლდ იუნიონ"		ქ. გორის მყარი საყოფაცხოვრებო გადანაყარების პოლიგონის კეთილმოწყობისდა ექსპლუატაციის სამუშაოები
საპრ. ჯგუფ. ხელმძღვანელი		ა.ნატროშვილი	ნაწილი A პოლიგონის კეთილმოწყობის სამუშაოებ
შესასრულა:		ლ. კვირიკაშვილი	
შეამოწმა:		ა.ნატროშვილი	სადარაჯო ჯიხურის საძირკველი (კონსტრუქციული ნაწილი)
			ჩრილები 1-1, 2-2, 3-3, კვეთი ⒶⒶ, ᲩᲓ-1 და მასალის სპეციფიკაცია
ჭრილები.			
Sections. №		თარიღი	კ-5 ფურცლები: 5