ფასადი მ 1:50

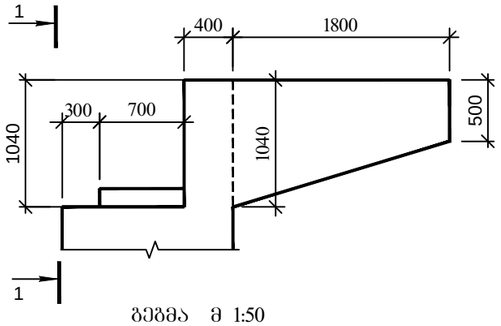

საყალიბო ნახაზი

1-1 მ 1:50

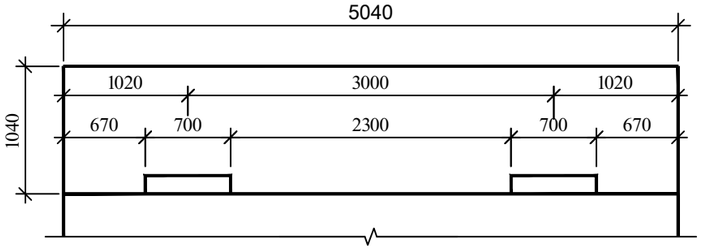

ფრთის დაარმატურება

6-6 მ 1:50

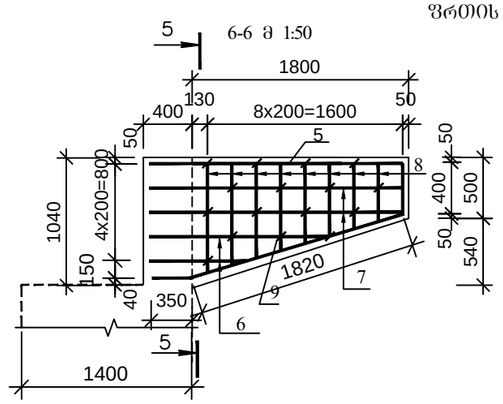

5-5 მ 1:50

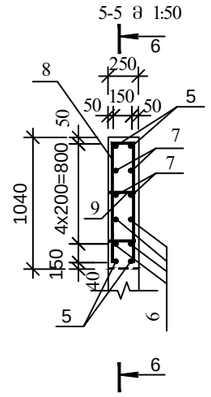

ბეჭმა მ 1:50

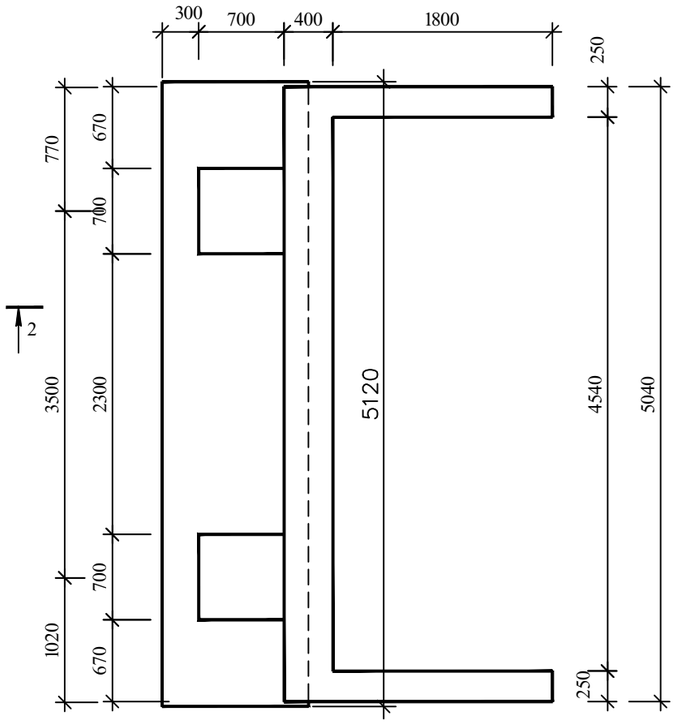

საკარადე კედლის დაარმატურება დაარმატურება

კვეთი 2-2 მ 1:50

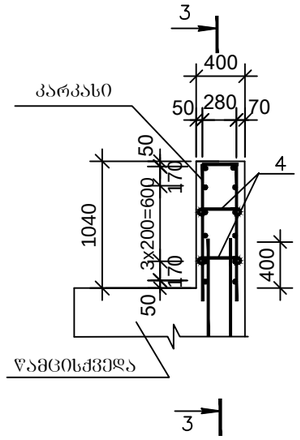

3-3 მ 1:50

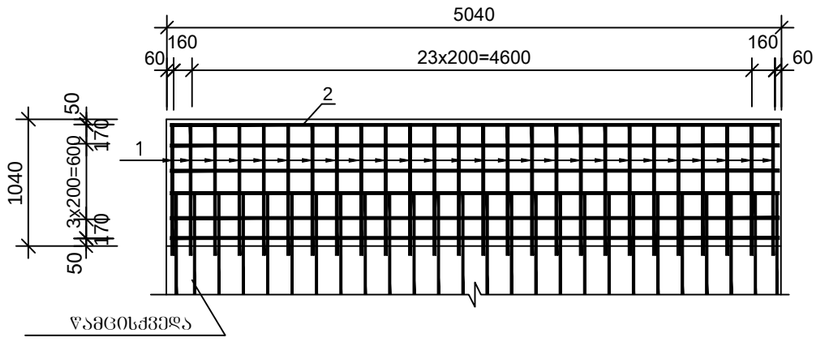

ჩასატანებელი დეტალების გამლაბება

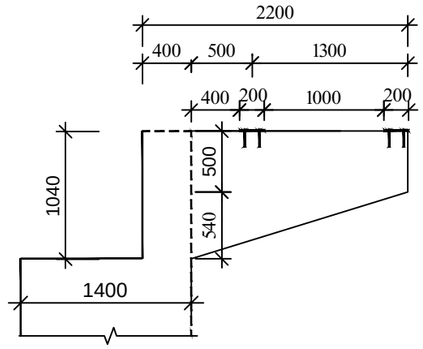

ჩასატანებელი დეტალი-ჩდ-1
მ 1:20

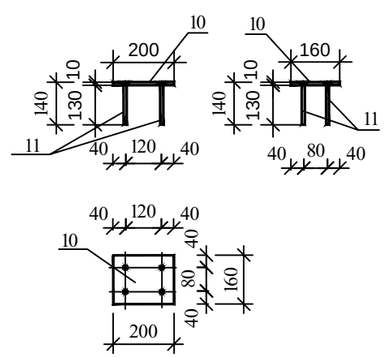

ბეტონი ბურჯზე
B22.5 F200 W6
საკარადე კედელზე V=2.1 მ³
ფრთეები V=0.7 მ³

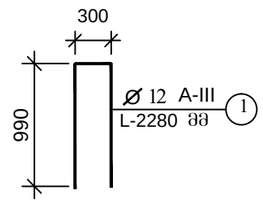

არმატურის სპეციფიკაცია და ამოკრება (საკარადე კედელი და ერთი ფრთა)

	პოზიცია	ესკიზი	დიამეტრი ან კვეთი მმ	ელემენტის სიგრძე მმ	რაოდენობა ცალი	საერთო სიგრძე მ	მასა 1 გრძ. მ კგ	საერთო მასა კგ
1	2	3	4	5	6	7	8	9
საკარადე კედელი კარკასი	1	990 / 990 / 300	12A-III	2280	26	59.3	0.888	52.6
	2	1320	8A-I	5000	12	60.0	0.395	23.7
	4	350	8A-I	350	90	31.5	0.395	12.4
ფრთა ცალკეული ელემენტები	5	2100 / 350 / 1820 / 400	12A-III	4670	2	9.3	0.888	8.3
	6	800÷1440	8A-I	1120	4	4.5	0.395	1.8
	7	2100	8A-I	2100	4	8.2	0.395	3.2
	8	480÷820 / 480÷820 / 150	12A-III	1450	8	11.6	0.888	10.3
	9	300	8A-I	300	16	4.8	0.395	1.9