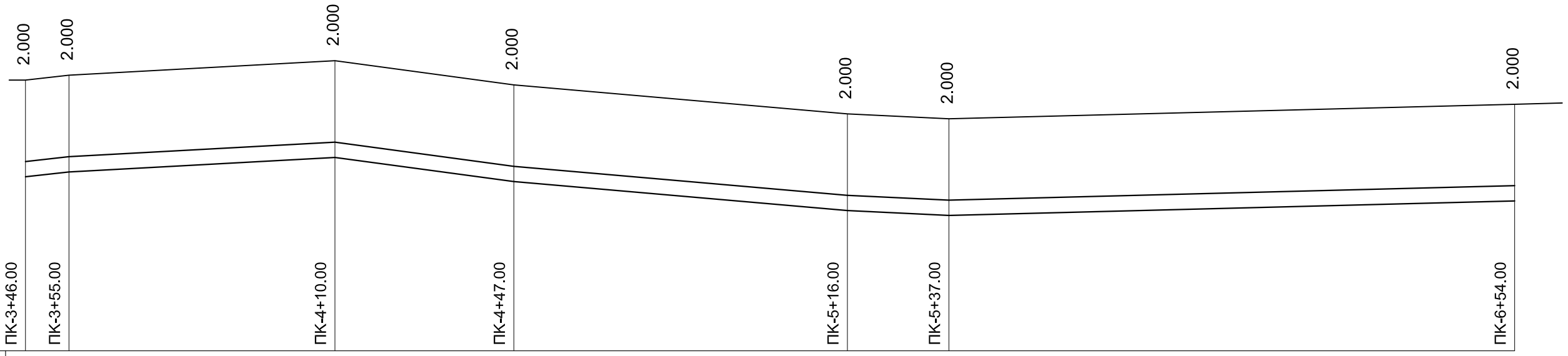

მილის ძირის ნიშნული	600.600	600.700	601.000	600.500	599.900	599.800	600.100
მიწის ზედაპირის ნიშნული	602.600	602.700	603.000	602.500	601.900	601.800	602.100
მილის აღნიშვნა იზოლაციის ტიპი	პოლიეთილნის მილი Ø315; PN-16; PE100						
საფუძველი	ქვიშის ფენა δ=10სმ.						
ქანობი / სიგრძე	1.1% / 9.00	0.54% / 55.00	1.35% / 37.00	0.87% / 69.00	0.47% / 21.00	0.26% / 117.00	
მანძილი	9.00	55.00	37.00	69.00	21.00	117.00	
ჭის ნომერი, მოხვევის კუთხე	α=22°	α=39°	α=9°	α=7°	α=35°	α=19°	α=4°
		ПК-4		ПК-5		ПК-6	

რეზერვუარში ახალი
ჩასასვლელის მოწყობა
მ 1:50

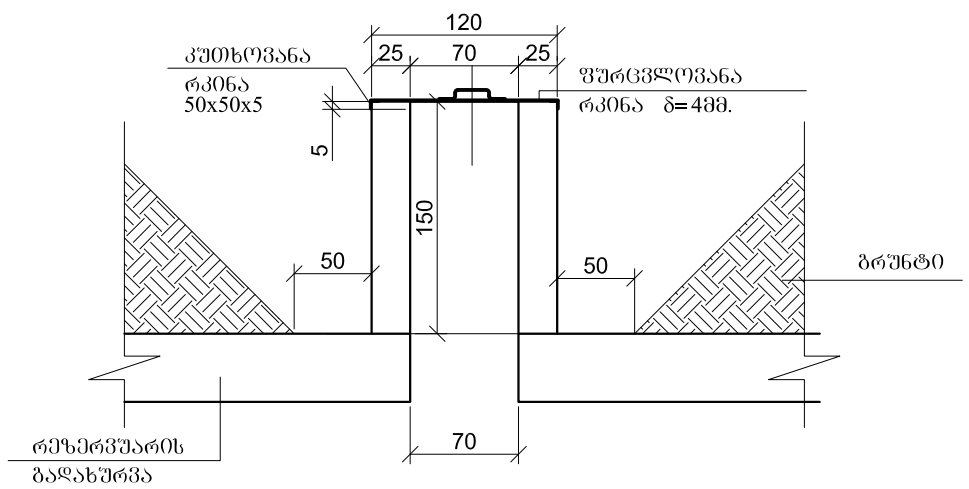

ქ.თბილისი დიღმის მას. IIIკვრტ. 6გ. კორპ. ტ. 295-54-17. შპს "სტუდია-ვექტორი"	Studia Vector	დირექტორი	ვ.ყირმიზოვი	ფურცელი
		დაამუშავა	ი.შაყულაშვილი	WS-8
		შეამოწმა	ვ.ყირმიზოვი	
				ფურც.რაოდ.
				15
				მასშტაბი
				1:1000; 1:100

კასპის მუნიციპალიტეტის სოფელ დოესის წყალსადენის მაგისტრალისა და ძსელის რეაბილიტაცია.	დაკვეთა № 236/13	
	სტადია	
მაგისტრალური ხაზი. გრძივი პროფილი ПК-3+46.00 ПК-6+54.00	მ.პ.	