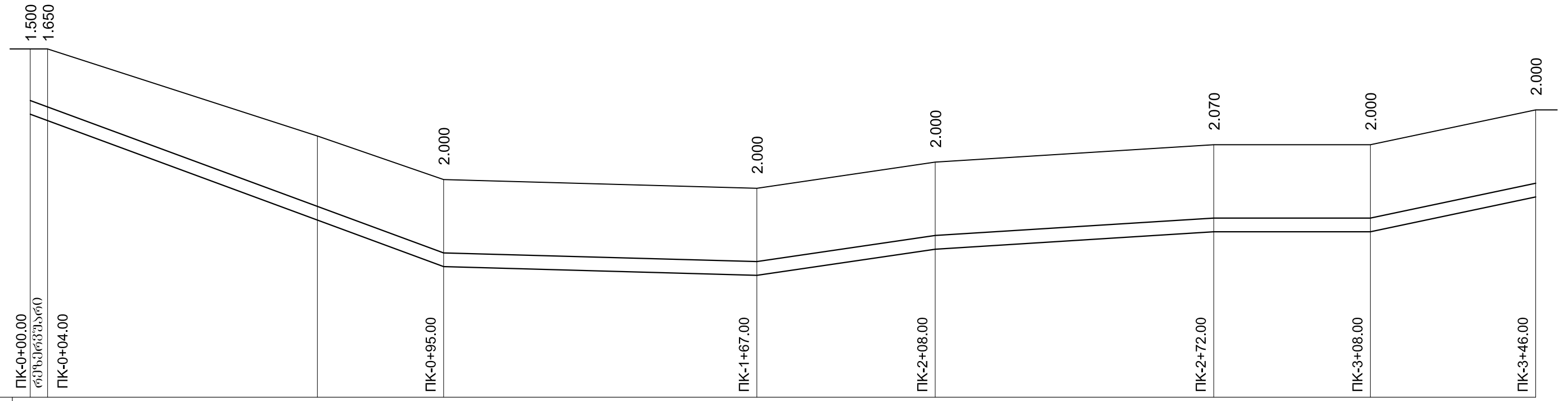

მიწის ძირის ნიშნული	602.500 602.350	599.000	598.800	599.400	599.730	599.800	600.600
მიწის ზედაპირის ნიშნული	604.000 604.000	602.000	601.000	600.800	601.400	601.800	601.800	602.600
მილის აღნიშვნა იზოლაციის ტიპი	პოლიეთილენის მილი Ø315; PN-16; PE100						
საფუძველი	ქვიშის ფენა δ=10სმ.						
ჭანობი / სიგრძე	3.68% 95.00	0.28% 72.00	1.46% 41.00	0.51% 64.00	0.20% 36.00	2.10% 38.00	
მანძილი	4.00 91.00	72.00	41.00	64.00	36.00	38.00	
ჭის ნომერი, მოხვევის კუთხე	α=90°	α=90°	α=20°	α=8°	α=4°	α=24°	α=22°
	ПК-0	ПК-1		ПК-2		ПК-3	

არსებული რეზერვუარი
ჭრილი. მ 1:200

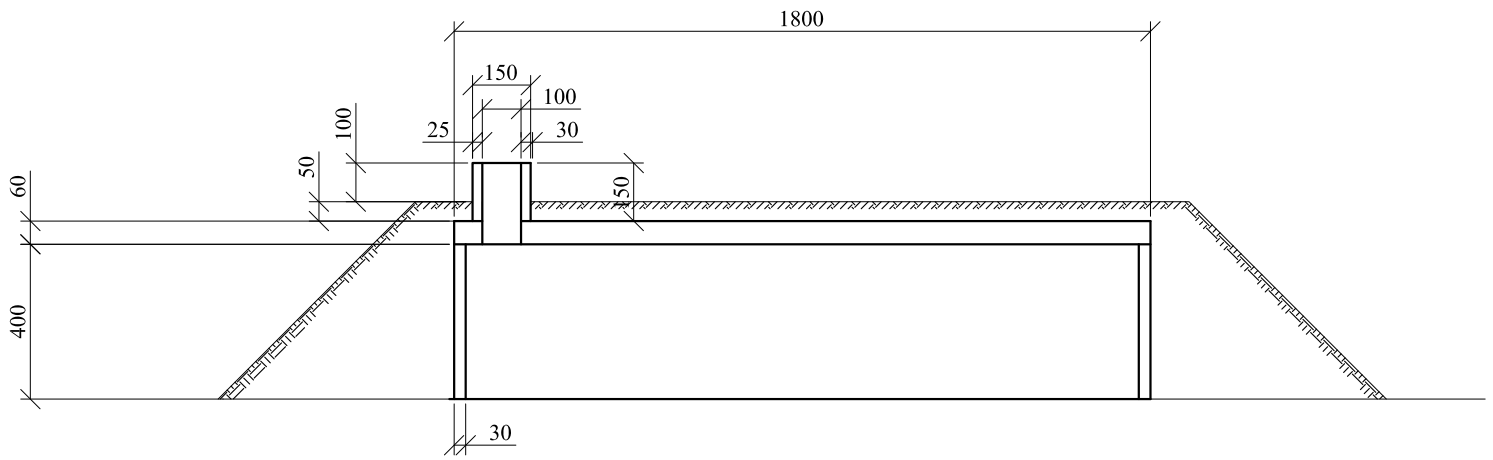

ქობულეთი
დიღმის მას. IIIკვრტ.
ნგ. კორა.
ტ. 295-54-17.
შპს "სტუდია-ვექტორი"

დირექტორი		ვ.ყირმიზოვი	ფურცელი
დაამუშავა		ი.შაყულაშვილი	WS-7
შეამოწმა		ვ.ყირმიზოვი	
			ფურც.რაოდ.
			15
			მასშტაბი
			1:1000; 1:100

კასპის მუნიციპალიტეტის სოფელ დოესის წყალსადენის მაბისტრალისა და ქსელის რეაბილიტაცია.

დაკვეთა №	236/13
სტადია	მ.პ.

მაბისტრალური ხაზი. ბრძივი პროფილი
ПК-0+00.00 ПК-3+46.00