ძალაში შესულია ნაკარლევის ო-ბი წარმართის ძალა №29-29ა მიმართულებით
საგრძნობი ქმედების მოუფრთხილების პროტესტი

ა რ ო ე ძ ტ ი

თბილისი 2013 წ.

განმარტებითი ბარათი

წარმოდგენილი პროექტით გათვალისწინებულია ქ.თბილისში,ნაძალადევის რ-ში წაღვერის ქ.№29-29ა მიმდებარედ მონოლითური რკ/ბეტონის საყრდენი კედლების მოწყობა.საპროექტო დოკუმენტაცია შედგენილია შ.პ.ს. "მშენინჟსერვისის" მიერ ქ.თბილისის ნაძალადევის რაიონის გამგეობასა და შ.პ.ს. "მშენინჟსერვისის" შორის 2013 წლის 24 ივნის გაფორმებული №2.1.11/20/055 ხელშეკრულების საფუძველზე.

პროექტი დამუშავებულია 1.**СНиП 2.09.03-85** 2. სამშენებლო ნორმების და წესები სეისმომედეგ რაიონებში (პნ.0101-09) 3.სახელმძღვანელო სარდაფის კედლებისა და საყრდენი კედლების პროექტირება(1990წ.) საფუძველზე.

საპროექტო უბანი მდებარეობს ნაძალადევის რაიონში წაღვერის ქ.№29-29ა –ში კერძო საცხოვრებელი სახლების მოპირდაპირე მხარეს მდებარე ტერიტორიაზე,რომელიც წარმოადგენს სიგრძით 26,6 მ. და სიმაღლით 9 მ. მახვილი კუთხით დაქანებულ ფერდს, რომლის ძირშიც ასევე განლაგებულია ინდივიდუალური კერძო სახლები.საპროექტო საყრდენი კედელი პასუხისმგებლობის მიხედვით მიეკუთვნება I კლასს. წინამდებარე პროექტი ითვალისწინებს ფერდობის ფრონტალური მხრიდან მასიური ტერასული ტიპის, ხოლო გვერდითი მხრიდან თხელკედლიანი რკ/ბეტონის საყრდენი კედლების მოწყობას,რომელთა სიმაღლეც იცვლება რელიეფის მიხედვით. ტერასული საყრდენი კედლის აგება უნდა შესრულდეს ეტაპობრივად,რომლის თანმიმდევრობის რიგი მოცემულია პროექტში. ყოველი მომდევნო რიგის ბეტონირება უნდა მოხდეს მხოლოდ მას შემდეგ,რაც წინა რიგის ბეტონის მარკა მიაღწევს საპროექტო მარკის 70%

სამუშაოთა წარმოების ორგანიზება.

სამუშაოთა წარმოების ორგანიზების პროექტი შედგენილია მოქმედი სათანადო ნორმატიული დოკუმენტების მოთხოვნათა გათვალისწინებით, შემდეგი მონაცემების საფუძველზე.

- ხელშეკრულება საპროექტო დოკუმენტაციის შედგენაზე;
- საინჟინრო კვლევაძიება და საპროექტო მასალები;

მოსამზადებელ პერიოდში სამუშაოების დაწყებამდე უნდა განხორციელდეს ძირითადი სამშენებლო სამუშაოების წარმოების ფრონტის უზრუნველყოფა. ვინაიდან სამშენებლი სამუშაოები ხორციელდება მჭიდროდ დასახლებულ რაიონში, პირველ რიგში მშენებლობის მიმდინარეობის პერიოდში აუცილებლობას წარმოადგენს შემდეგი სამუშაოების განხორციელება:

- სამშენებლო მოედნის (ტერიტორიის) შემოღობვა
- სამშენებლო მოედნის (ტერიტორიის) გასუფთავება
- სამშენებლო მოედნის (ტერიტორიის) უზრუნველყოფა ხანძარსაწინააღმდეგო ინვენტარით, წყლით და ელექტროენერგიით.

ფერდობის ჩამოშლის თავიდან ასაცილებლად პირველ რიგში უნდა მოხდეს ნაყარი გრუნტისა და სამშენებლო ნაგვის გატანა ტერიტორიიდან, რის შემდეგაც უნდა მოხდეს ძველი ამორტიზირებული ბეტონის კედლების დაშლა და ტერიტორიიდან გატანა.

მშენებლობაზე მომუშავე პერსონალი უზრუნველყოფილი უნდა იყვნენ ინდივიდუალური უსაფრთხოების საშუალებებით. უცილებელია ობიექტზე სრულდებოდეს უსაფრთხოების, სანიტარული და ხანძარსაწინააღმდეგო ნორმების დაცვა.

მშენებლობის კალენდარული გრაფიკი

#	სამუშაოს დასახელება	I თვე			II თვე			III თვე		
		I	II	III	I	II	III	I	II	III
1	გრუნტის მოჭრა ხელით და კლდოვანი ქანის დამუშავება და ბატანა									
2	არსებული ბეტონის კედლების მოხსნა და გატანა									
3	საყრდენი კედლის პირველი რიგის მოწყობა									
4	საყრდენი კედლის მეორე რიგის მოწყობა									
5	საყრდენი კედლის მესამე რიგის მოწყობა									
6	საყრდენი კედლის მეოთხე რიგის მოწყობა									
7	საყრდენი კედლის მიმდებარე ტერიტორიის მოასფალტება.									

სიტუაციური გეგმა
ძს
ძს
ძს
ძს
490.22
490.22
490.30
490.30
491.00
492.70
ᲗN2
. 495.20
495.20
495.20
495.20
495.20
ᲗN1
497.10
499.00
499.10
499.60
498.47
. 499.70
501.99
501.99
498.47
500.00
499.85
502.39
502.39
502.04
501.28
500.74
500.15
ᲬᲐᲚᲕᲔᲠᲘᲡ ᲫᲔᲜᲐ
499.92
498.72
. 502.71
502.27
501.28
500.64
500.53
499.92
501.87
500.64
№29
№29
№31Ა
504.14
502.94
ძს
2ძს
ძს
ძს
ᲐᲠᲘᲗᲛᲘᲗᲘᲡ ᲐᲦᲜᲘᲨᲕᲜᲔᲑᲘ

საპროექტო ბეჭდა

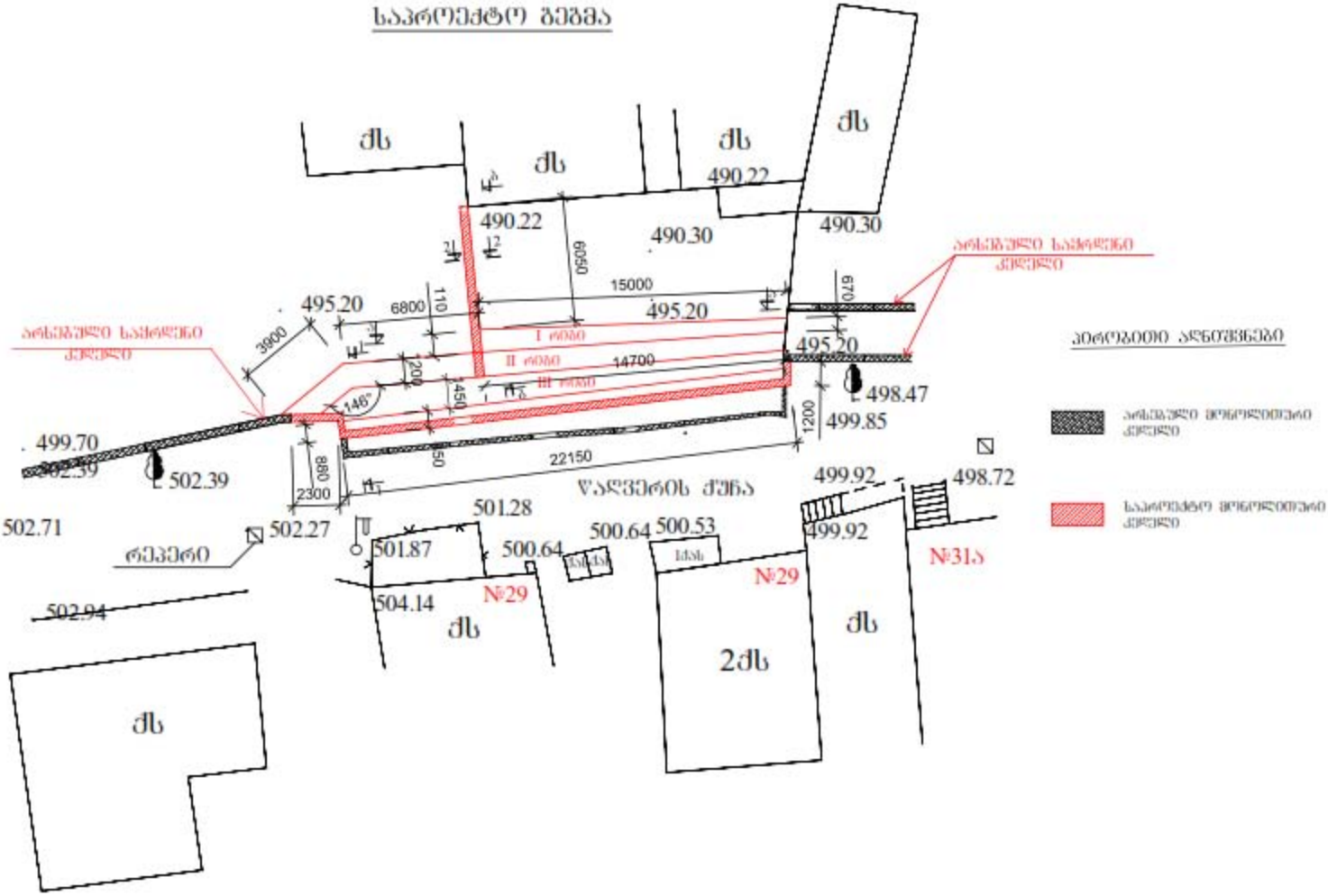

ა - ა;

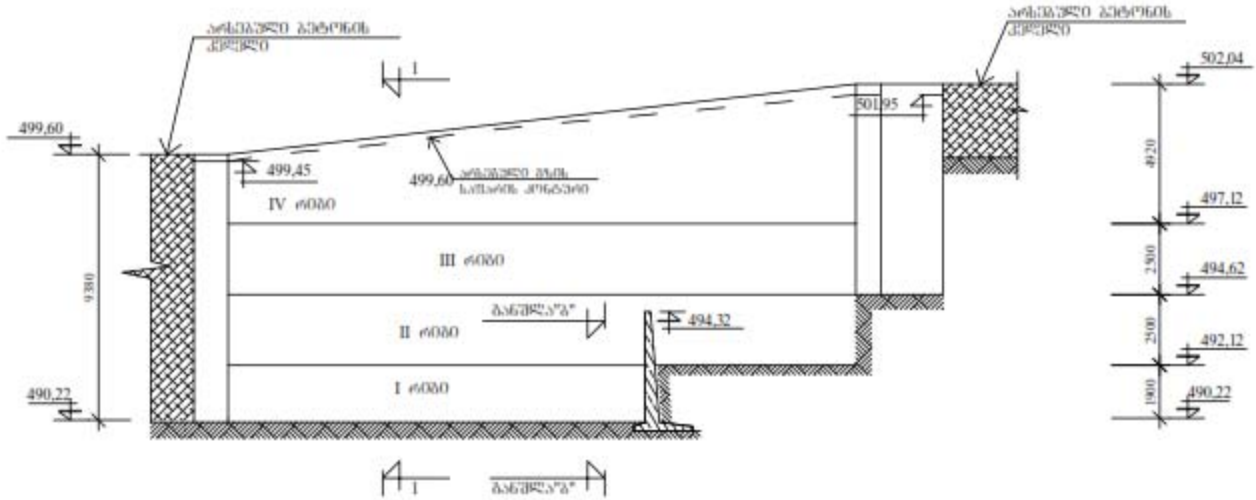

[illegible]		499,60	501,24	501,24	502,04	502,25
[illegible]		490,22	490,22	492,12	492,12	494,62
[illegible]		499,45		501,05	499,45	502,00
[illegible]	1,2	14,7		7,6	0,9	2,2

ბ - ბ;

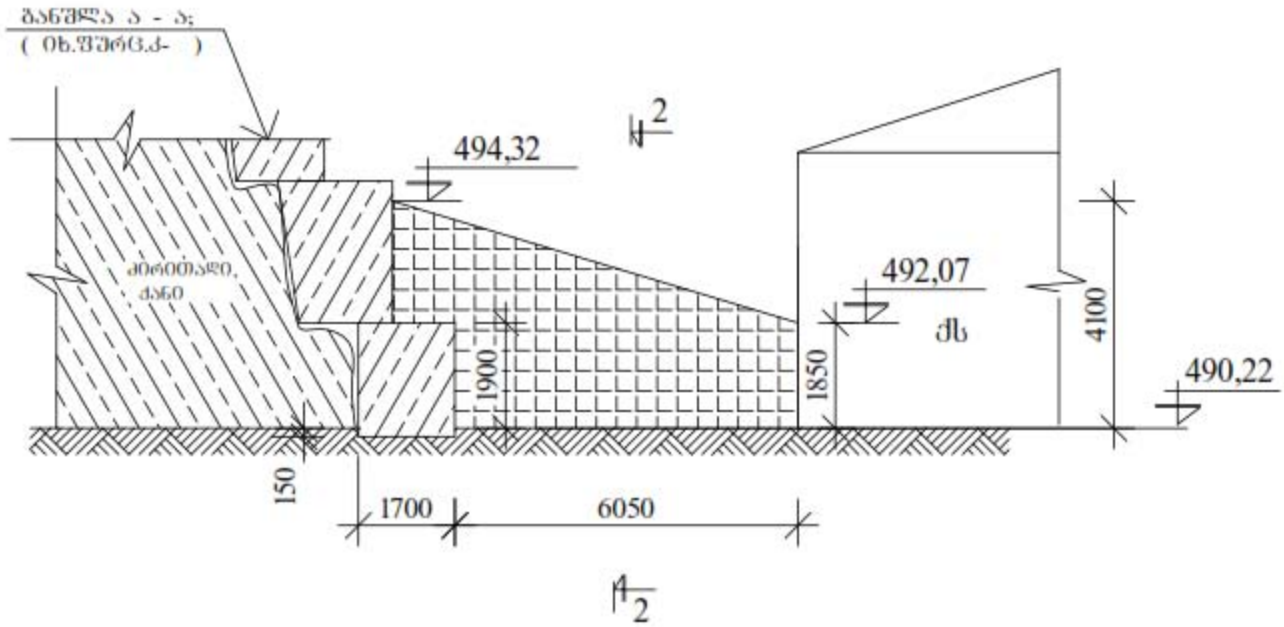
ბანშლა ა - ა;
(იხ.შეხრეკ.ძ-)
494,32
2
ძირითადი
ქანი
492,07
ძს
4100
1900
1850
490,22
150
1700
6050
2

1 - 1;

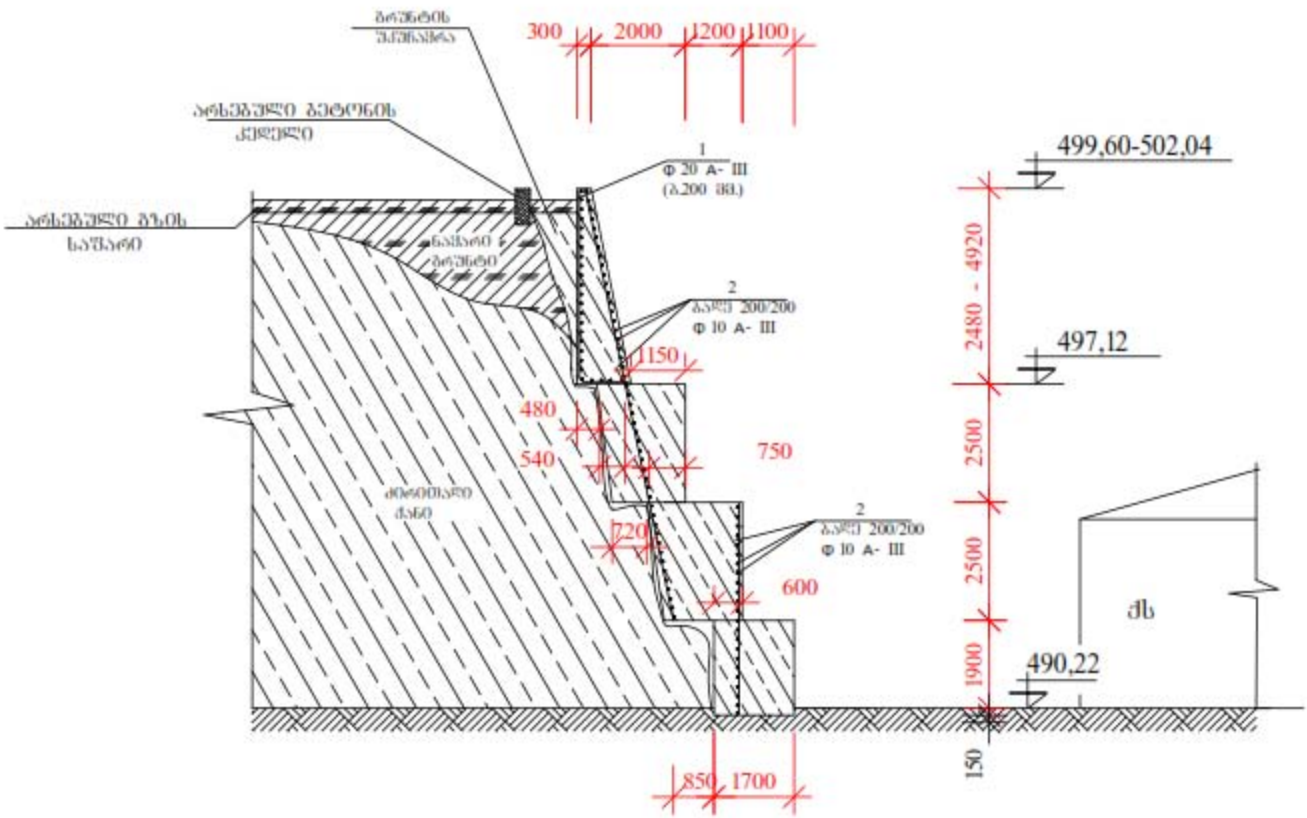
ბოჭოტის ვარვარსმა
ანსებებული ბეტონის კედელი
ანსებებული ბაზის საფენი
ნაპირი ბოჭოტი
ძირითადი ქანი
1
Φ 20 A- III
(ბ.200 მ)
2
ბადე 200/200
Φ 10 A- III
300
2000
1200
1100
1150
480
540
750
720
600
850
1700
499,60-502,04
497,12
490,22
2480 - 4920
2500
2500
1900
150
ქს

2 - 2;

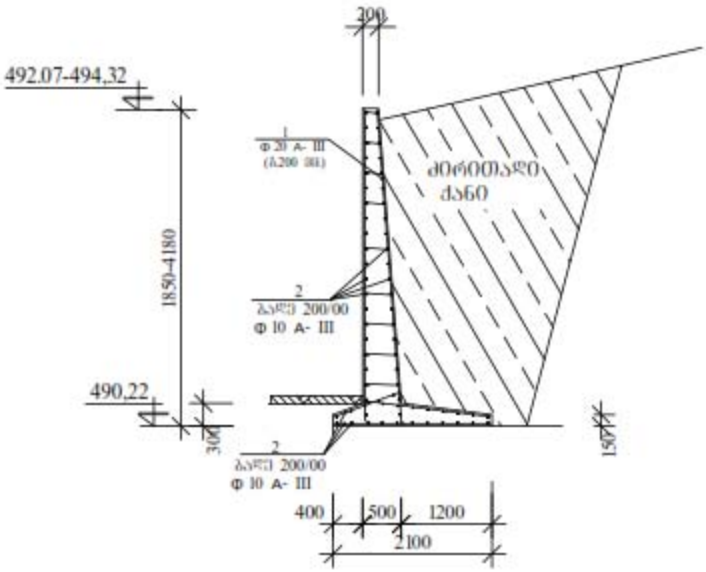

ᲡᲐᲫᲠᲓᲔᲜᲘ ᲙᲔᲓᲚᲔᲑᲘᲡ ᲡᲞᲔᲪᲘᲤᲘᲙᲐᲪᲘᲐ

ᲙᲔᲪᲝᲤᲘᲙᲐᲪᲘᲐ

ᲛᲝᲜᲐᲪᲔᲛᲗᲐ ᲓᲐᲜᲐᲧᲝ	ᲙᲝᲓᲘ ᲜᲝ.	ᲜᲐᲪᲮᲝᲚᲘ ᲛᲐᲡᲐᲚᲐ	ø მმ	L მ.	n ც.	Σ L მ.	Σ m კგ.
ᲡᲐᲫᲠᲓᲔᲜᲘ ᲙᲔᲓᲚᲘᲡ (ᲑᲐᲜᲐᲬᲘᲚᲘ Ა - Ბ)	1	ᲯᲐᲭᲘᲡᲚᲐᲡ ᲐᲠᲛᲐᲢᲣᲠᲘ	ø 20 AIII	—	—	690	1725.0
	2		ø 10 AIII	—	—	3750	2313.8
	3						
	4						
		ᲐᲠᲛᲐᲢᲣᲠᲐ				Σ m =	4038.8
		ᲑᲔᲢᲝᲜᲘ B20	m^3			Σ V =	345.0
ᲡᲐᲫᲠᲓᲔᲜᲘ ᲙᲔᲓᲚᲘᲡ (ᲑᲐᲜᲐᲬᲘᲚᲘ Გ - Დ)	1	ᲯᲐᲭᲘᲡᲚᲐᲡ ᲐᲠᲛᲐᲢᲣᲠᲘ	ø 20 AIII	—	—	170	425.0
	2		ø 10 AIII	—	—	820	505.9
	3						
	4						
		ᲐᲠᲛᲐᲢᲣᲠᲐ				Σ m =	930.9
		ᲑᲔᲢᲝᲜᲘ B25	m^3			Σ V =	11.4