50კ.ბმ. ტევადობის წყლის რეზერვუარი მ1:50

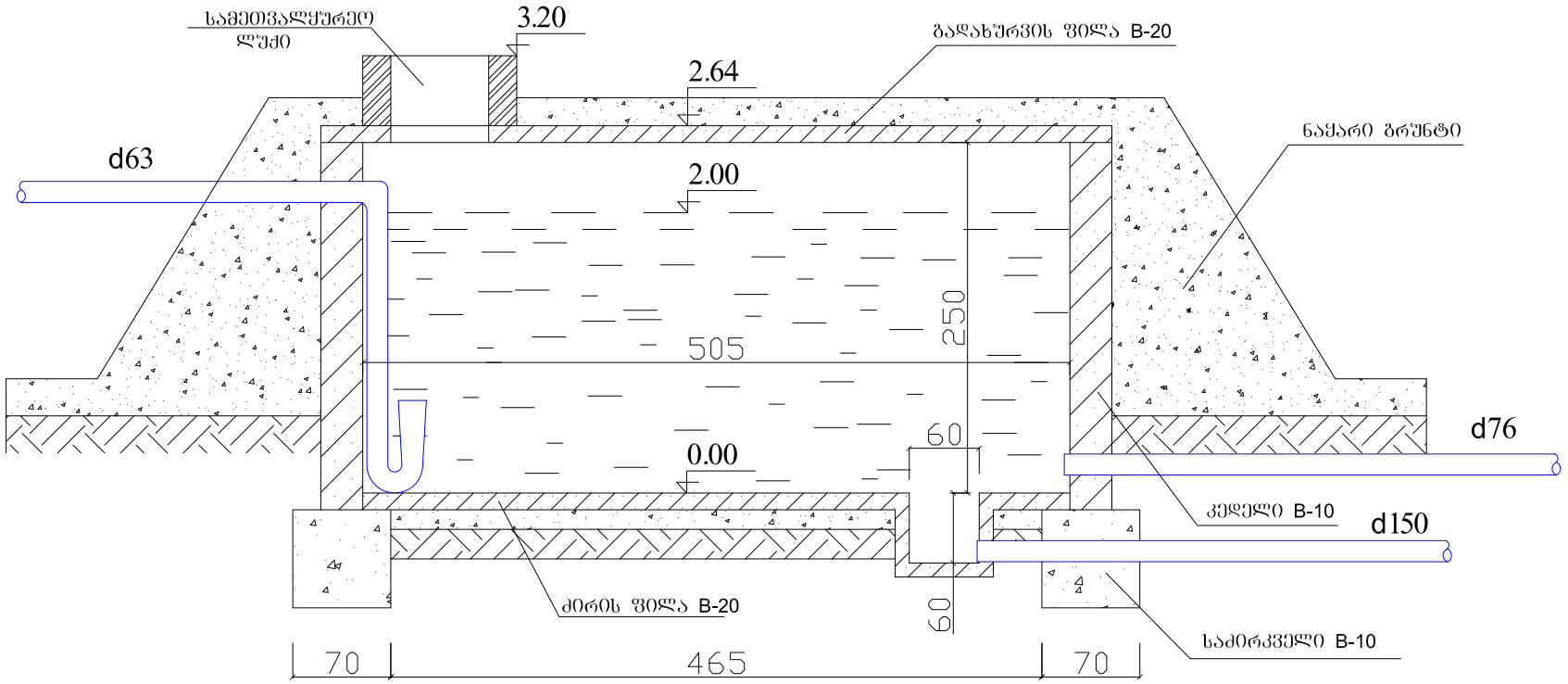

ძირის ფილის არმირება მ1:50

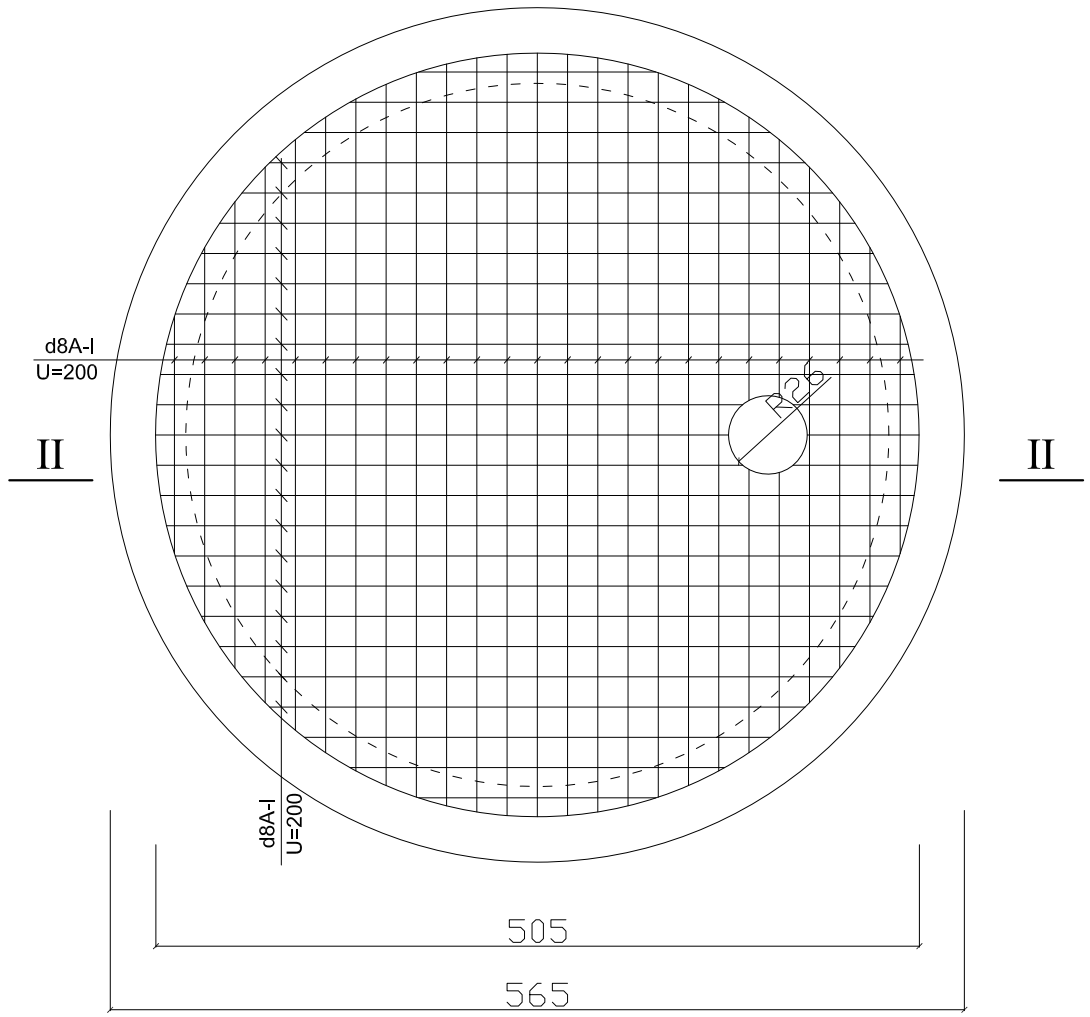

ჭრილი II-II მ1:50

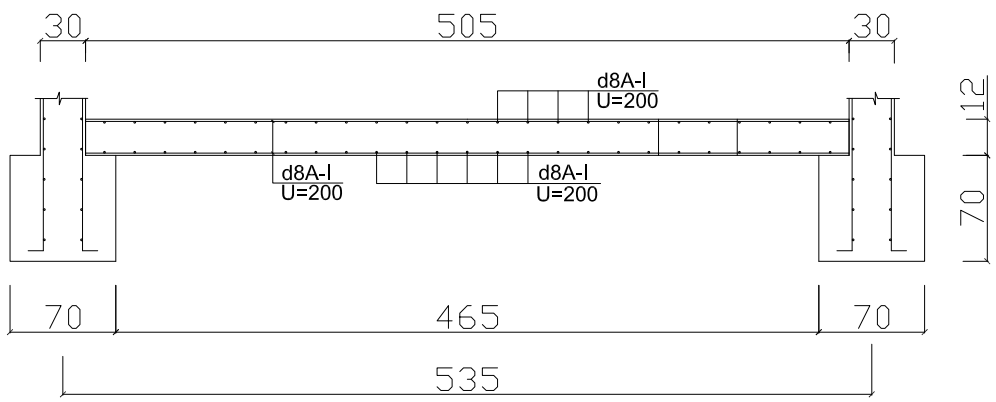

დირექტორი	რ. დიდმანიძე		ცაბერის მუნიციპალიტეტის გამგეობა	დაკვ. №		2013 წ.
მთ.არქიტექტორი						
კონსტრუქტორი	შ. ბერიძე		სოფ. ორბელის სასმელ-სამეურნეო წყალმომარაგება	სტად.	ფურც.	ფურცლები
შესასრულა	შ. ბერიძე			მ/ვ		
			წყლის რეზერვუარი. ძირის ფილა. ჭრილი.			