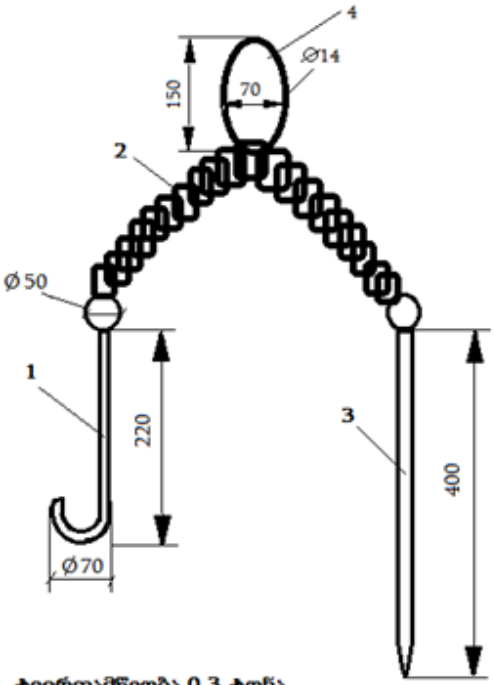

ტვირთამწეობა 0,3 ტონა

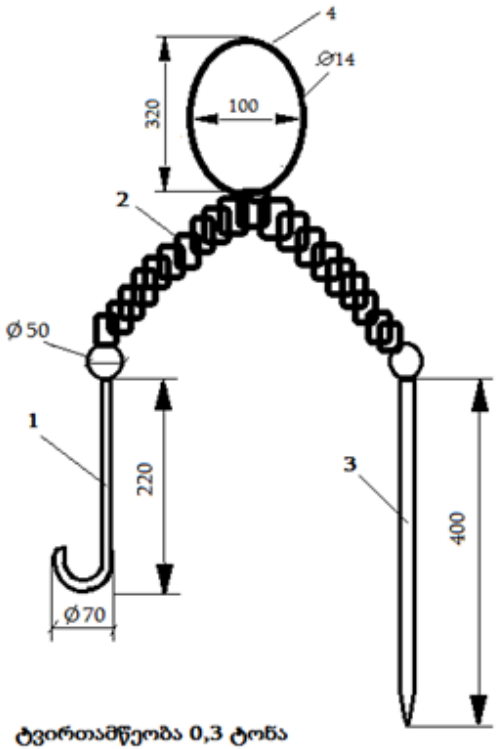

ტვირთამწეობა 0,3 ტონა

4	საკიდი რგოლი	1	მრგვალი რკინა Ø14
3	მრგვალი რკინის სარჭი	1	მრგვალი რკინა Ø22
2	საკიდი ჯაჭვი	1	ჯაჭვი –სიგრძე 650 მმ , Ø 8
1	მრგვალი რკინის კავი	1	მრგვალი რკინა Ø12
NN	დეტალის დასახელება	რაოდ-ბა	მასალა

დააბუმავა	თოფურია		
შეამოწმა	როზაძე		

ავტოსაბმის თავაკის მხრიდან ასაწევი სამარჯვი

ლიტერა	მასა	მასშტაბი

ფურცელი	ფურცლები

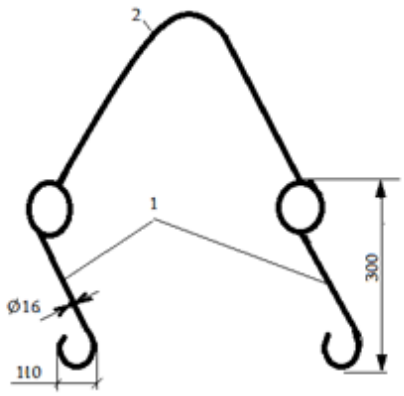

ტვირთამწეობა 0,6 ტონა

2	ტროსი	1	12-იანი ან 13-იანი
1	მრგვალი რკინის კავი	2	მრგვალი რკინა Ø16
NN	დეტალის დასახელება	რაოდ-ბა	მასალა

დაპროექტა	თოდუერია		
შეამოწმა	ნოზაძე		

		ლიტერა	მასა	მასშტაბი
		დასრულ.	დირექტორები

წ/ვ კარების და ლუქების ასაწევი სამარაგი

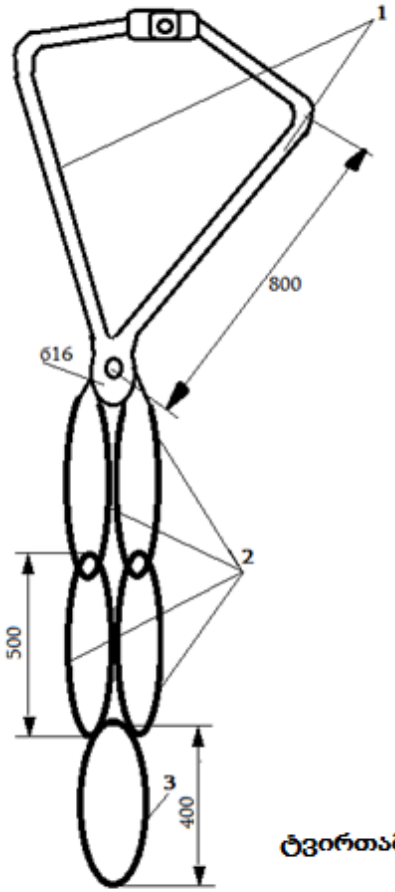

ტვირთამწეობა 13 ტონა

3	მრგვალი რკინის რგოლი	1	მრგვალი რკინა Ø18
2	მრგვალი რკინის რგოლები	4	მრგვალი რკინა Ø18
1	კარკასი სახსრ. შეერთებით	1	მრგვალი რკინა Ø 50
NN	დეტალის დასახელება	რაოდ-ბა	მასალა

დაამუშავა	თორფურია		
შეამოწმა	ნოზაძე		

ავტოსაბმით ვაგონის ასაწევი სამარჯვი

ლიტერა	ფურცელი	ფურცლების

ფურცელი	ფურცლების

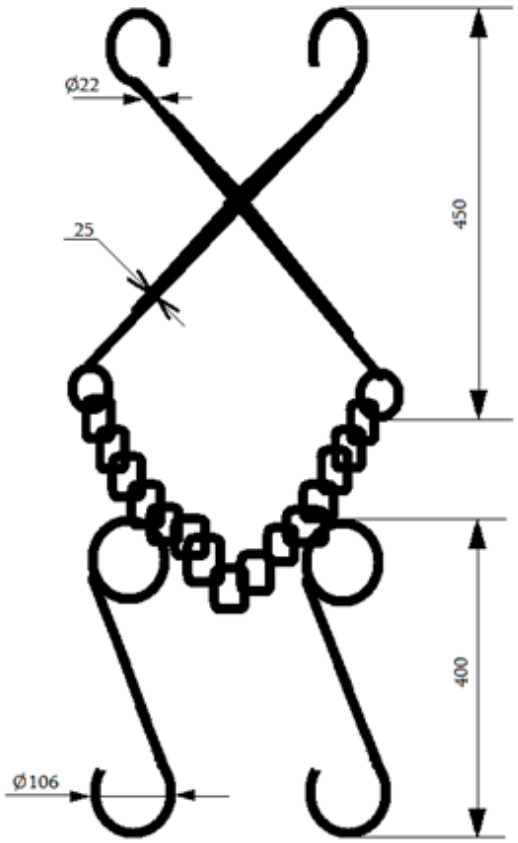

ტვირთამწეობა 0,3 ტონა

NN	დეტალის დასახელება	რაოდ-ბა	მასალა
3	სამარჯვის სახელური	1	მრგვალი რკინა Ø22
2	საკიდი ჯაჭვი	1	ჯაჭვი –სიგრძე 650 მმ ,Ø8
1	მრგვალი რკინის კავები	2	მრგვალი რკინა Ø22

დაამუშავა	თოფურია		
შეამოწმა	ნოზაძე		

მშთანთქმელი აპარატის (კომპლექტში) სამარჯვი

ლიტერა	მასა	მასშტაბი

ფურცელი	ფურცლები

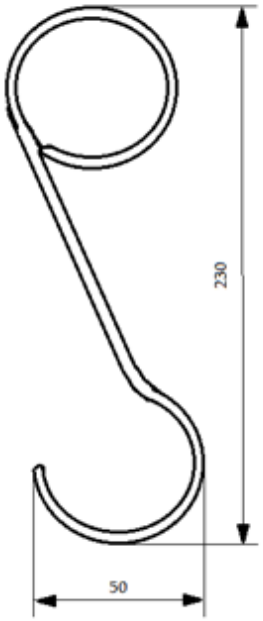

ტვირთამწეობა 0,6 ტონა

1	მრგვალი რკინის კავი	1	მრგვალი რკინა Ø20
NN	დეტალის დასახელება	რაოდ-ბა	მასალა

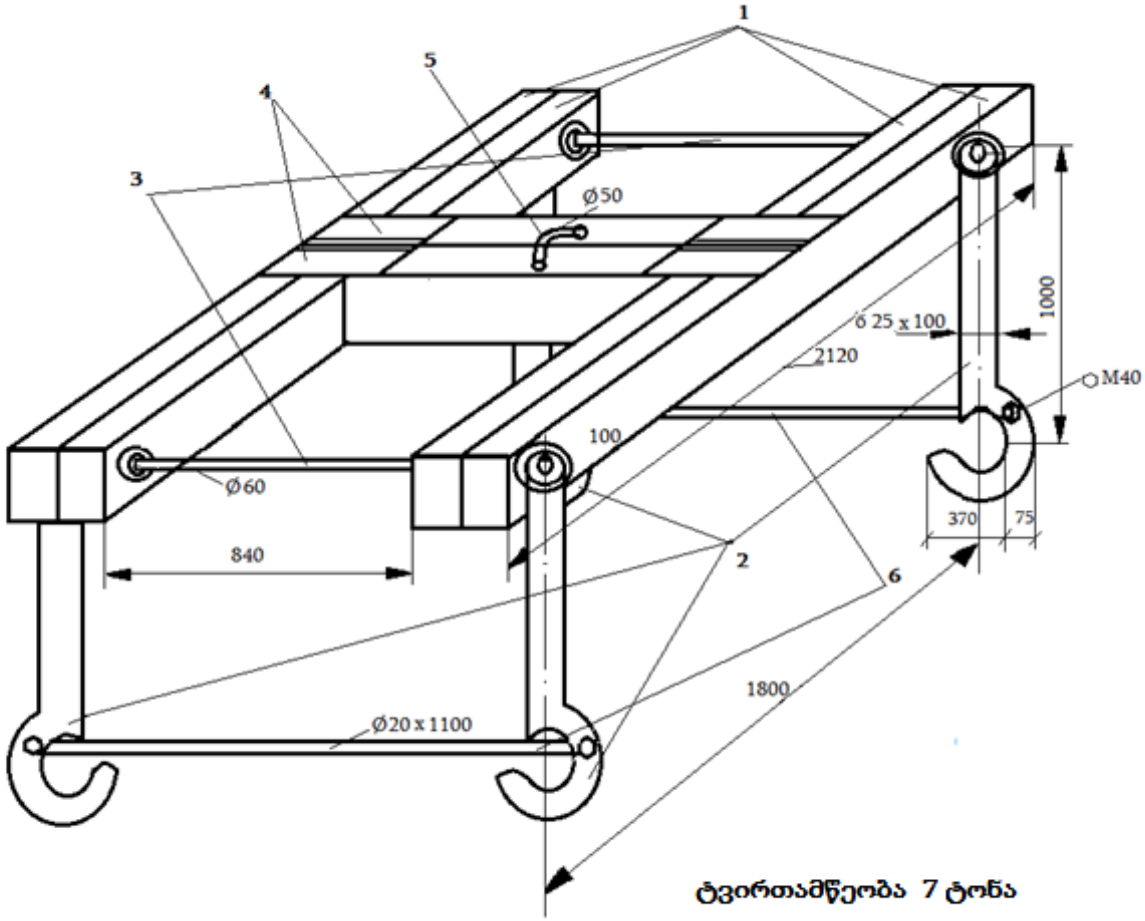

ტვირთამწეობა 7 ტონა

NN	დეტალის დასახელება	რაოდ-ბა	მასალა
6	სამაგრი რკინა მრგვალი	2	მრგვალი რკინა Ø20
5	სახელური	1	მრგვალი რკინა Ø50
4	სამაგრი ფურცელი	4	ფურცლოვანი რკინა 68
3	სამაგრი რკინა მრგვალი	2	მრგვალი რკინა Ø60
2	კვი	4	ფურცლოვანი რკინა 6 25
1	კარკასი	4	შველერი П-ბური N20

დაამუშავა	თოფურია	
შეამოწმა	ნოზაძე	

სამარჯვი ვაგონის ურიკის ასაწევი

ლიტერა	მასა	მასშტაბი

ფურც. | ფურცლები

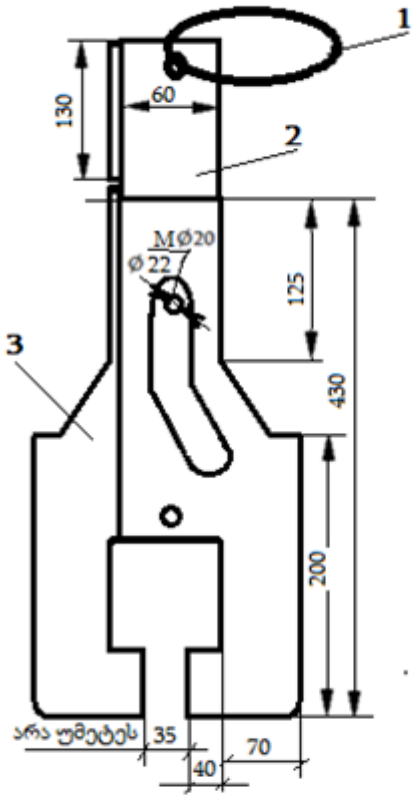

ტვირთამწეობა 0,7 ტონა

3	თვლების დამჭერი	1	ფურცლოვანი რკინა ნ 10
2	სამაგრი ფირფიტა	4	ფურცლოვანი რკინა ნ 20
1	კავ'ზე სამაგრი რგოლი	1	მრგვალი რკინა Ø22
NN	დეტალის დასახელება	რაოდ-ბა	მასალა

დაამუშავა	ოიგურია		
შეამოწმა	ნოზაძე		

თვლების ასაწევი სამარჯვი ერთი საკიდით

ლიტერა	მასა	მასშტაბი
ფურცელი	ფურცლები	

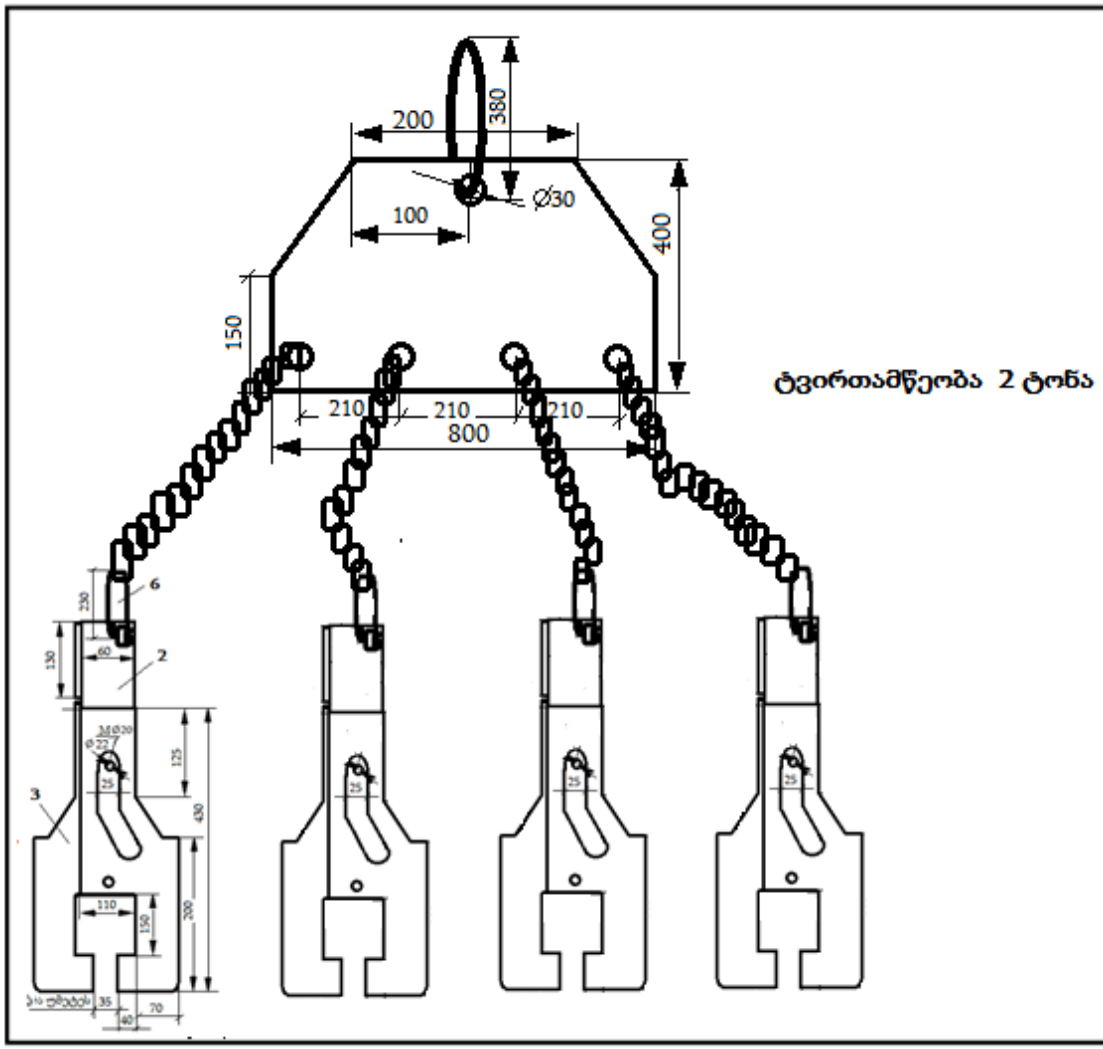

NN	დეტალის დასახელება	რაოდ-ბა	მასალა
6	სამაგრ ფირფიტებზე მიდუღებული რგოლი	4	მრგვალი რკინა ∅22
5	ჯაჭვი	4	დიამეტრი ∅16 , სიგრძე 900 მმ
4	ზედა ფირფიტა	1	ფურცლოვანი რკინა ნ 10
3	თვლების დამჭერი	4	ფურცლოვანი რკინა ნ 10
2	სამაგრი ფირფიტა	4	ფურცლოვანი რკინა ნ 20
1	კავზე სამაგრი რგოლი	1	მრგვალი რკინა ∅22

დაამუშავა	თოდელრა		
შეამოწმა	ნოზაძე		

თვლების ასაწევი სამარჯვი ოთხი საკიდით

ლიტერა	მასა	მასშტაბი
ფურცელი	ფურცელი-ები	

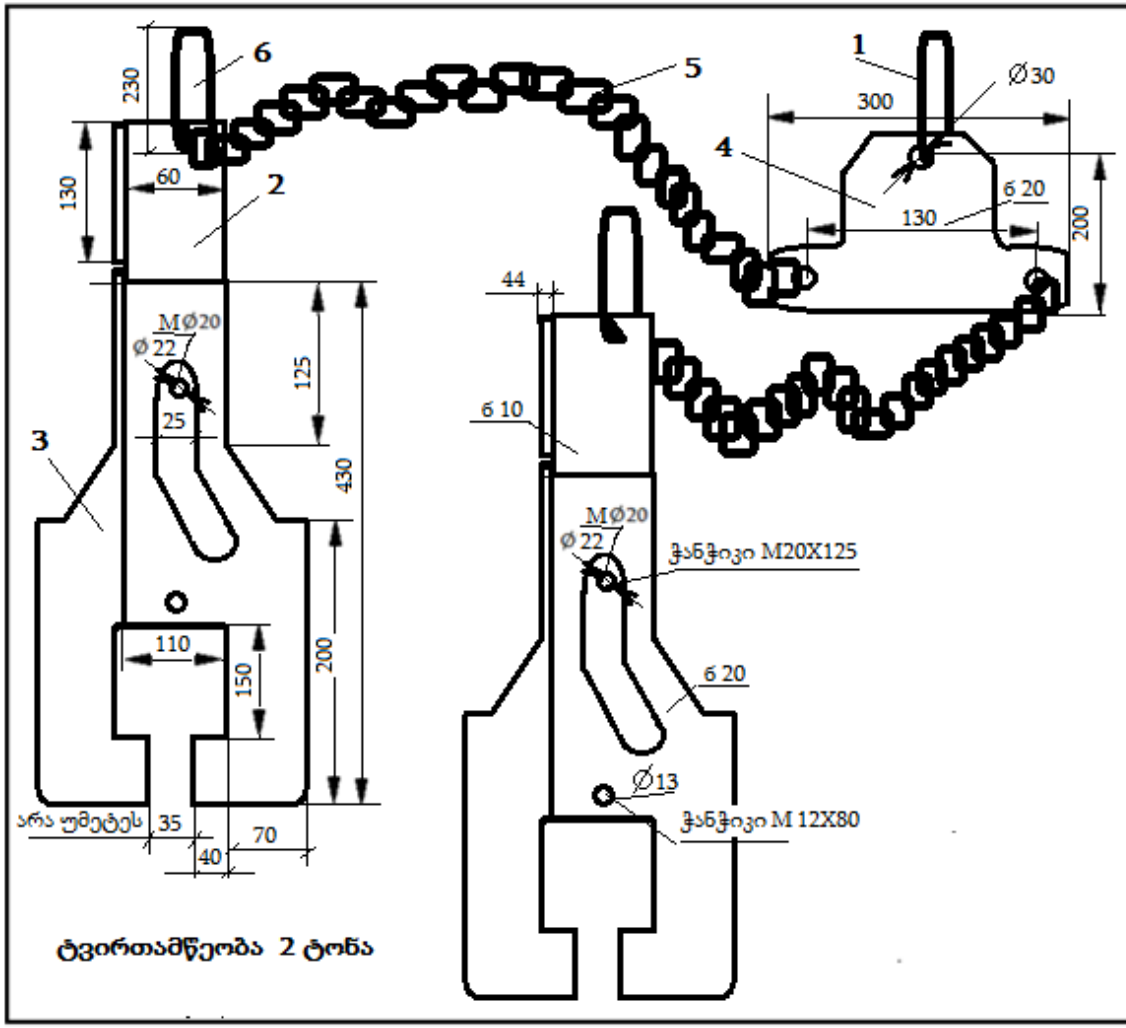

NN	დეტალის დასახელება	რაოდ-ბა	მასალა
6	სამაგრ ფირფიტებზე მიდუღებული რგოლი	2	მრგვალი რკინა Ø22
5	ჯაჭვი	2	დიამეტრი Ø16 , სიგრძე 500 მმ
4	ზედა ფირფიტა	1	ფურცლოვანი რკინა ნ 10
3	თვლების დამჭერი	4	ფურცლოვანი რკინა ნ 10
2	სამაგრი ფირფიტა	4	ფურცლოვანი რკინა ნ 20
1	კავზე სამაგრი რგოლი	1	მრგვალი რკინა Ø22

დაამუშავა	ოიგურია		
შეამოწმა	ნოზაძე		

თვლების ასაწევი სამარჯვი ორი საკიდით

ლიტერა	მასა	მასშტაბი
ფურცელი	ფურცლები	

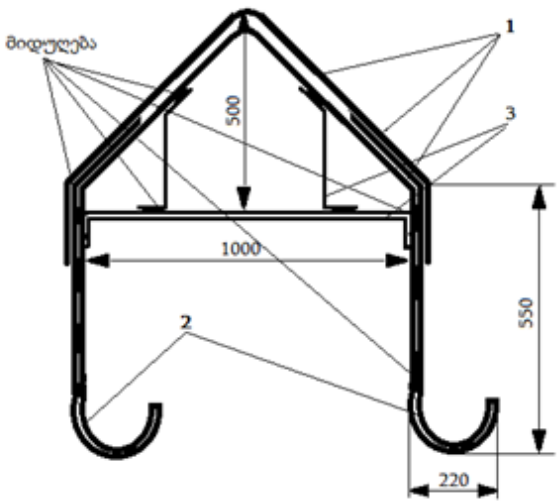

ტვირთამწეობა 2,5 ტონა

3	მრგვალი რკინის სამაგრი	3	მრგვალი რკინა Ø22
2	მრგვალი რკინის კვი	2	მრგვალი რკინა ორმაგი Ø 32(მიდ.ულ.)
1	საკიდი მრგვალი რკინის	1	მრგვალი რკინა ორმაგი Ø 32(მიდ.ულ.)
NN	დეტალის დასახელება	რაოდ-ბა	მასალა

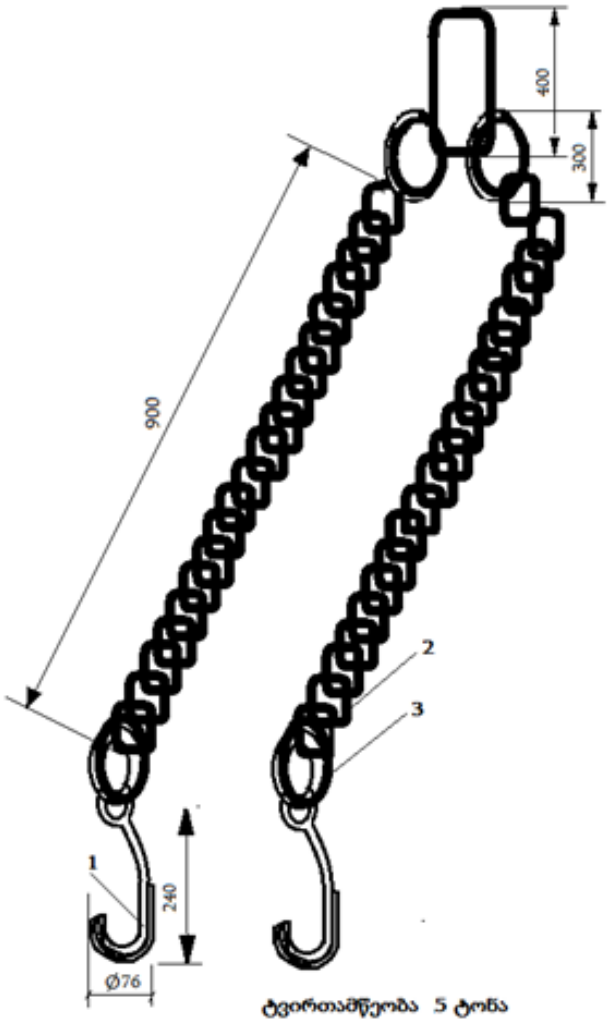

ტვირთამწეობა 5 ტონა

NN	დეტალის დასახელება	რაოდ-ბა	მასალა
4	ამწეზე დასაკიდი რგოლი	1	მრგვალი რკინა Ø24
3	მრგვალი რკინის რგოლი	4	მრგვალი რკინა Ø22 (ორმაგი დადუღებ.)
2	საკიდი ჯაჭვი	2	ჯაჭვი –სიგრძე 900 მმ, Ø18
1	მრგვალი რკინის კავი	2	მრგვალი რკინა Ø 36 (ორმაგი დადუღებ.)

დაამუშავა	თიფლერია		
შეამოწმა	ნოზაძე		

წყვილთვლების ასაწევი სამარჯვი

ლიტერა	მასა	მასშტაბი
ფურცელი	ფურცლები	

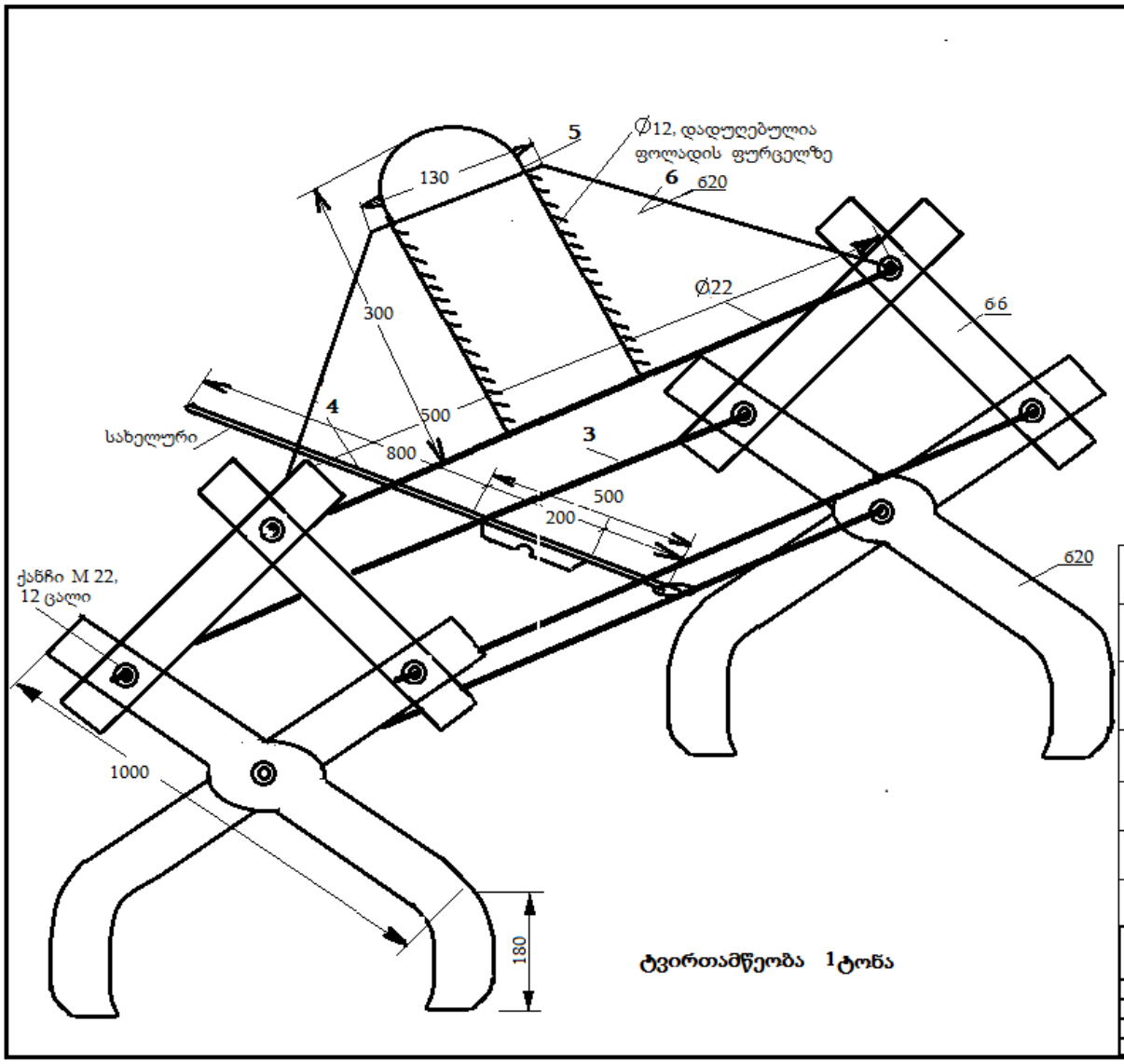

NN	დეტალის დასახელება	რაოდ-ბა	მასალა
6	ზედა ფირფიტა	1	ფურცლოვანი რკინა 620
5	კავზე სამაგრი რგოლი	1	მრგვალი რკინა Ø22 მთლიანი სიგრძე 700
4	ფიქსატორი სახელურით (მრგვალი რკინა Ø16 x 1000)	1	ფურცლოვანი რკინა 65, სიგრძე 200, სიგანე 30
3	სახსრული ფირფიტების შემაერთებლები	2	მრგვალი რკინა Ø22
2	სახსრული ფირფიტები	4	ფურცლ.რკინა 66 300 X 65
1	ღერძზე მოსადები კავები	4	ფურცლოვანი რკინა 620

დაამუშავა	თოფურია		
შეამოწმა	ნოზაძე		

ღერძის ასაწევი სამარჯვი

ლიტერა	მასა	მასშტ
ფურც.	ფურცლები	

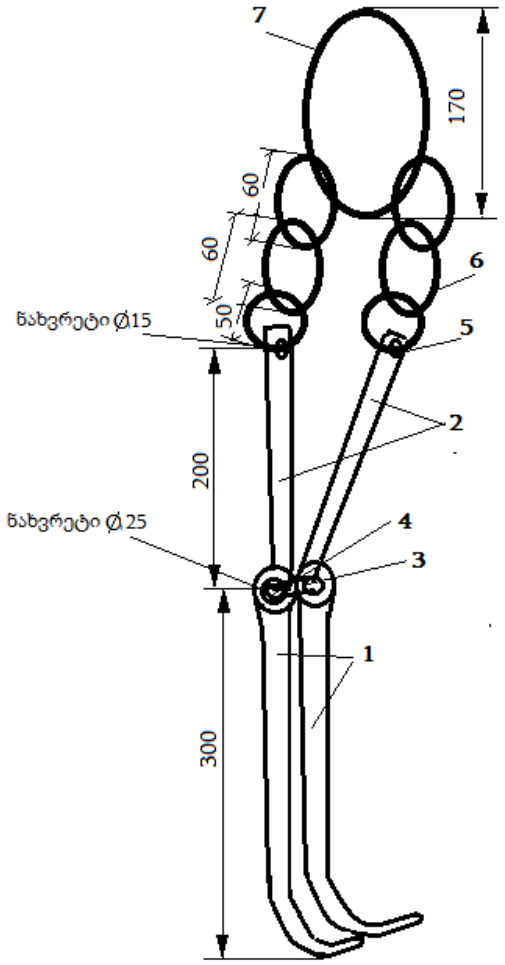

ტვირთამწეობა 1,0 ტონა

NN	დეტალის დასახელება	რაოდ-ბა	მასალა
7	საკიდი ზედა რგოლი	1	მრგვალი რკინა Ø16
6	საკიდი შუა რგოლი	4	მრგვალი რკინა Ø10
5	საკიდი ქვედა რგოლი	2	მრგვალი რკინა Ø10
4	სახსრული ფირფიტების სამაგრი ქანჩები	3	ქანჩი M 22
3	სახსრული ფირფიტების შემაერთებელი ჭანჭიკი	1	ჭანჭიკი M 22X100
2	სახსრული ფირფიტები	2	ფურცლ.რკინა 610 200 X 50
1	ღერძზე მოსადები კავები	2	ფურცლოვანი რკინა 610

დაამუშავა	თოფურია		
შეამოწმა	ნოზაძე		

ღერძის ცალმხრივად ასაწევი სამარჯვი

ლიტერა	მასა	მასშტაბი

ფურც. | ფურცლები

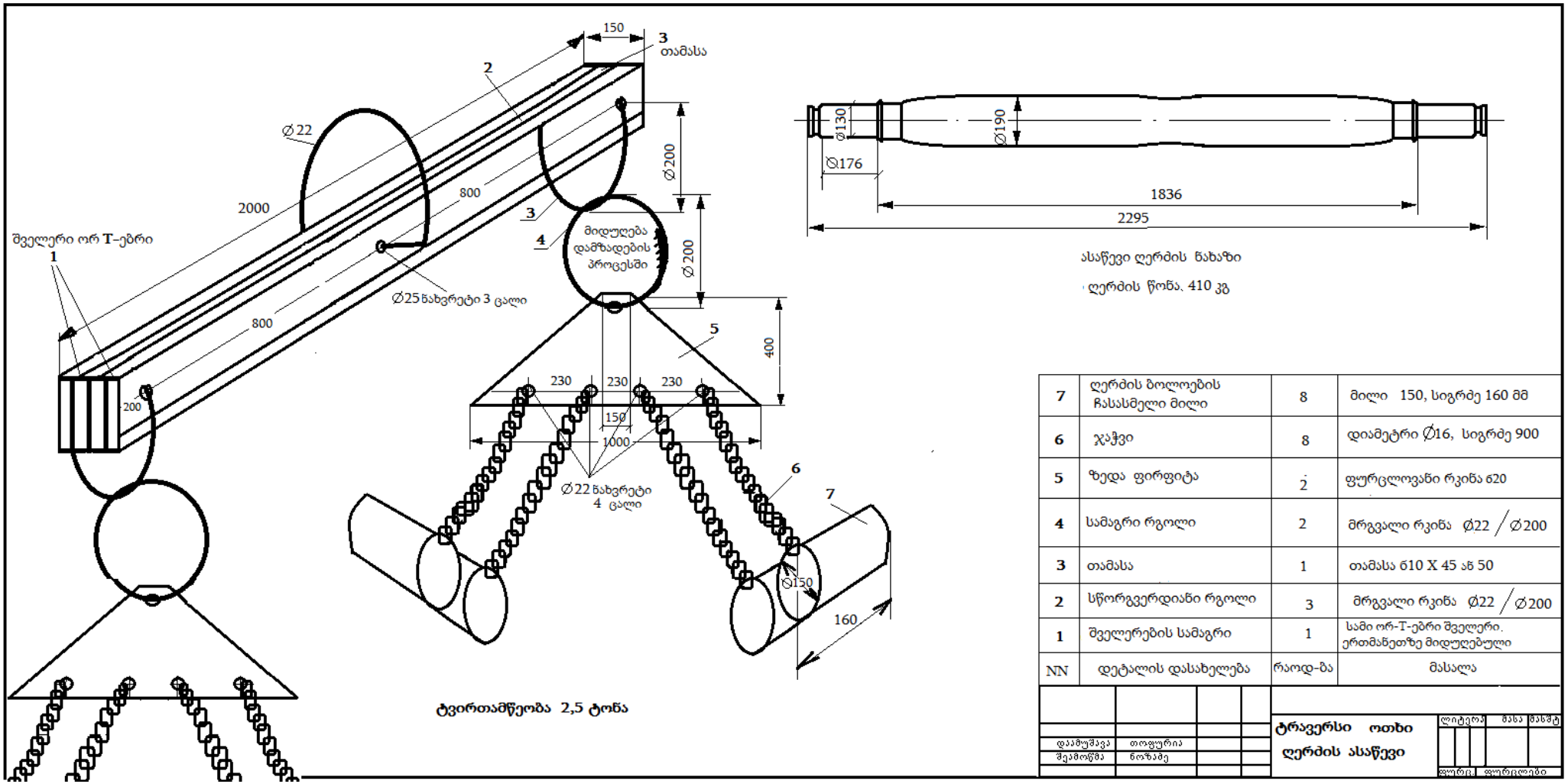

NN	დეტალის დასახელება	რაოდ-ბა	მასალა
7	ღერძის ბოლოების ჩასასმელი მილი	8	მილი 150, სიგრძე 160 მმ
6	ჯაჭვი	8	დიამეტრი ∅16, სიგრძე 900
5	ზედა ფირფიტა	2	ფურცლოვანი რკინა ნ20
4	სამაგრი რგოლი	2	მრგვალი რკინა ∅22 / ∅200
3	თამასა	1	თამასა ნ10 X 45 აწ 50
2	სწორგვერდიანი რგოლი	3	მრგვალი რკინა ∅22 / ∅200
1	შველერების სამაგრი	1	სამი ორ-T-ებრი შველერი, ერთმანეთზე მიდუღებული