წინაფრა

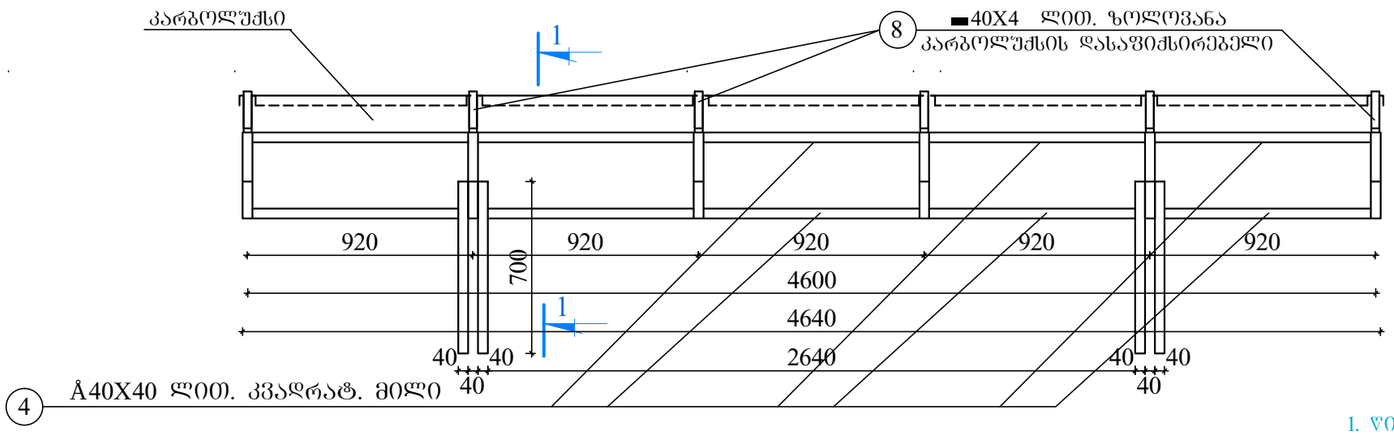

კარბოლუქსი სულ 14.20 მI

შენიშვნა

1. წინაფრა დამზადდეს შავი ლითონისაგან
2. ლითონის ელემენტები შეერთდეს ერთმანეთთან ელექტრო შედუღებით შედუღების ადგილები გაიხეხოს და შეიფინთხოს
3. შავი ლითონის ელემენტები შეიღებოს ზეთის საღებავით 2-ჯერ

ჭრილი 1-1

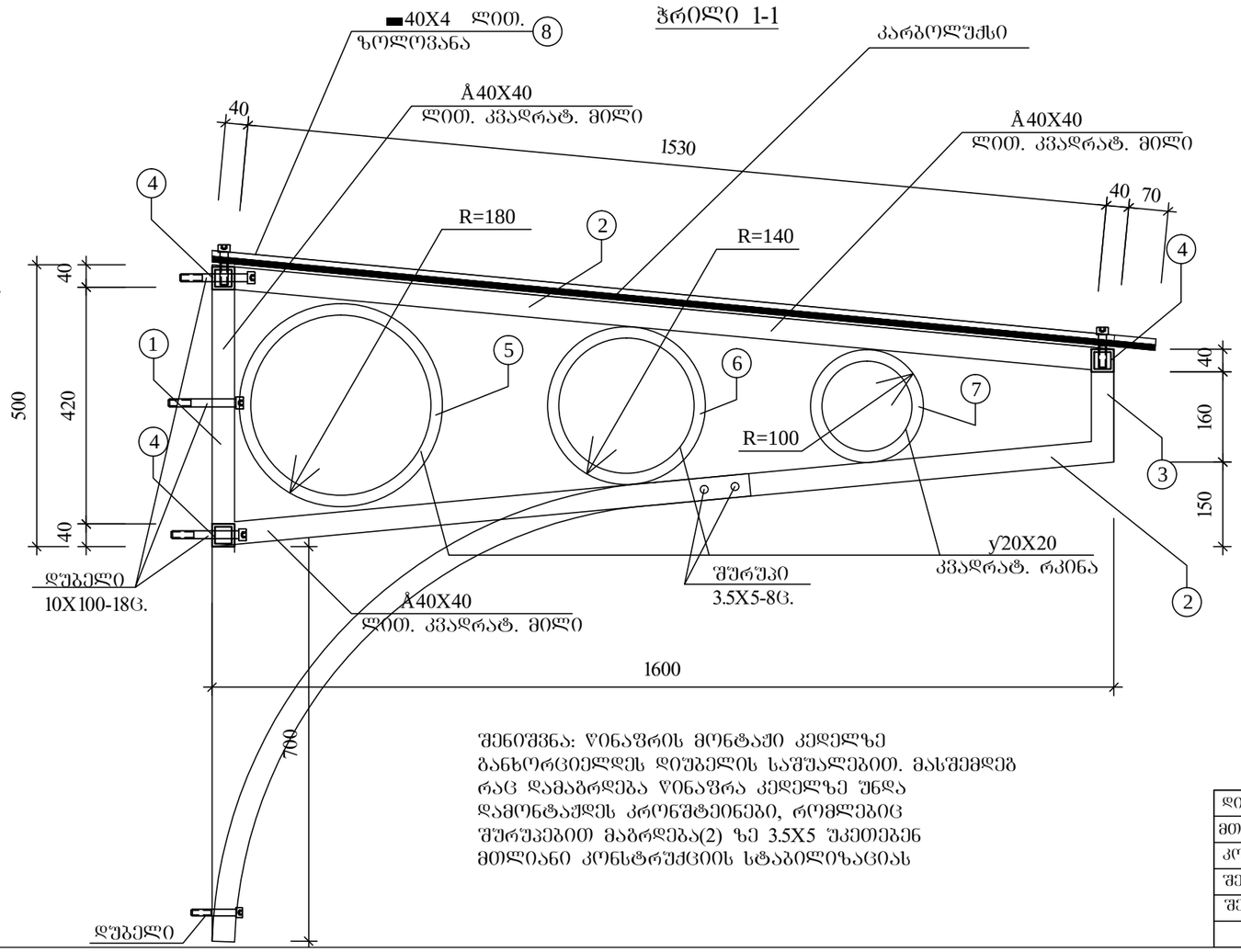

შენიშვნა: წინაფრის მონტაჟი კედელზე განხორციელდეს დიუბელის საშუალებით. მასშემდეგ რაც დამაგრდება წინაფრა კედელზე უნდა დამონტაჟდეს კრონშტეინები, რომლებიც შურუპებით მაგრდება(2) ზე 3.5X5 უკეთებენ მთლიანი კონსტრუქციის სტაბილიზაციას

ლითონის სპეციფიკაცია

პოზ.№	ელემენტის დასახელება	კვეთი მმ	სიგრძე 1 ელემ. მმ	რაოდენ. ცალი	საერთო სიგრძე მ.	წონა 1 გრძ/მ. კგ.	სულ წონა კგ.	შენიშვ
			წინაფრა					
1	კვადრატ. ლით. მილი	Å 40X40 δ=3	420	10	4.20	3,48	14,62	
2	კვადრატ. ლით. მილი	Å 40X40 δ=3	1530	20	30.6	3,48	106,49	
3	კვადრატ. ლით. მილი	Å 40X40 δ=3	160	10	1.6	3,48	5,57	
4	კვადრატ. ლით. მილი	Å 40X40 δ=3	880	27	23.76	3,48	82,69	შავი
5	კვადრატ. რკინა	g 20X20	1130	10	11.3	3.14	35,49	ლითო
6	კვადრატ. რკინა	g 20X20	880	10	8.8	3.14	27,64	
7	კვადრატ. რკინა	g 20X20	630	10	6.3	3.14	19,79	
8	ზოლოვანა	▬40X4	1600	10	16.0	1.26	20,16	
9	კრონშტეინი	40X40X3	1300	4	13.0		18,10	
						წინაფრა იწონის	Ł=313.0 კგ.	
10	კარბოლუქსი 4600X1600	ფართი 7.40მI						
11	კარბოლუქსის დასამაგრებელი შურუპი 4.2X32	18 ცალი						
12	დიუბელი	22 ცალი +						
						წინაფრა იწონის	Ł=313.0 კგ.	

დირექტორი	გელენიძე		დუშეთის შშმპ პანსიონატი	ფურც.	შეკვ.	ფურც.
მთ.არქიტექტორი	აბლაძე			ა-23'		
კონსტრუქტორი	მელაძე					
შეასრულა	ჩიხლაძე		ადმინისტრაციული - საძილე კორპუსი	შ.პ.ს. „საპროექტარქიტექტუ		
შეამოწმა	აბლაძე		წინაფრა №1			