კიბის გეგმა მ.1:100

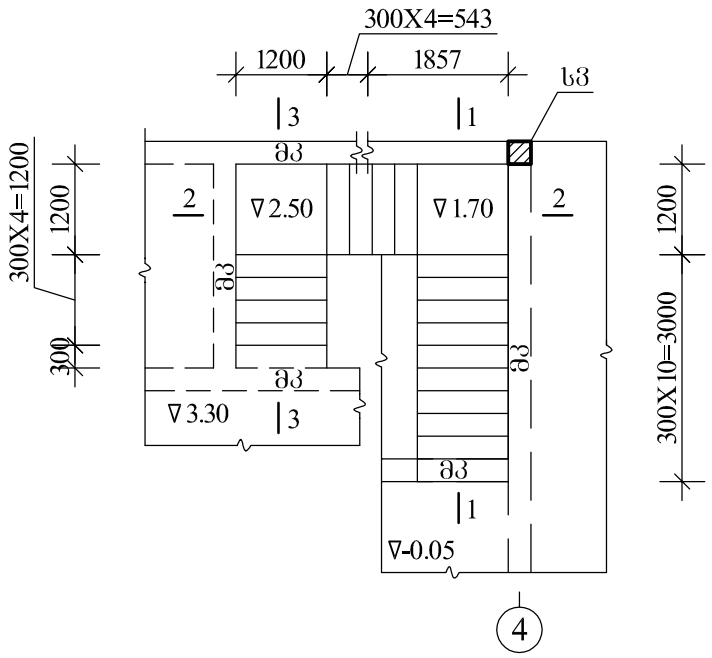

1-1

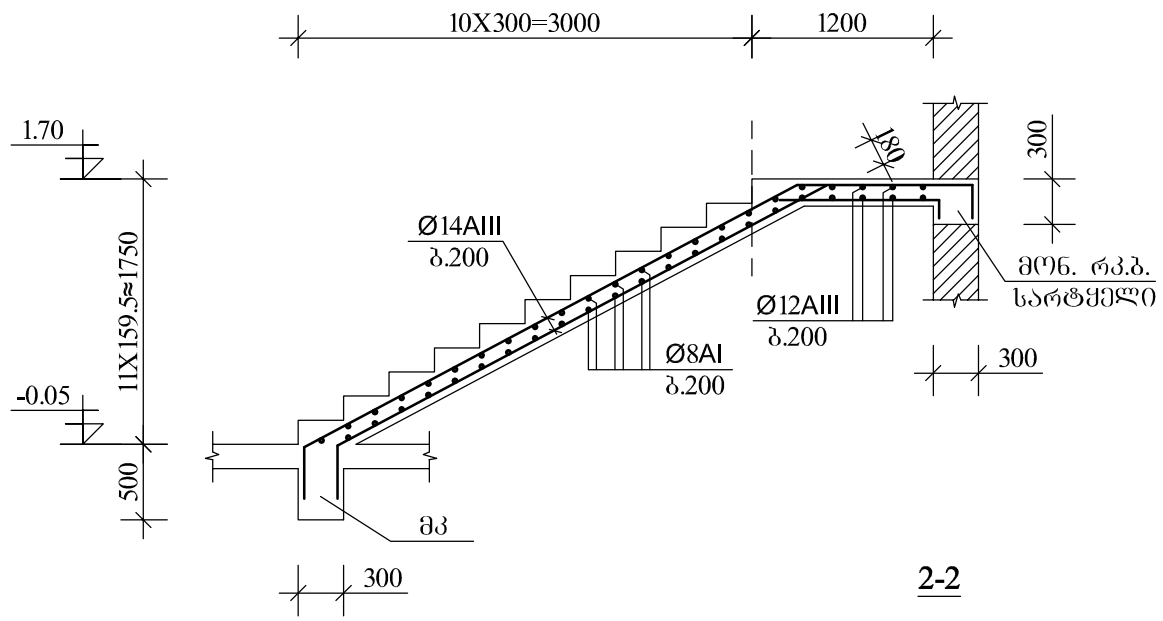

2-2

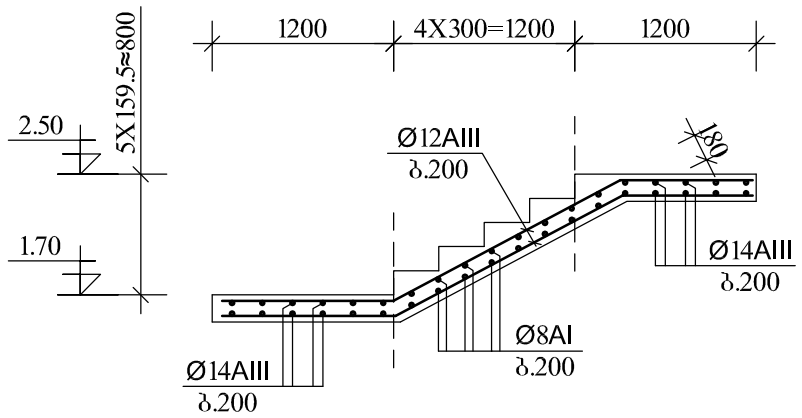

3-3

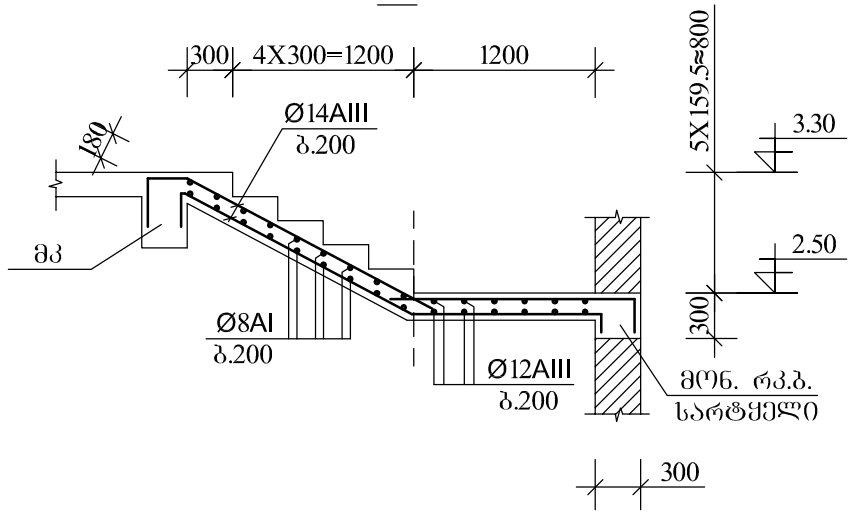

მასალების ხარჯი

არმატურა	Ø18A-III	Q=70.0 კგ
არმატურა	Ø14A-III	Q=150.0 კგ
არმატურა	Ø12A-III	Q=50.0 კგ
არმატურა	Ø8A-I	Q=40.0 კგ
არმატურა	Ø6A-I	Q=40.0 კგ
ბეტონი	B20	V=4.0 მ^3

შენიშვნა

მოცემული კიბეების მონტაჟი განხორციელდეს ძირითადი კარკასის მონტაჟთან ერთად

მონ. რკ.ბ. სარტყელი

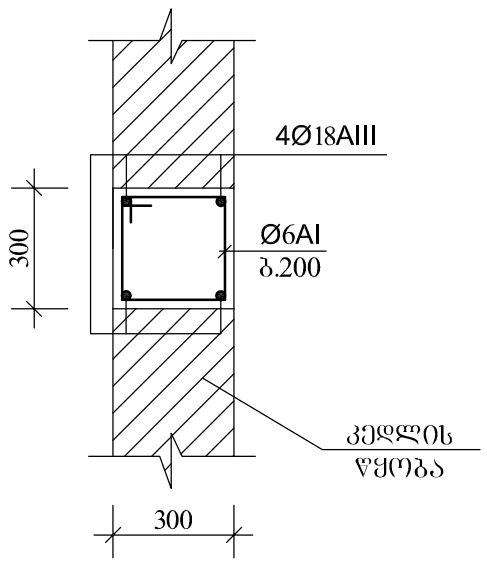

მონ. რკ.ბ. საფეხურების მოწყობის დეტალები

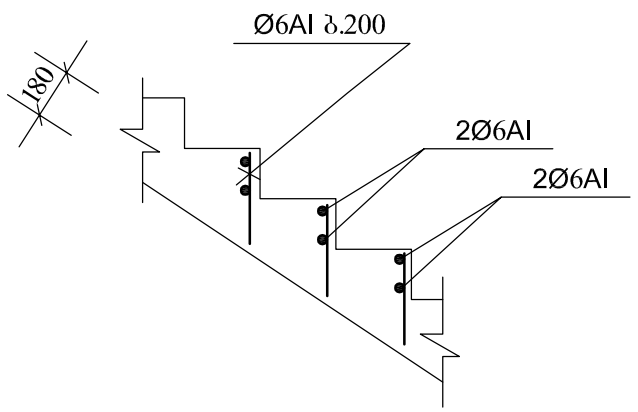

	შ.პ.ს.„ არქსტუდიო„		ქ.მცხეთა №1 საბავშვობაღის მშენებლობის პროექტი		
დირექტორი	ზ.ნაზლაიძე		კონსტრუქციული ნაწილი		
არქიტექტორი	ლ.ჩლაიძე			ფურც. რაოდ:	
მთ.კონსტრუქტორი	მ.მექვაბიშვილი				
შესრულა	ნ.მექვაბიშვილი			ფურც.N	კ-15