მონ. რკ.ბ. წერტილოვანი საძირკველი სძ-1

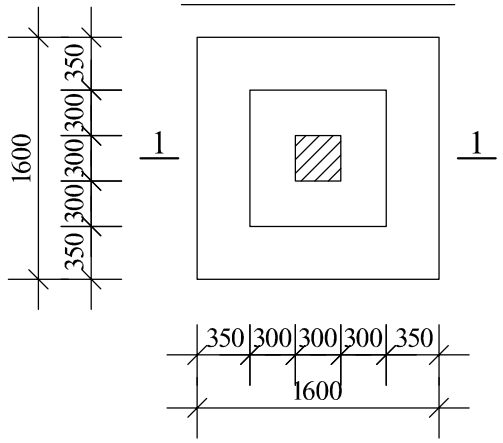

1-1

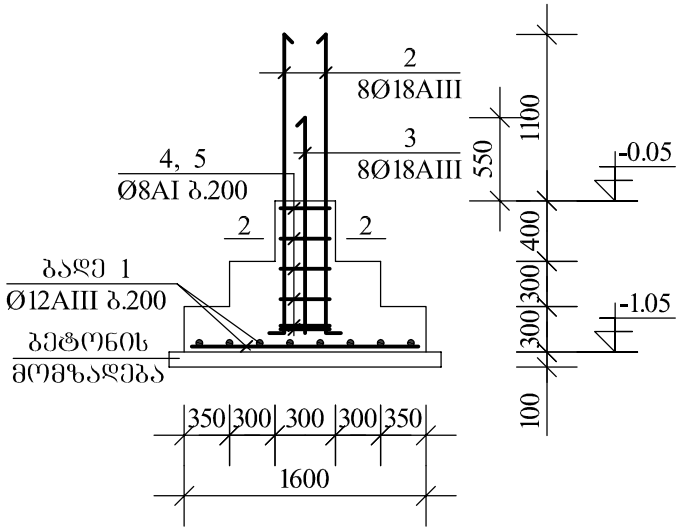

2–2

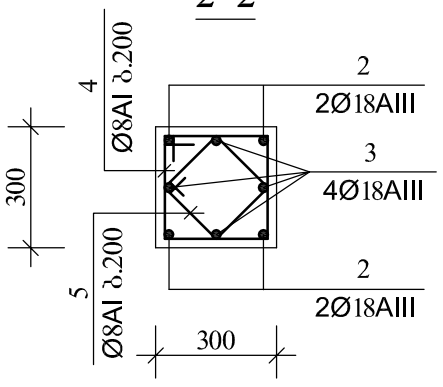

მონ. რკ.ბ. წერტილოვანი საძირკველი სძ-2

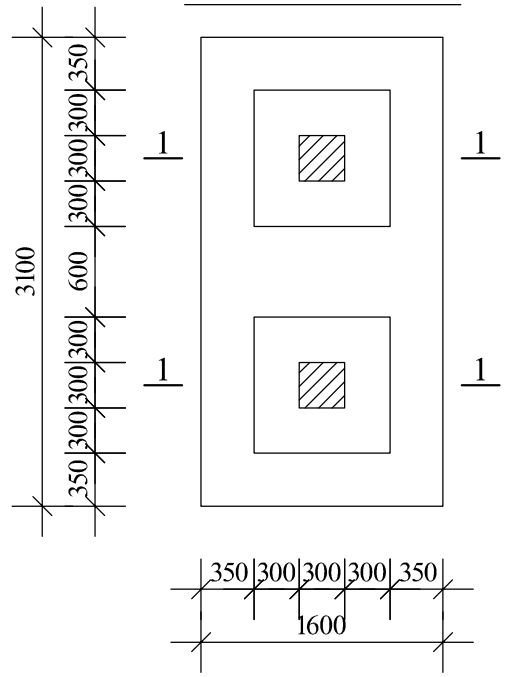

მონ. რკ.ბ. წერტილოვანი საძირკველი სძ-3

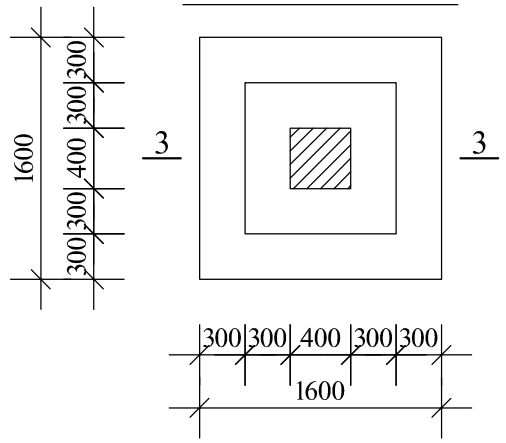

3-3

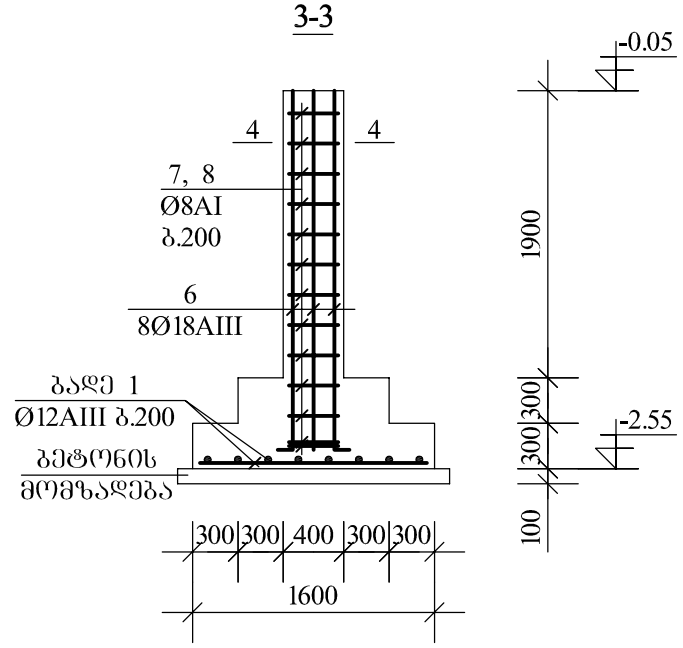

4–4

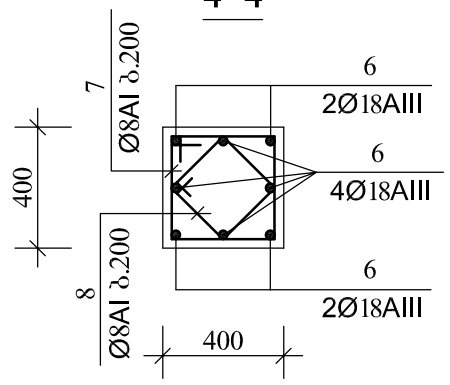

შ.პ.ს.„ არქსტუდიო„			ქ.მცხეთა №1 საბავშვობაღის მშენებლობის პროექტი
დირექტორი	ზ.ნაზღაიძე		კონსტრუქციული ნაწილი
არქიტექტორი	ლ.ჩლაიძე		
მთ.კონსტრუქტორი	მ.მექვაბიშვილი		
შესრულა	ნ.მექვაბიშვილი		

ფურც. რაოდ:	
ფურც.N	კ-3