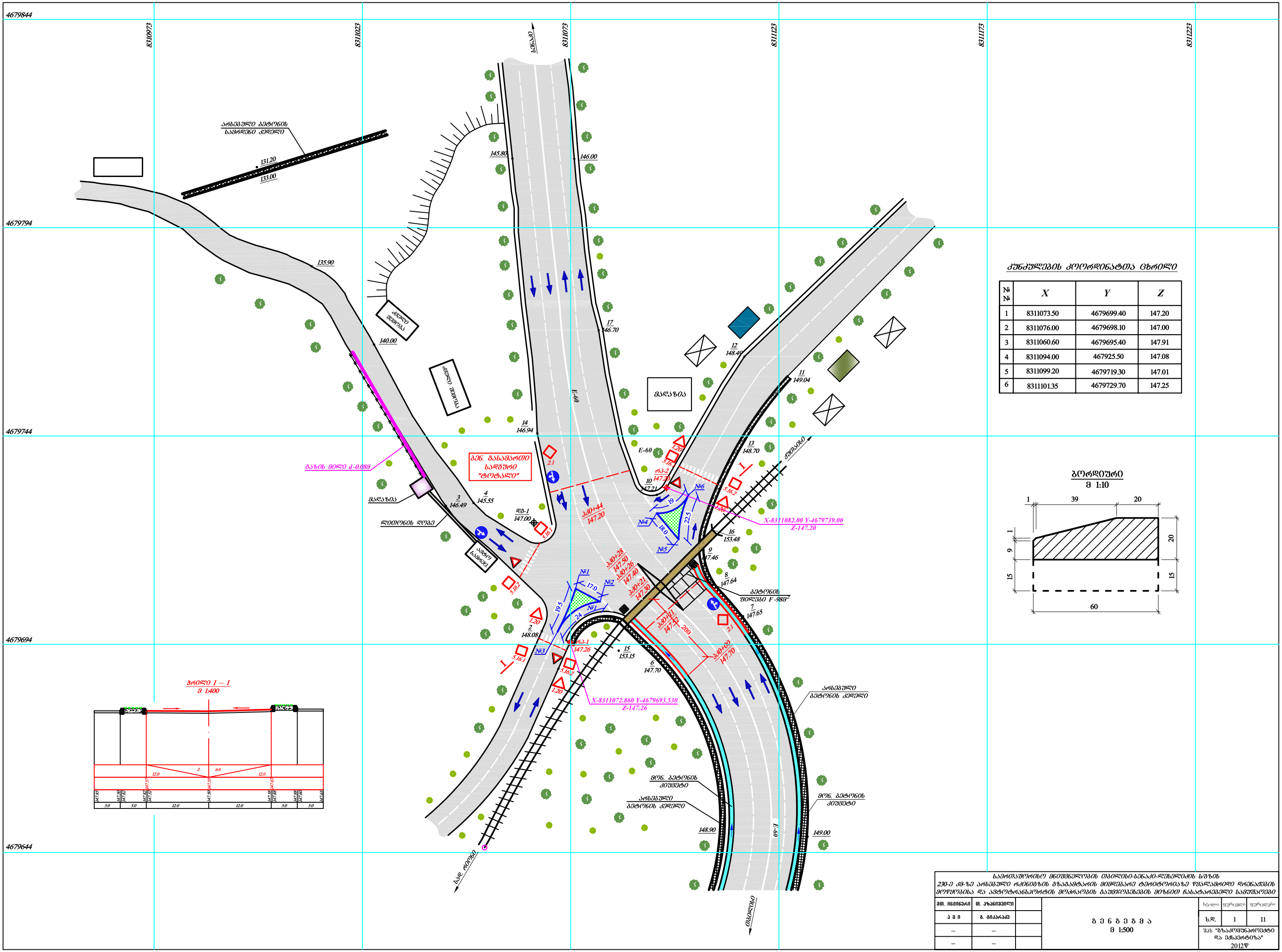
4679844
4679794
4679744
4679694
4679644
8310973
8311023
8311073
8311123
8311173
8311223
ასფალტბეტონის საფარიანი გზა
131.20
133.00
135.90
140.00
145.80
146.00
17
146.70
12
148.49
11
149.04
14
146.94
13
148.70
E-60
E-60
E-60
E-60
ბაზის ბიჯი d-0.089
ბეტ. გასამართი სადგური "ტოტალი"
3
146.49
4
145.55
10
147.21
ბეტ.
147.20
X-8311082.00 Y-4679739.00
Z-147.20
16
153.48
9
147.46
8
147.64
7
147.65
2
148.08
15
153.15
6
147.70
X-8311072.860 Y-4679693.530
Z-147.26
148.90
149.00
ბეტონის ბიჯი F-989
ასფალტბეტონის საფარი
ასფალტ-ბეტონის საფარი
ბეტ. ბეტონის კიუვეტი
ასფალტ-ბეტონის საფარი
ბეტ. ბეტონის კიუვეტი
ბაზის ბიჯი
ბეტ. ბეტონის ბიჯი
ბეტ. ბეტონის ბიჯი
ბეტ. ბეტონის ბიჯი
ბეტ. ბეტონის ბიჯი
ბაზის ბიჯი
ბაზის ბიჯი
ბაზ

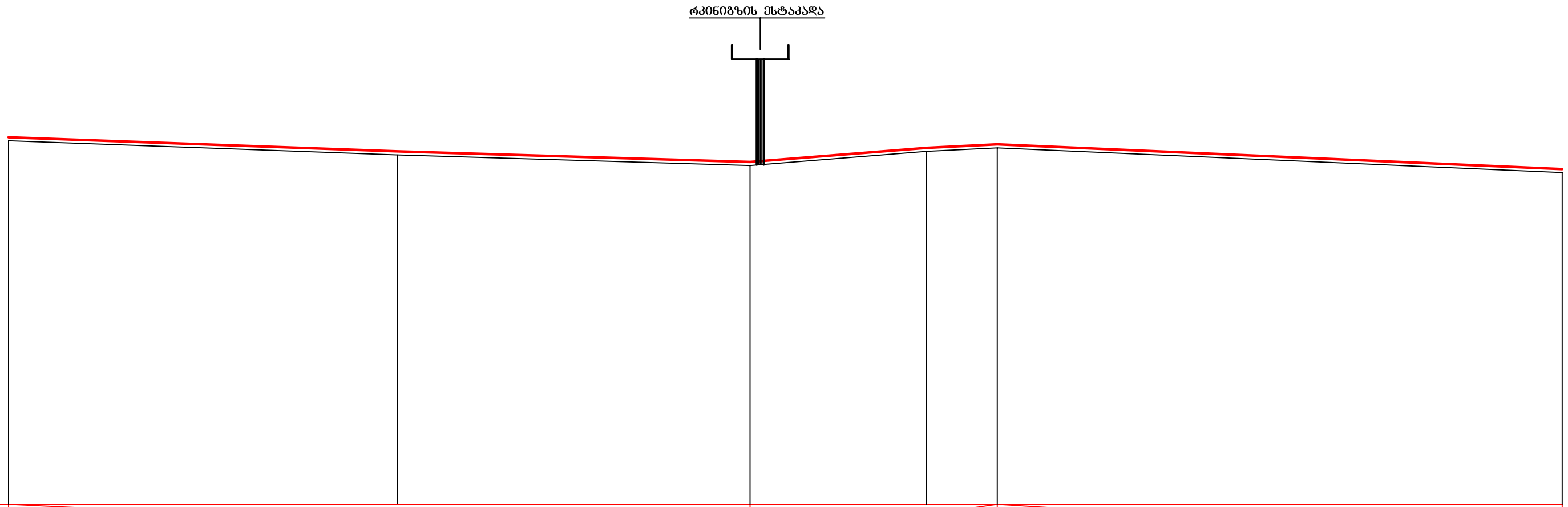

ძანრავი / ვანძილი	1	21.0					24			28		7.0		16.0		12
წითელი ნიშნული	2	147.85								147.35			147.55			147.25
შავი ნიშნული	3	147.80			147.60					147.30		147.40	147.50			147.20
ვანძილი	4		11.0			10.0					5.0		2.0		16.0	

0+00 0+21 0+28 0+44

საერთაშორისო მნიშვნელობის თბილისი-სენაკი-ლესელიძის სგზის 230-ე კმ-ზე არსებული რკინიგზის გზაგამტარის მიმდებარე ტერიტორიაზე წყალამრიდი დრენაჟების მოწყობისა და ავტოტრანსპორტის მოძრაობის გაუმჯობესების მიზნით ჩასატარებელი სამუშაოები					
მთ. ინჟინერი	თ. აზანიშვილი		გრაფიკი პროფილი მ. ჰ-1:100 ვ-1:50	სტადია	ფურცელი	ფურცლები
პ მ ი	გ. ბიკარაძე			ს.დ.	2	11
–	–			შპს "ზაკომუნპროექტი და ექსპერტიზა" 2012წ		
–	–					

ტიპი I

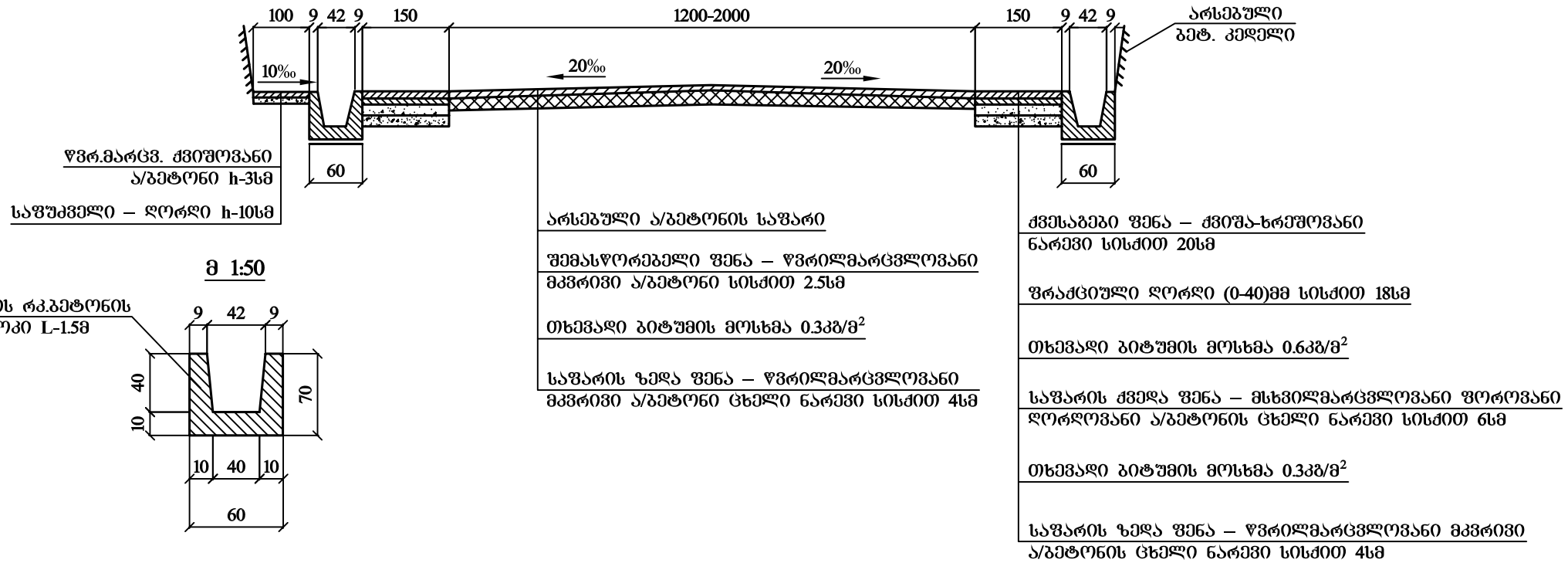

ტიპი II

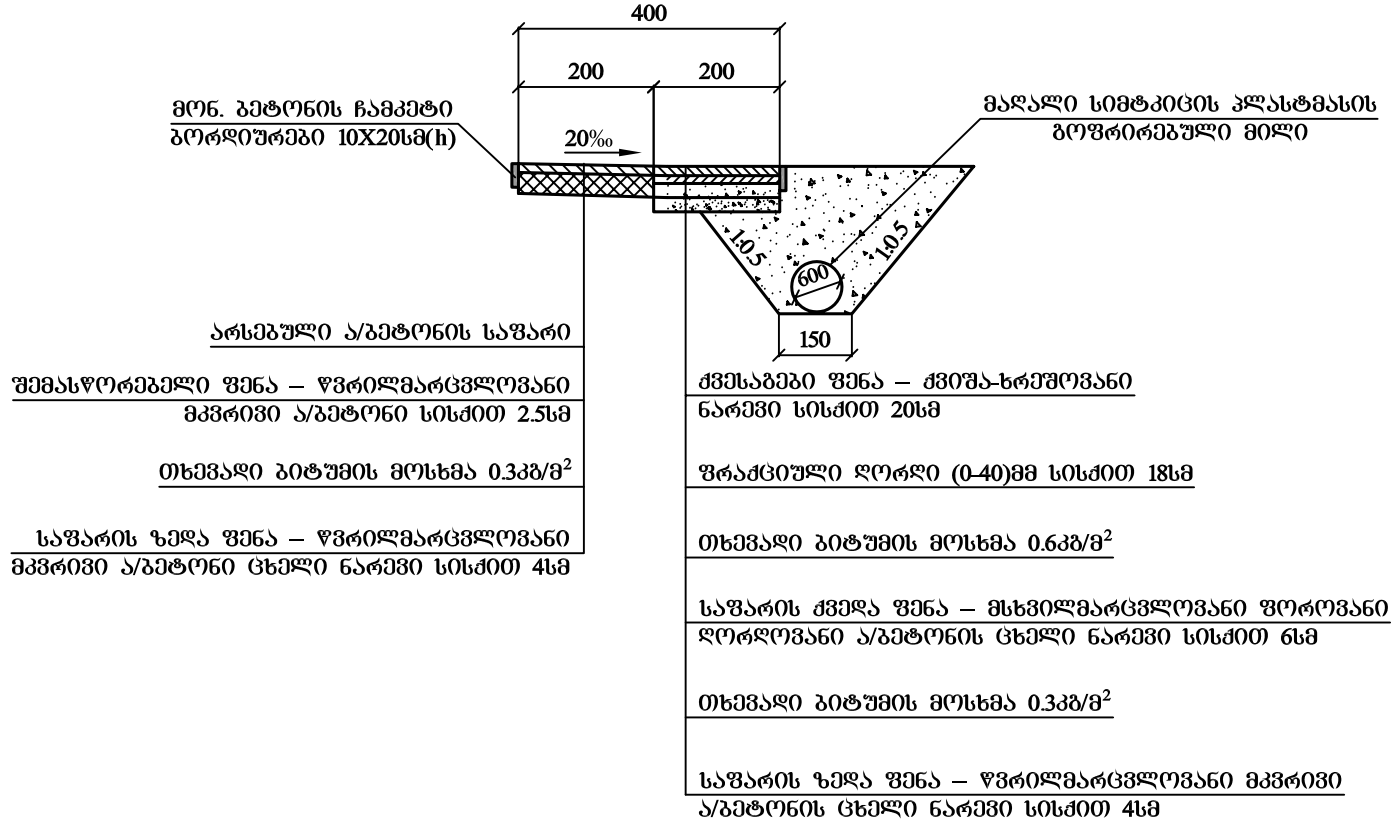

საერთაშორისო მნიშვნელობის თბილისი-სენაკი-ლესელიძის ს/გზის 230-ე კმ-ზე არსებული რკინიგზის გზაგამტარის მიმდებარე ტერიტორიაზე წყალამრიდი დრენაჟების მოწყობისა და ავტოტრანსპორტის მოძრაობის გაუმჯობესების მიზნით ჩასატარებელი სამუშაოები						
ამთ. ინჟინერი	**თ. აზანიშვილი**		**საგზაო სამოსის კონსტრუქცია**	სტადია	ფურცელი	ფურცლები
ა მ ი	**გ. ჭიკარაძე**			ს.დ.	3	11
–	–			შპს "გზაკომუნპროექტი და ექსპერტიზა" 2012წ		
–	–					

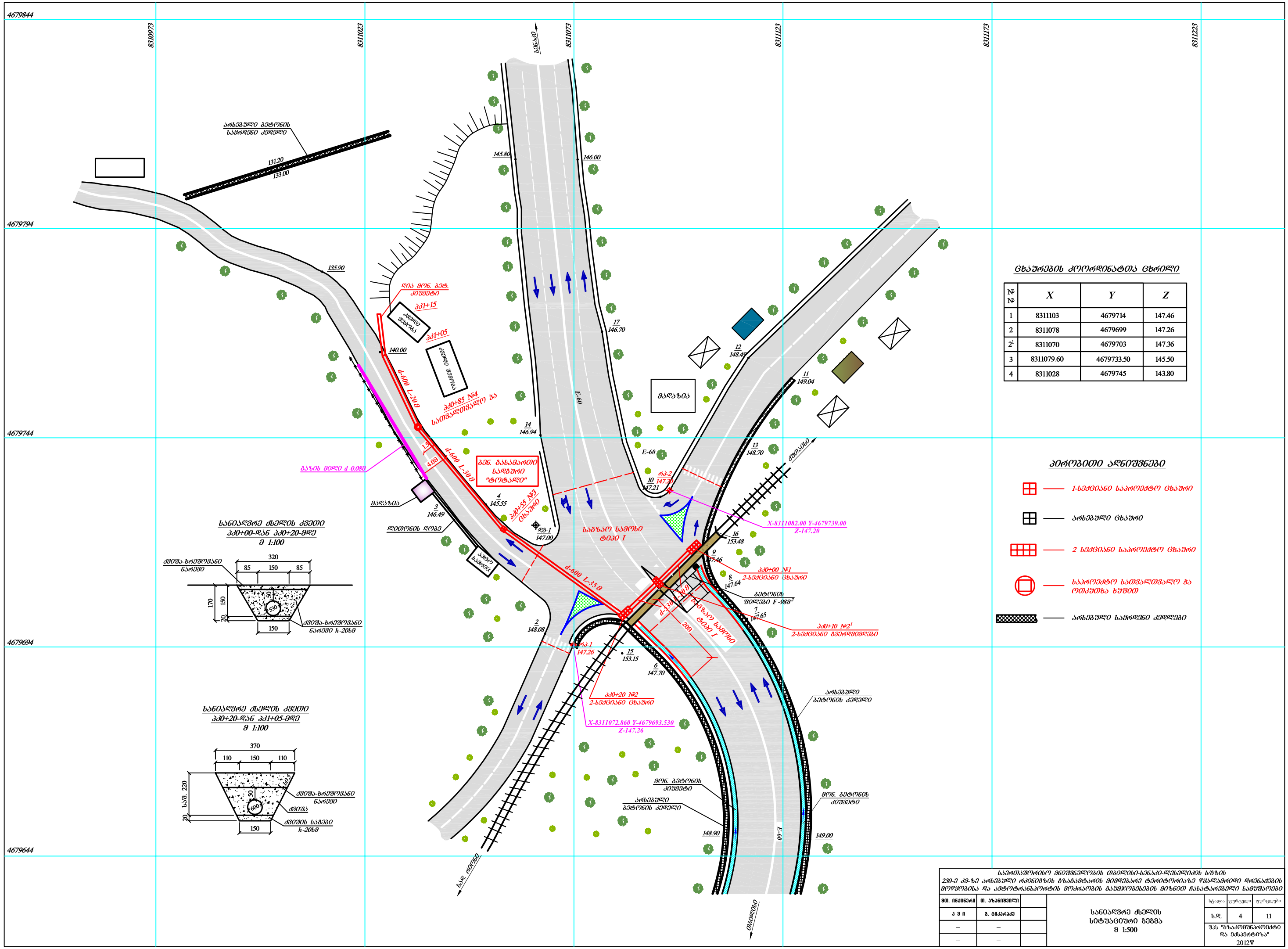
4679844
4679794
4679744
4679694
4679644
8310973
8311023
8311073
8311123
8311173
8311223
ასფალტიანი გზის საყრდენი კედელი
131.20
133.00
135.90
145.80
146.00
140.00
17
146.70
14
146.94
12
148.49
11
149.04
13
148.70
10
147.21
4
145.55
3
146.49
2
148.08
16
153.48
9
147.46
8
147.64
7
147.65
15
153.15
6
147.70
E-60
ბავშვები
ბავშვი
ბავშვი ბავშვი
ბავშვი ბავშვი
ბავშვი
ბავშვი
ბავშვი
ბავშვი
ბავ. ბასაგათი სადგური "ტოტალი"
საგზაო საფეხი ტიპი I
d-600 L-35მ
d-600 L-30მ
d-600 L-20მ
d-30
20მ
ბაზის ფილა d-0.08მ
ფილების ღობე
ფილების ფილა
ბეტონის ფილა F-98მ
ბეტონის კედელი
ბეტონის კედელი
ბეტონის კედელი
ბეტონის კედელი
ბეტონის ბორდიუერი
ბეტონის ბორდიუერი
ბეტონის ბორდიუერ

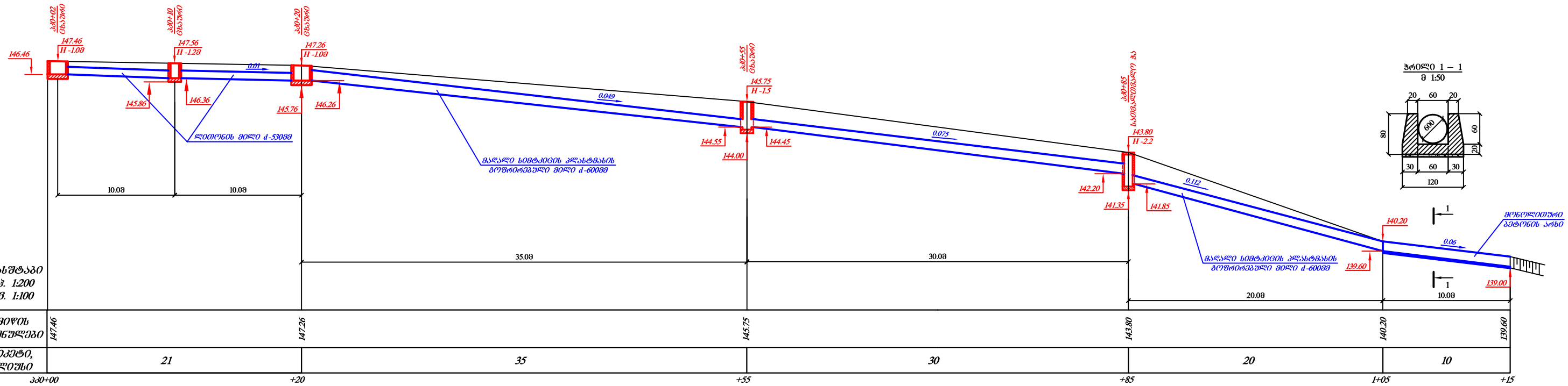

საქართველოს მნიშვნელოვანი თბილისი-სენაკი-ლეწყლიანის ს/გზის 230-ე კმ-ზე არსებული რკინიგზის გზაგასტარის მიმდებარე ტერიტორიაზე წყალგამრიდი დრენაჟების მოწყობისა და ავტოტრანსპორტის მოძრაობის გაუმჯობესების მიზნით ჩასატარებელი სამუშაოები					
მთ. ინჟინერი	თ. აზანიშვილი			სტადია	ფურცელი	ფურცლები
ა ვ ი	ვ. ბიკარაძე		სანიაღვრე ძელის გრძივი პროფილი პკ0+00 პკ1+15	ს.დ.	5	11
–	–			შპს "გზაკომფუნპროექტი და ექსპერტიზა" 2012წ		
–	–					

სათვალთვალო ჭის კონსტრუქცია
მ 1:25

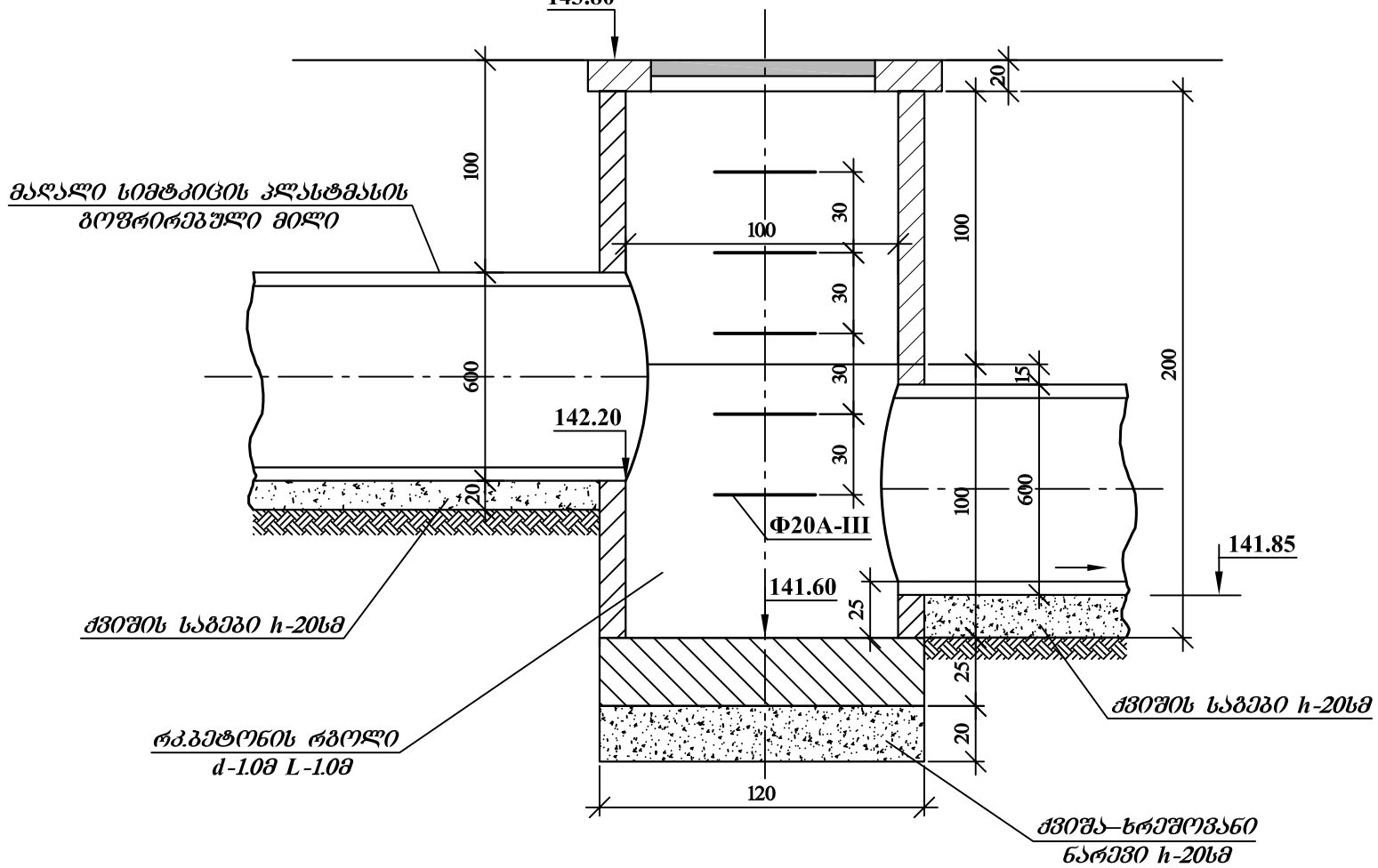

სათვალთვალო ჭის გადახურვის
ფილა ლითონის ოთკუთხა ხუფით
მ 1:25

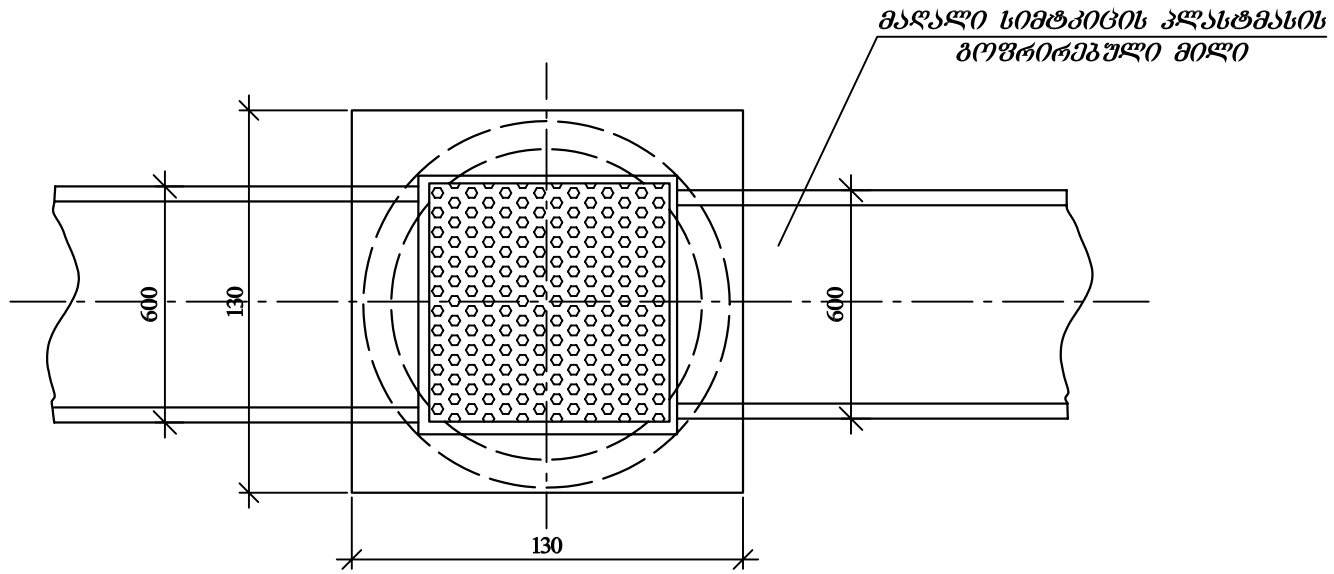

გ ე გ მ ა
მ 1:25

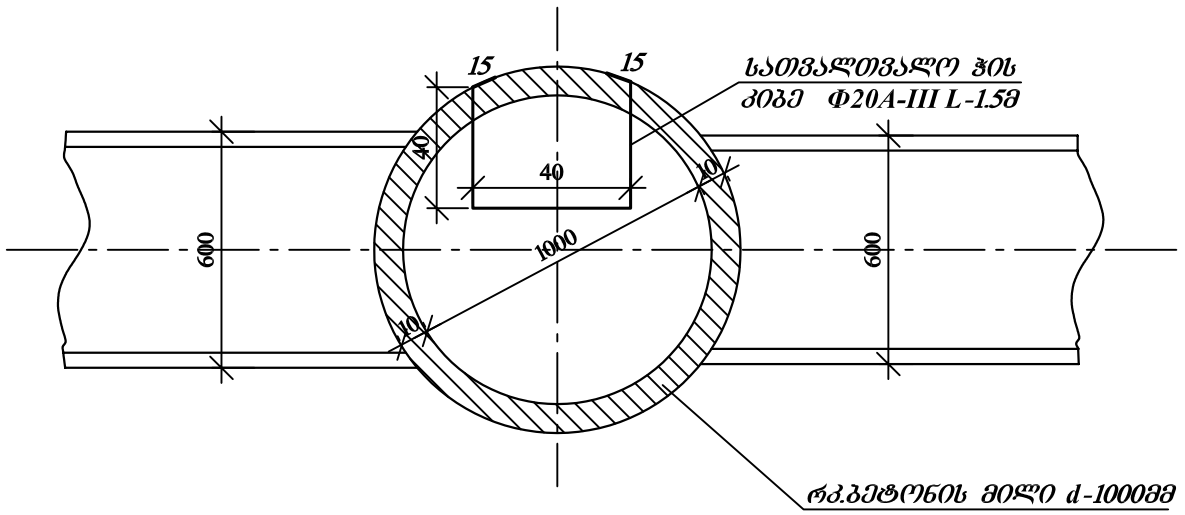

საერთაშორისო მნიშვნელობის თბილისი-სენაკი-ლესელიძის ს/გზის 230-ე კმ-ზე არსებული რკინიგზის გზაგამტარის მიმდებარე ტერიტორიაზე წყალამრიდი დრენაჟების მოწყობისა და ავტოტრანსპორტის მოძრაობის გაუმჯობესების მიზნით ჩასატარებელი სამუშაოები						
მთ. ინჟინერი	თ. აზანიშვილი		სათვალთვალო ჭის კონსტრუქცია პკ0+85-ზე	სტადია	ფურცელი	ფურცლები
პ მ ი	გ. ჭიკარაძე			ს.დ.	6	11
–	–			შპს "გზაკომუნპროექტი და ექსპერტიზა" 2012წ		
–	–					

სანიაღვრე ჭის (ცხაურის) კონსტრუქცია
მ 1:25

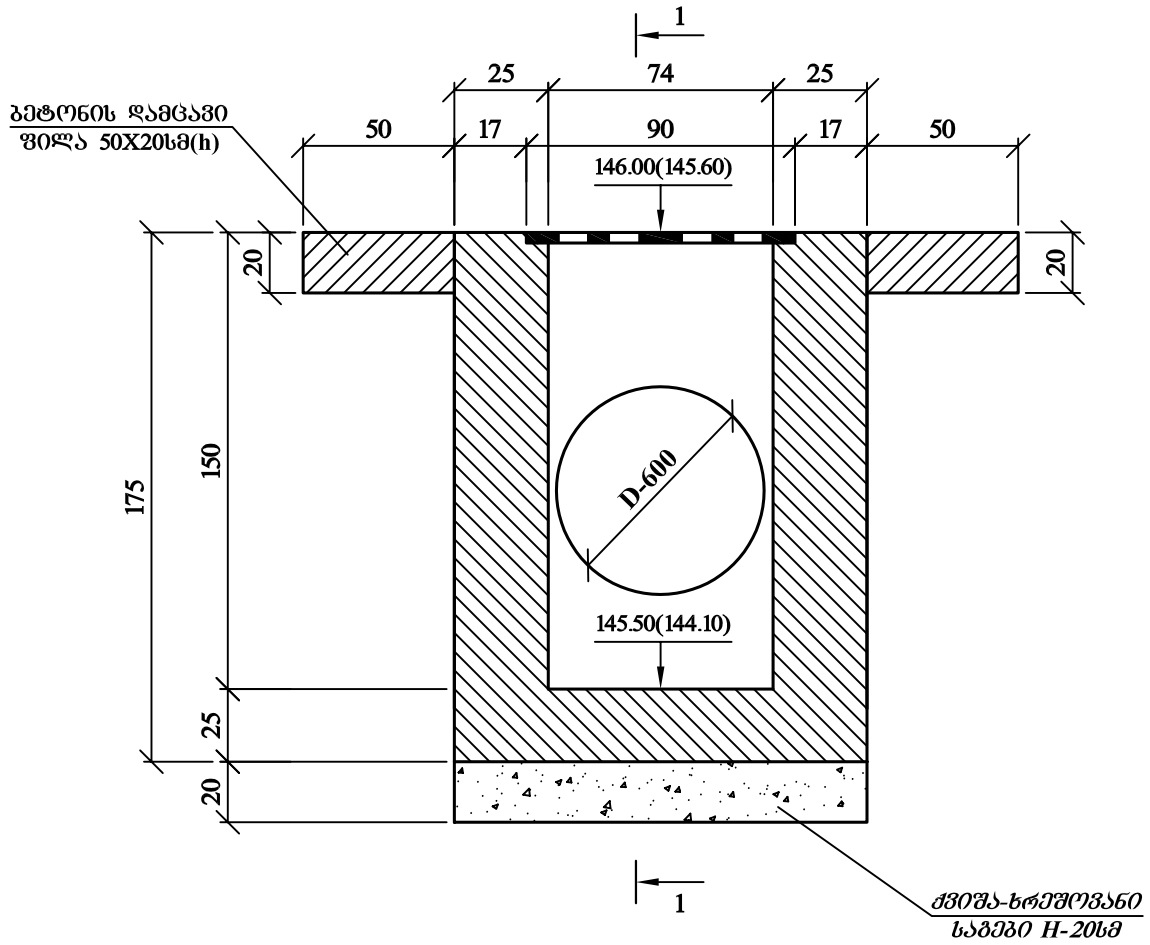

ჭრილი 1 – 1
მ 1:25

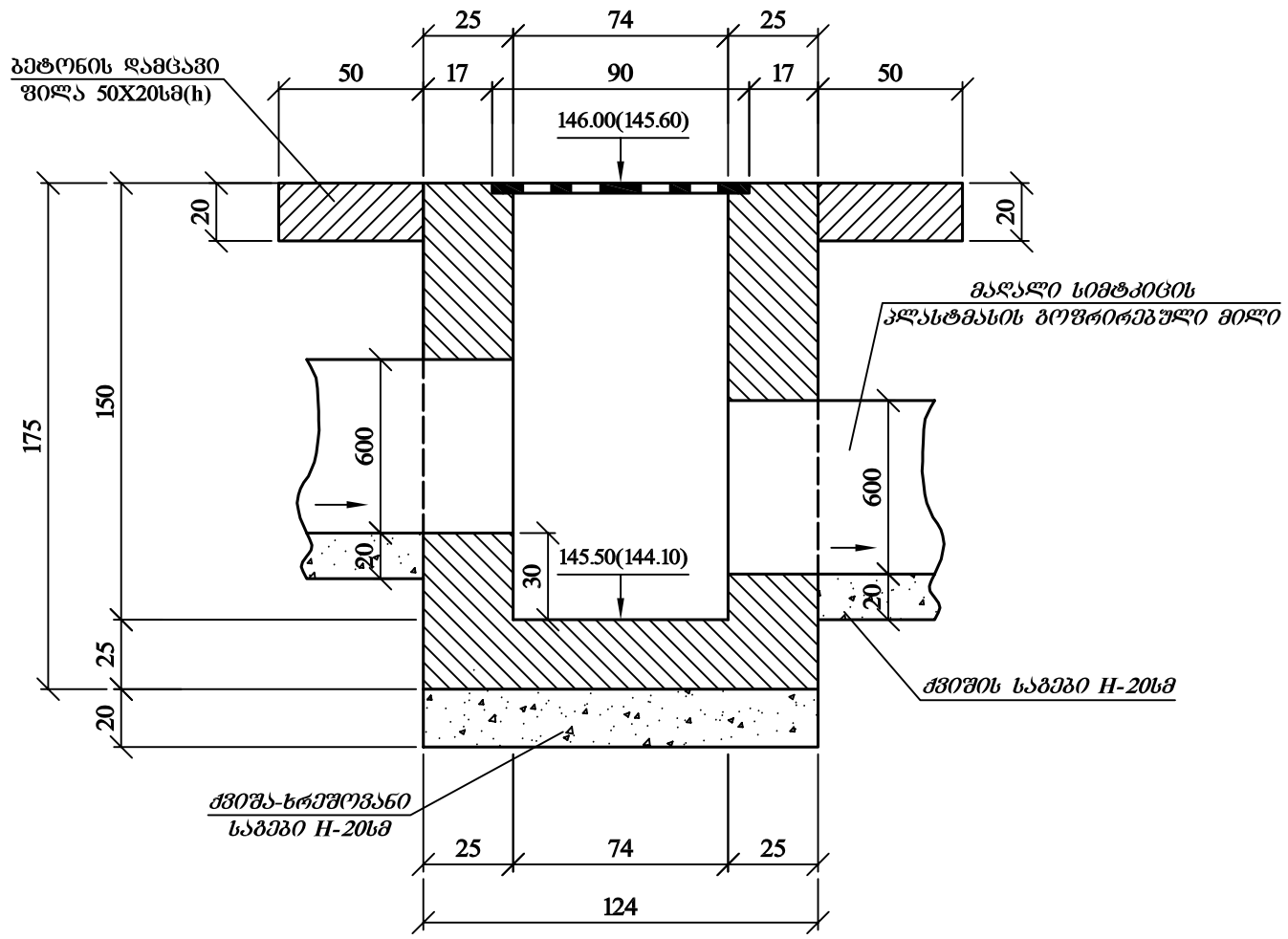

გ ე გ მ ა
მ 1:25

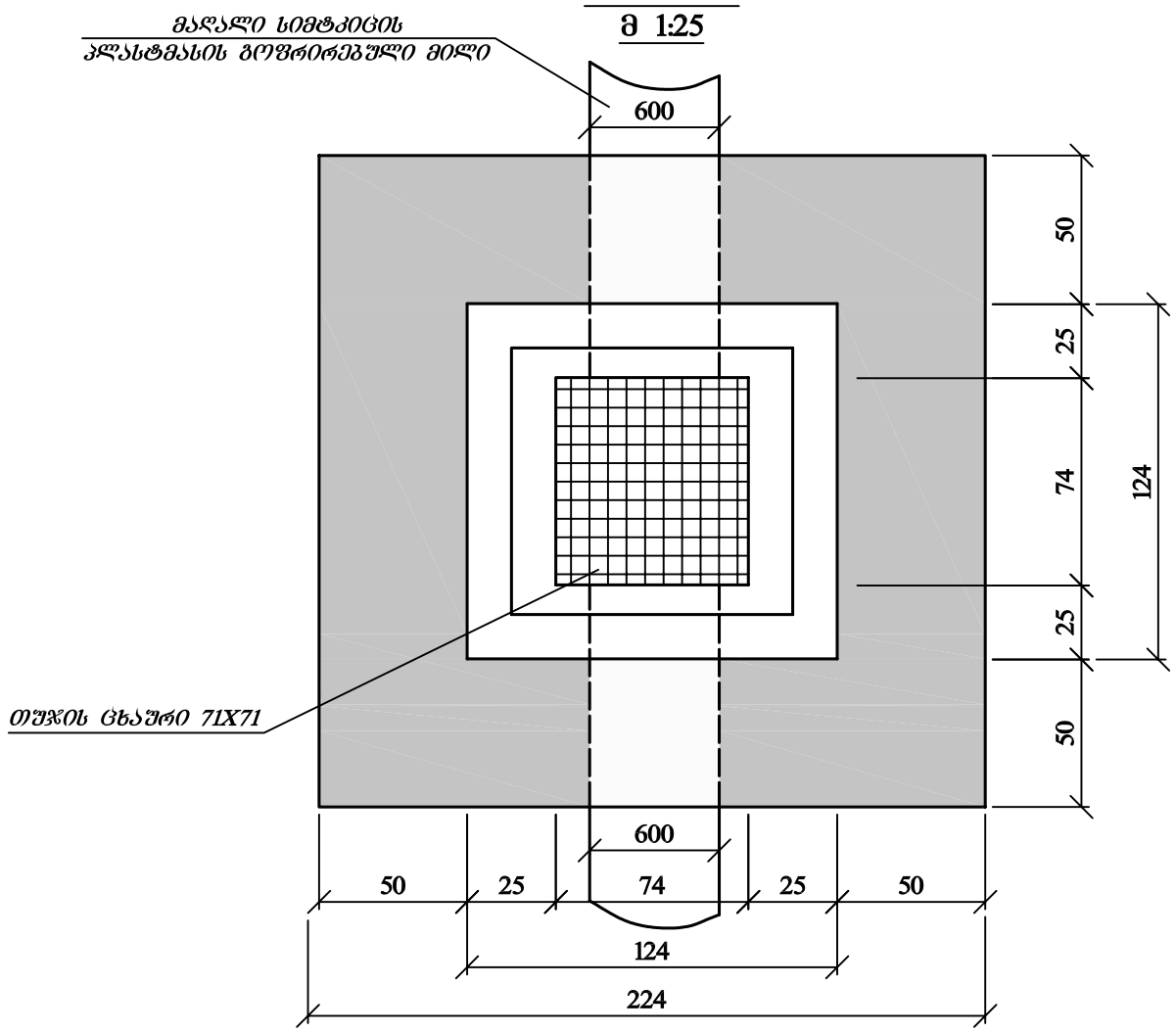

შენიშვნა:

1. ნახაზზე მილის დიამეტრის ზომები მოცემულია მმ-ში კონსტრუქციის ზომები სმ-ში
2. სანიაღვრე ჭის მთელს პერიმეტრზე ეწყობა მონოლითური ბეტონის ფილა სისქით 20სმ სიგანით 50სმ
3. რიცხვითი მნიშვნელობა ფრჩხილებში განეკუთვნება სანიაღვრე ჭას (ცხაურს) პკ0+70-ზე

საერთაშორისო მნიშვნელობის თბილისი-სენაკი-ლესელიძის ს/გზის 230-ე კმ-ზე არსებული რკინიგზის გზაგამტარის მიმდებარე ტერიტორიაზე წყალამრიდი დრენაჟების მოწყობისა და ავტოტრანსპორტის მოძრაობის გაუმჯობესების მიზნით ჩასატარებელი სამუშაოები						
მთ. ინჟინერი	თ. აზანიშვილი		1-სექციანი სანიაღვრე ჭის (ცხაურის) კონსტრუქცია პკ0+55ზე	სტადია	ფურცელი	ფურცლები
პ მ ი	გ. ჭიკარაძე			ს.დ.	7	11
–	–			შპს "გზაკომუნპროექტი და ექსპერტიზა" 2012წ		
–	–					

ჭრილი I – I

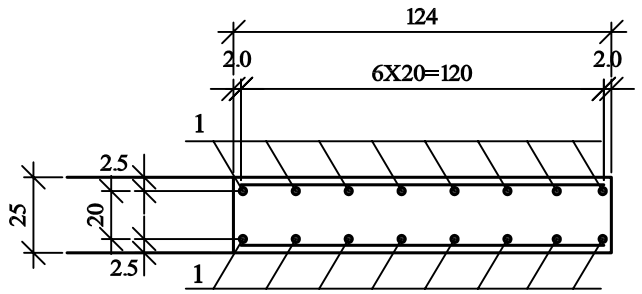

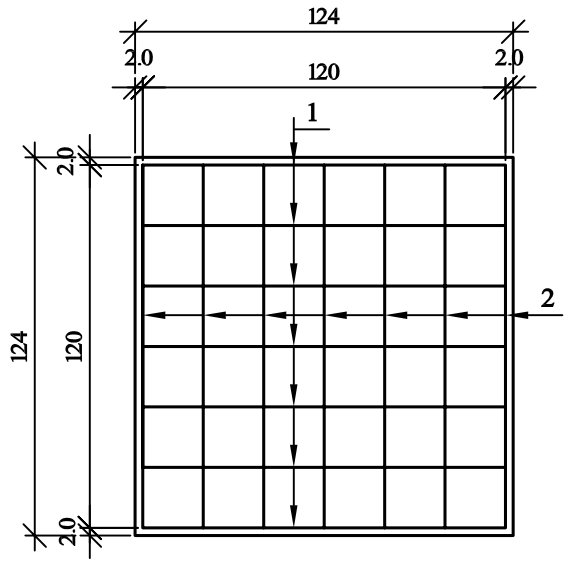

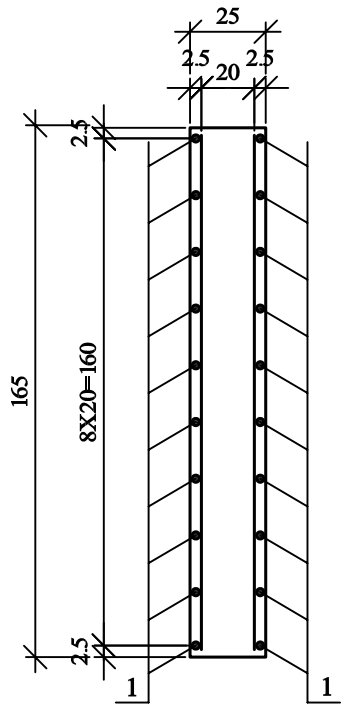

არმატურის სპეციფიკაცია ცხაურის 1-ჭაზე

ელემენტი	პოზიცია №	ესკიზი სმ	დიამეტრი მმ	ელემენტის სიგრძე სმ	რაოდენობა ცალი	საერთო სიგრძე მ	ერთეულ წონა კგ	საერთო წონა კგ
1	2	3	4	5	6	7	8	9
I	1	120	12A-III	120	14	16.8	0.888	14.9
	2	120	12A-III	120	14	16.8	0.888	14.9
II-III	3	160	12A-III	160	28	44.8	0.888	39.8
	4	120	12A-III	120	36	43.2	0.888	38.4
IV-V	5	160	12A-III	160	16	25.6	0.888	22.7
	6	45საშ.	12A-III	45 (საშუალოდ)	24	10.8	0.888	9.6
	7	120	12A-III	120	24	28.8	0.888	25.6
	8	20	12A-III	20	24	4.8	0.888	4.3
ჯ ა მ ი								170.2

ჭრილი II – III

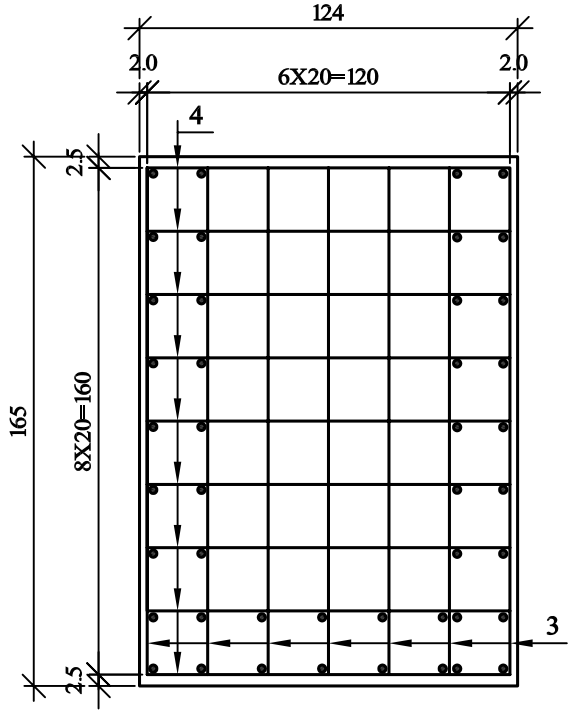

ჭრილი IV – V

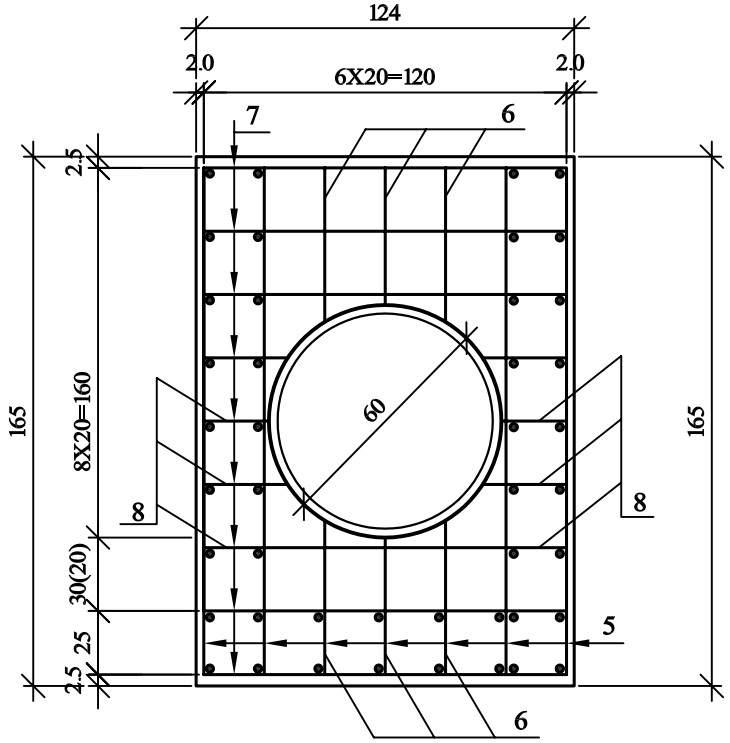

შენიშვნა

1. რიცხვითი მნიშვნელობა ფრჩხილებში განეკუთვნება ჭის შემავალ ნაწილს (იხ. ნახაზი)
2. გამოყენებულია არმატურა ГОСТ-5781 და ГОСТ-380-88

			საერთაშორისო მნიშვნელობის თბილისი-სენაკი-ლესელიძის ს/გზის 230-ე კმ-ზე არსებული რკინიგზის გზაგამტარის მიმდებარე ტერიტორიაზე წყალამრიდი დრენაჟების მოწყობისა და ავტოტრანსპორტის მოძრაობის გაუმჯობესების მიზნით ჩასატარებელი სამუშაოები		
მთ. ინჟინერი	თ. აზანიშვილი		ერთსექციანი ცხაურის ჭის არმირება	სტადია	ფურცელი	ფურცლები
პ ა მ ი	გ. ფიკარაძე			ს.დ.	8	11
–	–			შპს "გზაკომუნპროექტი და ექსპერტიზა" 2012წ		
–	–					

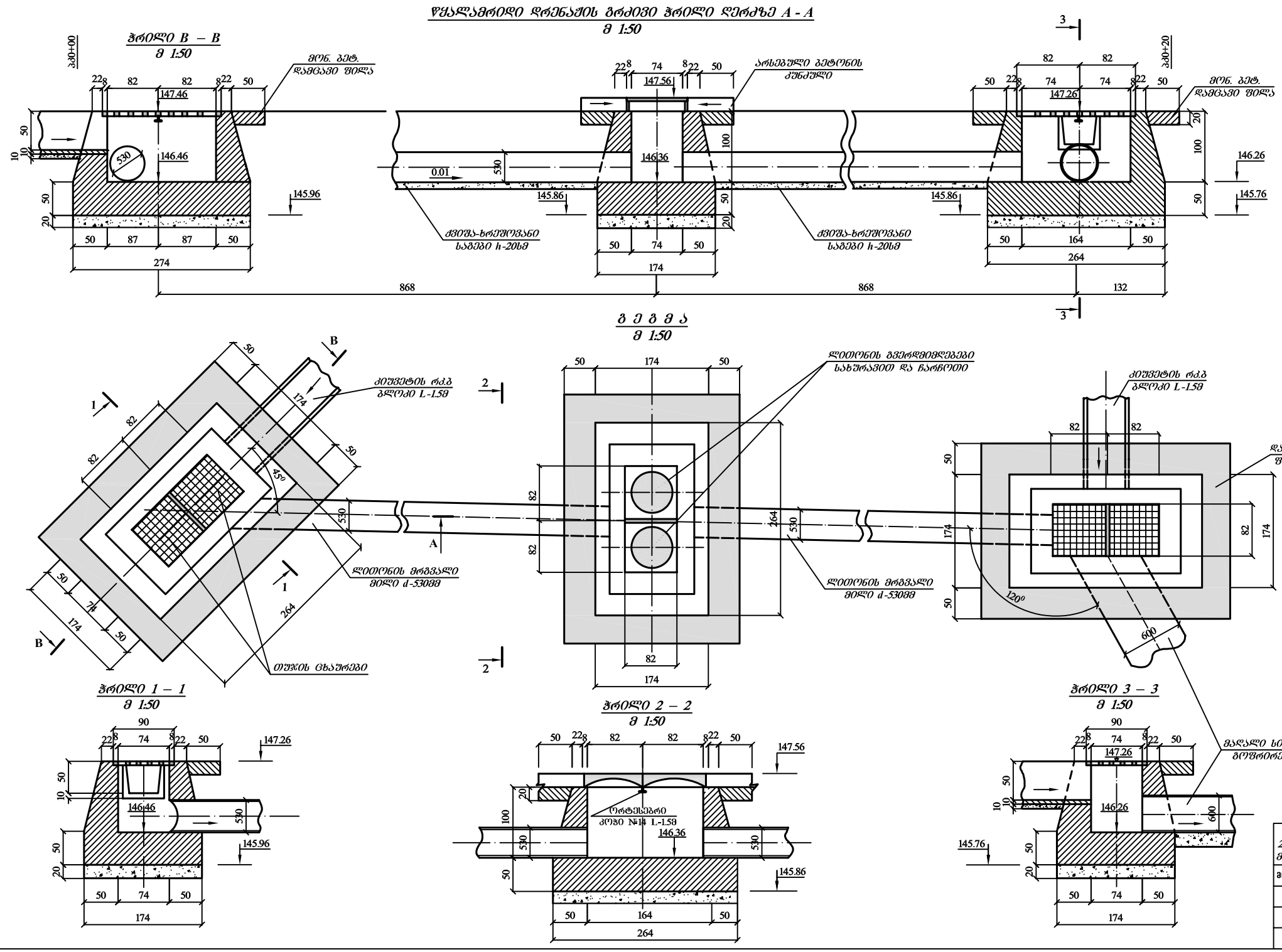
ᲬᲧᲐᲚᲡᲐᲛᲠᲘᲓᲘ ᲓᲠᲔᲜᲐᲟᲘᲡ ᲑᲠᲫᲘᲕᲘ ᲭᲠᲘᲚᲘ ᲚᲔᲠᲫᲖᲔ A - A
Მ 1:50
ᲭᲠᲘᲚᲘ B – B
Მ 1:50
ᲛᲝᲜ. ᲑᲔᲢ. ᲓᲐᲛᲪᲐᲕᲘ ᲤᲘᲚᲐ
ᲐᲠᲡᲔᲑᲣᲚᲘ ᲑᲔᲢᲝᲜᲘᲡ ᲥᲣᲩᲣᲚᲘ
ᲥᲕᲘᲨᲐ-ᲮᲠᲔᲛᲘᲡᲒᲐᲜᲘ ᲡᲐᲑᲔᲭᲓᲘ h-20სმ
ᲒᲔᲒᲛᲐ
Მ 1:50
ᲭᲠᲘᲚᲘ 1 – 1
Მ 1:50
ᲥᲣᲩᲕᲔᲢᲘᲡ ᲠᲙᲐᲑ ᲒᲚᲘᲤᲘᲡ L-150
ᲚᲘᲗᲝᲜᲘᲡ ᲒᲐᲛᲐᲠᲓᲘᲜᲔᲑᲘ ᲡᲐᲮᲣᲠᲐᲕᲘᲗ ᲓᲐ ᲩᲐᲠᲩᲘᲗᲘᲗ
ᲚᲘᲗᲝᲜᲘᲡ ᲒᲐᲛᲐᲠᲓᲘᲜᲔᲑᲘᲡ ᲡᲐᲮᲣᲠᲐᲕᲘᲗ ᲓᲐ ᲩᲐᲠᲩᲘᲗᲘᲗ
ᲚᲘᲗᲝᲜᲘᲡ ᲒᲐᲛᲐᲠᲓᲘᲜᲔᲑᲘᲡ ᲡᲐᲮᲣᲠᲐᲕᲘᲗ ᲓᲐ ᲩᲐᲠᲩᲘᲗᲘᲗ
ᲓᲐᲪᲕᲘᲡ ᲑᲔᲢᲝᲜᲘᲡ ᲤᲘᲚᲐ 50X20სმ(h)
ᲛᲝᲜᲐᲪᲕᲘᲡ ᲠᲙᲐᲑ ᲒᲚᲘᲤᲘᲡ L-150
ᲚᲘᲗᲝᲜᲘᲡ ᲒᲐᲛᲐᲠᲓᲘᲜᲔᲑᲘᲡ ᲡᲐᲮᲣᲠᲐᲕᲘᲗ ᲓᲐ ᲩᲐᲠᲩᲘᲗᲘᲗ
ᲚᲘᲗᲝᲜᲘᲡ ᲒᲐᲛᲐᲠᲓᲘᲜᲔᲑᲘᲡ ᲡᲐᲮᲣᲠᲐᲕᲘᲗ ᲓᲐ ᲩᲐᲠᲩᲘᲗᲘᲗ
ᲛᲝᲜᲐᲪᲕᲘᲡ ᲑᲔᲢᲝᲜᲘᲡ ᲤᲘᲚᲐ
ᲛᲐᲦᲐᲚᲘ ᲡᲘᲛᲢᲙᲘᲪᲘᲡ ᲞᲚᲐᲡᲢᲘᲜᲒᲘᲡᲐᲗᲕᲘᲡ ᲒᲝᲣᲜᲠᲘᲤᲔᲑᲣᲚᲘ ᲤᲘᲚᲘ d-600მმ
ᲝᲠᲛᲝᲒᲘᲡᲐᲗᲕᲘᲡ
ᲠᲙᲐᲑᲘ №14 L-150
ᲩᲠᲓᲘᲚᲘ ᲮᲔᲚᲘᲗ ᲛᲘᲛᲐᲠᲗᲣᲚᲘ ᲞᲚᲐᲢᲤᲝᲠᲛᲘᲡ ᲥᲕᲔᲨ
ᲛᲝᲜᲐᲪᲕᲘᲡ ᲤᲘᲚᲐ
ᲛᲝᲜ. ᲑᲔᲢ. ᲓᲐᲛᲪᲐᲕᲘ ᲤᲘᲚᲐ
ᲠᲙᲐᲑᲘ
ᲠᲙᲐᲑᲘᲡ

რკ. ბეტონის ღარი. კიუვეტის ბლოკის არმირება
მ 1:10

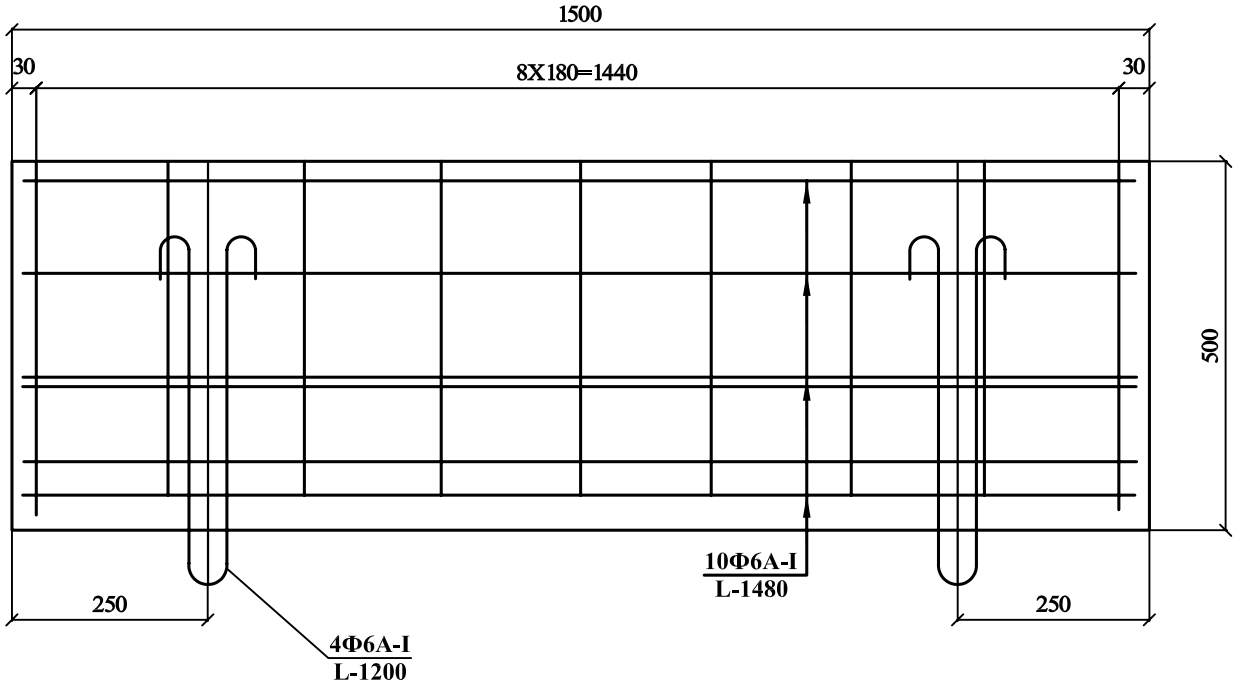

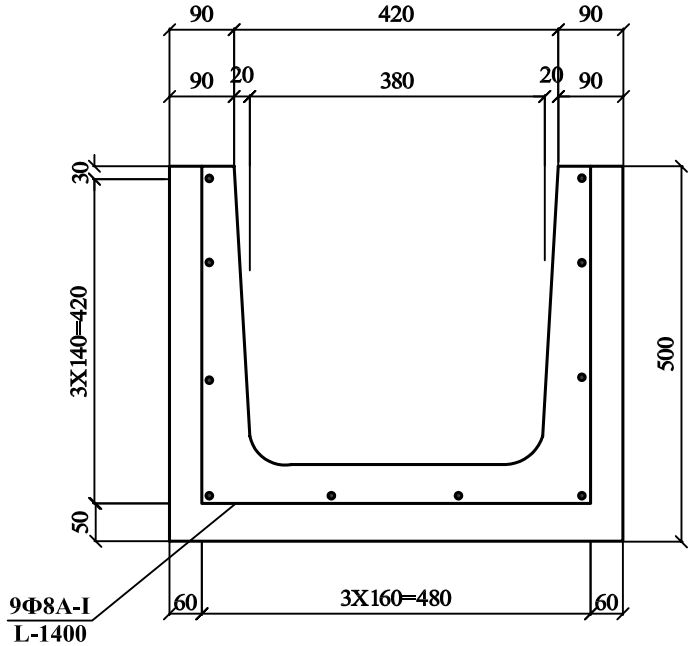

ბეტონის კლასი M -300
არმატურა Φ8A-I - 5.0კგ
Φ6A-I - 4.4კგ
მოცულობა – 0.21მ^3

კიუვეტის საყალიბე ნახაზი
მ 1:20

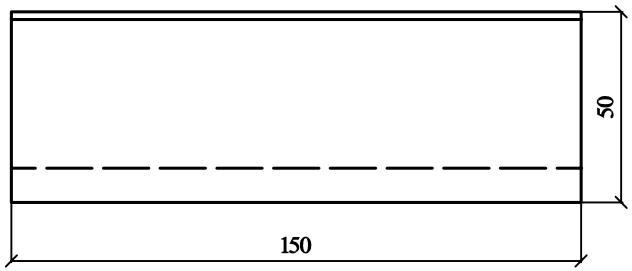

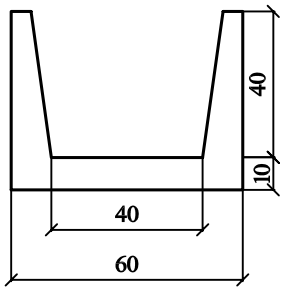

საერთაშორისო მნიშვნელობის თბილისი-სენაკი-ლესელიძის ს/გზის 230-ე კმ-ზე არსებული რკინიგზის გზაგამტარის მიმდებარე ტერიტორიაზე წყალამრიდი დრენაჟების მოწყობისა და ავტოტრანსპორტის მოძრაობის გაუმჯობესების მიზნით ჩასატარებელი სამუშაოები						
მთ. ინჟინერი	თ. აზანიშვილი		კიუვეტის რკ. ბეტონის ბლოკი L-1.5მ	სტადია	ფურცელი	ფურცლები
პ მ ი	გ. ტიკარაძე			ს.დ.	10	11
–	–			შპს "ზაკომუნპროექტი და ექსპერტიზა" 2012წ		
–	–					

ᲐᲒ 1:200

ᲐᲒ 0+00

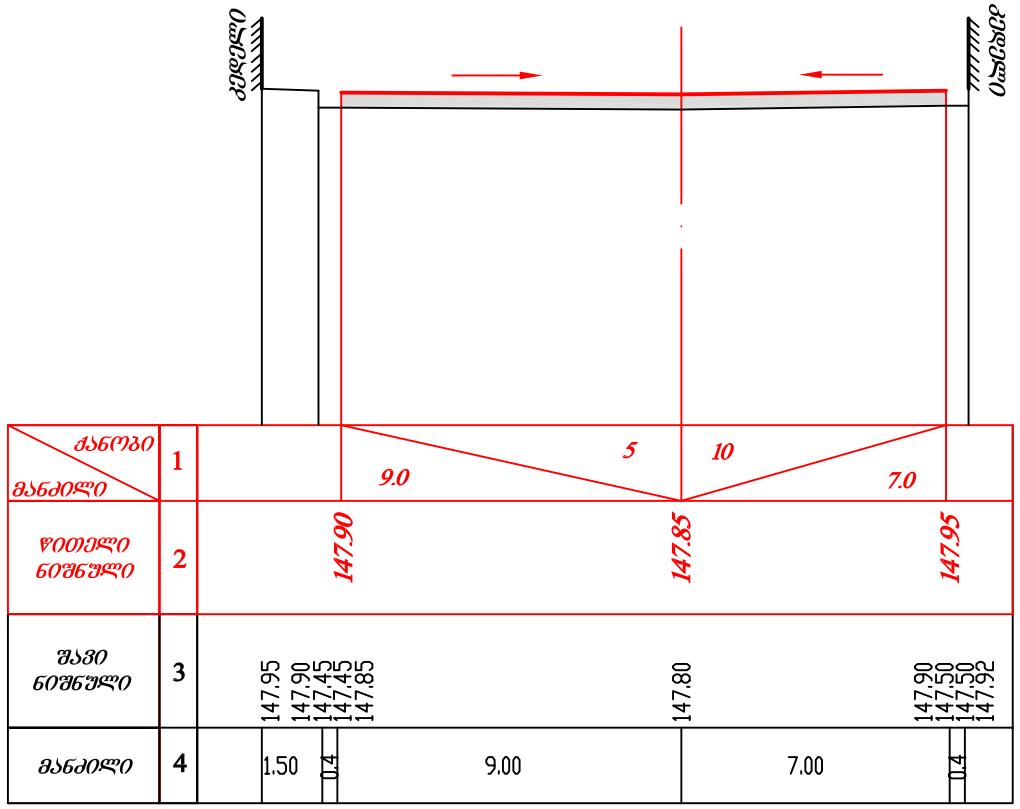

ᲐᲒ 0+11

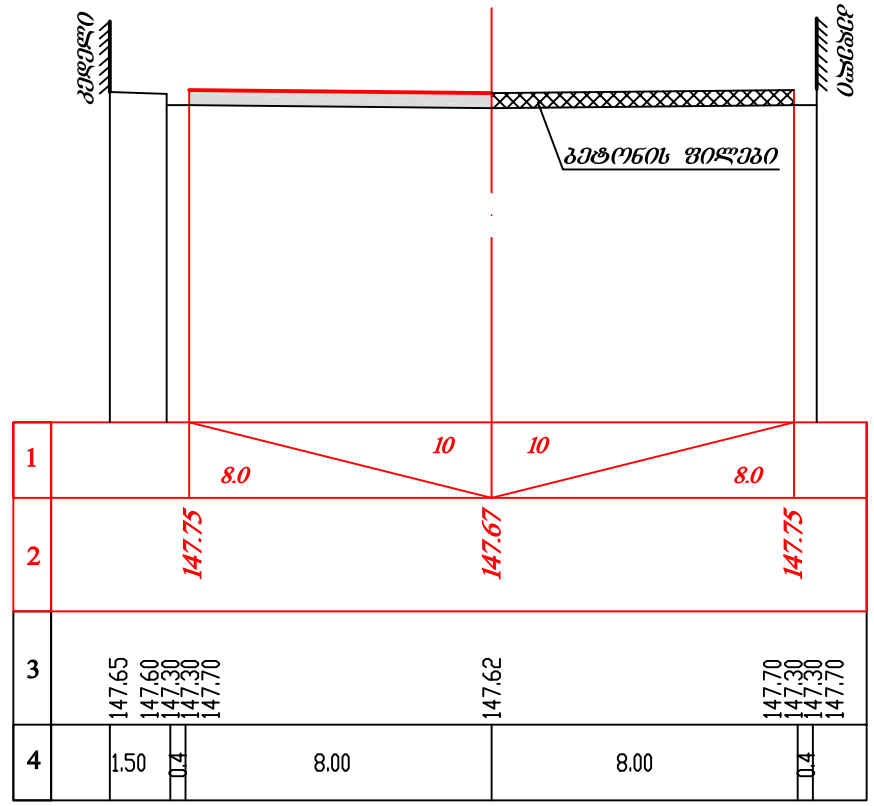

ᲐᲒ 0+21

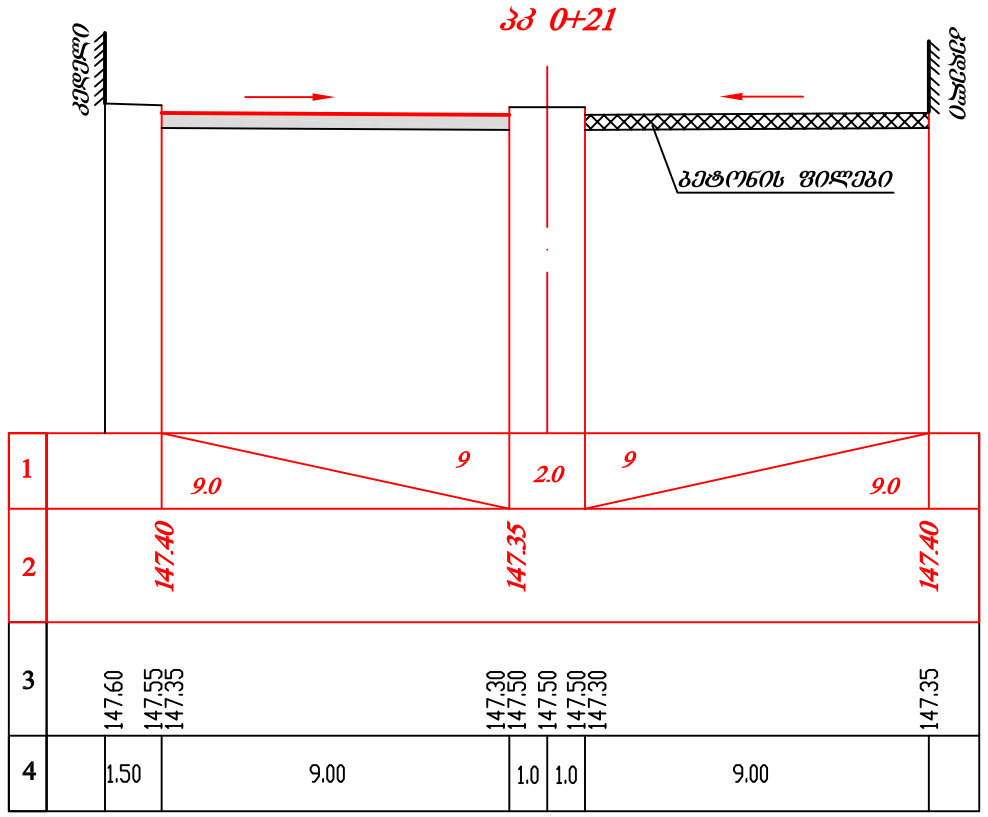

ᲐᲒ 0+26

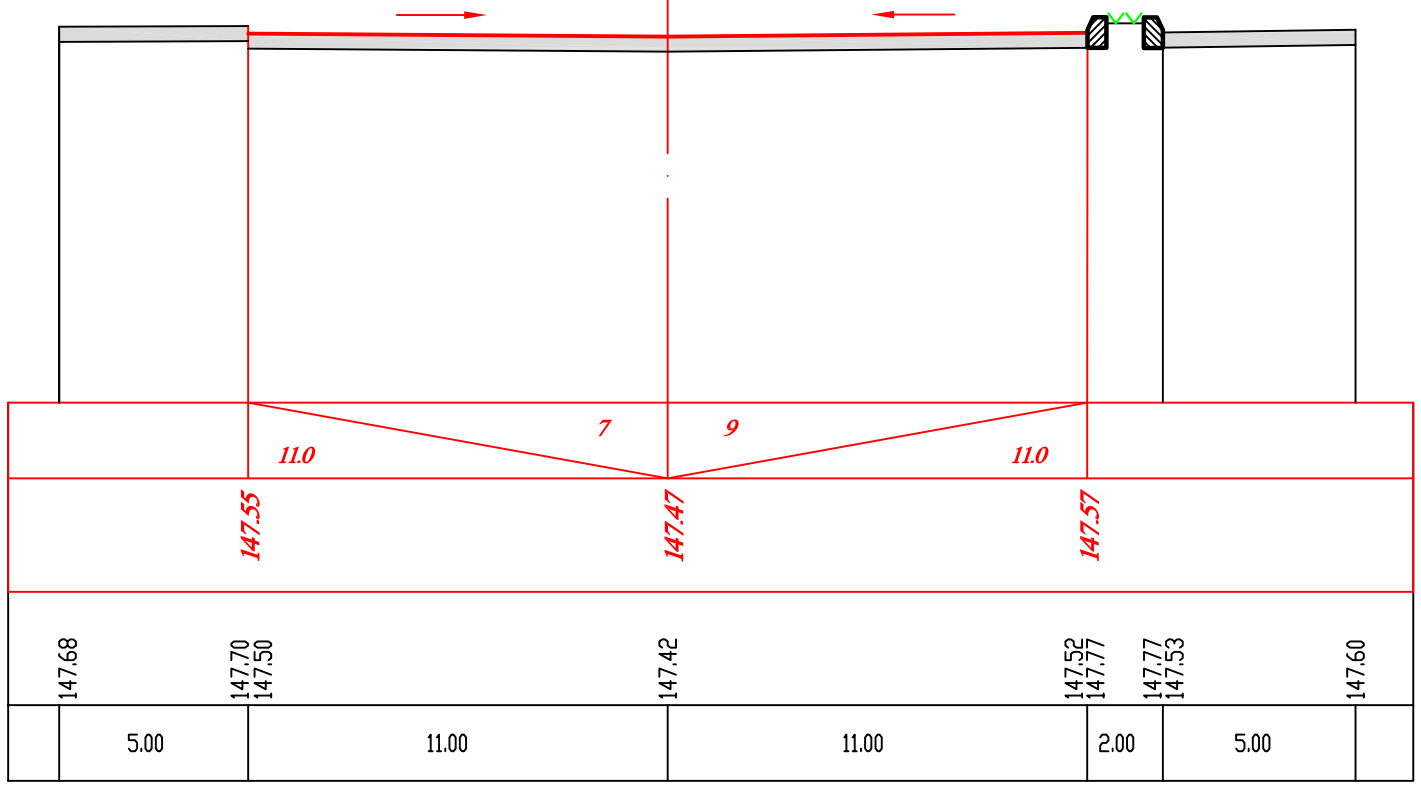

საერთაშორისო მნიშვნელობის თბილისი-სენაკი-ლესელიძის ს/გზის 230-ე კმ-ზე არსებული რკინიგზის გზაგამტარის მიმდებარე ტერიტორიაზე წყალამრიდი დრენაჟების მოწყობისა და ავტოტრანსპორტის მოძრაობის გაუმჯობესების მიზნით ჩასატარებელი სამუშაოები					
მთ. ინჟინერი	თ. აზანიშვილი			სტადია	ფურცელი	ფურცლები
პ მ ი	გ. ჭიკარაძე		განივი პროფილი მასშტაბი 1:200	ს.დ.	11	11
–	–			შპს "გზაკომუნპროექტი და ექსპერტიზა" 2012Წ		
–	–					

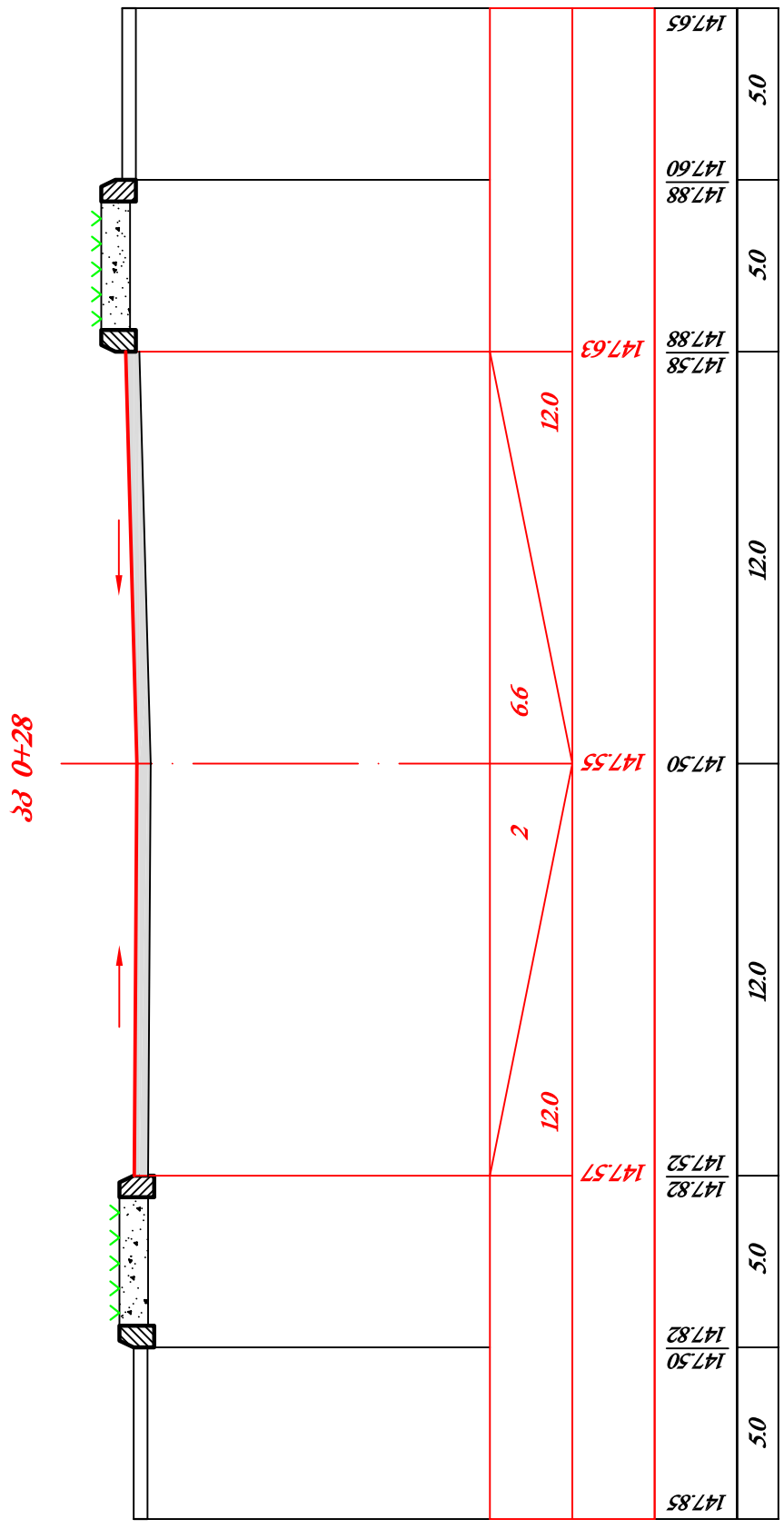
პკ 0+28
147.85
147.50
147.82
5.0
147.50
147.82
5.0
147.57
147.52
147.82
12.0
12.0
12.0
12.0
2
6.9
147.55
147.58
147.88
147.63
147.88
147.60
5.0
5.0
147.65

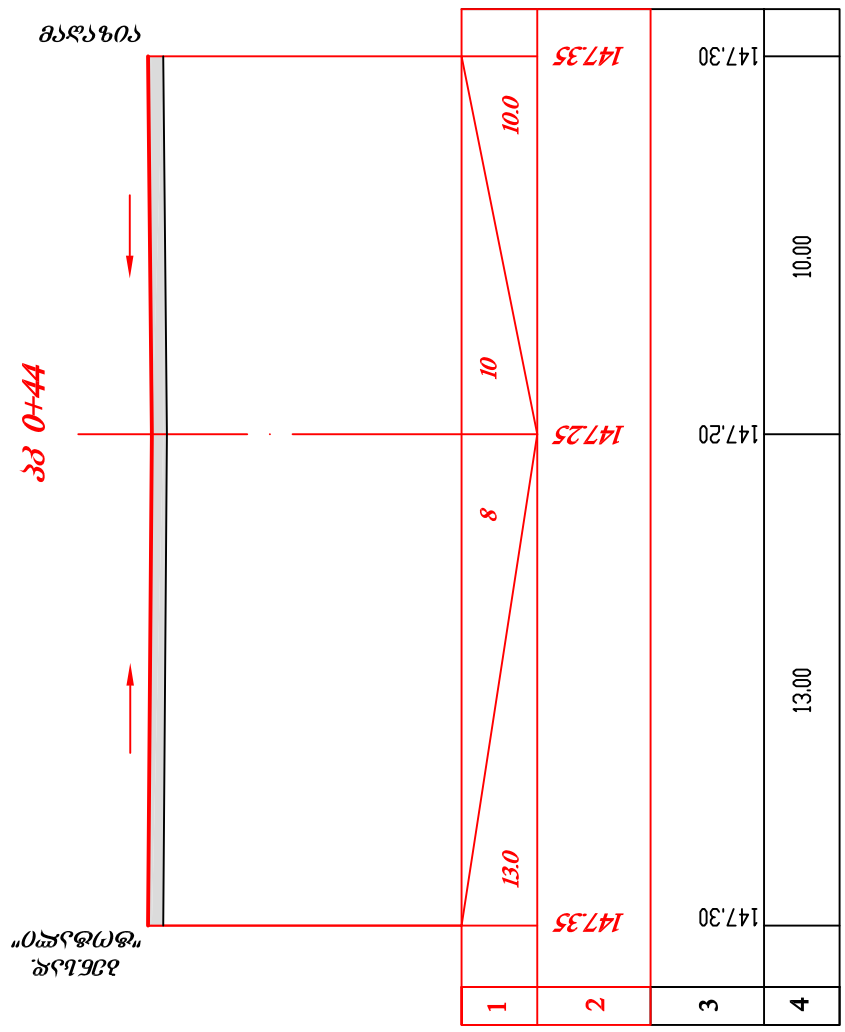
პკ 0+44
ბეტონის „ფოფოლა“
მაღაზია
1
2
3
4
147.35
147.25
147.35
13.0
8
10
10.0
147.30
147.20
147.30
13.00
10.00