სოფ. ყვიბისი სამანქანო ხიდი
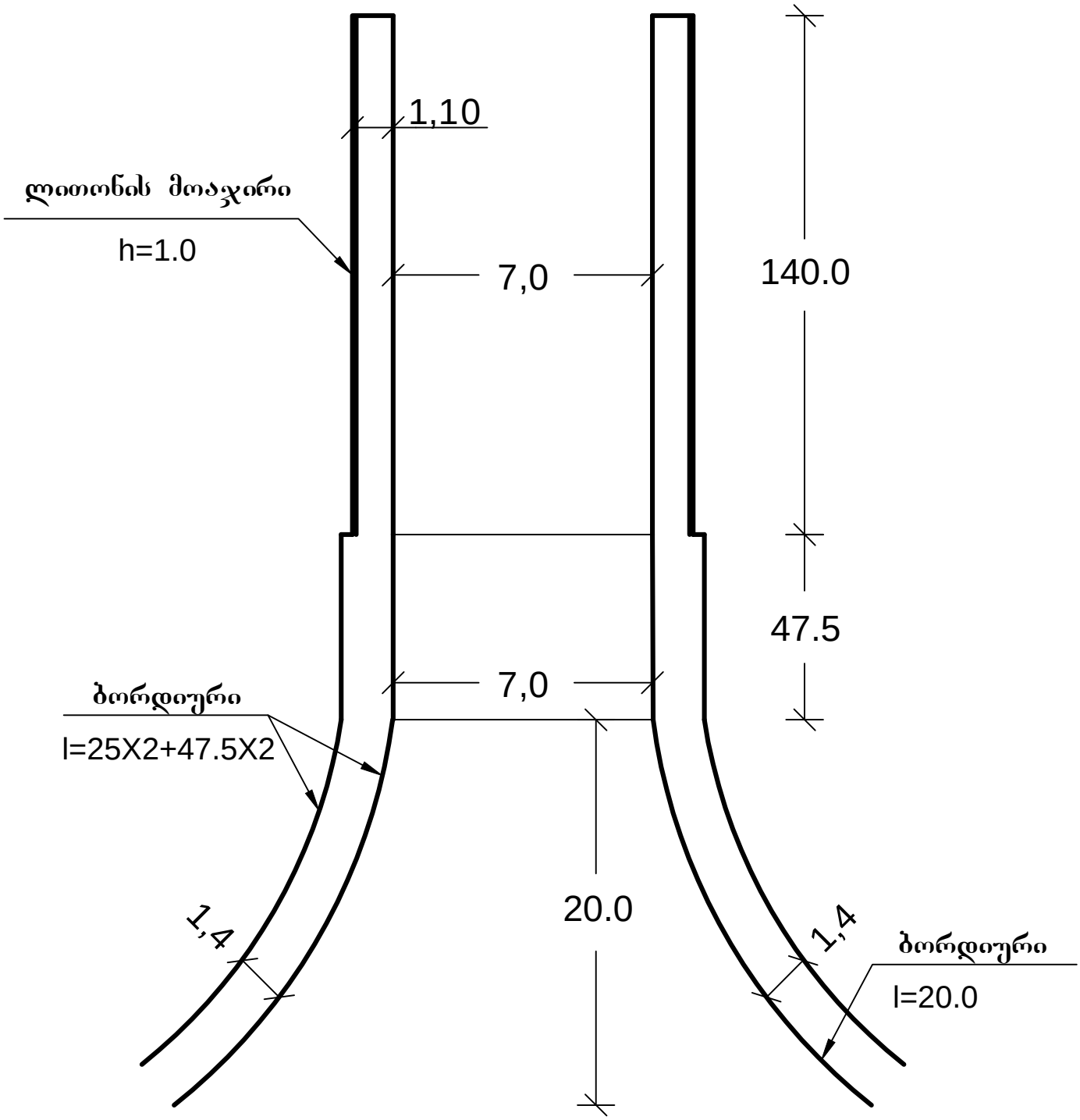
სქემატური ნახაზი