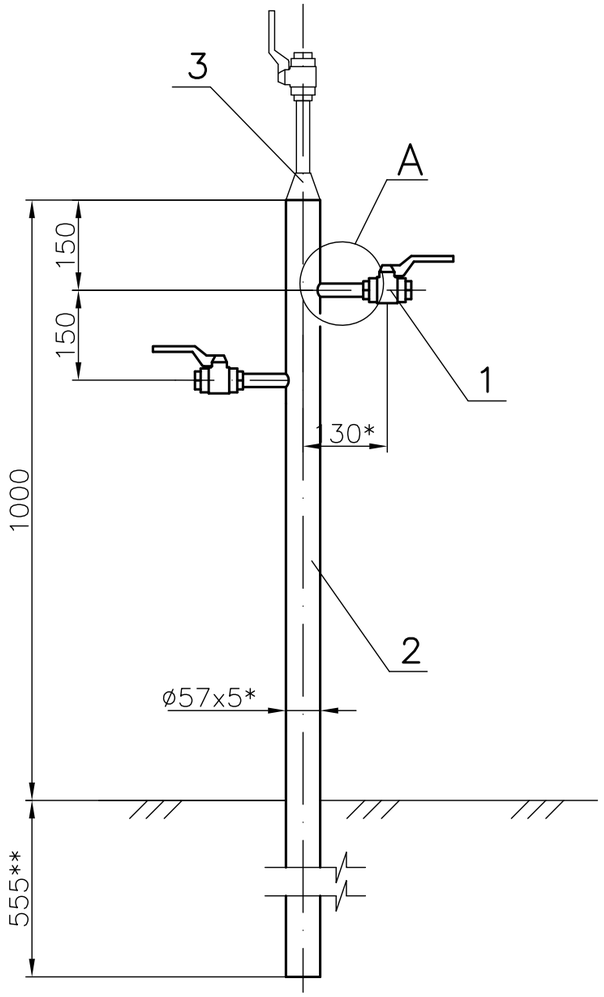

A (1:2)

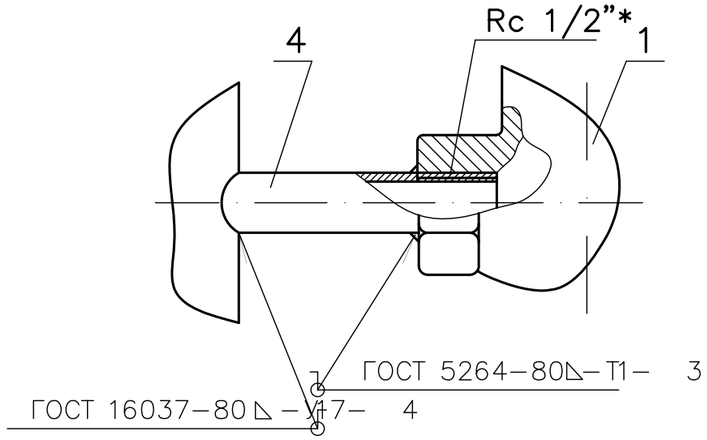

სპეციფიკაცია

პოზ.	აღნიშვნა (კოდი)	დასახელება	რაოდ.	მასა ერთ. კგ	შენიშვნა
1	ТУУЗ 0727-088-93 СК39012-010-01УХЛ2 (2041929)	ონკანი ჩამკეტი, ბურთულიანი ხელის, ქურთიანი, კუთხვილიანი შეერთებით Rc 1/2" УХЛ2 (დან -45С მდე 60С შიდა კუთხვილი ფოლადისგან 12Х18Н10Т) DN 10, PN 16МПа	3.000	0.460	
2	ТУ 14-3-1128-2000 (3013450)	მილი 57x5 Cm 20	1.600	6.410	მ
3	ДСТУ ГОСТ 17378-2003 (4031121)	გადასვლა П К 57x5-25x3	1.000	0.300	
4	ТУ 4218-014-0139583-96 (7132885)	შტუცერი მისადგ. Ш-R1/2'' У3 Ру16 МПа	3.000	0.190	

1 *ზომები ცნობისთვის
2 **დადგეს დასაყენებელ ადგილას

M 1:10

ცვლ.	რაოდ.	ფურც.	დოკ. №	ხელმოწ.	თარ.
პმი.		ტრუნილინი			
განყ. უფ.		სოლოვიევი			
სახ.კონტ.		ბაზილევსკაია			
შეამ.		იატჩენკო			
დამტკ.		რადჩენკო			

17.0742/РП-151-ТХ

მაგისტრალური გაზსადენის "საგურამო-ნავთლუღის" მონაკვეთისა და შესაბამისი ნაგებობების მშენებლობა

სამონტაჟო კვანძი

სტადი.	ფურც.	ფურც.
Р	22	

გაზის შერჩევის დგარი КИП DN 50, Рр 5,4 МПа. საერთო ხედი, სპეციფიკაცია

VNIPITRANSGAZ
ქუთაისი

ფორმატი А3

სანგ. №	ხელ.
ხელმოწერა / თარიღი	
ორიგ. ინვ. №	
ინვ. №	