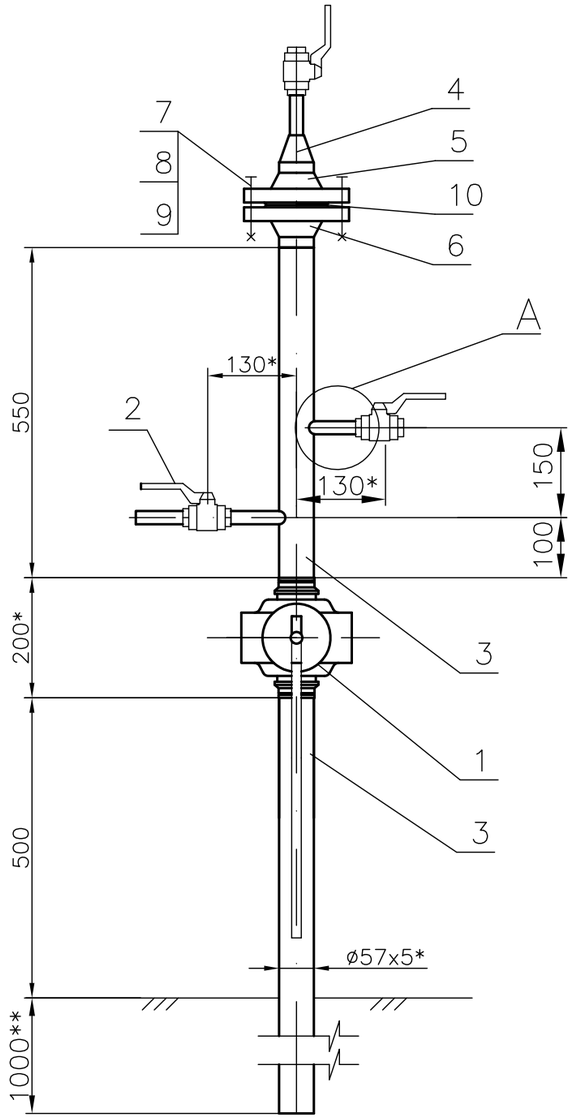

A (1:2)

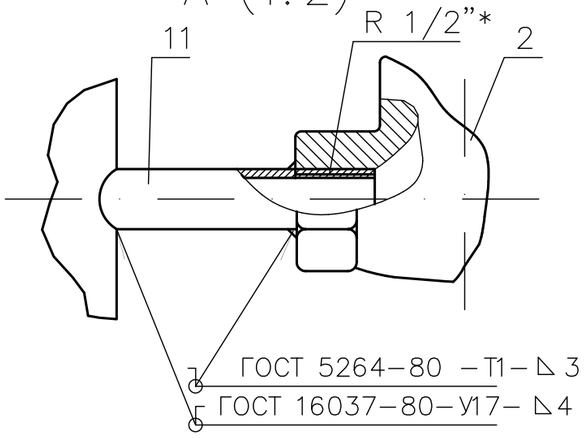

სპეციფიკაცია

პოზ.	აღნიშვნა (კოდი)	დასახელება	რაოდ.	მასა ერთ. კგ	შენიშვნა
1	ТУ У 3.20-00217679-01-96 (2041249)	ონკანი ბურთიანი მისადუღებელი მიწისზედა დაყენებით ხელის ამძრავით DN 50, PN80 МШК-050-80-РП-НУ-У1	1.000	15.00	
2	ТУУЗ 0727-088-93 СК39012-010-01УХЛ2 (2041929)	ონკანი ჩამკეტი ბურთიანი ხელის ქუროიანი კუთხვილიანი შეერთებით Rc 1/2" УХЛ2 (დან -45С მდე 60С შიდა კუთხვილი ფოლადისგან 12Х18Н10Т) DN 10, PN 16МПа	3.000	0.460	
3	ТУ 14-3-1128-2000 (3013450)	მილი 57х5 Ст 20	2.350	6.410	მ
4	ГОСТ 17378-2003 (4031121)	გადასვლა П К 57х5-25Х3	1.000	0.300	
5	ГОСТ 12821-80 (4051836)	მილტუჩი 2-50-63 Ст	1.000	4.590	
6	ГОСТ 12821-80 (4051866)	მილტუჩი 3-50-63 Ст20	1.000	4.500	
7	ГОСТ 7798-70 (5041076)	ჭანჭიკი М20х70.58.096	4.000	0.244	
8	ГОСТ 6916-70 (5044019)	ქანჩი М20,6.098	4.000	0.063	
9	ГОСТ 9065-75 (5045092)	საყელური 20.02.096	4.000	0.023	
10	ГОСТ 15180-86 (5046078)	შუასადები Б-50-160ПОН	1.000	0.014	
11	ТУ 4218-014-01395839 (7132885)	შტუცერი მისადუღებელი, Ру16МПа Ш-R1/2'' У3	4.000	0.190	

1 *ზომები ცნობისთვის
2 **დადგეს დასაყენებელ ადგილას

M 1:10

ცვლ.	რაოდ.	ფურც.	დოკ. №	ხელმოწ.	თარ.
პმი.		ტრუნილინი			
განყ. უფ.		სოლოვიევი			
სახ.კონტ.		ბაზილევსკაია			
შეამ.		იატნენკო			
დაამუშ.		რადჩენკო			

17.0742/РП-151-ТХ

მაგისტრალური გაზსადენის "საგურამო-ნავთლუღის" მონაკვეთისა და შესაბამისი ნაგებობების მშენებლობა

სამონტაჟო კვანძი

სტადი.	ფურც.	ფურც.
Р	20	

გაზის შერჩევის დგარი მილტუჩით 1 DN 50, Pp 5,4 МПа. საერთო ხედი, სპეციფიკაცია

VNIPITRANSGAZ
ქუთაისი

ფორმატი A3

ჩანაცვლებული :			