ОП1. გეგმა.

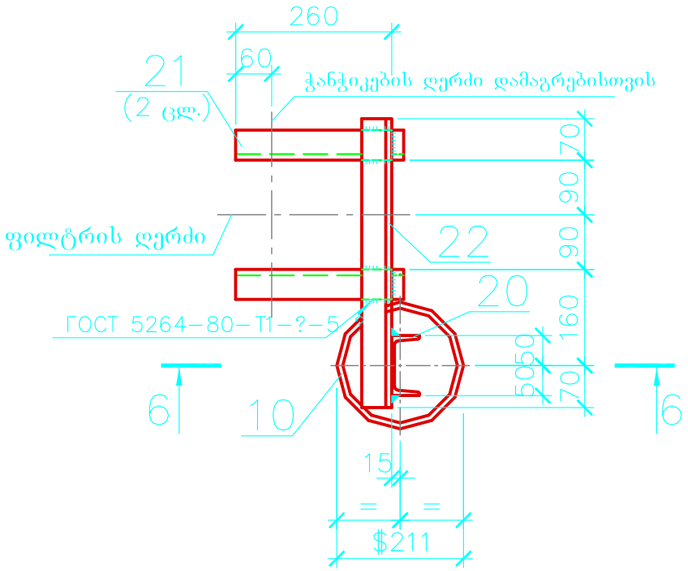

6 — 6

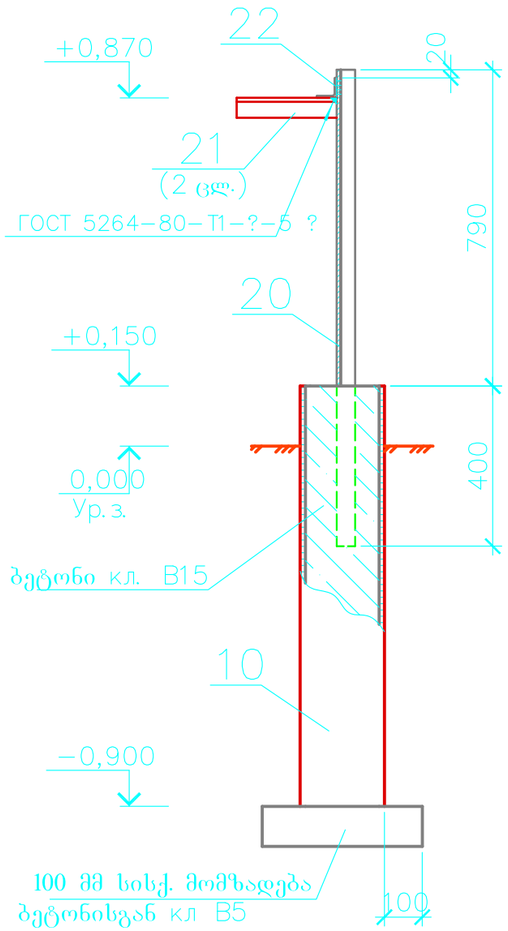

პოზ.	აღნიშვნა	დასახელება	რაოდ.	შენიშვნა
20	იხ. ნახაზი	შველერი $\frac{10У\ ГОСТ\ 8240-97}{С235\ ГОСТ\ 27772-88}$ l=1190	1	
21	იგივე	კუთხოვანა $\frac{50x50x5-В\ ГОСТ\ 8509-93}{С235\ ГОСТ\ 27772-88}$ l=280	2	
22	-//-//-	კუთხოვანა $\frac{50x50x5-В\ ГОСТ\ 8509-93}{С235\ ГОСТ\ 27772-88}$ l=480	1	
10	ГОСТ 1839-80	ა.ც. მილი БНТ 200, l=1050	1	
		მასალები		
		ბეტონი кл. В15		0,03 $მ^3$

საერთო მითითება იხ. ნახაზი 17.0742/РП-151-КЖ ფ.1
მოედანზე საყრდენთა განლაგება იხ. ნახ. 17.0742/РП-151-КЖ ფ.2 – ფ.6, .8, ფ.9.
შენადუღი შეერთებები შესრულდეს ხელით, ელექტროშესადუღებელი აპარატით ГОСТ 5264-80* ელექტროდებით Э42 ГОСТ 9467-75*. შედუღებული ნაწიბურის კათეტების სიმაღლედ მიღებულ იქნეს არა უმეტეს შედუღებადი დეტალების სისქისა.

ცვლ.	რაოდ.	ფურც.	დოკ. №	ხელმოწ.	თარ.
პმი.		ტრუნილინი			
განყ. უფ.		სოლოვიევი			
ჯგ. უფ.		ბეზნოშენკო			
სახ.კონტ.		ბაზილევსკაია			
შეამ.		ბეზნოშენკო			
დაამუშ.		კონეტოვი			

17.0742/РП-151-КЖ

მაგისტრალური გაზსადენის "საგურამო-ნავთლუღის" მონაკვეთისა და შესაბამისი ნაგებობების მშენებლობა

სამონტაჟო კვანძი	სტადი.	ფურც.	ფურც.
	Р	11	
საყრდენი ОП1.	VNIPITRANSGAZ კიევი		

ფორმატი А3

შეთანხმებული :			