მარკა, პოზ.	აღნიშვნა	დასახელება	რაოდ.	მასა ერთ., კგ	შენიშვნა
–		მილი 14x2 ГОСТ 8734–75*	1,7	0,59	∅
		В20 ГОСТ 8733–74*			
–	ТУ 36.1116–83	გადამყვანი ვენტილიდან მანომეტრზე	4	0,075	
		Ру 16 МПа R1/2–М20х1,5			
–	ТУ 36.1104–82	შეერთება ნიპელური ჩახრახნული	1	0,163	
		НСВ14хR1/2 Ду 10, Ру 25 МПа			

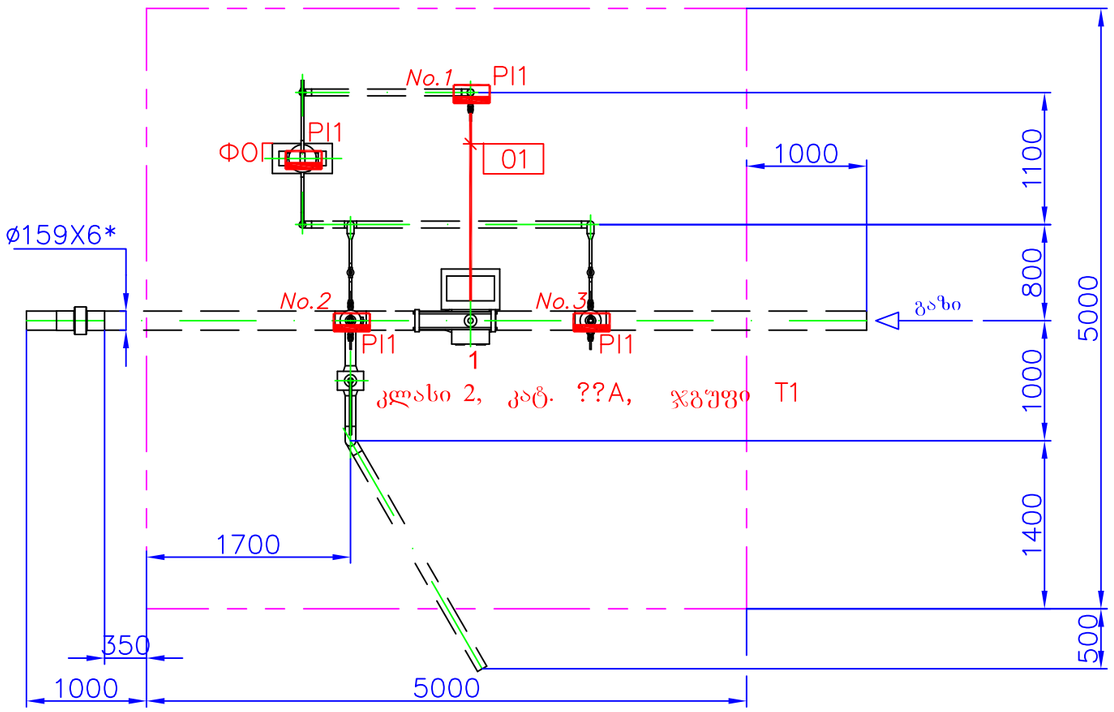

სამილე გაყვანილობის სქემა

ონკანებით მართვის კვანძები (იხ. შენ. 2)

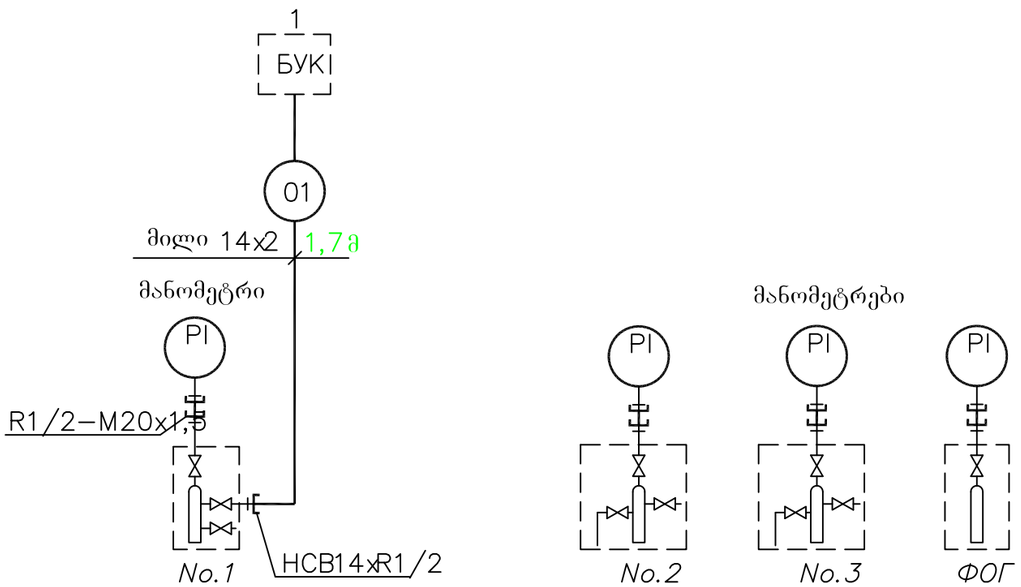

გაზის შერჩევის დგარი (იხ. შენ. 2)

1. საერთო მონაცემები – ფურცელი 1.1–1.3.
2. მოწყობილობა, ნაჩვენები პუნქტირით, გათვალისწინებულია მარკით ТХ.
3. მოცემული ნახაზი შესრულებულია ნახაზის 17.0742/РП-151-ТХ ფურც. 18 საფუძველზე.
4. მოწყობილობების პოზიციები აღნიშნულია სპეციფიკაციის მიხედვით 17.0742/РП-151-АТХ-С.

* – ზომები ცნობისთვის

M 1:50

ცვლ.	რაოდ.	ფურც	დოკ. №	ხელმოწ.	თარ.	17.0742/РП-151-АТХ			
						მაგისტრალური გაზსადენის "საგურამო-ნავთლუღის" მონაკვეთისა და შესაბამისი ნაგებობების მშენებლობა			
პმი.		ტრუნილინი				სამონტაჟო კვანძი	სტადი.	ფურც.	ფურც.
განყ. უფ.		სოლოვიევი					Р	8	
მთ. სპეც.		კარმანი							
სახ.კონტ.		ბაზილევსკაია				ონკანი DN150, Pp 5,4 МПа. ცალმხრივი გაქრევით. მოწყობილობების და გაყვანილობების განთავსების გეგმა	VNIPITRANSGAZ		
შეამ.		ვერემენკო					კიევი		
დამუშ.		ბელსკი							

ფორმატი A3

ТГ		
იპუწყვი		