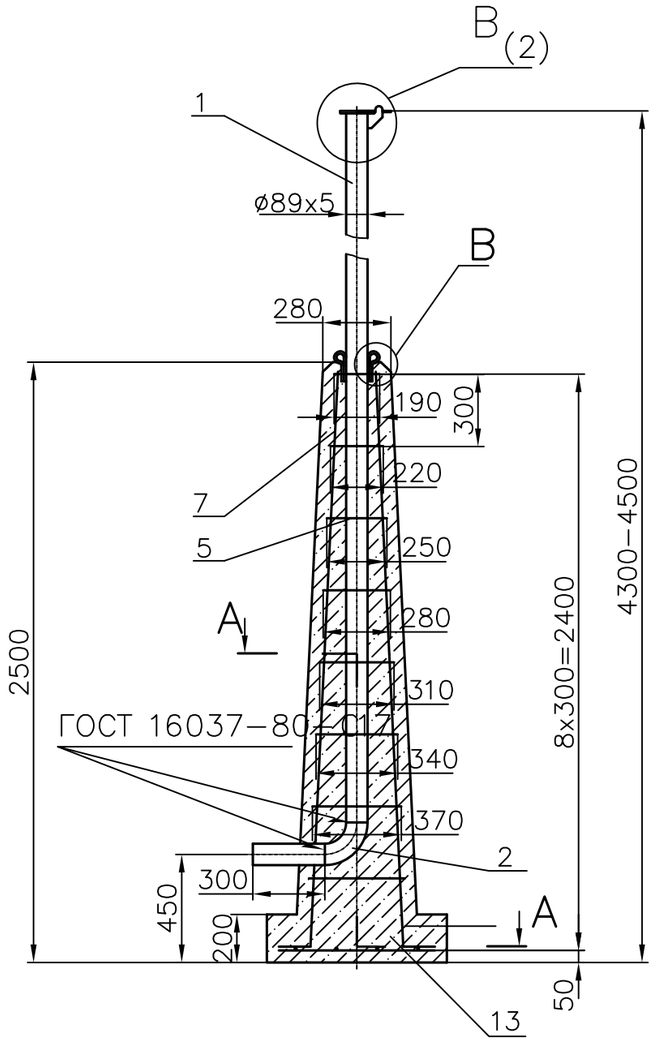

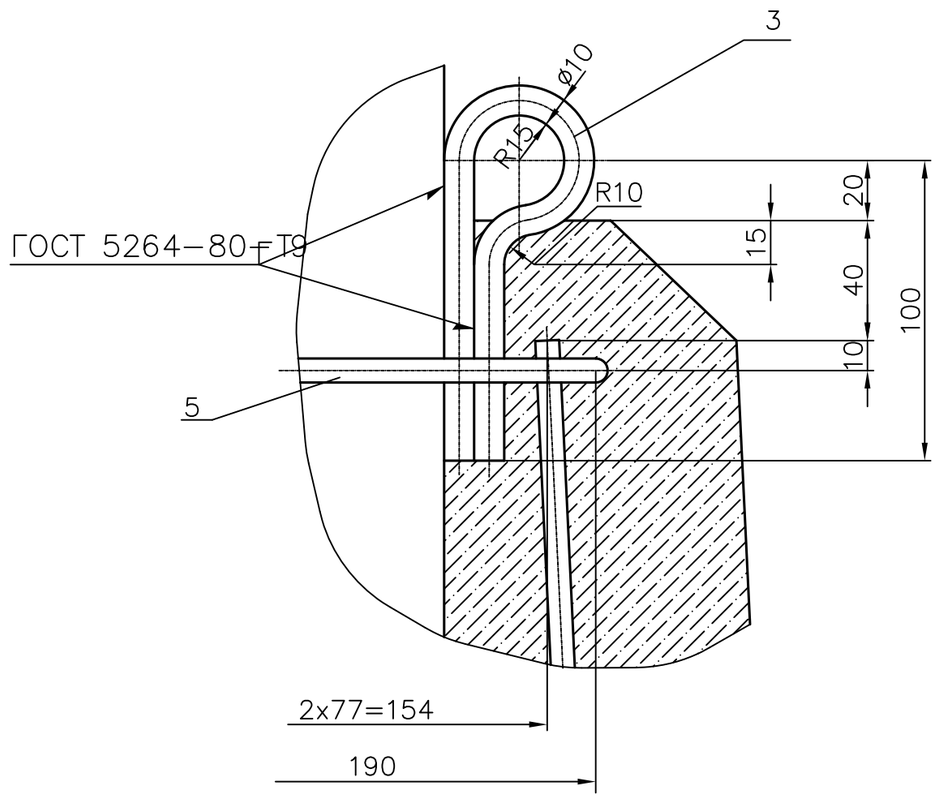

სანთლის დაყენების სქემა (M 1:50)

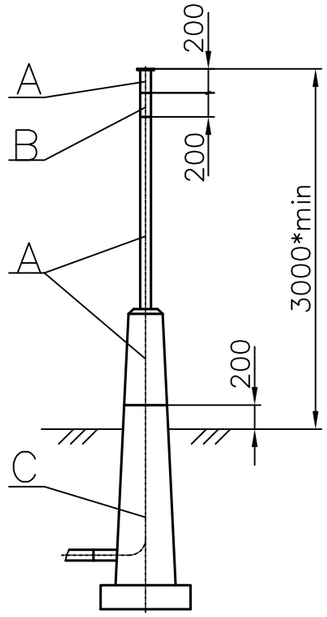

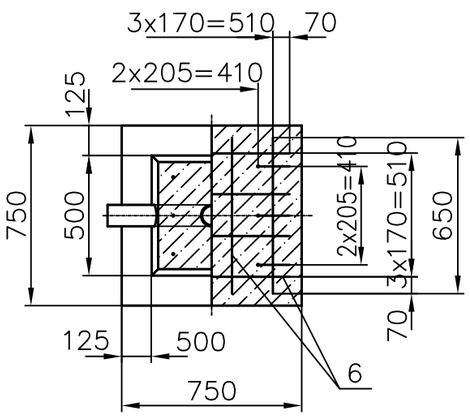

ცალკული პოზ. 5 (M 1:5)

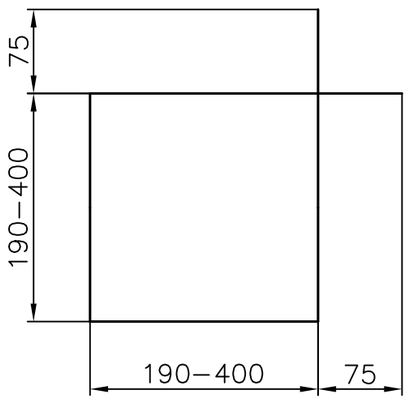

1.სანთლის სიმაღლე მიწის დონის ზემოთ ნაჩვენებია დასაყენებელ ნახაზზე

2.მილი და სარინი დაბეტონებამდე სანთლის სვეტის ზღვრებში დაიფაროს გაძლიერებილი ტიპის იზოლაციით

3.A ზედაპირი ორ ფენად დაიფაროს ზეთის ყვითელი საღებავით, B ზედაპირი-2 ფენად ზეთის წითელი საღებავით, C ზედაპირი- ბიტუმის გრუნტით

M 1:25

						17.0742/РП-400-Л2		
						საგურამო-ნავთლუღის მაგისტრალური გაზსადენის მონაკვეთისა და შესაბამისი ნაგებობების მშენებლობა		
ცვლ.	რაოდ.	ფურც.	დოკ№	ხელმოწ.	თარ.			
						გაზსადენის სახაზო ნაწილი	სტადია	ფურც.	ფურც.
პმი.		ტრუნილინი				10-20 (100+43.3-206+00)	P	26	
მთ.სპეციალისტი		ბერგერი							
სახ. კონტროლი		ბრაზილევსკაია				გამქრავი სანთელი DN80 Pp5.4 საერთო ხედი, ჭრილები	VNIPITRANSGAZ		
შეამ.		იატნენკო					კიევი		
დაამუშავა		რადჩენკო							

A3

გეოგრაფიული :