გეგმა (1:200)

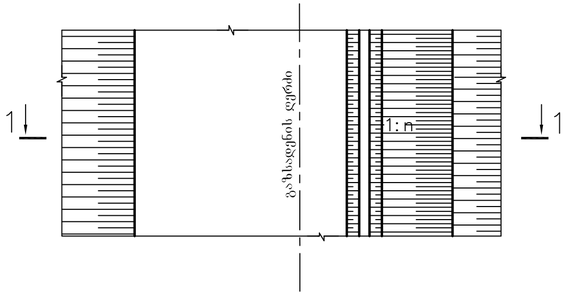

1–1

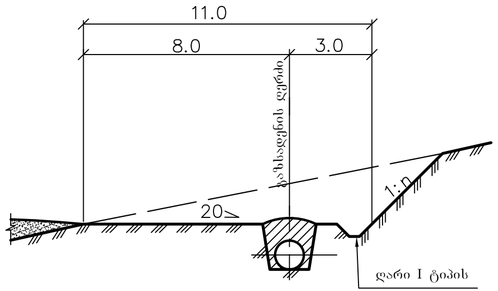

დარი I ტიპის (1:20)

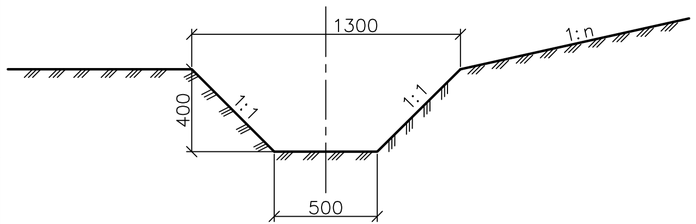

გეგმა (1:200)

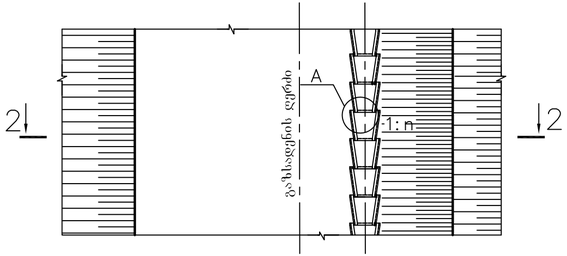

2–2

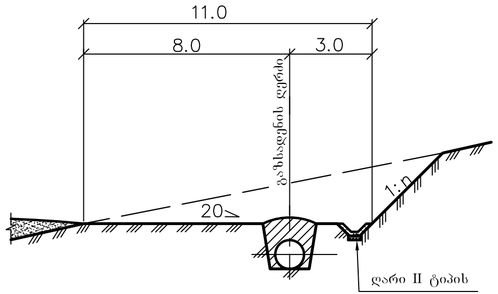

დარი II ტიპის (1:20)

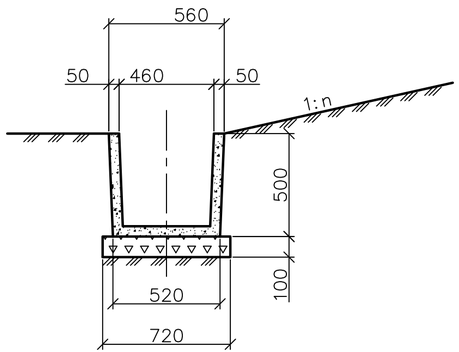

ფერდოს დახრილობის ცხრილი "n"

N n/n	გრუნტის ჯგუფი	ფერდო ქვედებულის სიდიდე n"	ინდექსი
1	II–III	1.25	a
2	III–IV	1.0	б
3	V	0.75	в
4	VI	0.5	г
5	VII	0.30	g
6	VIII–XI	0.20	e

A (1:10)

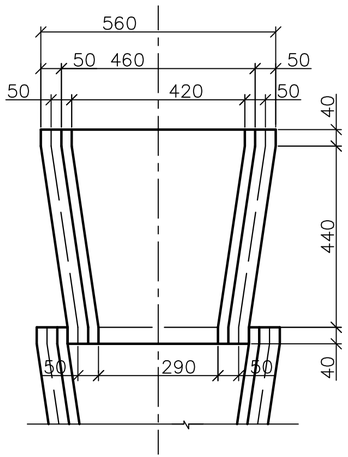

მოცულობითი სამუშაოების უწყისი 1 მ ღარზე

სამუშაოს დასახელება	გან. ერთ.	რაოდენობა		შენიშვნა
		ღარი I ტიპის	ღარი II ტიპის	
1 დამუშავება გრუნტის III–IV ჯგუფის				
ხელით ორმაგი გადასროლით	$მ^3$	0,90	0,70	
2 დაგეგმარება ძირის და ფერდოს				
ხელით	$მ^2$	3,00	3,00	
3 ღორღიანი მომზადების				
მოწყობილობა სისქით 10 სმ	$მ^3$	–	0,08	
4 ასაწყობი რკინაბეტონის ღარის				
Б–6 დაგება.				
არმატურის დანახარჯი кл. AI–130 კგ/$მ^3$	ცლ / $მ^3$	–	2 /0,075	ბეტონი B30
5 უკუნაყრა ხელით ფრთხილი				
ტკეპნით	$მ^3$	–	0.50	

შენიშვნა

1. I ტიპის ღარი I-IV ჯგუფის გრუნტებში გაიმართება თაროს 20%-ზე ნაკლები გრძივი დახრით, ხოლო V ჯგუფის გრუნტებში 50%-ზე ნაკლები დახრით.
2. II ტიპის ღარი I-IV ჯგუფის გრუნტებში გაიმართება თაროს 20%-ზე მეტი გრძივი დახრით, ხოლო V ჯგუფის გრუნტებში 50%-ზე მეტი დახრით.
3. II ტიპის ღარის კონსტრუქცია მიღებულია გამოსაყენებლად ტიპურ სამშენებლო კონსტრუქციად "ასაწყობი ნაკეთობები რკინაბეტონის წყალსარინი ნაგებობისათვის საავტომობილო გზებზე" სერია 3.503.I–66.

						17.0742/РП-400-Л2
						მაგისტრალური გაზსადენის "საგურამო-ნავთლუღის" მონაკვეთისა და შესაბამისი ნაგებობების მშენებლობა
ცვლ.	რაოდ.	ფურც.	დოკ. №	ხელმოწ.	თარ.	
პმი.	ტრუნილინი					გაზსადენის სახაზო ნაწილი კმ 10-20 (ПК100+43.3 - ПК206+00) — სტადი. P, ფურც. 21, ფურც.
განყ. უფ.	ცვილი					
მთ. სპეც.	დემერტაში					
სახ.კონტ.	ბახილეფსკაია					
შეამ.	დემერტაში					ღრძივი დარი I და II ტიპის — VNIPITRANSGAZ ქიევი
დამუშ.	ეგოროვა					