Вид поперек пути

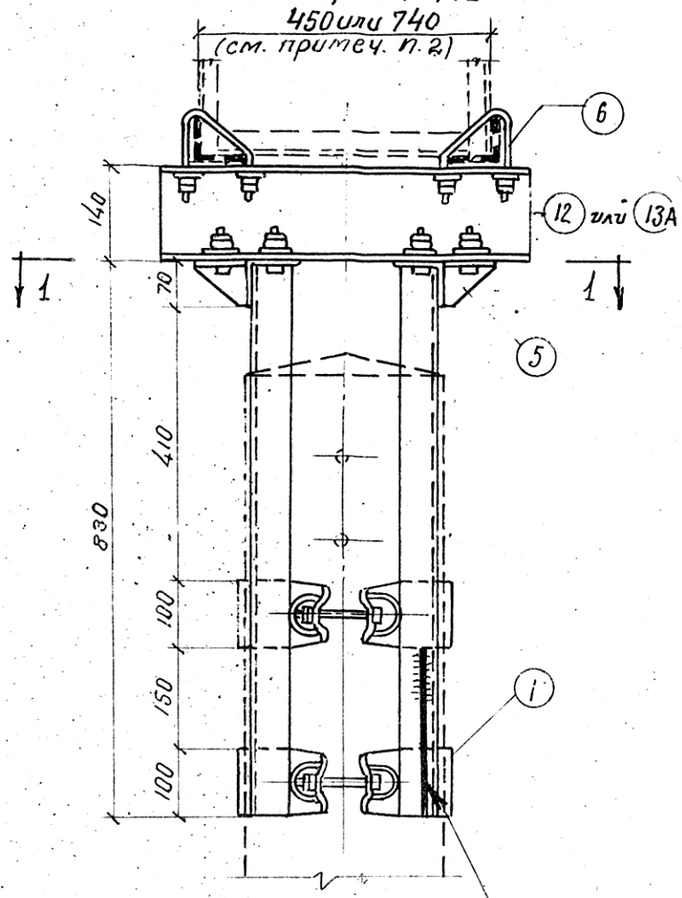

Вид вдоль пути

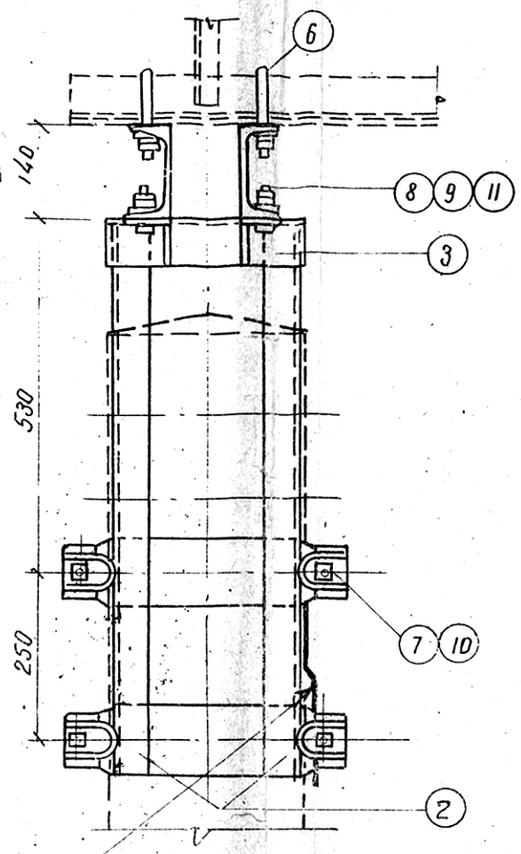

Разрез 1-1

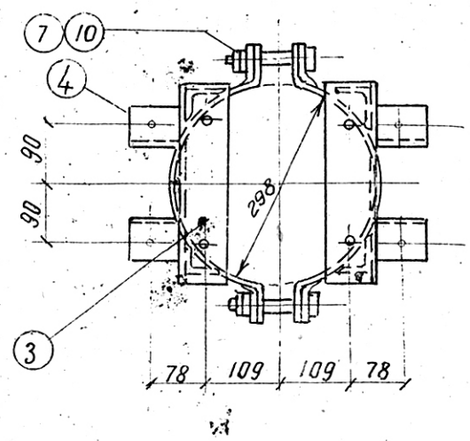

Заземляющий выпуск
ф 12 ℓ = 250

Спецификация металла
(на один оголовок)

№№ позиций	Наименование элемента	Материал	Чертежа или ГОСТ	Сечение мм	Длина мм	Количество шт	Вес 1го элем. кг	Вес Общий кг
1	Хомут	В Ст.3	49	100×8	560	4	3.52	14.08
2	Стойка	"	48	∠63×63×5	824	4	3.96	15.84
3	Накладка	"	49	∠70×70×6	300	2	1.92	3.84
4	Планка	"	"	60×8	80	4	0.30	1.20
5	Ребро	"	"	—	—	4	0.20	0.80
6	Болт-скоба	"	50	ф14		4	0.40	1.60
7	Болт	"	7798-62	ф20	140	4	0.405	1.62
8	"	"		ф14	60	8	0.095	0.76
9	Шайба косая	Ст.3	—	ф14	—	16	0.066	1.05
10	Гайка	В Ст.3	5915-62	М20	—	8	0.064	0.51
11	"	—	—	М14	—	32	0.025	0.80
—	Электроды	Э-42	—	—	—	—	—	0.80
						Итого		42.90
12	Опорный швеллер при поперечине шириной 45см	В Ст.3	50	N14	570	2	7.02	14.04
13А	Опорный швеллер при поперечине шириной 74см	В Ст.3	50	N14	950	2	11.68	23.36
	Итого с опорными швеллерами при поперечине шириной						45 см.	56.94
							74 см.	66.28

Примечания:

1. Оголовок состоит из двух ветвей (см. лист 48), соединяемых болтами N7, и опорных швеллеров.
2. В зависимости от ширины устанавливаемой на оголовок поперечины (45 или 74 см), предусмотрено два типа швеллеров, которые отличаются длиной и расположением отверстий в полках.
3. В заявках на изготовление оголовков следует указывать тип опорного швеллера - позиция 12 или 13А
4. Материал оголовка - сталь марки В Ст.3 для сварных конструкций, с дополнительным требованием испытания на загиб в холодном состоянии, согласно п. 19 д. ГОСТ 380-60. После изготовления окрасить масляной краской 2 раза.

Типовой проект 501-10	Унифицированные жесткие поперечины для контактных сетей перегонов и станций	Часть	Общий вид оголовка для одиночных центрифугированных стоек	1965г	396/2	46

Нач. отдела Гл. специалист
Гаповин Баранова
Гл. инж. пр-та Исполнил
Проверил Сверил
Назарин Михайлов
Нечипоренко М 1:10