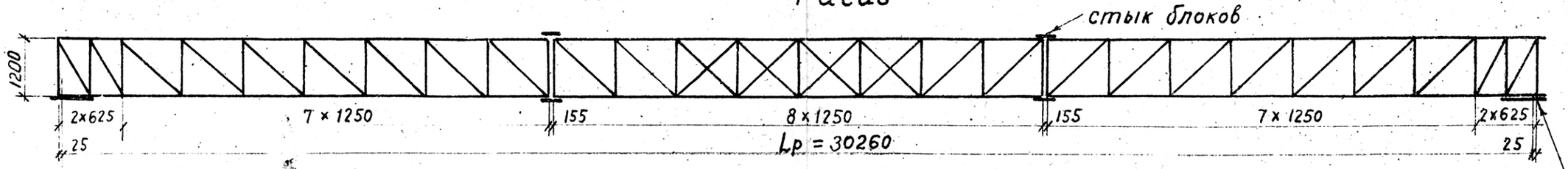
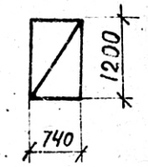
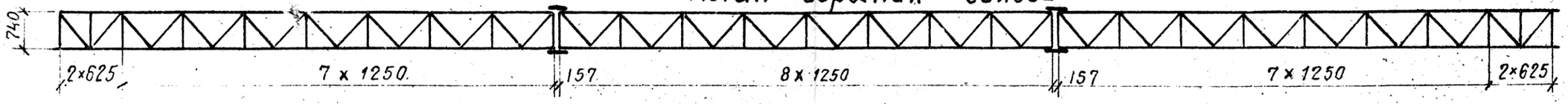
Фасад





Усиление нижнего пояса.

План верхних связей



План нижних связей

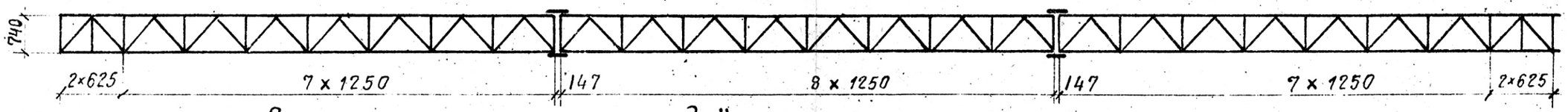
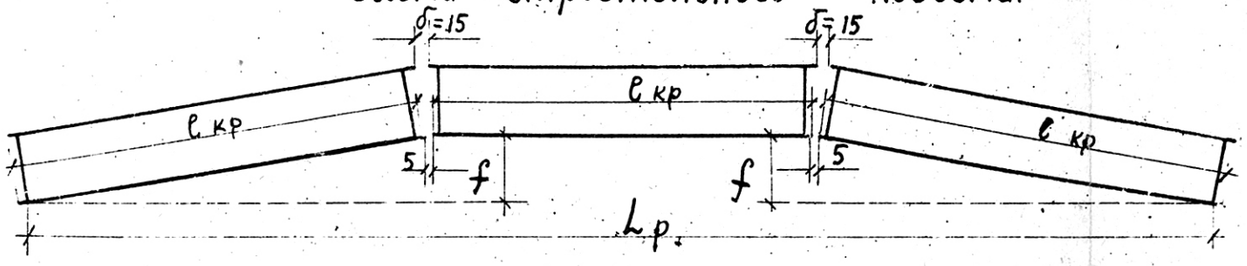


Схема строительного подъёма.



Основные размеры поперечины (в миллиметрах).

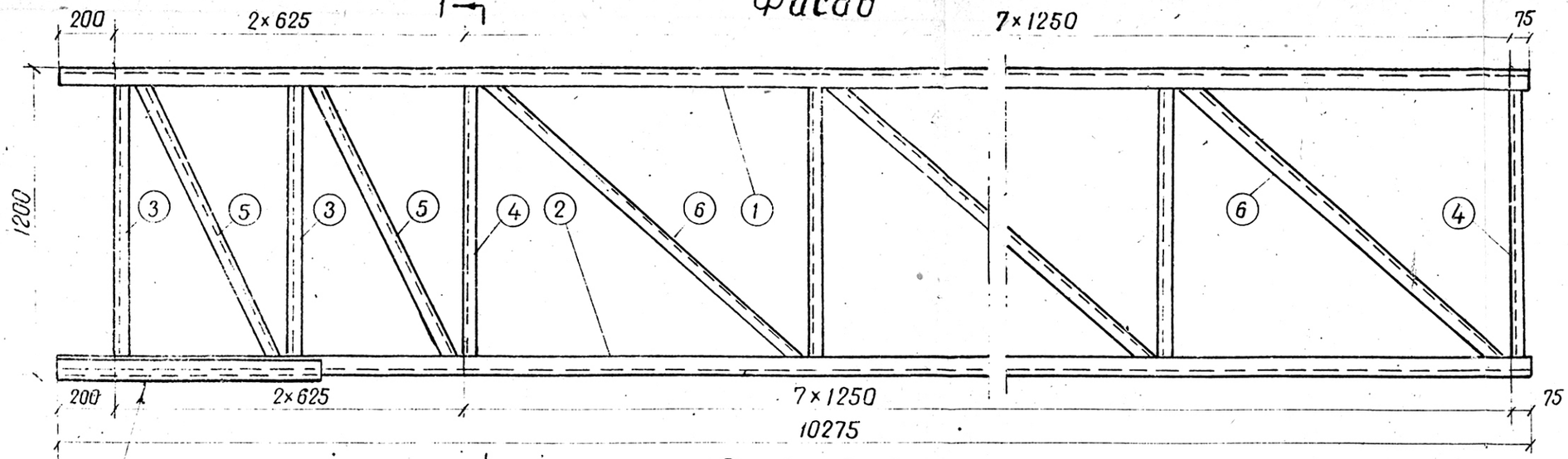
Расчетная длина поперечины $L_p = 2\ell_{кр} + \ell_{ср} - 440$	30260	29010	27750
Длина крайнего блока по нижнему поясу $\ell_{кр}$	10275	9650	9025
Длина среднего блока $\ell_{ср}$	10150	10150	10150
Полная длина поперечины (по нижнему поясу)	30710	2946	28210
Строительный подъем f	80	75	70

Примечания:

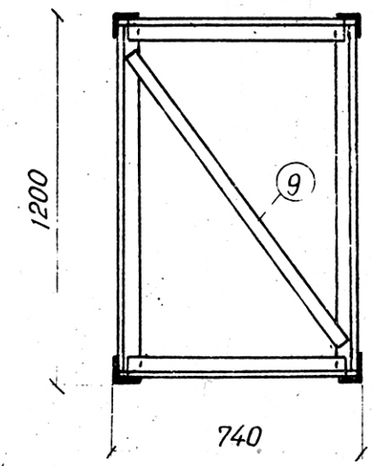
1. Поперечина образуется из трех блоков, которые стыкуются накладками из уголков. Сварка стыков выполняется на базе комплектации.
2. Расчетная длина поперечин дана по нижнему поясу и соответствует центрам опирания на оголовки стоек.
3. Основной является поперечина с расчетной длиной 30,26 м Поперечины меньшей длины, приведенные в таблице, образуются за счет сокращения числа панелей крайних блоков основной поперечины.
   Панели исключаются симметрично относительно оси поперечины, при этом крайняя усиленная панель блоков во всех случаях сохраняется.
   Допускается исключение одной панели в одном из крайних блоков.

Нач. отдела	Ноздрин	Проверил	Головин	Гл.инж. проекта	Михайлов	М-б 1:100
Гл.специалист	Овсянникова	Сверил	Баранова	Исполнил		
Типовой проект 501-10		Унифицированные жесткие поперечины для контактных сетей перегонов и станции		Часть II	Схема поперечины L_p = 30,26 м	1965 г. 396/2 20

Фасад

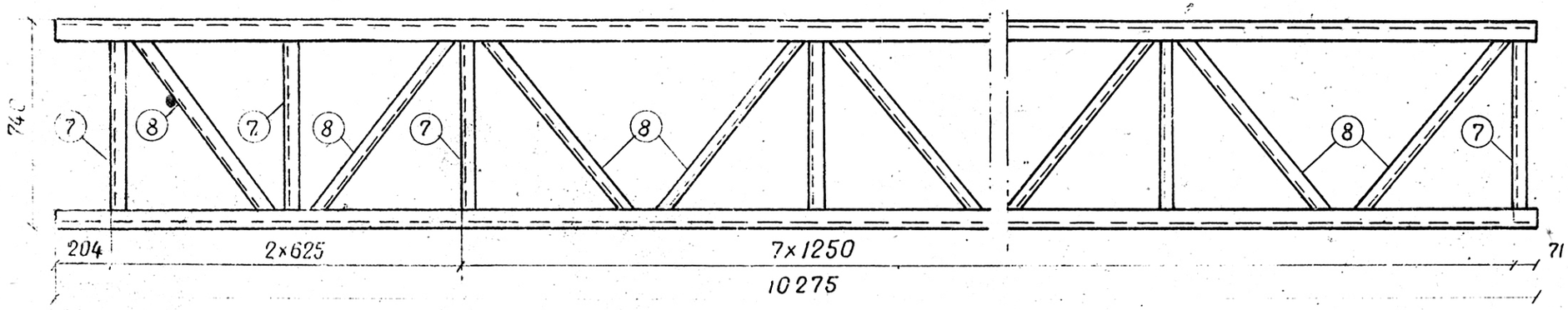


Разрез 1-1



Уголок усиления нижнего пояса (10)

Вид сверху



Вид снизу (прямая проекция)

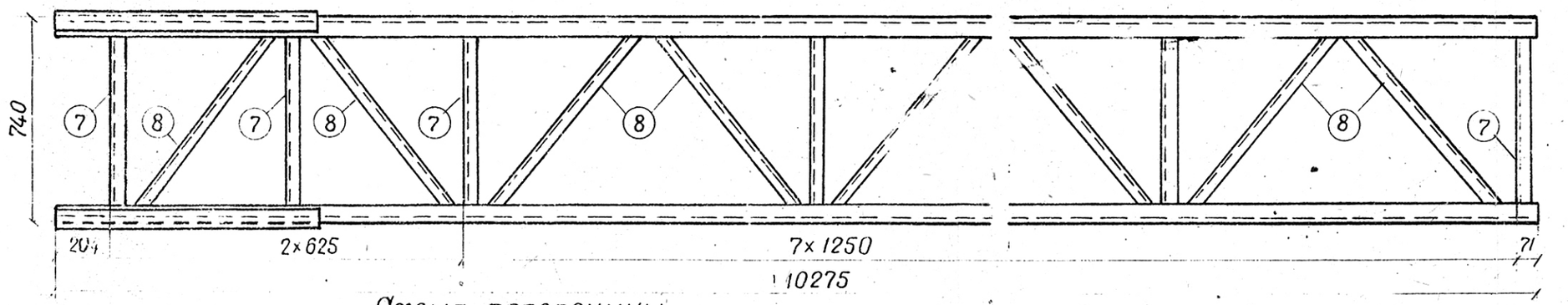
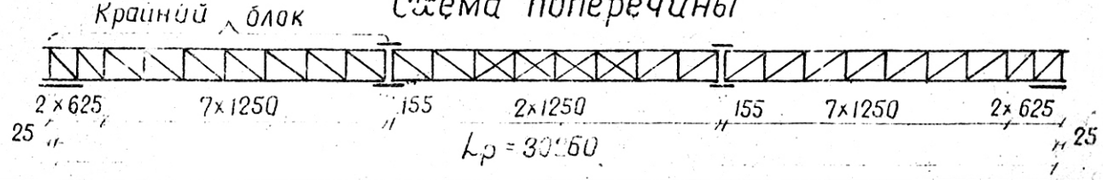


Схема поперечины



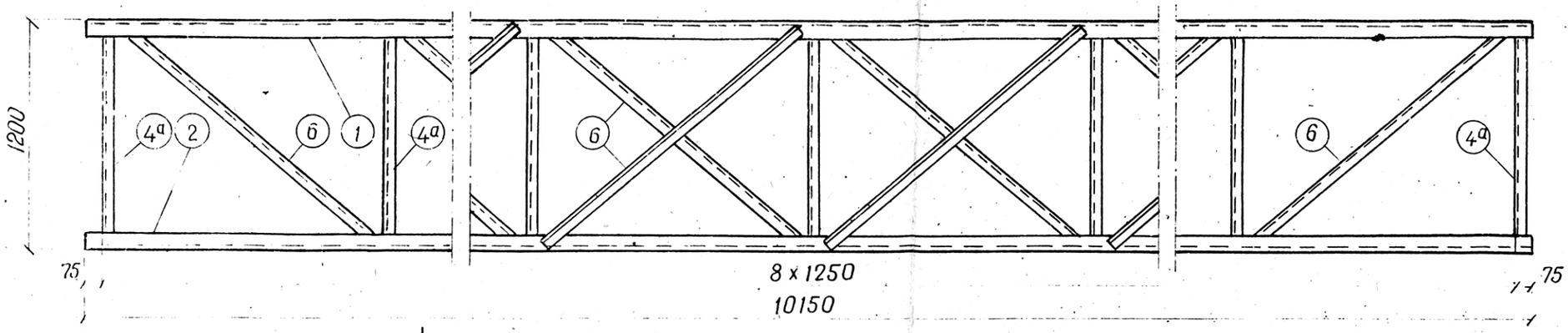
Примечания:

1. Соединение элементов конструкции выполняется на сварке электродами Э-42 Толщина сварных швов должна быть не менее толщины более тонкого из свариваемых элементов.
2. Детали узлов и стыка блоков см. на листах 36-38, Спецификацию металла-на листах 23;39.

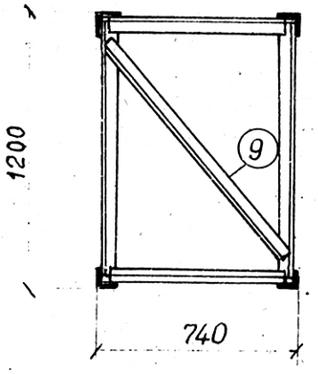
Типовой проект 501-10	Унифицированные жесткие поперечины для контактных сетей перегонов и станций	Часть II	Крайний блок поперечины Lр = 30,26 м	1965г	396/2	21

Гл. инж. пр-та Исполнил Заливин
Гл. специалист Баранова
Нач. отдела Нач. сект.
Нач. ф-ла Новорыбинский заводов
Сборщ.
Инж. Михуцкий М-б 1:20

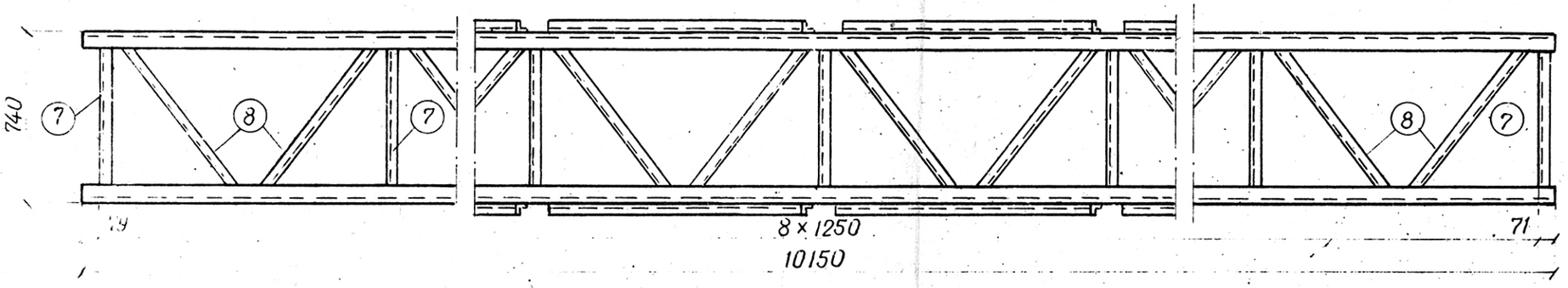
Фасад



Разрез 1-1



Вид сверху



Вид снизу (прямая проекция)

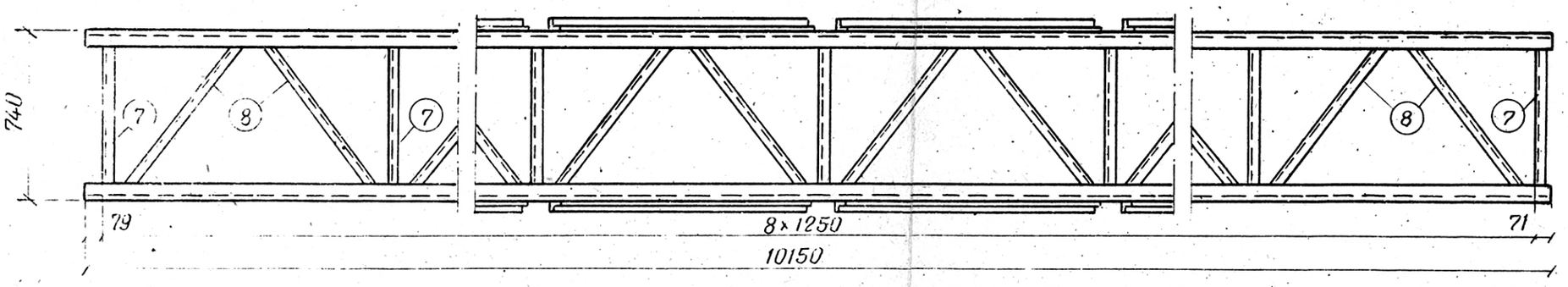


Схема поперечины



Примечания к чертежу см. на листе 21

Типовой проект 501-10	Унифицированные жесткие поперечины для контактных сетей перегонов и станций	Часть II	Средний блок поперечины Lр = 30,26 м	1965г	396/2	22

Нач. отдела Гл. специалист Ашимов
Гл. инж. пр-та Исполнил
Головин Баранова
Проверил Сверил
Новорин Зинцев
Михайлов М-б 1:20