წყალმიმღები ჭა მ. 1:20

№1-

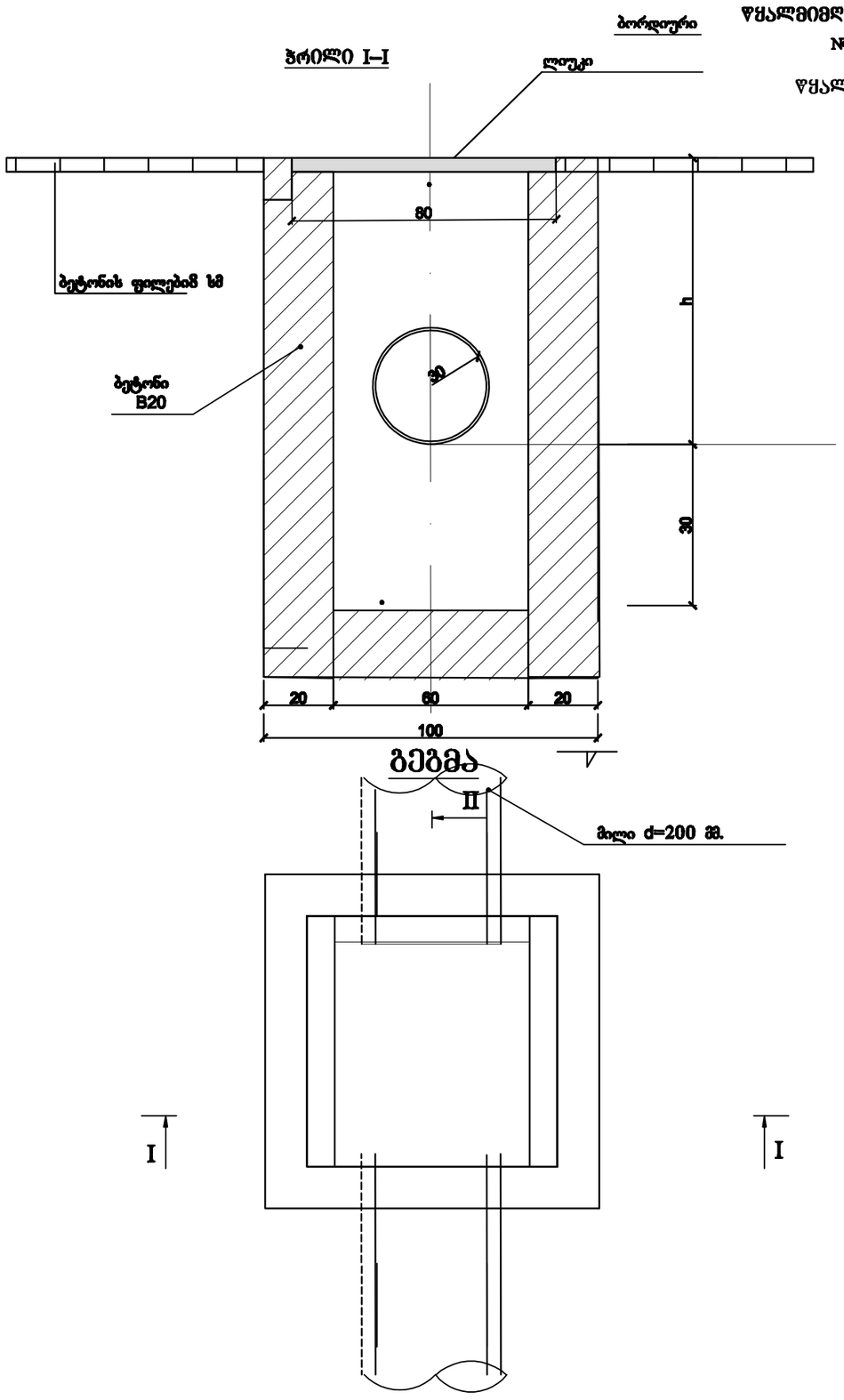

წყალმიმღები ჭა მ. 1:20

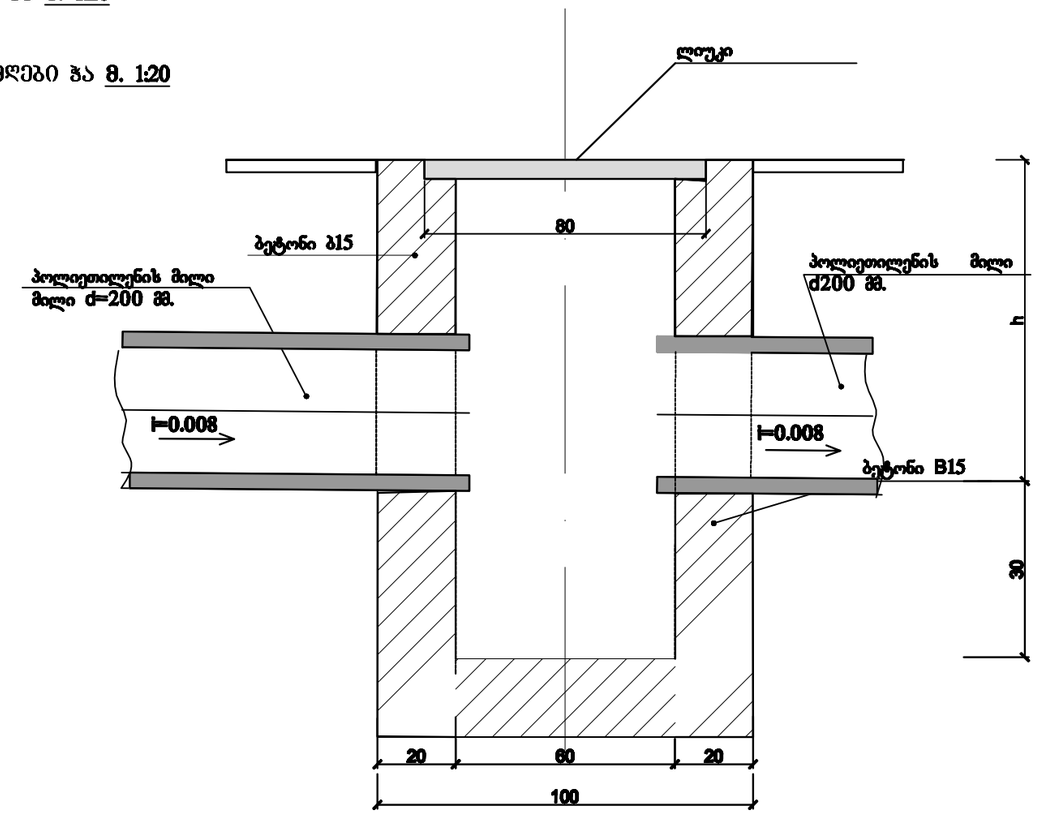

ობიექტი

მელიქიშვილის ქუჩა №36-38 საცხოვრებელი სახლის

ქალაქ ბათუმში

ეზოს კეთილმოწყობა

დამკვეთი

ბათუმის კორპუსი

დაკვეთა №

არქიტექტურული ნაწილი		
სტადია	ფურცელი	ფურცლები
მპ		

ნახაზი:

წყალმიმღები ჭები