ჭრილი I-I მ 1:50

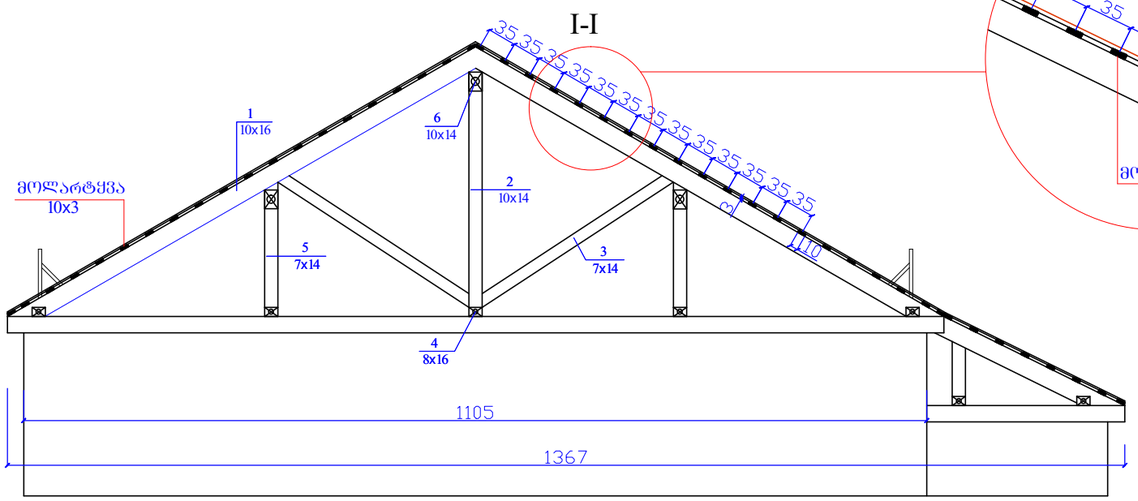

კვანძი I-I

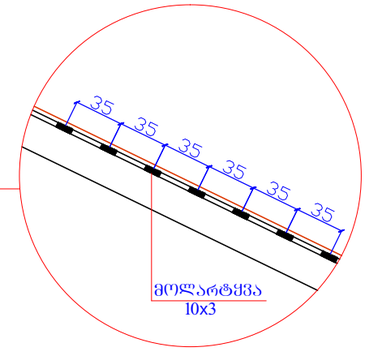

ხის მასალის სპეციფიკაცია

№	ელემენტის დასახელება	კვეთა სმ	L სმ	n	n L მ	მოცულობა კბმ
1	ნიბნიკა	10x16	——	——	412.3	6.6
1^1	ნიბნიკა	10x16	——	——	136.0	2.18
2	დგარი	10x14	300.0	29	92.7	1.2
2^1	დგარი	10x14	260.0	13	33.8	0.47
3	წოლანა	7x14	280.0	48	134.5	1.31
3^1	წოლანა	7x14	310	26	80.6	0.79
4	მაუერლატი	10x16	——	——	205	3.28
5	დამატებითი დგარები	7x14	——	——	82.5	0.80
5^1	დამატებითი დგარები	7x14	——	——	35.0	0.34
6	სარტყელი კოჯი	16x10	——	——	210.0	2.24
	კაჭვირები და სხვადასხვა					0.5
	მაუთვალისწინებელი ხარჯები					0.15
				სულ		19.86

ჭრილი II-II მ 1:50

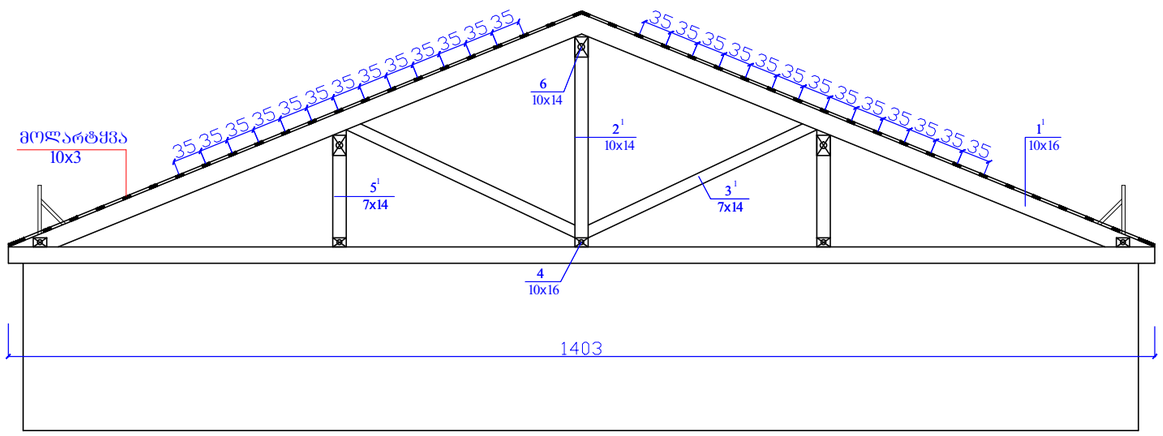

ჭრილი III-III მ 1:50

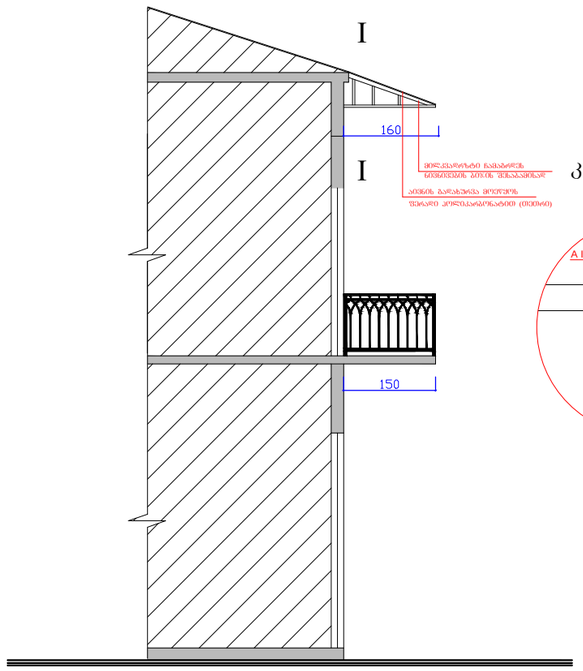

კვანძი I--I

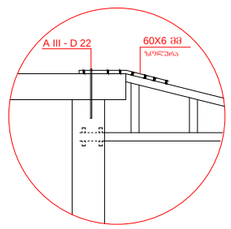

შენიშვნები:

ობიექტი:

სახურავის მოწყობა
ქ. ბათუმში
ზვიად გამსახურდიას ქ. №36

დამკვეთი

ბინათმესაკუთრეთა
ამხანაგობა
„სანაპირო-36"

დაკვეთა №

დირექტორი						
შესრულა						

არქიტექტურული ნაწილი		
სტადია	ფურცელი	ფურცლები
მპ	3	5

ნახაზი:

ჭრილი I-I
ჭრილი II-II
ჭრილი III-III
ხის მასალის
სპეციფიკაცია

2016