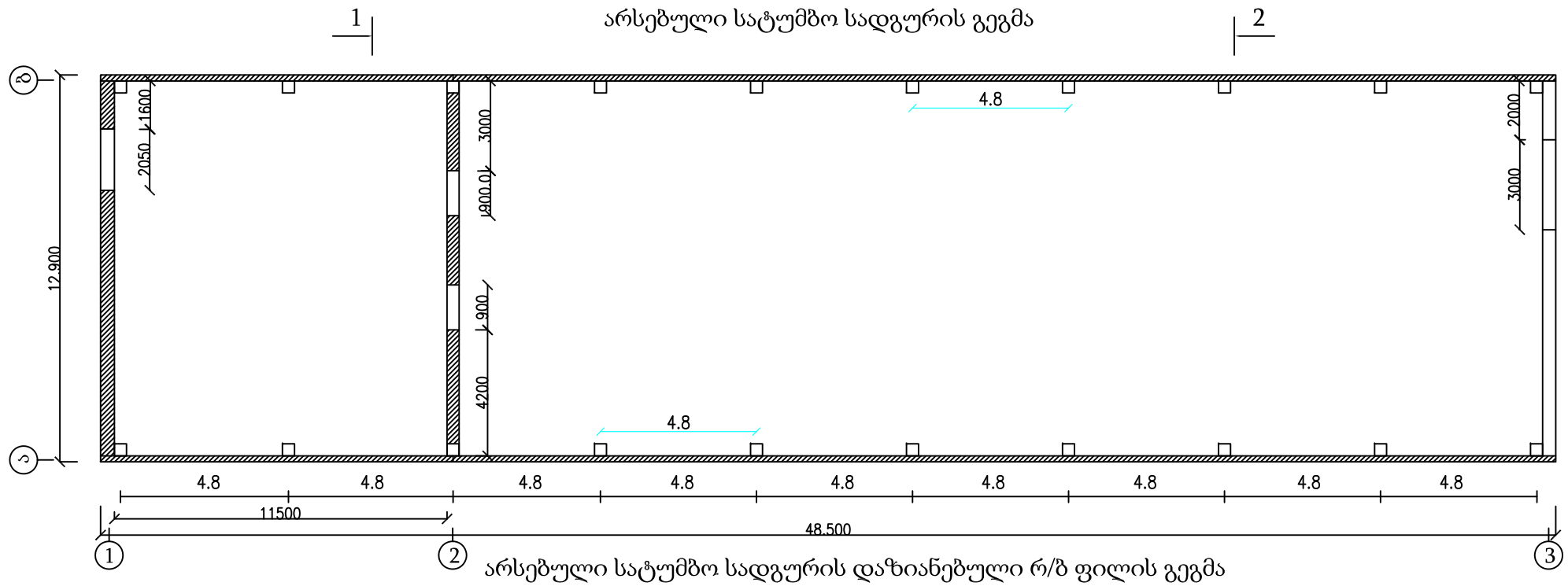

არსებული სატუმბო სადგურის გეგმა

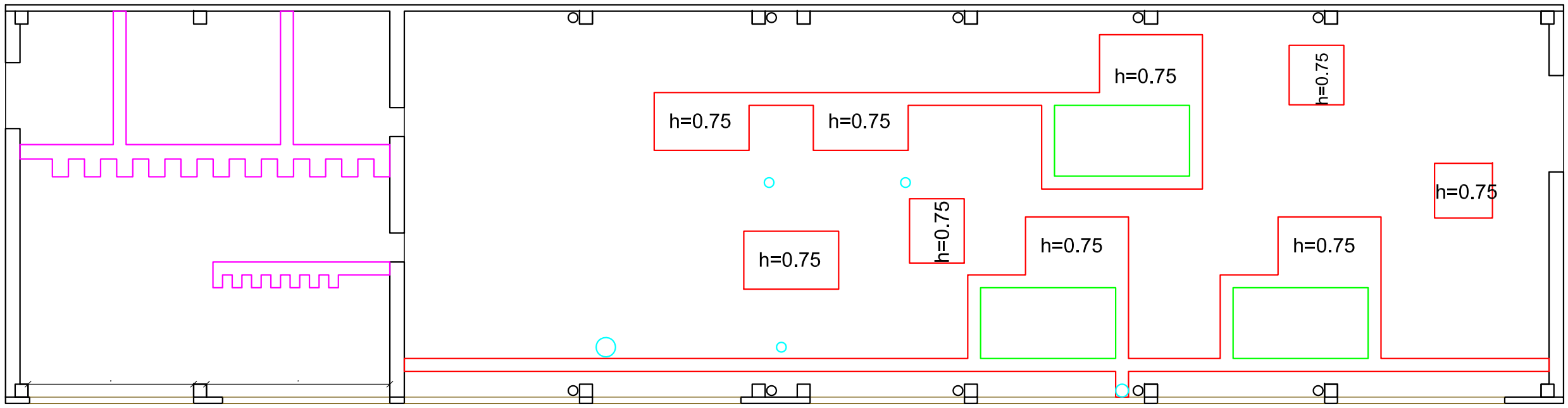

არსებული სატუმბო სადგურის დაზიანებული რ/ბ ფილის გეგმა

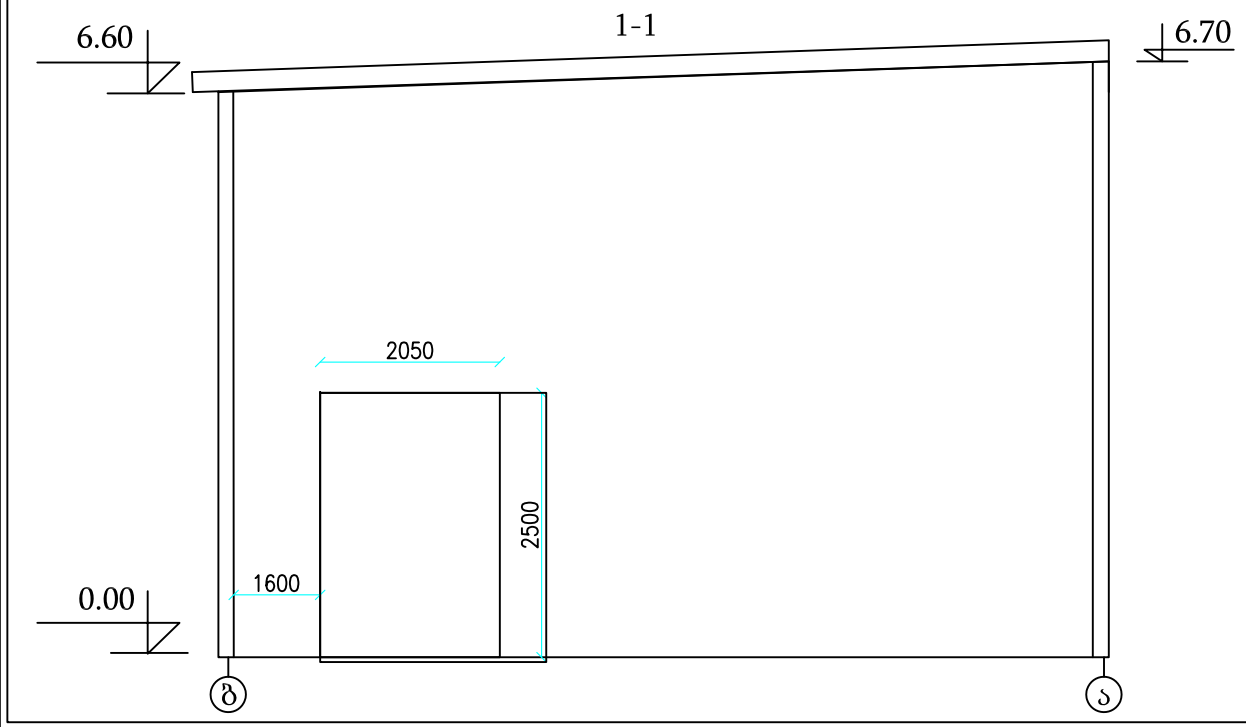

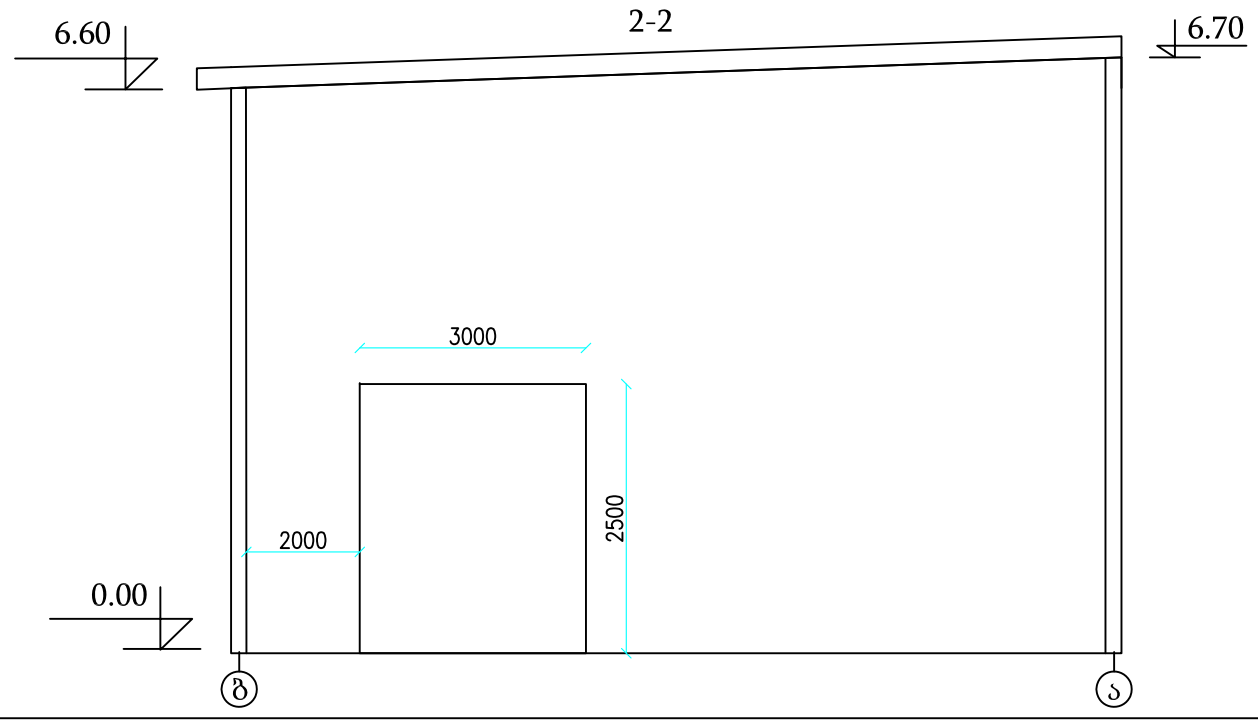

პროექტის დასახელება:
ახალქალაქის მუნიციპალიტეტში, დილისკა, პტენა, ჩუნჩხას სატუმბო სადგურის, სადაწნეო მილსადენისა და სარწყავი ქსელის რეაბილიტაციის
I ეტაპი

ნახაზის დასახელება:
არსებული სატუმბო სადგურის შენობა

№ GE-AM-OK.M.IS-09/2016-001

მასშტაბი: N/A

ნახაზის №: 1

შენიშვნები და პიროებითი აღნიშვნები:

საპროექტო ჯგუფის უფროსი:
ლ. მოსავლიძე / /
შემსრულებლები:
ლ. გაბუნია / /
შესრულა:
ა. რობვაძე / /
შეამოწმა:
ნ. უგლავა / /

საქართველოს მელიორაცია
GEORGIAN AMELIORATION
მარშალ გელოვანის გამზირი, №6
tel: 2 48 01 00 e-mail:info@ag.ge web:www.ag.ge

არსებული სატუმბო სადგურის გეგმა

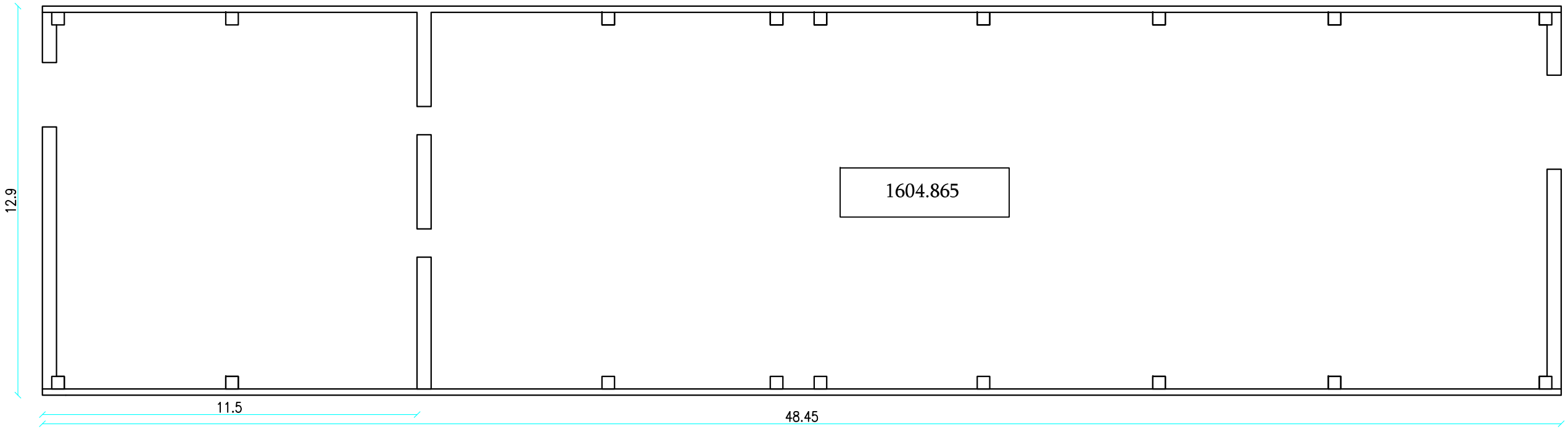

1 — არსებული სატელფერო გზა

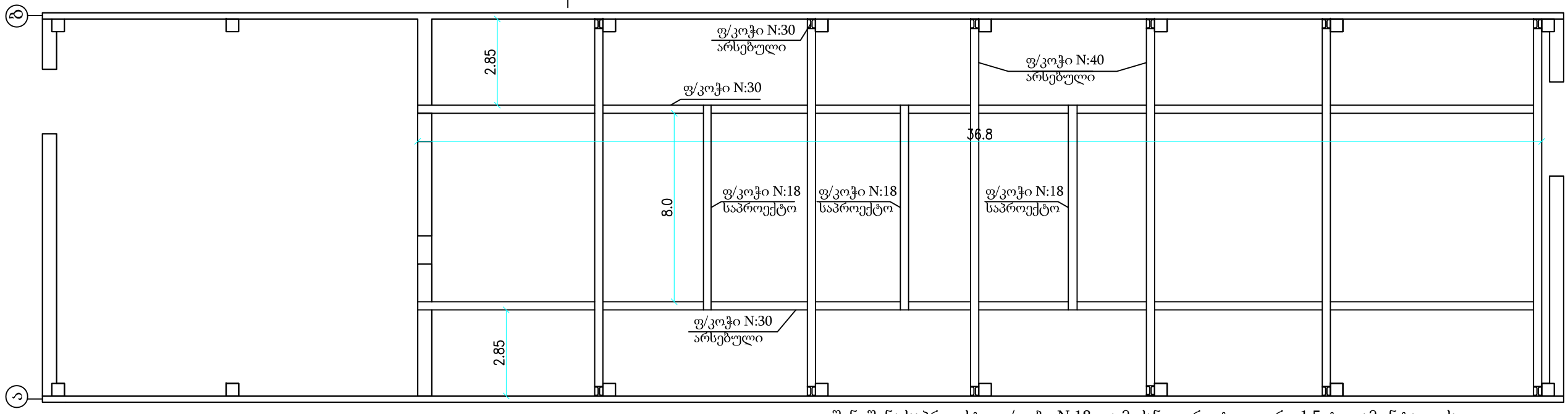

შენიშვნა:საპროექტო ფ/კოჭი N:18 და მექანიკური ტელფერი 1.5 ტ, დამონტაჟდეს ს/არმატურის ღერძზე.

1-1

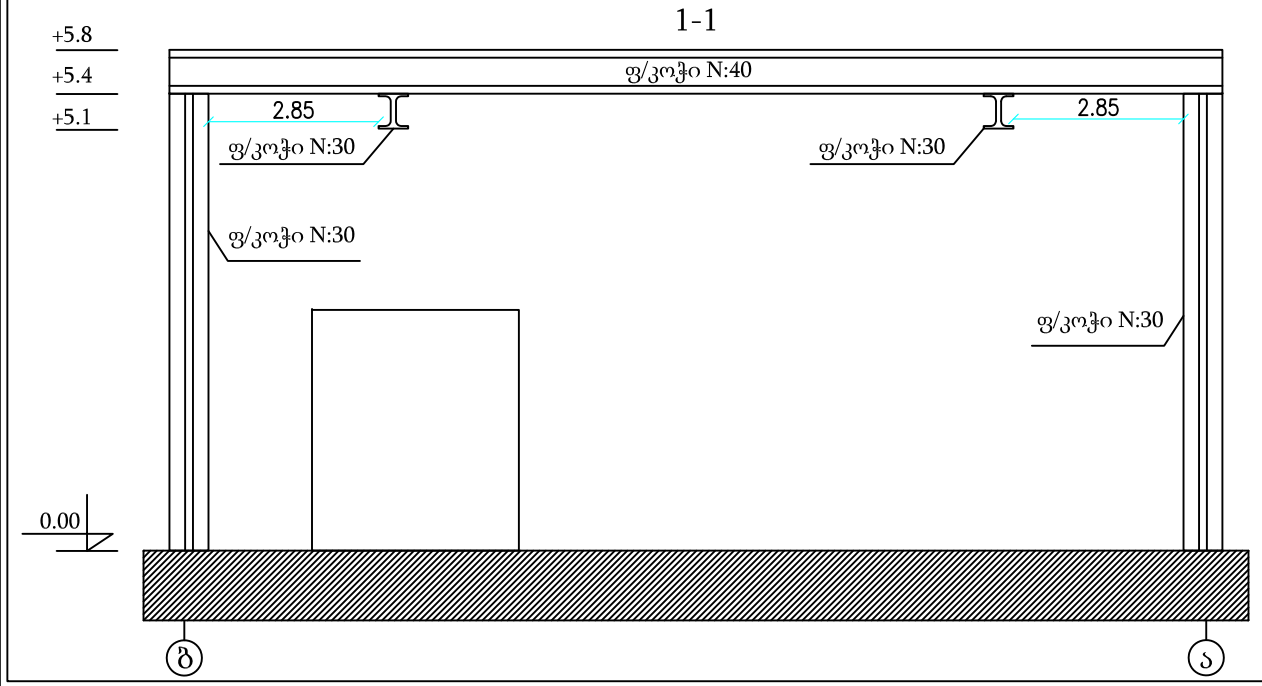

შენიშვნა:არსებული სატელფერო გზის ფოლადის კვანძები ექვემდებარება გასუფთავებას ფ/ჯაგრისით, ანტიკოროზიულუ საღებავით დაფარვას და შეერთების კვანძების შემოწმებას.
-შენობაში სამუშაოების წარმოების დროს მოეწყოს არსებული სახურავის დროებითი გამაგრება, რომელიც უნდა დარჩეს შენობის სრულ რეაბილიტაციამდე.
-შენობაში დემონტაჟი უკეთდება არსებულ რ/ბ ფილის იმ ნაწილს სადაც მოეწყობა ტ/აგრეგატების განხოლილი ფუნდამენტები.
-ხოლო ნაწილი ჩარღმავებული ადგილები ივსება ნაშალი ბეტონისაგან, რომ შემდეგში მოეწყოს იატაკის ც/ხსნარით მოჭიმვა.
-შენობის არსებული ფილის კედლები საჭიროებს გასუფთავებას და შემდეგში შეღებვას.
-შენობის არსებულ დიდ ალაყაფის კარებთან სქემის მიხედვით ეწყობა იგივე ზომის მეორე ა/კარი.

პროექტის დასახელება:
ახალქალაქის მუნიციპალიტეტში, დილისკა, პტენა, ჩუნჩხას სატუმბო სადგურის, სადაწნეო მილსადენისა და სარწყავი ქსელის რეაბილიტაციის I ეტაპი

ნახაზის დასახელება:
საპროექტო სატუმბო სადგურის შენობა

№ GE-AM-OK.M.IS-09/2016-001

მასშტაბი:	ნახაზის №:
N/A	2

შენიშვნები და პირობითი აღნიშვნები:

საპროექტო ჯგუფის უფროსი:		
ლ. მოსავლიძე	/	/
შემსრულებლები:		
ლ. გაბუნია	/	/
შესასრულა:		
ა. როხვაძე	/	/
შეამოწმა:		
ნ. უგლავა	/	/

საქართველოს მელიორაცია
GEORGIAN AMELIORATION
მარშალ გელოვანის გამზირი, №6
tel: 2 48 01 00 e-mail:info@ag.ge web:www.ag.ge

საპროექტო სატუმბო სადგურის გეგმა

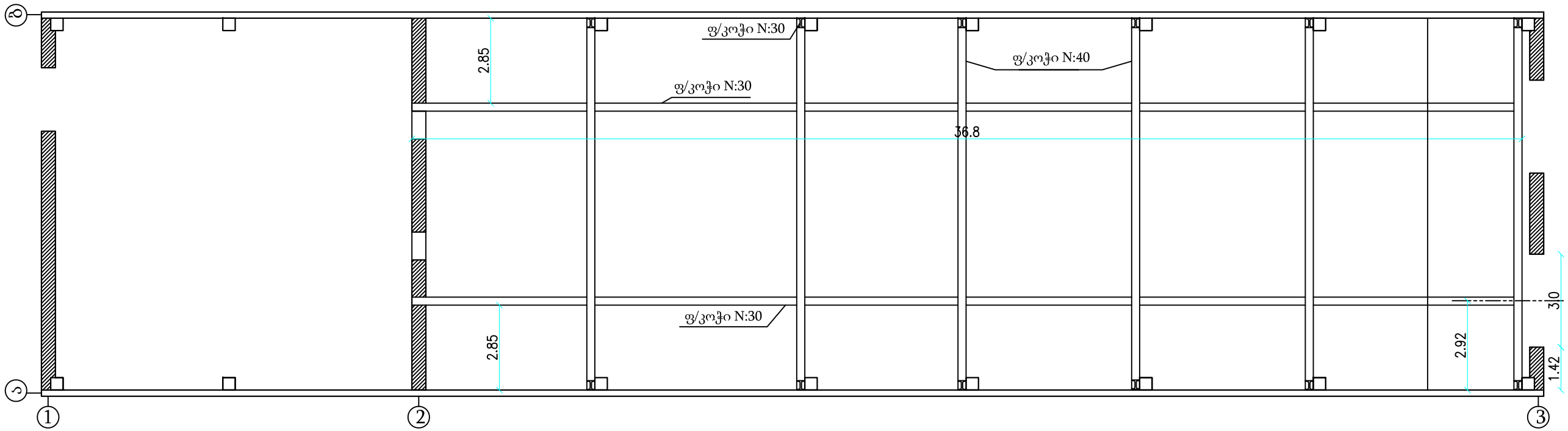

შენიშვნა: საპროექტო0.00 ნიშნულად მიღებულია არსებული სატუმბო სადგურის რ/ბ იატაკი =1604.865
-არსებული სატელფერო გზისა და საპროექტო ტუმბო-აგრეგატების ფუნდამენტები, ალაყაფის კარები უნდა იყოს (ბ-ა ღერძზე) ცენტრში, ხოლო აგრეგატების სამონტაჟო არმატურისთვის დამატებით მოეწყოს (1-2-3 ღერძზე) მექანიკური ამწე ტელფერის გზა სქემის მიხედვით

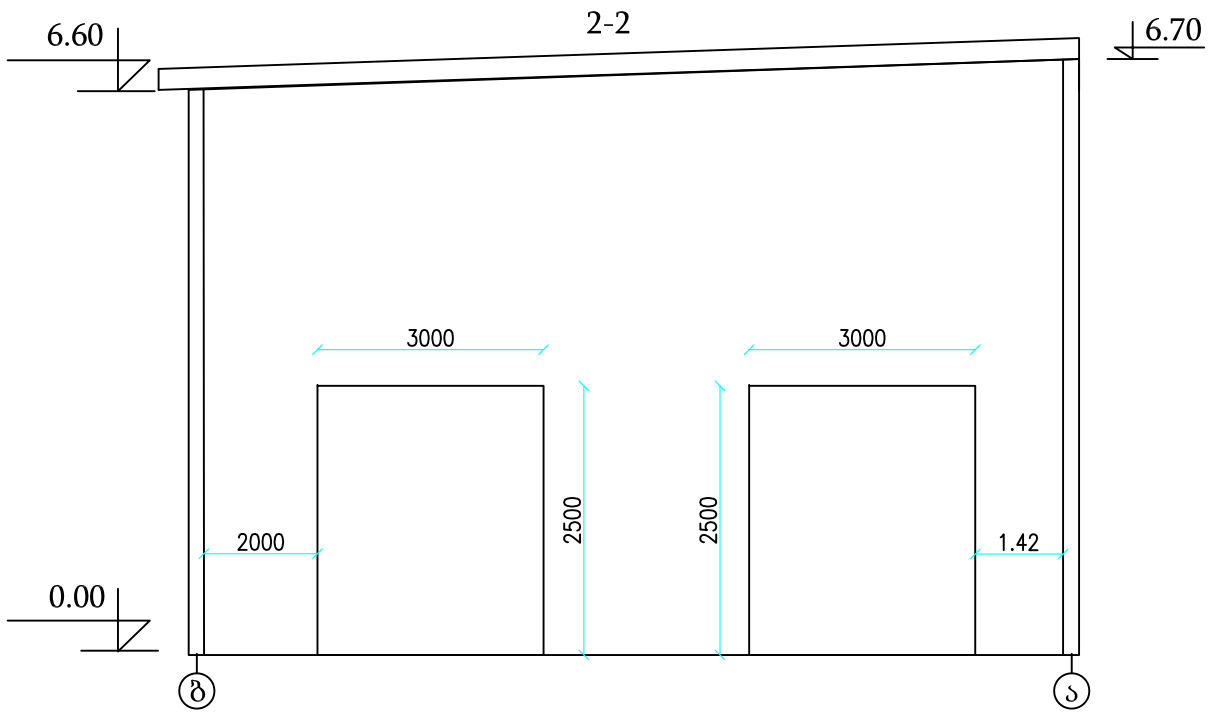

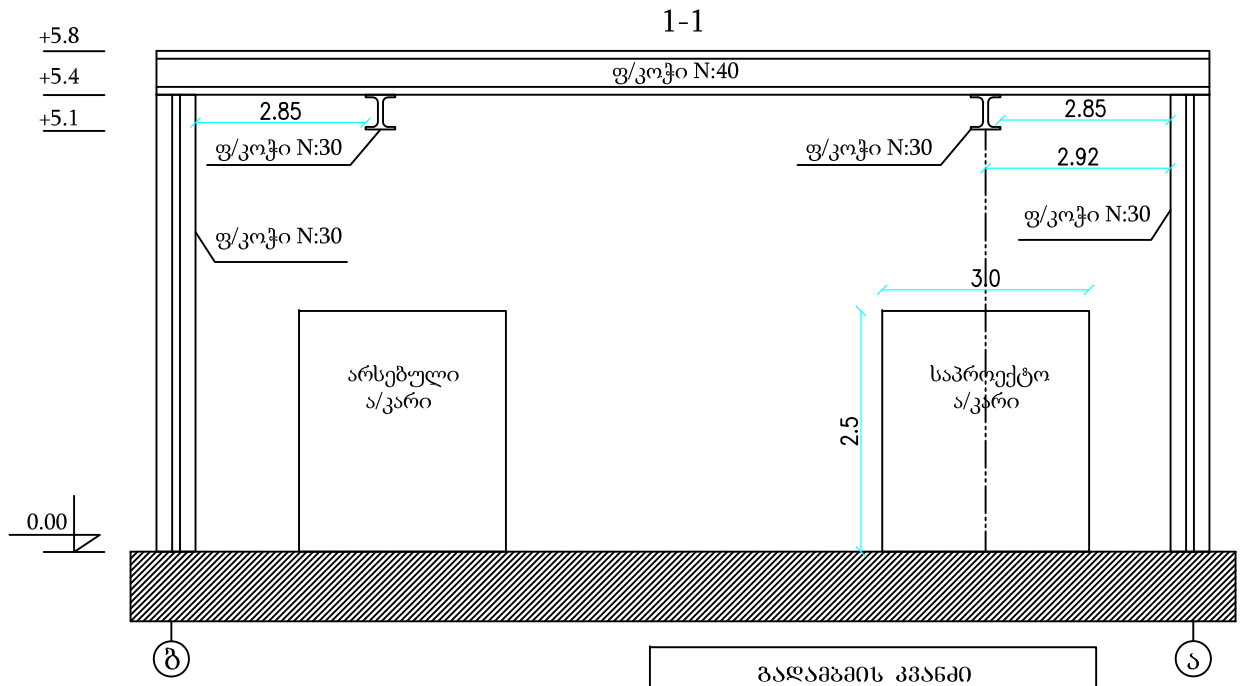

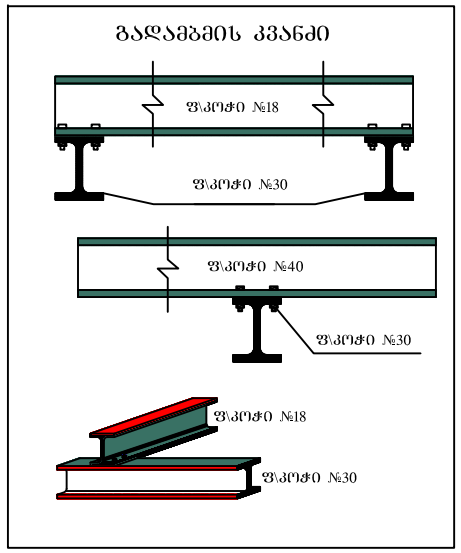

1	კერამიკული ფილის დასაგები მზა მასტიკა	ГОСТ 5802—78
2	ფოლადის კონსტრუქციების ა\კოროზიული საღებავი	ГОСТ 9.015—74
3	ფოლადის კონსტრუქციების ლაკი-საღებავი	ГОСТ 6465—53
4	არმატურა A-III, f-25	ГОСТ 5781-82
5	არმატურა A-III, f-8	ГОСТ 5781-82
6	ბეტონი მ-250, ბ-20	ГОСТ 26633-91

პროექტის დასახელება:
ახალქალაქის მუნიციპალიტეტში, დილისკა, პტენა, ჩუნჩხას სატუმბო სადგურის, სადაწნეო მილსადენისა და სარწყავი ქსელის რეაბილიტაციის I ეტაპი

ნახაზის დასახელება:
სატუმბო სადგურის შენობა

№ GE-AM-OK.M.IS-09/2016-001

მასშტაბი: N/A

ნახაზის №: 3

შენიშვნები და პირობითი აღნიშვნები:

საპროექტო ჯგუფის უფროსი:		
ლ. მოსავლიძე	/	/
შემსრულებლები:		
ლ. გაბუნია	/	/
შესასრულა:		
ა. როხვაძე	/	/
შეამოწმა:		
ნ. უგლავა	/	/

საქართველოს მელიორაცია
GEORGIAN AMELIORATION
მარშალ გელოვანის გამზირი, №6
tel: 2 48 01 00 e-mail:info@ag.ge web:www.ag.ge

საპროექტო ტუმბო-აგრეგატების ფუნდამენტის გეგმა

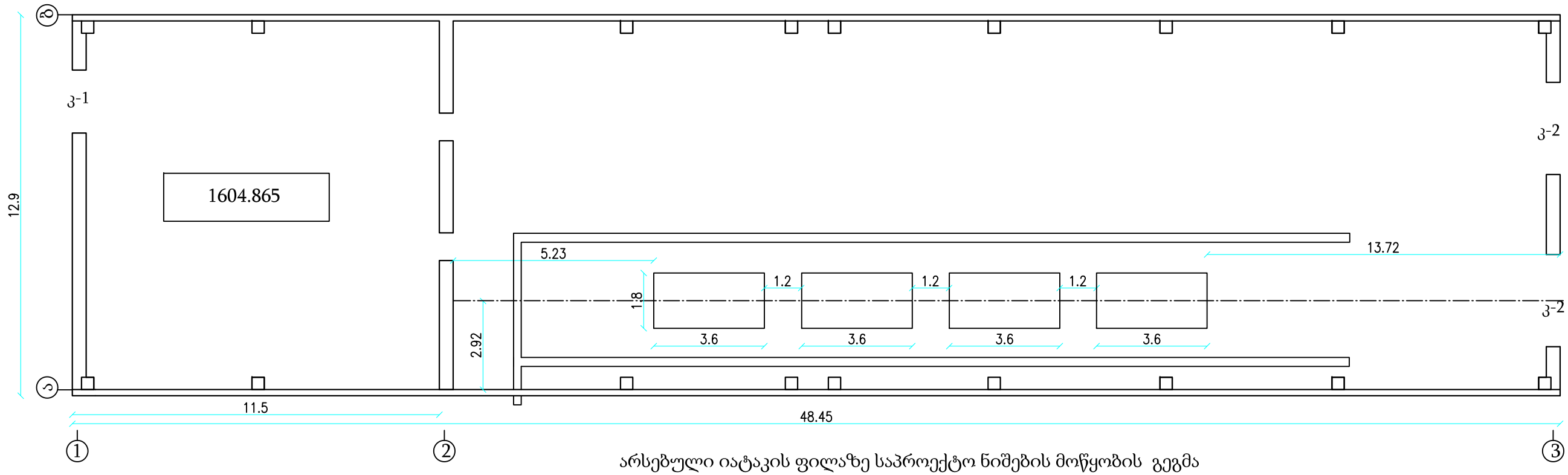

არსებული იატაკის ფილაზე საპროექტო ნიშების მოწყობის გეგმა

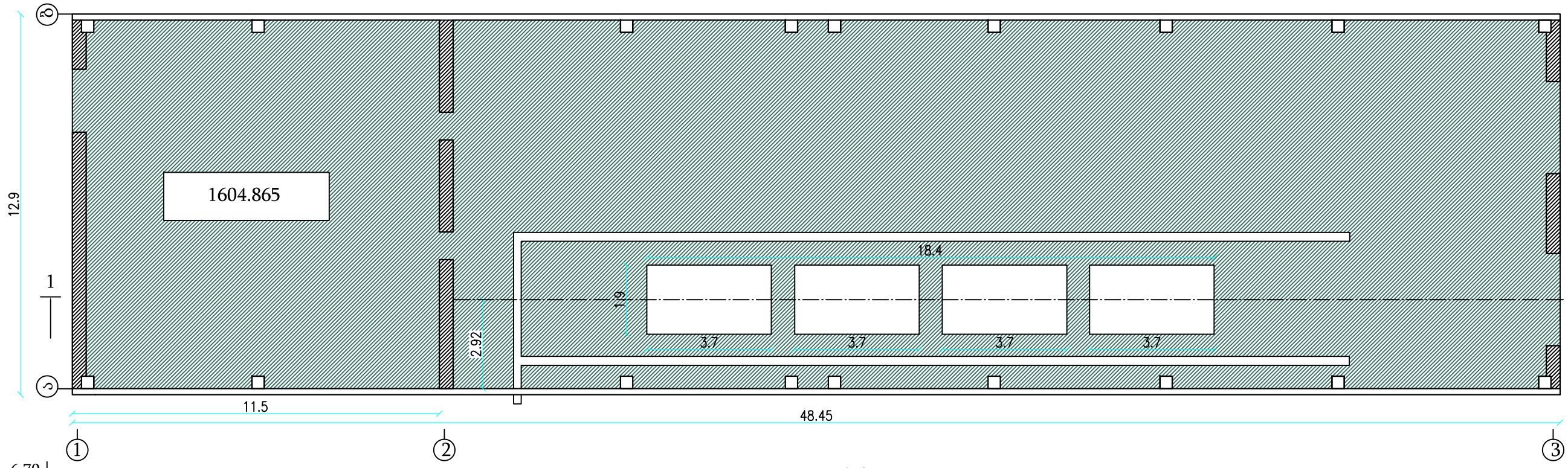

1-1

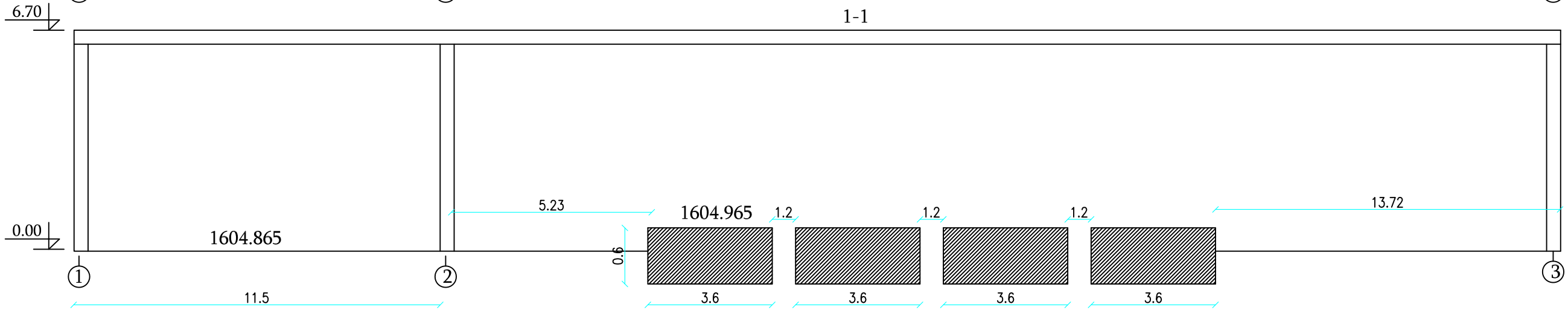

პროექტის დასახელება: ახალქალაქის მუნიციპალიტეტში, დილისკა, პტენა, ჩუნჩხას სატუმბო სადგურის, სადაწნეო მილსადენისა და სარწყავი ქსელის რეაბილიტაციის I ეტაპი	
ნახაზის დასახელება: საპროექტო სატუმბო სადგურის აგრეგატების ფუნდამენტები № GE-AM-OK.M.IS-09/2016-001	
მასშტაბი: N/A	ნახაზის №: 4
შენიშვნები და პირობითი აღნიშვნები:	

საპროექტო ჯგუფის უფროსი:	
ლ. მოსავლიძე	/ /
შემსრულებლები:	
ლ. გაბუნია	/ /
შესრულა:	
ა. როხვაძე	/ /
შეამოწმა:	
ნ. უგლავა	/ /

საქართველოს მელიორაცია
GEORGIAN AMELIORATION
მარშალ გელოვანის გამზირი. №6
tel: 2 48 01 00 e-mail:info@ag.ge web:www.ag.ge

საპროექტო ტუმბო-აგრეგატების ფუნდამენტები

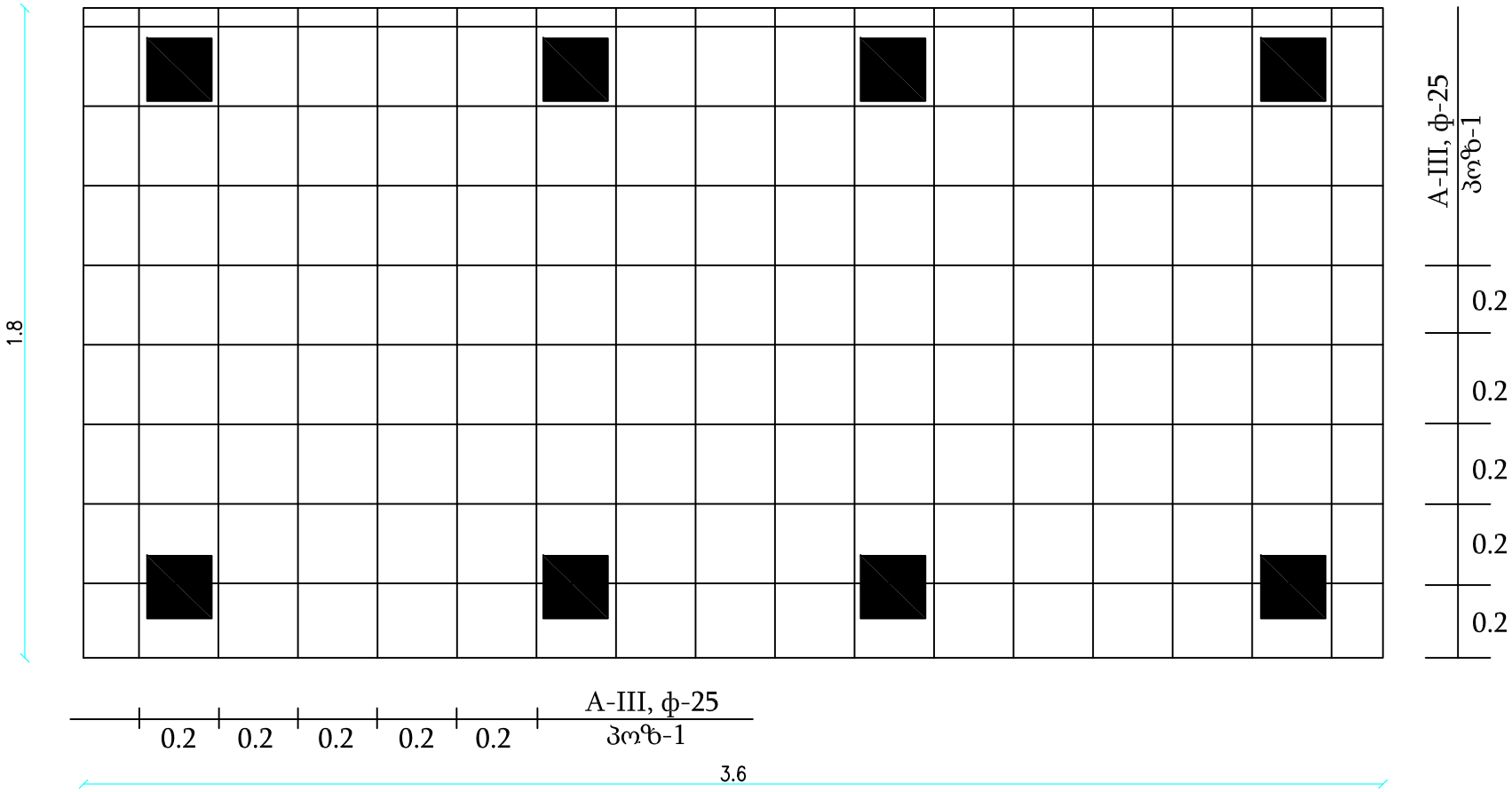

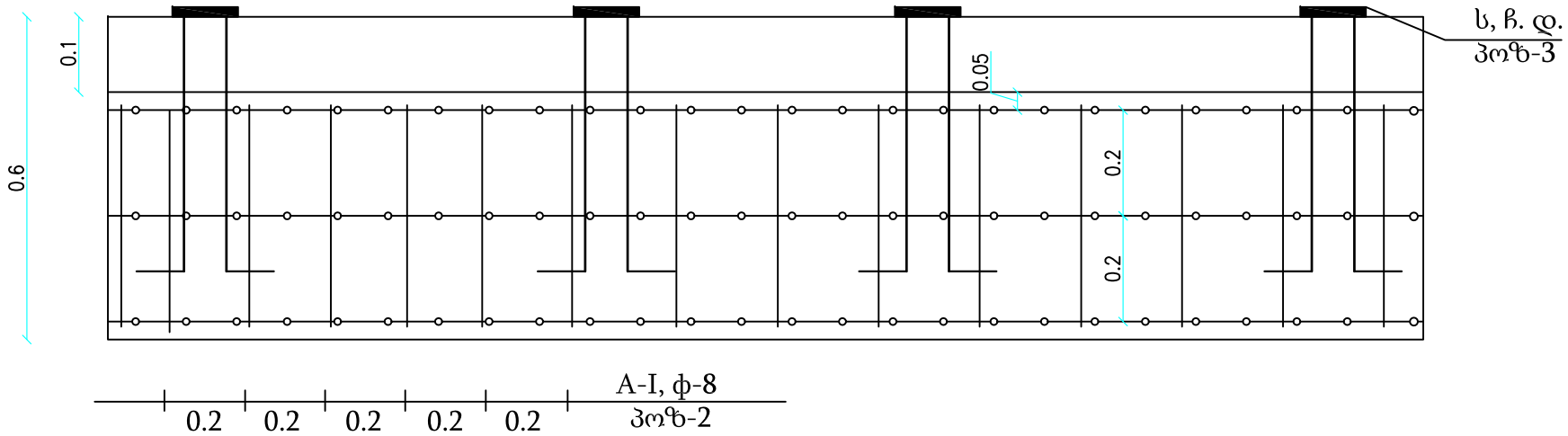

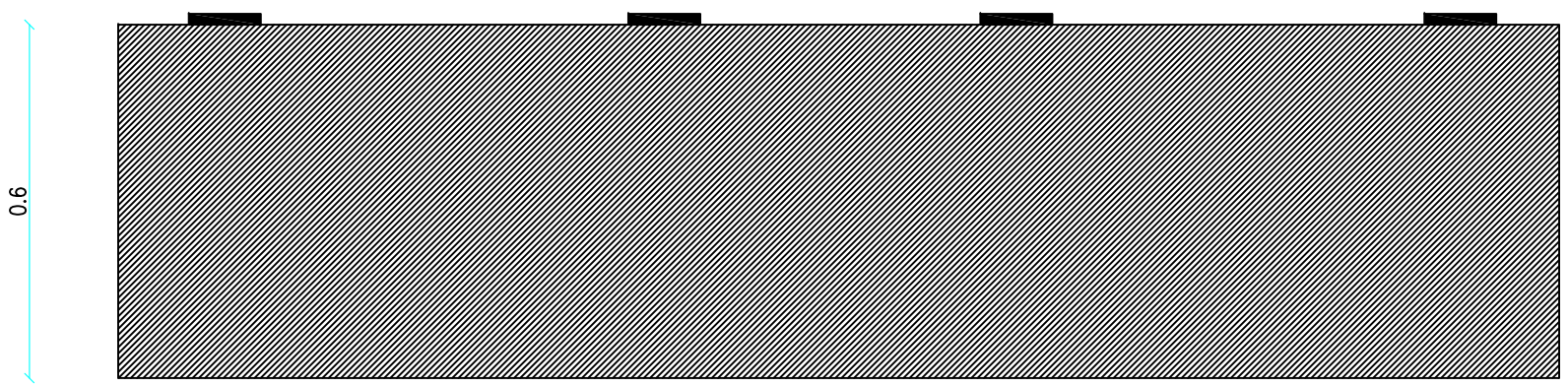

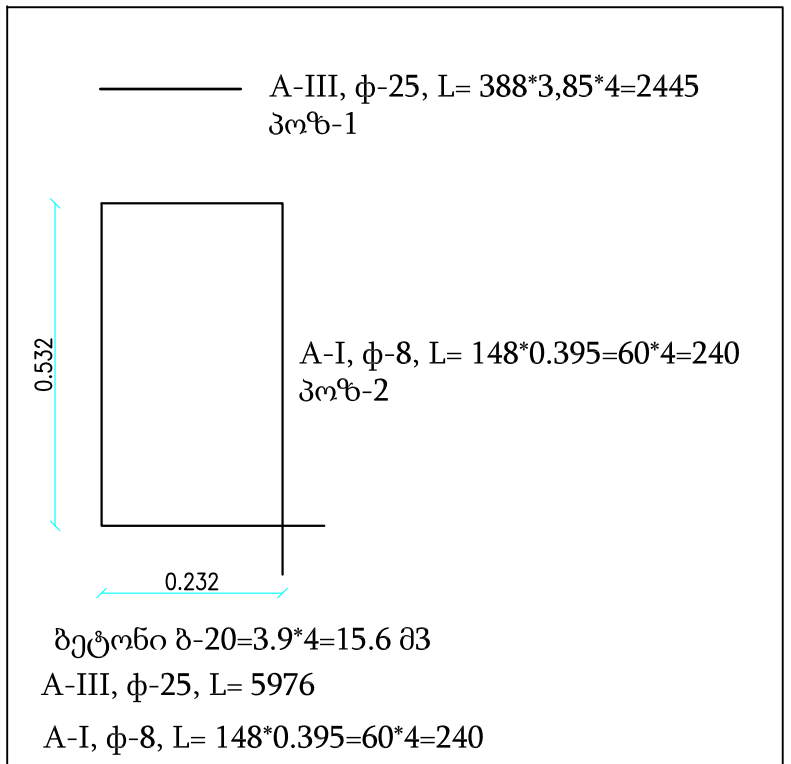

საპროექტო ჩასატანებელი დეტალები-პოზ-3

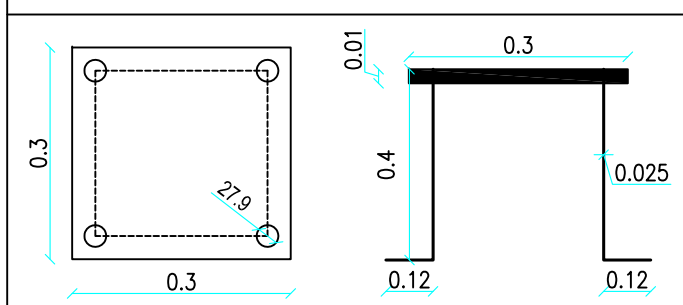

A-III, ф-25, L=68*3.85=262 კგ
ფ/ფურცელი 10 მმ=1.44 მ2*78.5=113 კგ

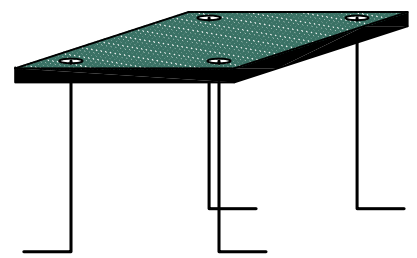

პროექტის დასახელება:
ახალქალაქის მუნიციპალიტეტში, დილისკა, პტენა, ჩუნჩხას სატუმბო სადგურის, სადაწნეო მილსადენისა და სარწყავი ქსელის რეაბილიტაციის I ეტაპი

ნახაზის დასახელება:
საპროექტო სატუმბო სადგურის აგრეგატების ფუნდამენტები

№ GE-AM-OK.M.IS-09/2016-001

მასშტაბი:	ნახაზის №:
N/A	5

შენიშვნები და პირობითი აღნიშვნები:

საპროექტო ჯგუფის უფროსი:
ლ. მოსავლიძე / /
შემსრულებლები:
ლ. გაბუნია / /
შესრულა:
ა. როხვაძე /
შეამოწმა:
ნ. უგლავა / /

საქართველოს მელიორაცია
GEORGIAN AMELIORATION
მარშალ გელოვანის გამზირი. №6
tel: 2 48 01 00 e-mail:info@ag.ge web:www.ag.ge

არსებული შენობის ფასადები

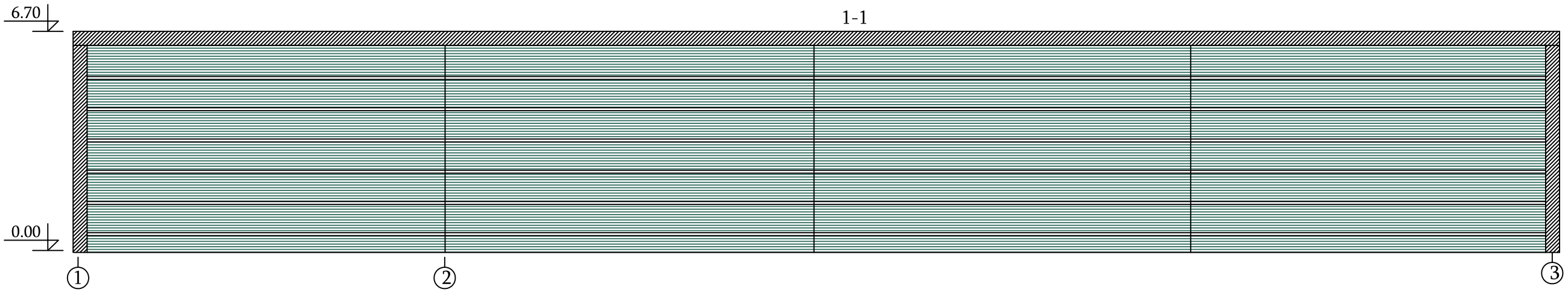

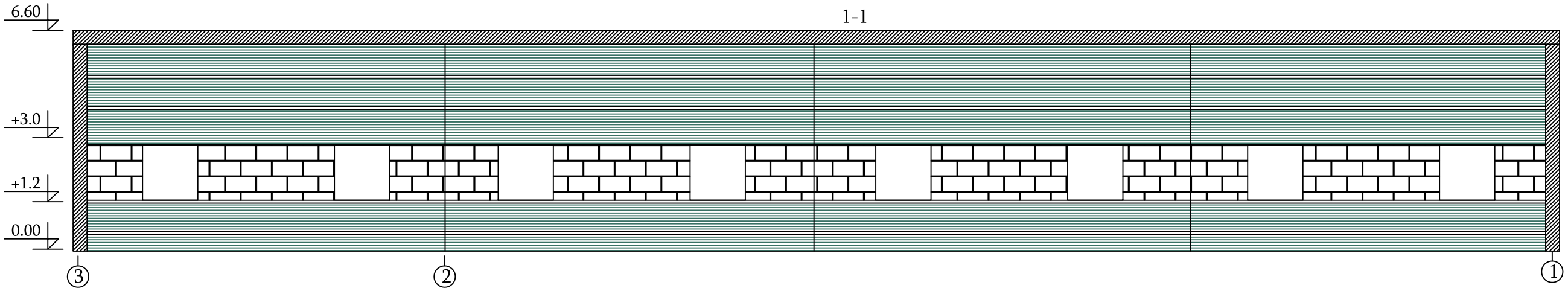

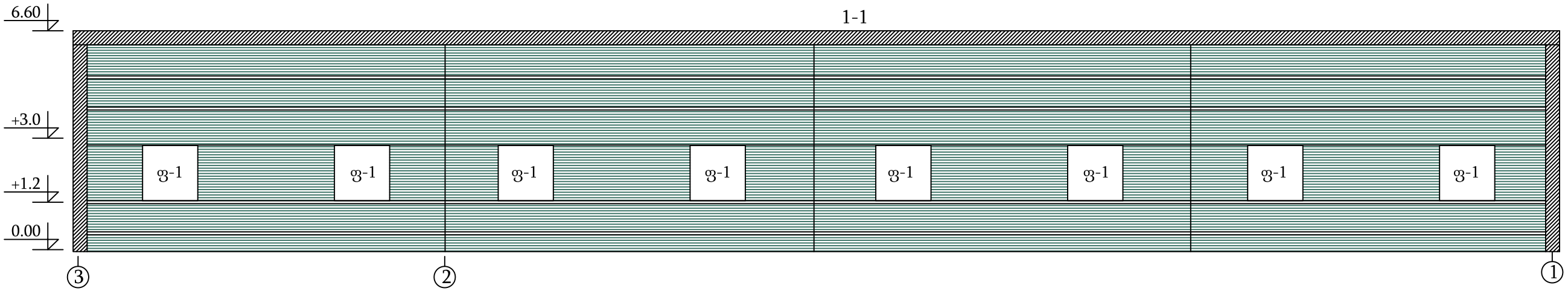

მზა მ.პ. ფანჯარა-1, 1.8*1.8 მ=26 მ2

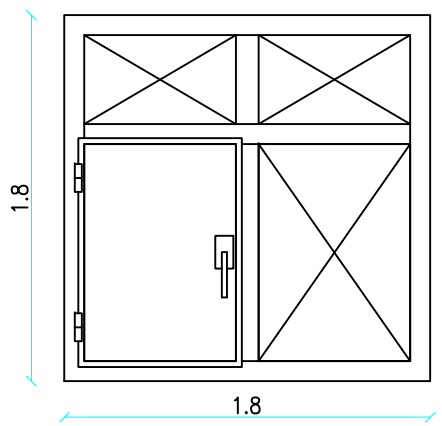

მზა ფოლადის კარები-1

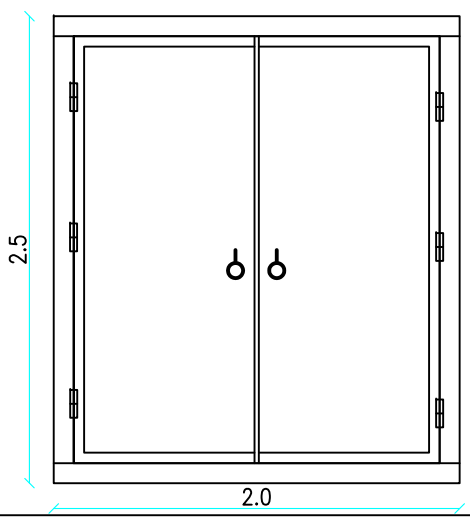

მზა ფოლადის კარები-2

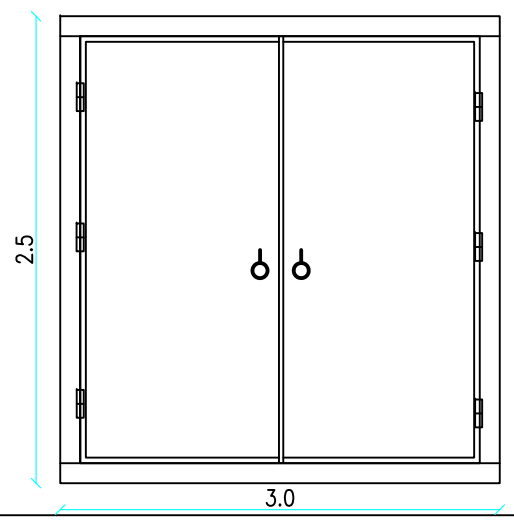

მზა ხის ფიცრული ბაქანი
მილსადენზე გადასასვლელი

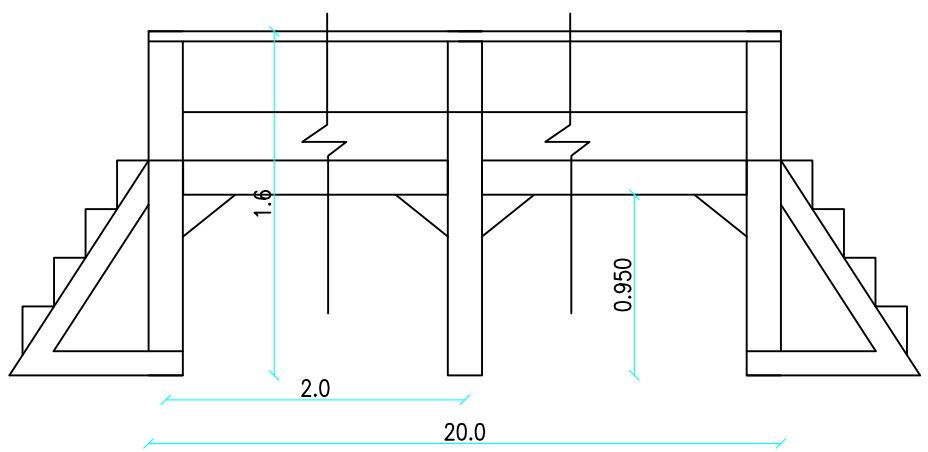

პროექტის დასახელება:
ახალქალაქის მუნიციპალიტეტში, დილისკა, პტენა, ჩუნჩხას სატუმბო სადგურის, სადაწნეო მილსადენისა და სარწყავი ქსელის რეაბილიტაციის I ეტაპი

ნახაზის დასახელება:
სატუმბო სადგურის შენობა

№ GE-AM-OK.M.IS-09/2016-001

მასშტაბი:	ნახაზის №:
N/A	6

შენიშვნები და პირობითი აღნიშვნები:

საპროექტო ჯგუფის უფროსი:
ლ. მოსავლიძე / /
შემსრულებლები:
ლ. გაბუნია / /
შესრულა:
ა. როხვაძე / /
შეამოწმა:
ნ. უგლავა / /

საქართველოს მელიორაცია
GEORGIAN AMELIORATION
მარშალ გელოვანის გამზირი. №6
tel: 2 48 01 00 e-mail:info@ag.ge web:www.ag.ge

არსებული სატუმბო სადგურის სახურავის გეგმა

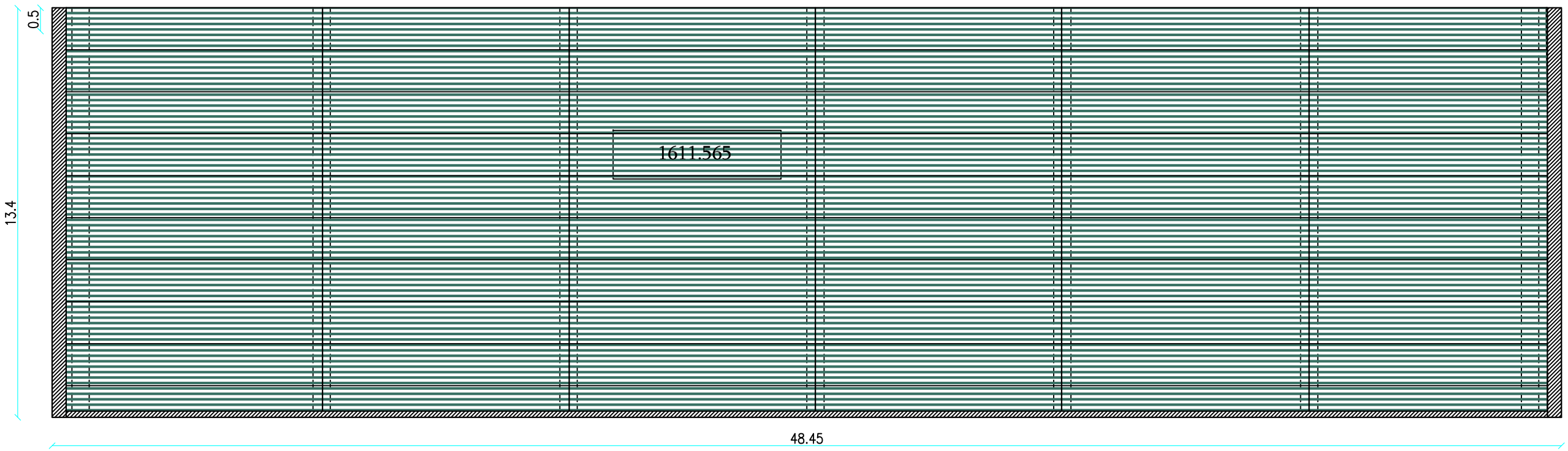

შენიშვნა: არსებული სატუმბო სადგურის სახურავის რემონტის დროს სამუშაოების დაწყებამდე აუცილებელია არსებული გადახურვის ფილების დროებითი გამაგრება ხის კოჭებით, რომელიც უნდა დარჩეს სამუშაოების სრულყოფილად შესრულების ბოლომდე.

-არსებული გადახურვა უნდა გასუფთავდეს მასზე არსებული რბილი გადახურვის მასალისაგან, ხოლო ხელუხლებლად დარჩეს საიზოლიაციო ინერტული მასალა, რომლის განახლება მოხდება დამატებითი მოცულობით 4 მ3 მოცულობით.

-გადახურვის ფილის მომზადების შემდეგ მთელ პერიმეტრზე ეწყობა ახალი გადახურვის თვითწებვადი მასალის 3 ფენით თავისი შეხების გვერდების გაგრძელებით.

-დაუშვებელია გადახურვის მასალის მიღება ფილების შუა ნაწილზე, ხოლო მასალის მასა არ უნდა აღემატებოდეს 150 კგ-ს.

-სამშენებლო მექანიკური გადაადგილების საშუალებისთვის მოეწყოს დამატებითი ხის ფიცრული ბილიკი ქვედა საყრდენების საპირისპიროდ.

-დაიცავით უსაფრთხოების წესები

1-1

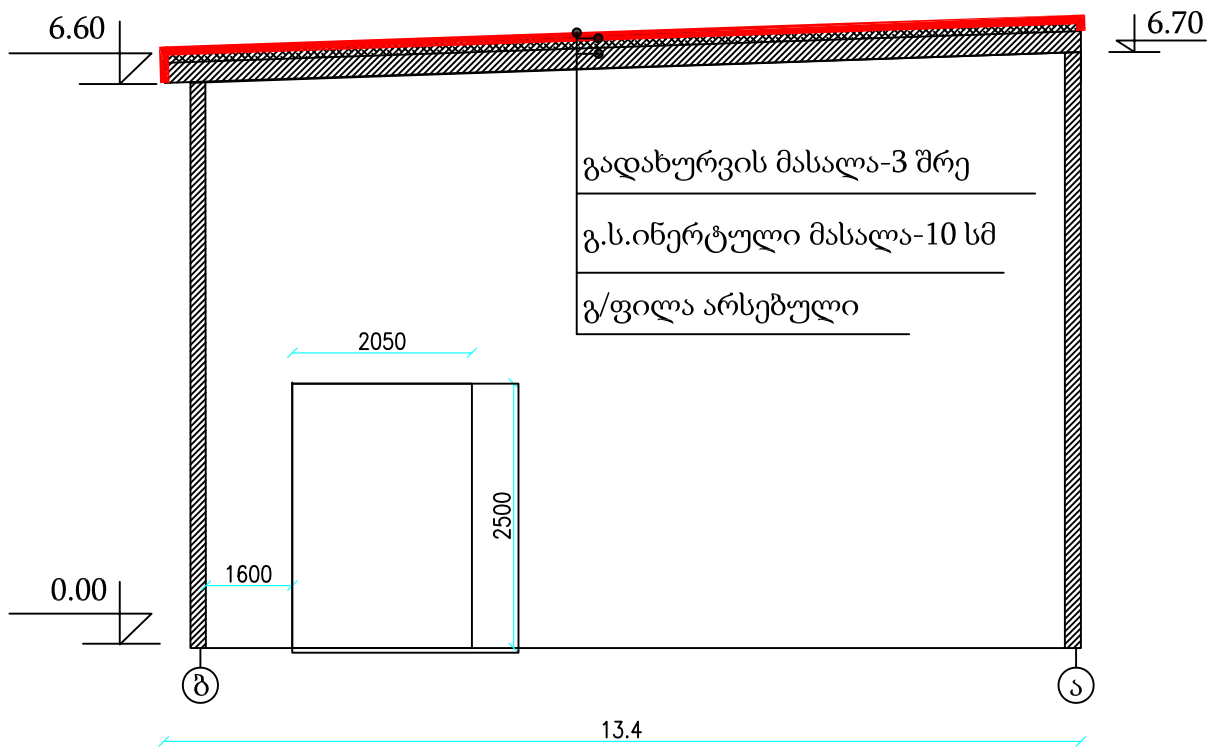

პროექტის დასახელება:
ახალქალაქის მუნიციპალიტეტში, დილისკა, პტენა, ჩუნჩხას სატუმბო სადგურის, სადაწნეო მილსადენისა და სარწყავი ქსელის რეაბილიტაციის I ეტაპი

ნახაზის დასახელება:
არსებული სატუმბო სადგურის შენობის გადახურვა

№ GE-AM-OK.M.IS-09/2016-001

მასშტაბი:	ნახაზის №:
N/A	7

შენიშვნები და პიროებითი აღნიშვნები:

საპროექტო ჯგუფის უფროსი:
ლ. მოსავლიძე / /

შემსრულებლები:
ლ. გაბუნია / /

შესასრულა:
ა. როხვაძე / /

შეამოწმა:
ნ. უგლავა / /

საქართველოს მელიორაცია
GEORGIAN AMELIORATION
მარშალ გელოვანის გამზირი. №6
tel: 2 48 01 00 e-mail:info@ag.ge web:www.ag.ge

არსებული სატუმბო სადგურის გეგმა

N:	დასახელება	განზ.	რაოდ.	ჯამი
	არსებული შენობის მონაცემები			
1	იატაკი	მ²	422.64	
2	ჭერი	მ²	625	
3	ფანჯარა -1 - 8 ც.	მ²	3.24	25.9
4	კარი 2.05X2.5 - 1 ც.	მ²	5.125	20.125
5	კარი 3.05X2.5 - 2 ც.	მ²	15	
	კედლები			
6	გარე ფასადი №1	მ²	260.91	745.01 მ²
7	გარე ფასადი №2	მ²	329.4	
8	გარე ფასადი №3	მ²	78.5	
9	გარე ფასადი №4	მ²	76.2	
10	შიდა კედელი №1	მ²	251.22	723.28 მ²
11	შიდა კედელი №2	მ²	319.77	
12	შიდა კედელი №3	მ²	77.33	
13	შიდა კედელი №4	მ²	74.96	
14	ტიხარი	მ²	152	

მზა ქარხნული მექანიკური ფარი

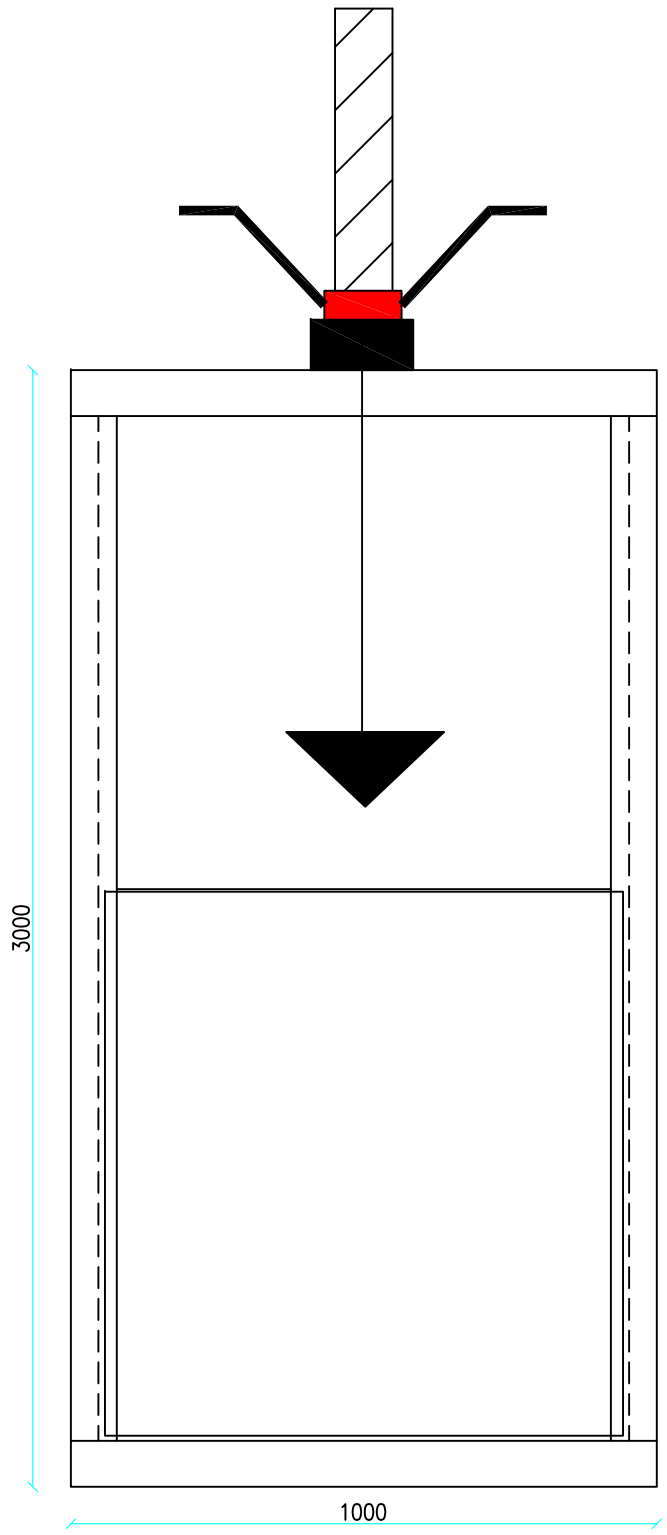

N:	ნახაზების ჩამონათვალი
1	არსებული სატუმბო სადგურის შენობა
2	საპროექტო სატუმბო სადგურის შენობა
3	სატუმბო სადგურის შენობა
4	საპროექტო სატუმბო სადგურის აბრეგატების ფუნდამენტები
5	საპროექტო სატუმბო სადგურის აბრეგატების ფუნდამენტები
6	სატუმბო სადგურის შენობა
0-7	სატუმბო სადგურის შენობის მონაცემები და ნ/ჩამონათვალი
8	საპროექტო სატუმბო სადგურის აბრეგატების განლაგება
9	საპროექტო აბრეგატების პარამეტრები
10	საპროექტო აბრეგატების ტექნოლოგიური სქემა

N:	ნახაზების ჩამონათვალი
11	აბრეგატების სამონტაჟო არმატურის დაერთების მიმდევრობა
12	სანიტარული ზონის ღობე
13	ელ.ქვესადგურისა და მ/საყრდენი რ/ბ კონსტრუქციები
14	საპროექტო საპირფარეშო
15	საპროექტო ესკიზები
0-0	არსებული და საპროექტო სიტუაციური გენ-გეგმა
0-01	საპროექტო სარწყავი ფართობების სიტუაციური გენ-გეგმა
el-8	საპროექტო სიტუაციური გენ-გეგმა

პროექტის დასახელება:
ახალქალაქის მუნიციპალიტეტში, დილისკა, პტენა, ჩუნჩხას სატუმბო სადგურის, სადაწნეო მილსადენისა და სარწყავი ქსელის რეაბილიტაციის
I ეტაპი

ნახაზის დასახელება:
არსებული სატუმბო სადგურის შენობა

№ GE-AM-OK.M.IS-09/2016-001

მასშტაბი:	ნახაზის №:
N/A	8

შენიშვნები და პიროგითი აღნიშვნები:
თავფურცელი

საპროექტო ჯგუფის უფროსი:
ლ. მოსავლიძე / /
შემსრულებლები:
ლ. გაბუნია / /
შესასრულა:
ა. რობვაძე / /
შეამოწმა:
ნ. უგლავა / /

საქართველოს მელიორაცია
GEORGIAN AMELIORATION
მარშალ გელოვანის გამზირი, №6
tel: 2 48 01 00 e-mail:info@ag.ge web:www.ag.ge

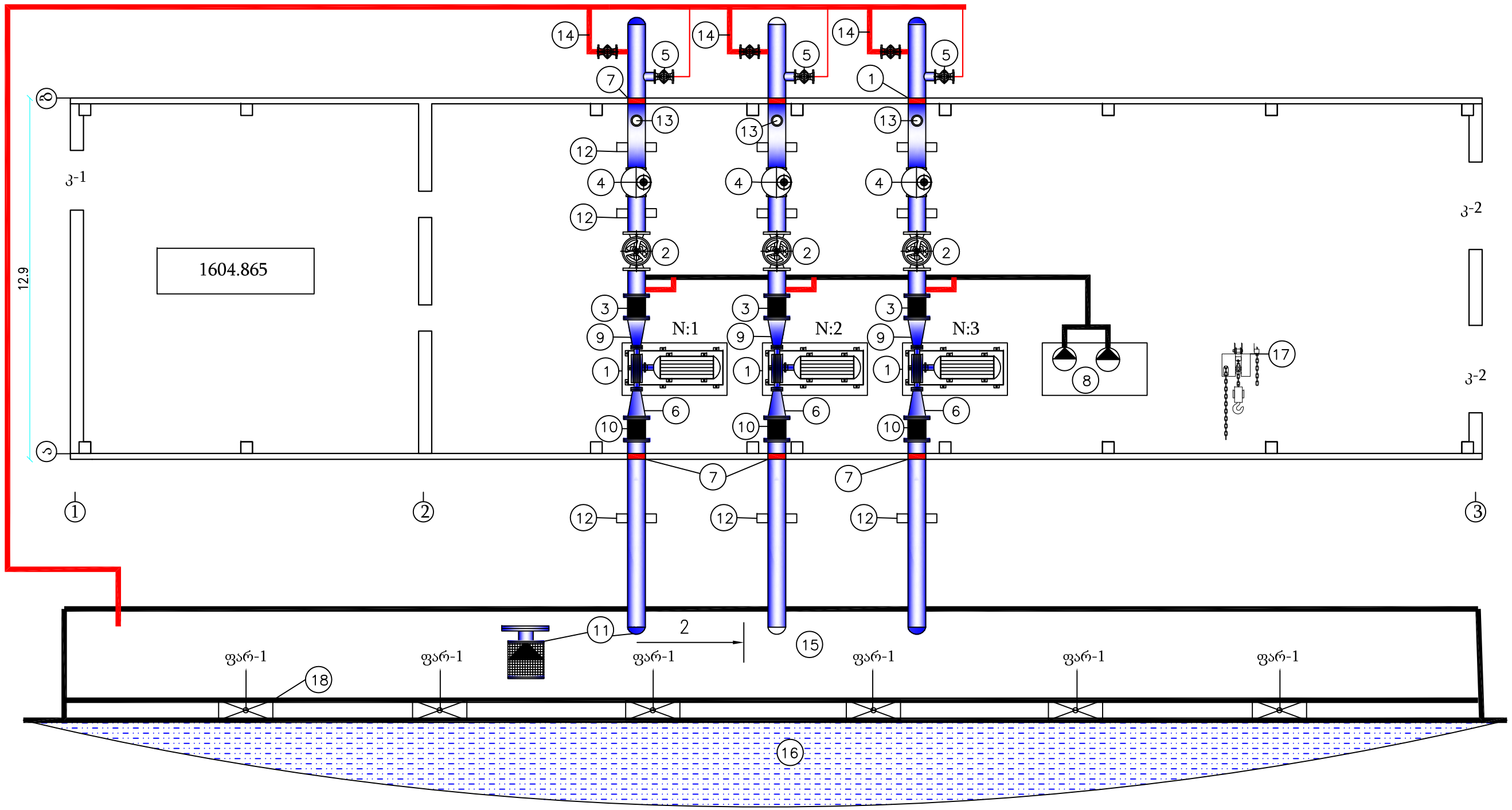

1-ტუმბო-აგრეგატი-1000/180. ძრავი 630*6000, 3-კომპლექტი 3 მუშა.

2-ელ.ფ\ურდული დ-325, პნ-20, 2.2/380

3-კომპენსატორი დ-325, პნ-20

4-უკუსარქველი დ-325, პნ-20

5-ჰიდროლარტყმის სარქველი დ-150, პნ-25

6-ცალმხრივი ირიბი გადამყვანი 350*530

7-ჩობალი დ+325 და დ+530

8-ვაკუმ-ტუმბო 1,5-5.5/380 კვატ-2 კომპ, ორივე მუშა

9-ორმხრივი ირიბი გადამყვანი 250/325

10-კომპენსატორი დ-530, პნ-10

11-ბადურა ფილტრი უკუსარქველით დ+530

12-საყრდენები

13-ვანტუზი დ-80/100

14-დამცველი მ.ურდული დ-114. პნ-20. ფ/მილი დ-159/4.5

15-არსებული წყალშემკრები

16-მდინარე ფარვანი

17.ტელფერი 3.5 ტ*2=3$\frac{5}{380}$

18.ჩაძირული ფოლადის ფარი 1*3 მ=6 ცალი

შენიშვნა:ფოლადის 6 კომპლექტი ფარი და ფ/კონსტრუქციები დემონტაჟის შემდეგ გადაეცეს დამკვეთს, მისი ვარგისიანობის დასადგენად. (5,38 ტ)

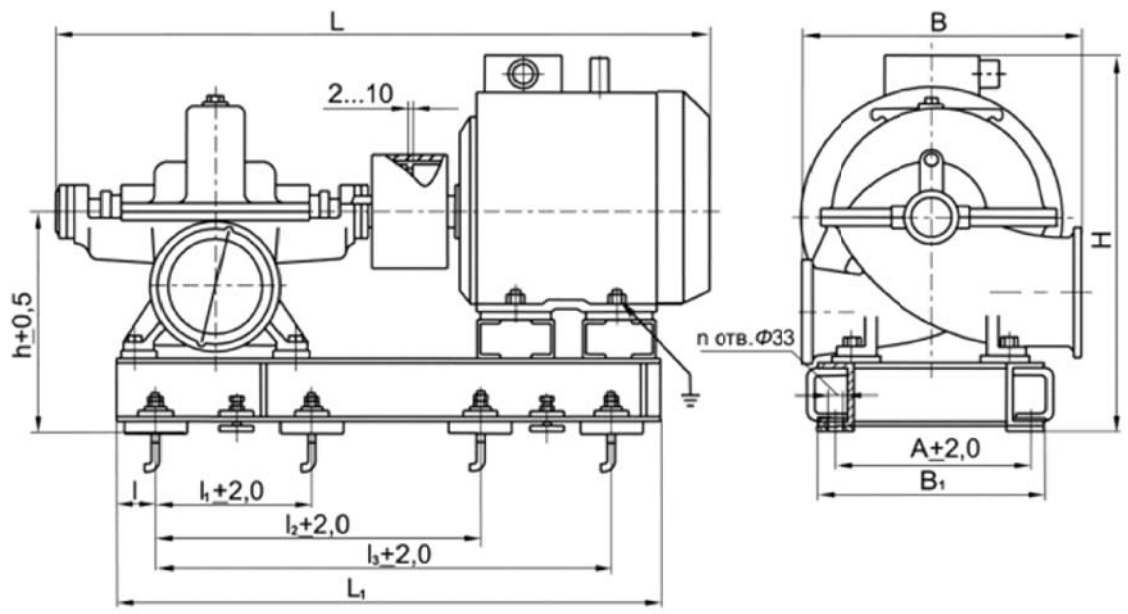

პროექტის დასახელება:
ახალქალაქის მუნიციპალიტეტში, დილისკა, პტენა, ჩუნჩხას სატუმბო სადგურის, სადაწნეო მილსადენისა და სარწყავი ქსელის რეაბილიტაციის I ეტაპი

ნახაზის დასახელება:
საპროექტო სატუმბო სადგურის აგრეგატების განლაგება

№ GE-AM-OK.M.IS-09/2016-001

მასშტაბი:	ნახაზის №:
N/A	9

შენიშვნები და პირობითი აღნიშვნები:
იკითხება ნახაზ №9;4 თან

საპროექტო ჯგუფის უფროსი:		
ლ. მოსავლიძე	/	/
შემსრულებლები:		
ლ. გაბუნია	/	/
შეასრულა:		
ა. როხვაძე	/	/
შეამოწმა:		
ნ. უგლავა	/	/

საქართველოს მელიორაცია
GEORGIAN AMELIORATION
მარშალ გელოვანის გამზირი, №6
tel: 2 48 01 00 e-mail:info@ag.ge web:www.ag.ge

საპროექტო სატუმბოს მექანიკური ნაწილი

ტუმბოს პირობითი ტიპი 1000*180
ძრავი 630*6000=1480 ბ/რ

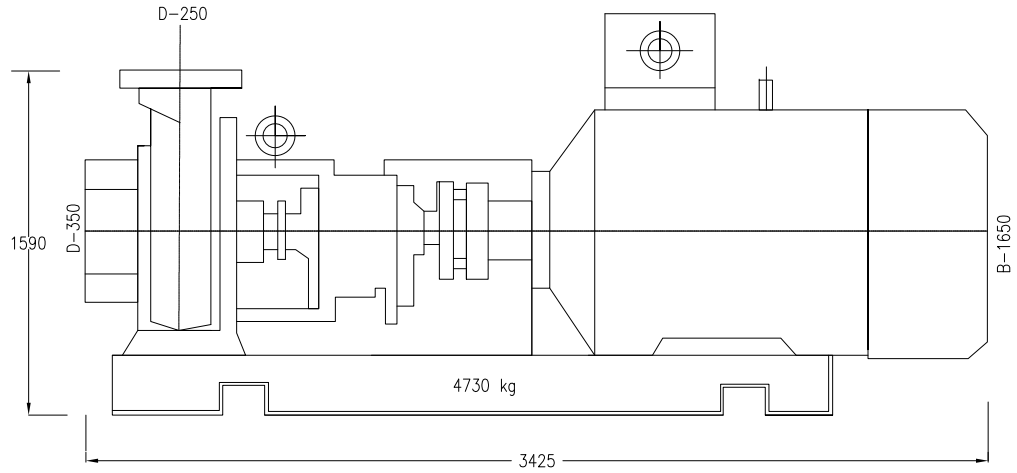

ვაკუმ-ტუმბო
1.5-5.5*380

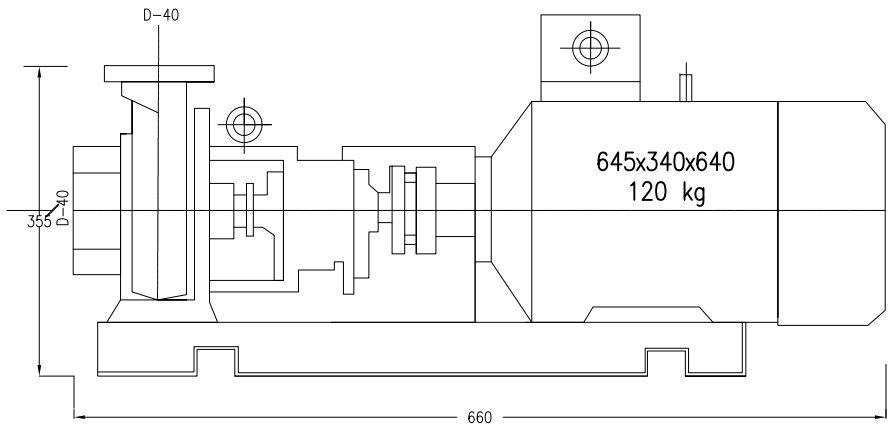

ურდულები
ГОСТ 9698-86

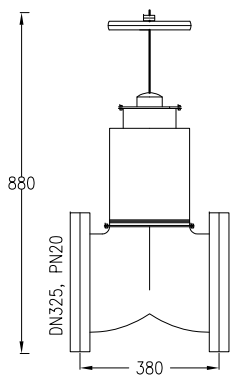

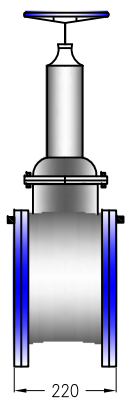

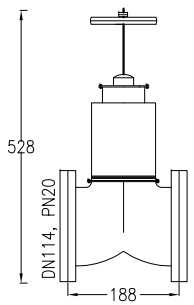

უკუსარქველი
ბადურათი

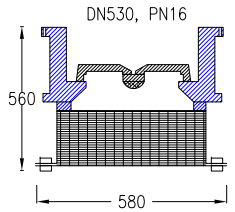

ფოლადის
სამკაპით

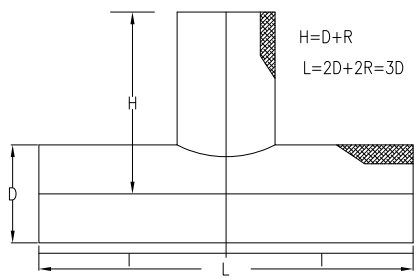

მექანიკური ნაწილის სპეციფიკაცია			
1	ტუმბო-აგრეგატი Q=1000 მ3\სთ, H= 180 m	კომპ	4 (3+1)
	ვაკუმ-ტუმბო Qmin=90 მ3\სთ, 5.5 kwt	კომპ	2
2	ფ.ელ.ურდული DN=325 PN=20	კომპ	3
	ფ\ურდული DN=114 PN=20	კომპ	3
3	ფ\უკუსარქველი DN=325 PN=20	კომპ	3
	ვანტუზი DN=80/100 PN=20	კომპ	3
4	ფ\ბადურა ფილტრი DN=530	კომპ	3
	ფ\მუხლი DN= 530 , DN325	კომპ	6+6
5	ჰიდროდარტყმის ს/სარქველი DN= 150, PN=25	კომპ	3
	კომპენსატორი დ-530, პნ-10	კომპ	3
5	კომპენსატორი დ-325, პნ-20	კომპ	3
	სამკაპი "შეჭრა" დ=530/8	კომპ	3

ფოლადის სამონტაჟო მუხლები

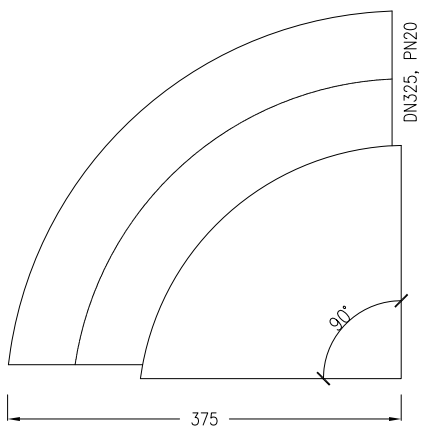

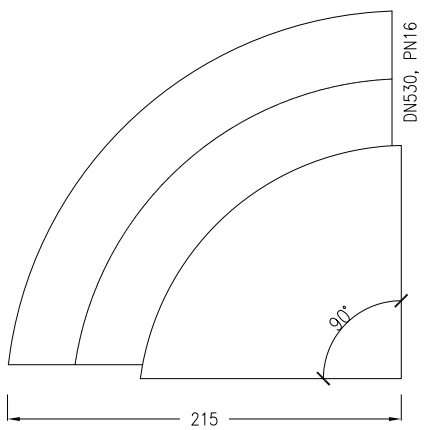

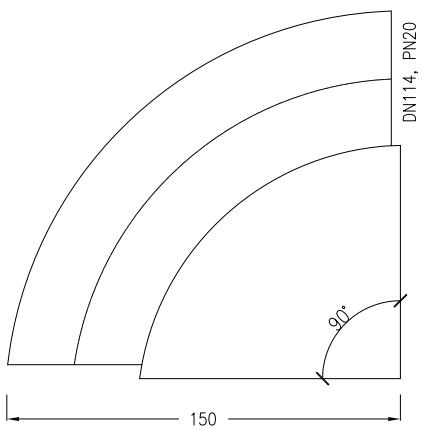

135°ორმაგი სამკაპი

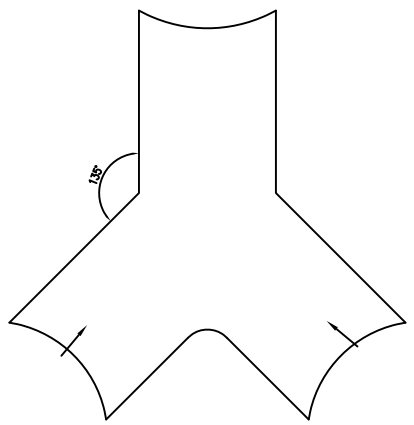

გადამყვანი "ძაბრი"

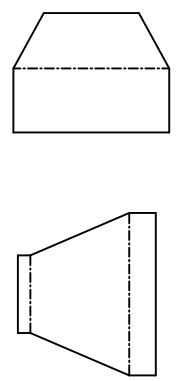

შენიშვნა: მექანიკური ნაწილის სპეციფიკაციაში ტუმბო-აგრეგატების კომპლექტაციაში შედის: ტუმბო-აგრეგატი, კომპენსატორები, ირიბი გადამყვანები, ელ. მექანიკური ურდული, უკუსარქველი, ჰიდროდარტყმის საწინააღმდეგო სარქველი, ვანტუზი, წნევის მანომეტრი, ვაკუმმანომეტრი, ავტომატური "ჭკვიანი" კარადა ძრავების დაცვით, მწარმოებელი ორგანიზაციის 3 წლიანი გარანტია და მუშაობის ხანგძლივობით 12 წელი.

პროექტის დასახელება:
ახალქალაქის მუნიციპალიტეტში, დილისკა, პტენა, ჩუნჩხას სატუმბო სადგურის, სადაწნეო მილსადენისა და სარწყავი ქსელის რეაბილიტაციის
I ეტაპი

ნახაზის დასახელება:
აგრეგატების პარამეტრები

№ GE-AM-OK.M.IS-09/2016-001

მასშტაბი:	ნახაზის №:
N/A	10

შენიშვნები და პირობითი აღნიშვნები:

საპროექტო ჯგუფის უფროსი:
ლ. მოსავლიძე / /
შემსრულებლები:
ლ. გაბუნია / /
შესრულა:
ა. როხვაძე /
შეამოწმა:
ნ. უგლავა / /

საქართველოს მელიორაცია
GEORGIAN AMELIORATION
მარშალ გელოვანის გამზირი. №6
tel: 2 48 01 00 e-mail:info@ag.ge web:www.ag.ge

აგრეგატების სამონტაჟო არმატურის დაერთების მიმდევრობა

2–2

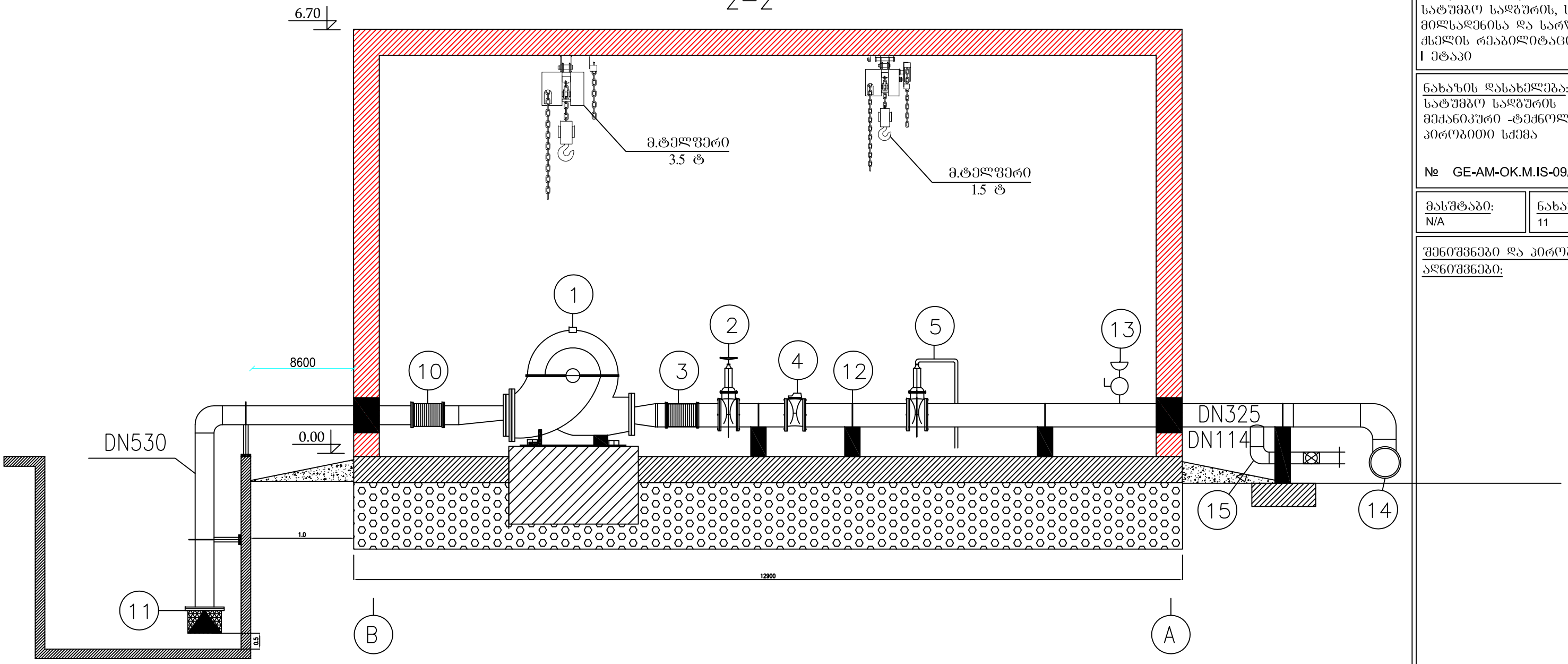

შენიშვნა:აგრეგატების სამონტაჟო არმატურის მიმდევრობა უნდა შენარჩუნდეს, ხოლო მისი მოწყობის ადგილი შესაძლებელია შეიცვალოს.

1-ტუმბო-აგრეგატი-1000/180
2-ელ.ფ\ურდული დ-325, პნ-20
3-კომპენსატორი დ-325, პნ-20
4-უკუსარქველი დ-325, პნ-20
5-ჰიდროდარტყმის სარქველი დ-150, პნ-25
6-ცალმხრივი ირიბი გადამყვანი 350*530
7-ჩობალი დ+325 და დ+530
8-ვაკუმ-ტუმბო 1,5-5.5 კვატ
9-ორმხრივი ირიბი გადამყვანი 250*325
10-კომპენსატორი დ-530, პნ-10
11-ბადურა ფილტრი უკუსარქველით დ+530
12-საყრდენები
13-ვანტუზი დ-80/100
14-"შეჩრა" დ-530/8
15-ფ.ბ.უ. დამცველი დ-114. პნ-20

№	საპროექტო კომპლექტის სპეციფიკაცია და სტანდარტები	
1	ფოლადის კოჭი №18	ГОСТ 19425–74
2	ფოლადის კოჭი №30	ГОСТ 8239–89
3	ფოლადის კოჭი №40	ГОСТ 8239–89
4	მზა ვ\პლასტმასის ფანჯარა კომპლექტში	ТУ 5285–001–78334080–2006
5	ფოლადის კარი ფურცელი ს-3 მმ, ჩამკეტით 3 კომპლ.	ГОСТ 6629–88, ГОСТ 24698–81
6	მექანიკური ამწე კოჭი (ტელფერი 2.5 ტ)	ГОСТ 19425, ГОСТ 28648–90
7	იატაკის კერამიკული დაფარული ფილა	ГОСТ 6141–91

პროექტის დასახელება:
ახალქალაქის მუნიციპალიტეტში, დილისკა, პტენა, ჩუნჩხას სატუმბო სადგურის, სადაწნეო მილსადენისა და სარწყავი ქსელის რეაბილიტაციის I ეტაპი

ნახაზის დასახელება:
სატუმბო სადგურის მექანიკური -ტექნოლოგიური პიროგითი სქემა

№ GE-AM-OK.M.IS-09/2016-001

მასშტაბი: N/A

ნახაზის №: 11

შენიშვნები და პიროგითი აღნიშვნები:

საპროექტო ჯგუფის უფროსი:
ლ. მოსავლიძე / /

შემსრულებლები:
ლ. გაბუნია / /

შესასრულა:
ა. როხვაძე / /

შეამოწმა:
ნ. უგლავა / /

საქართველოს მელიორაცია
GEORGIAN AMELIORATION
მარშალ გელოვანის გამზირი, №6
tel: 2 48 01 00 e-mail:info@ag.ge web:www.ag.ge

სანიტარული ზონის ღობის ფრანგმენტი მ 1:50

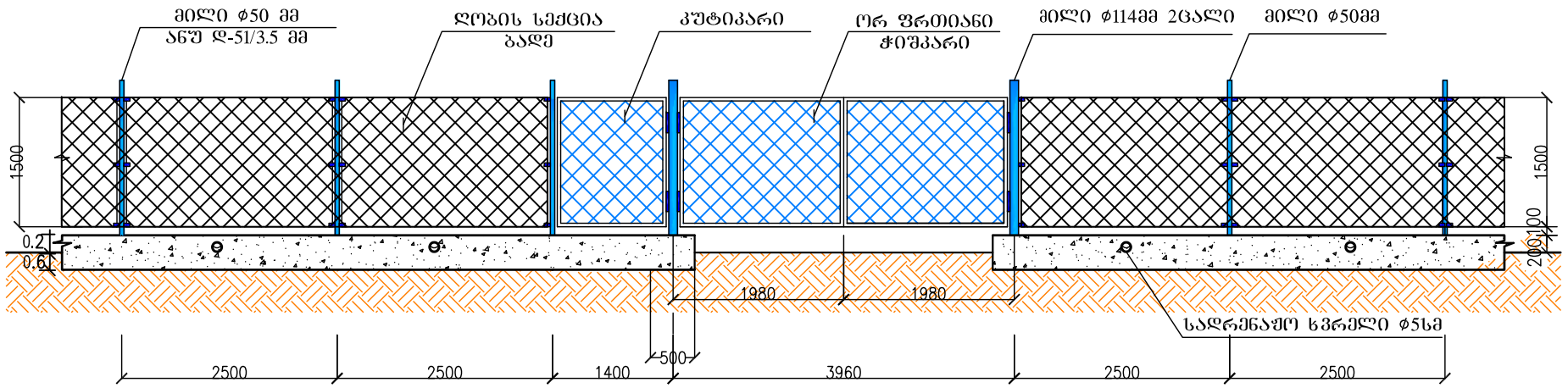

კუტიკარის ფრაგმენტი მ 1:25

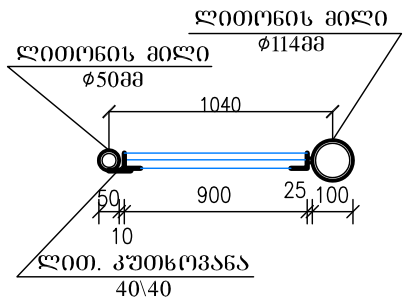

ლითონის მილის ჩამაგრების დეტალი მ 1:25

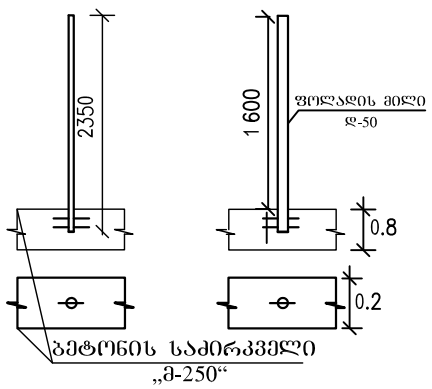

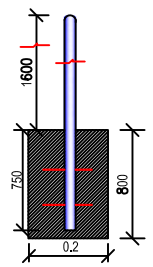

სანიტარული ზონის ღობის ფრაგმენტი მ 1:25

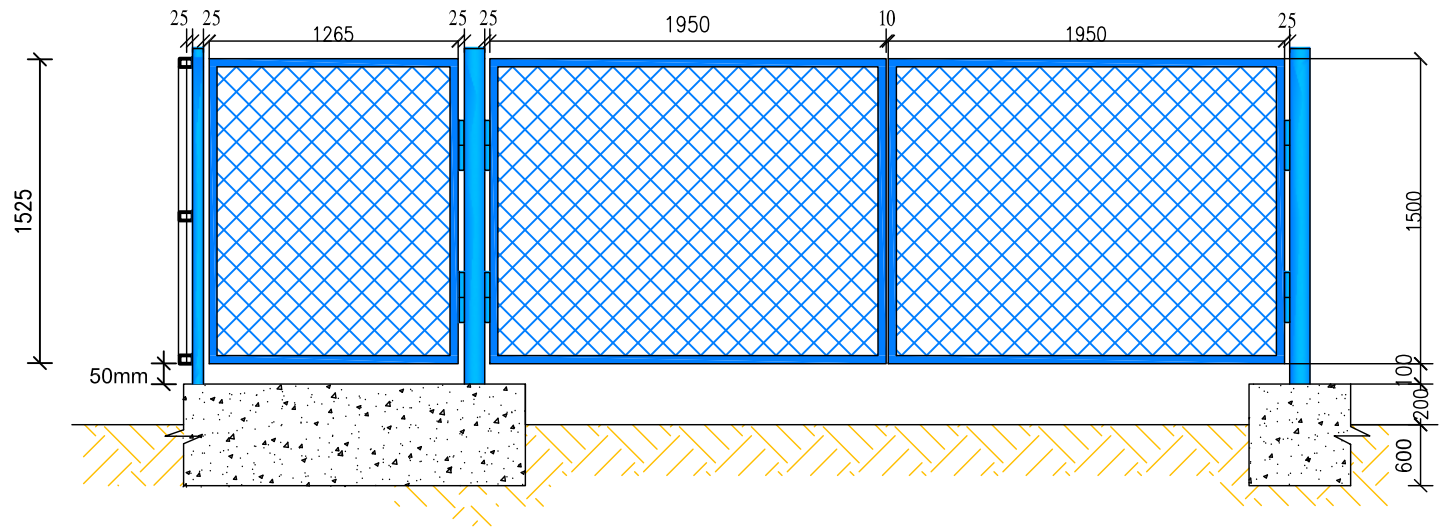

-გაითვალისწინეთ ადგილობრივი კლიმატური პირობები და სამეშაოები ჩაატარეთ მითითებების შესაბამისად

სანიტარული ზონის ღობის სპეციფიკაცია			
1	სანიტარული ზონის ღობე	მ	236
2	ფ/მილი დ-51/3.5	მ	504
3	ფ/მილი დ-114/5	მ	8
4	ფ/მავთულბადე 30/30/1.5	მ 2	360
5	ფ/კუთხოვანა 40/40/5	მ	22
6	ბეტონი ბ-20	მ 3	44
7	ფ/მავთული 3 მმ	მ	336
8	ფ/ზეთოვანი საღებავი	მ 2	12.5

პროექტის დასახელება:
ახალქალაქის მუნიციპალიტეტში, დილისკა, პტენა, ჩუნჩხას სატუმბო სადგურის, სადაწნეო მილსადენისა და სარწყავი ძსელის რეაბილიტაციის
I ეტაპი

ნახაზის დასახელება:
სატუმბო სადგურის შემოღობვა სანიტარულ კონტურებში

№ GE-AM-OK.M.IS-09/2016-001

მასშტაბი:	ნახაზის №:
N/A	12

შენიშვნები და პირობითი აღნიშვნები:

საპროექტო ჯგუფის უფროსი:
ლ. მოსავლიძე / /
შემსრულებლები:
ლ. გაბუნია / /
შესრულა:
ა. როხვაძე / /
შეამოწმა:
ნ. უგლავა / /

საქართველოს მელიორაცია
GEORGIAN AMELIORATION
მარშალ გელოვანის გამზირი. №6
tel: 2 48 01 00 e-mail:info@ag.ge web:www.ag.ge

საპროექტო კვანძები

ელ. ქვესადგურის ბეტონის ფილა

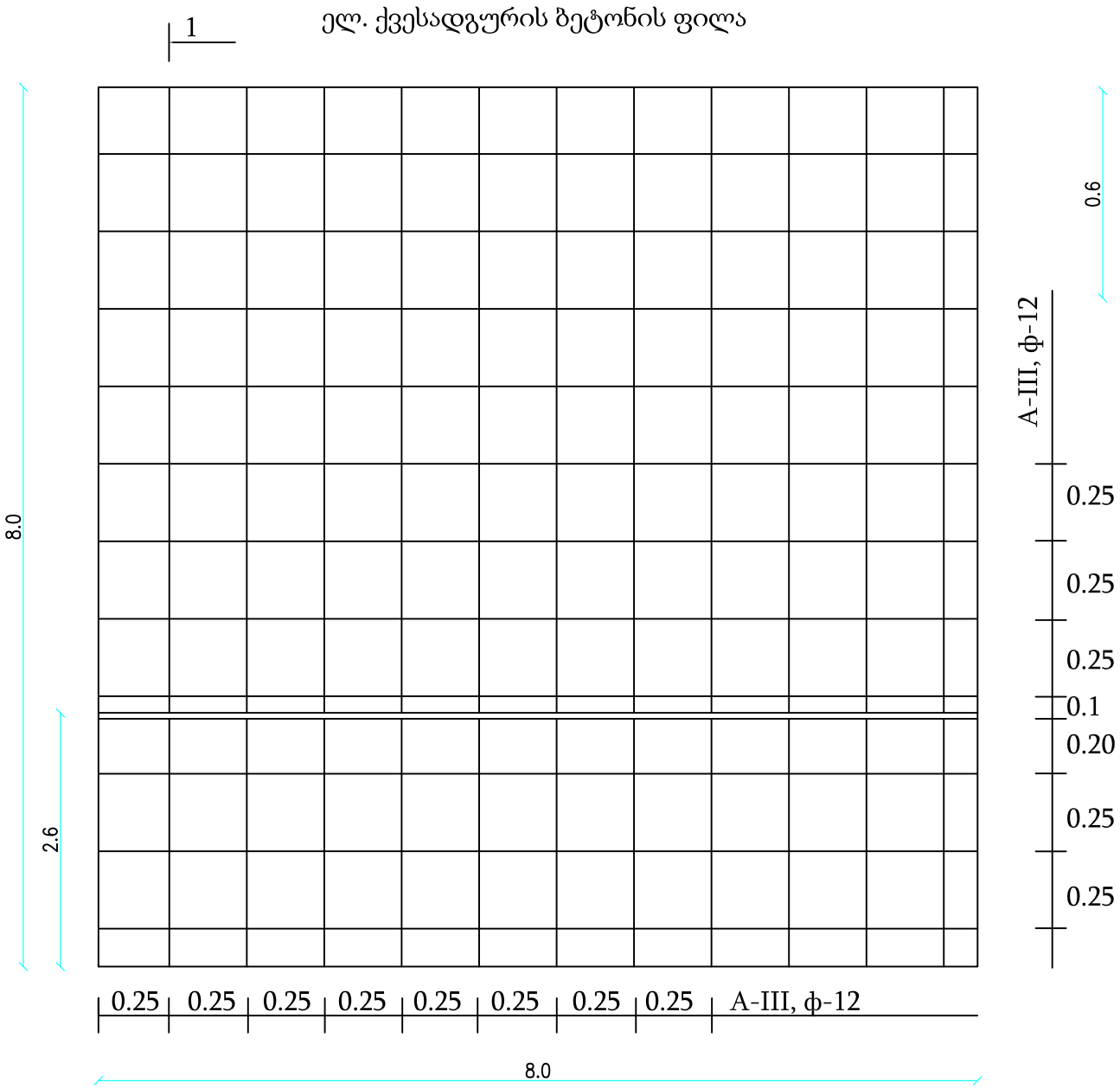

ელ. ქვესადგურის ბეტონის ფილის ქვაბული

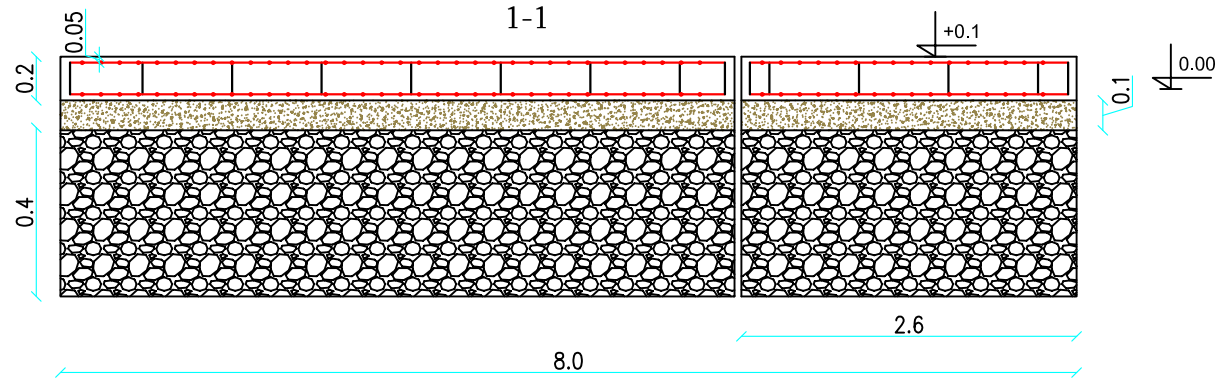

A-III, ф-12, L=128*7.8*0.888=888 kg

A-III, ф-12, L=128*0.14*0.888=16 კგ

ბეტონი ბ-20=5.6 მ^3
ბალასტი=25.6 მ^3

არსებული და საპროექტო სატელფერო გზა

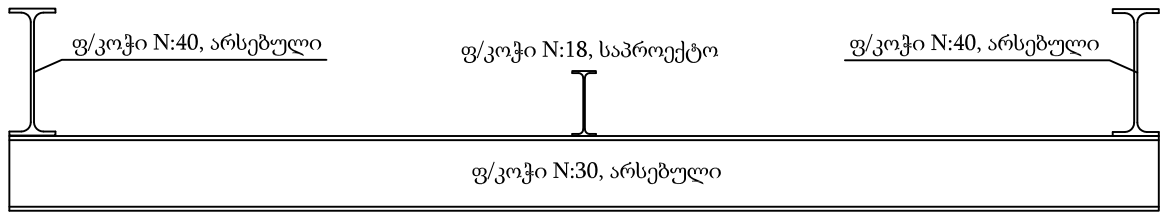

0.00 ნიშნულად მიღებულია არსებული გრუნტის ზედაპირი

გარე ქსელის მილსადენის რ/ბ საყრდენები

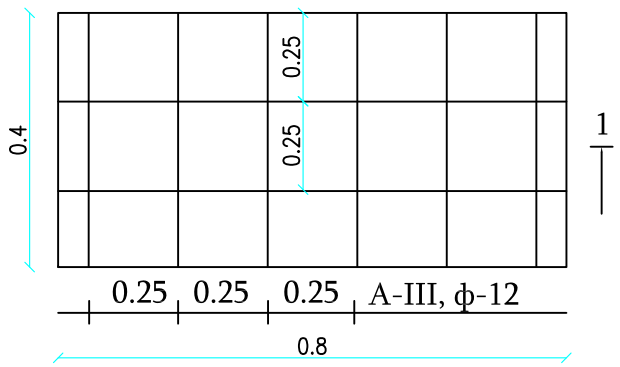

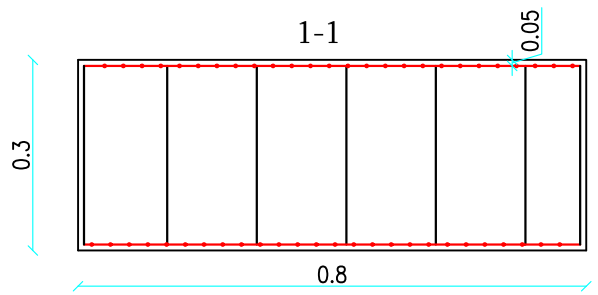

რ/ბ საყრდენების ჩასატანებელი დეტალი

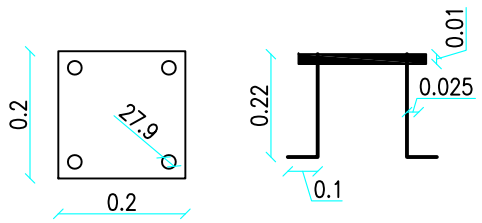

ფოლადის ფურცელი 10 მმ=98 კგ

გარე ქსელის მილსადენის რ/ბ საყრდენების ქვაბული

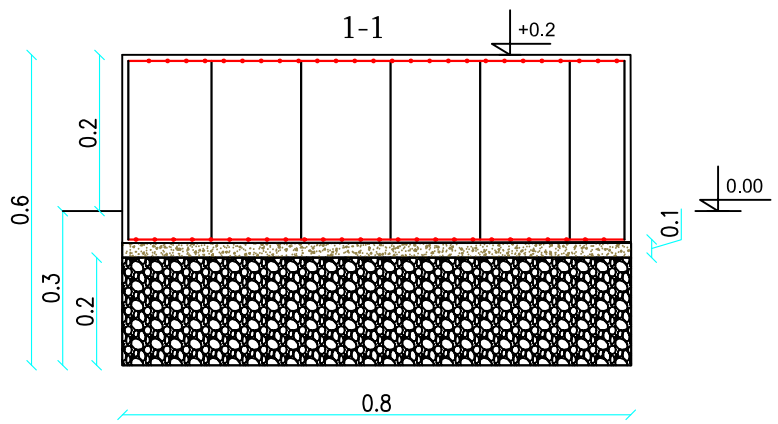

A-III, ф-12, L=153*0.888=136 კგ

A-III, ф-12, L=28*0.29*0.888=8 კგ

ბეტონი ბ-20=1.2 მ^3
ბალასტი=2.4 მ^3

პროექტის დასახელება: ახალქალაქის მუნიციპალიტეტში, დილისკა, პტენა, ჩუნჩხას სატუმბო სადგურის, სადაწნეო მილსადენისა და სარწყავი ძსელის რეაბილიტაციის I ეტაპი	
ნახაზის დასახელება: საპროექტო კვანძები № GE-AM-OK.M.IS-09/2016-001	
მასშტაბი: N/A	ნახაზის №: 13
შენიშვნები და პირობითი აღნიშვნები:	

საპროექტო ჯგუფის უფროსი:		
ლ. მოსავლიძე	/	/
შემსრულებლები:		
ლ. გაბუნია	/	/
შესასრულა:		
ა. როხვაძე	/	/
შეამოწმა:		
ნ. უგლავა	/	/

საქართველოს მელიორაცია
GEORGIAN AMELIORATION
მარშალ გელოვანის გამზირი. №6
tel: 2 48 01 00 e-mail:info@ag.ge web:www.ag.ge

საპროექტო ტერიტორიაზე საპირფარეშო კვანძების გეგმა

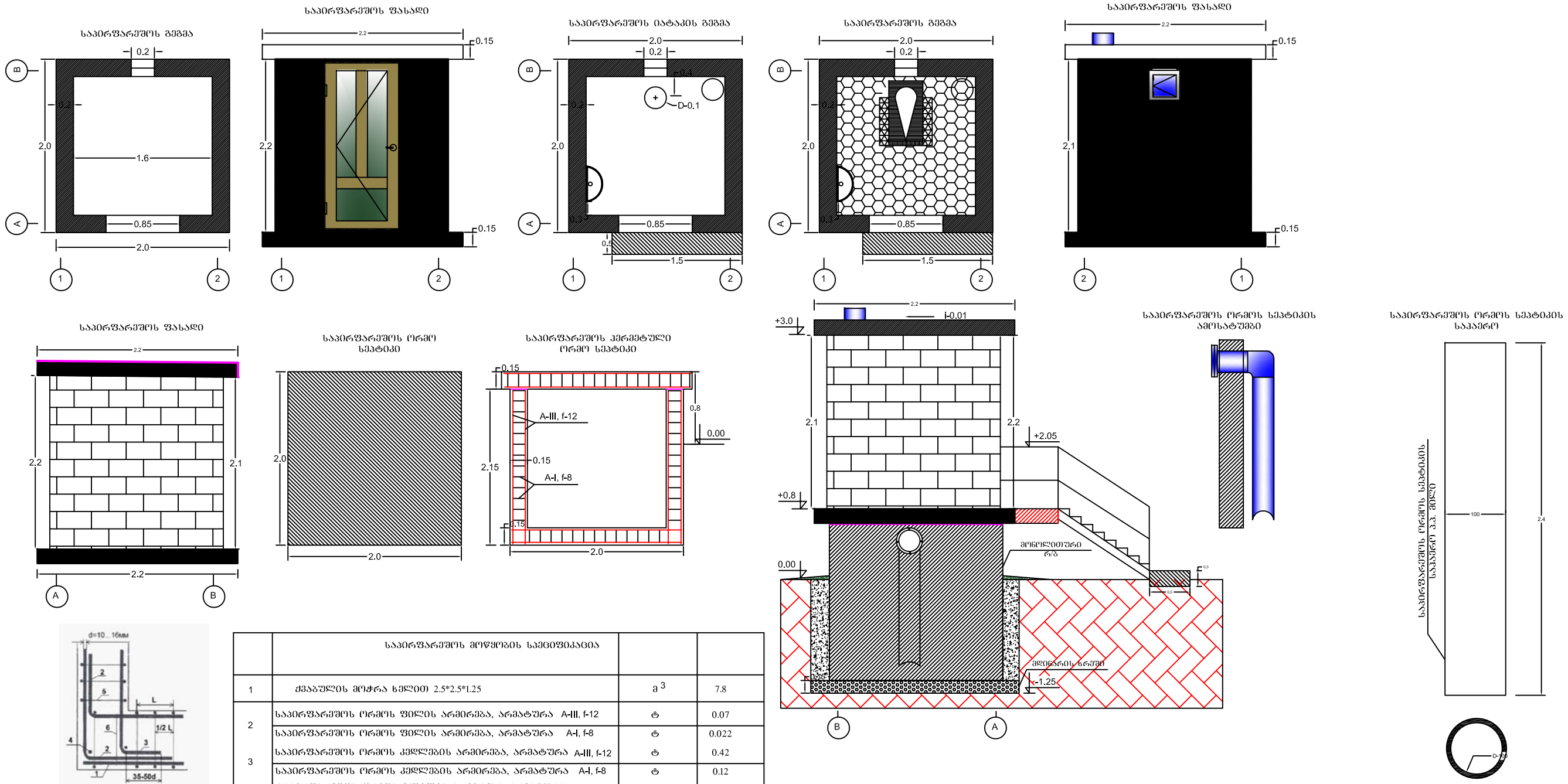

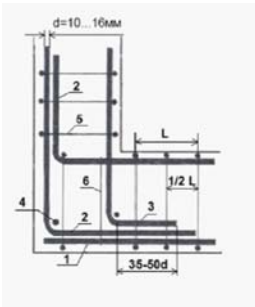

	საპირფარეშოს მოწყობის სპეციფიკაცია		
1	ქვაბულის მოჭრა ხელით 2.5*2.5*1.25	$მ^3$	7.8
2	საპირფარეშოს ორმოს ფილის არმირება, არმატურა A-III, f-12	ტ	0.07
3	საპირფარეშოს ორმოს ფილის არმირება, არმატურა A-I, f-8	ტ	0.022
	საპირფარეშოს ორმოს კედლების არმირება, არმატურა A-III, f-12	ტ	0.42
4	საპირფარეშოს ორმოს კედლების არმირება, არმატურა A-I, f-8	ტ	0.12
	საპირფარეშოს ორმოს მ/ფილის არმირება, არმატურა A-III, f-12	ტ	0.078
5	საპირფარეშოს ორმოს მ/ფილის არმირება, არმატურა A-I, f-8	ტ	0.028
	საპირფარეშოს შენობის კედლების მოწყობა ხ/ბლოკით	$მ^3$	3,5
6	შენობის კედლების ლესვა ქვიშა.ც. ხსნარით	$მ^2$	$\frac{16}{16}$=32
	საპირფარეშოს შენობის მ/ფილის არმირება, არმატურა A-III, f-12	ტ	0.07
7	საპირფარეშოს შენობის მ/ფილის არმირება, არმატურა A-I, f-8	ტ	0.022
	საპირფარეშოს შენობის საკაპერო ა.ბ. მილი დ-100	მ	2.4
8	ბეტონი მ-250, ბ-20	$მ^3$	1.8

საპირფარეშოს ორმო დასაშვებია მოეწყოს ძარხნული ჰერმეტული რ/ბეტონის ჭით.

ჰორიზონტალური	1:2		
ვერტიკალური	1:4		
რეგისტრაციის N:			
ცვლილება	იკითხება	ხელმოწერა	
			2016
ჯგ.ხელმძ	ლ. მოსავლიძე		
პ/შემსრ	ა. როხვაძე		
პ/შემსრ	რ. ბაღათურია		
პ/შემსრ			
შეამოწმა	ნ. უგლავა		

საპროექტო ტერიტორიაზე საპირფარეშო კვანძების გეგმა

კონსტრუქციული ნაწილი გამოიყენება სხვადასხვა სფეროში

СНиП 2.03.01-84*

საქართველოს მელიორაცია

სტადია	ფურცელი	ფ/რაოდენობა
წმ	14	

საპროექტო წყალმიმღების კონსტრუქციული ნაწილი გამოთვლილია პროგრამა Scad-Office

საპროექტო ჯგუფი
2016
საქ. თბილისი

საინფ.ახალი	მოცულობები
წელი.რიცხვი	2016
საინფ. ფვერ.	ფ/ნარათი

საპროექტო სატუმბო სადგურისა და წყალაღების არმატურა

საპროექტო ს/სადგურის კვანძების სპეციფიკაცია		
კვანძები	პირობითი ესკიზები	სტანდარტი
1	წყალმიმღები-სატუმბო სადგური, წარმადობით 3000 მ3/სთ 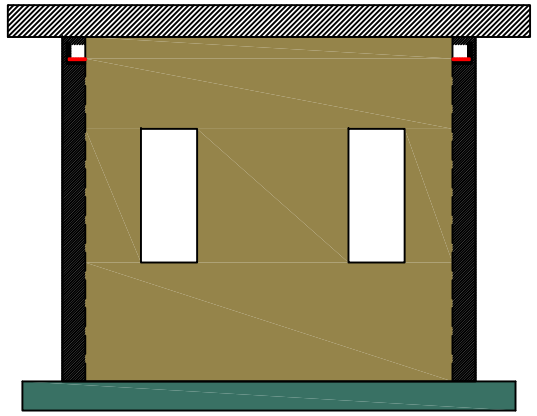	ГОСТ 19185 73
1	ტურბინული ტუმბო-აგრეგატი Q= 1000 მ3/სთ, H=180 მ -ძრავი 630/6000 -ს/ჭუჭყიანი წყლის -4 კომპლექტი, სამი მუშა ერთი რეზერვი 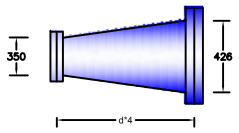	ISO9001-2000
1	კომპენსატორი მილტუჩით	ГОСТ 10705-80
1	უკუსარქველი მილტუჩით, უკუტვირთით, მხრითა და დამცავი ჩიხოლით	ГОСТ 27477-87
1	ელ. მექანიკური ფოლადის ურდული მილტუჩით 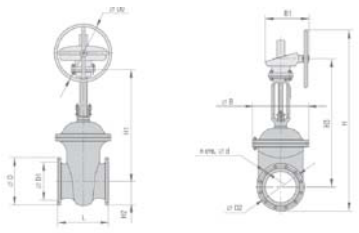	ГОСТ 5762-74

საპროექტო ს/სადგურის კვანძების სპეციფიკაცია		
კვანძები	ესკიზები	სტანდარტი
1	ვანტუზი მილტუჩით, ვინტილით d-100/200. Pნ-20 H=840. DN-100/200, PN-16	ГОСТ 3463-46
1	უკუდარტყმის საწინააღმდეგო ფოლადის სარქველი DN-250/350, PN-25. 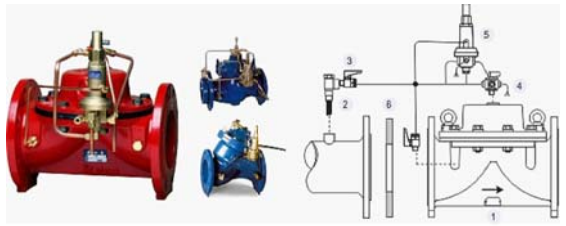 DN-250/350, PN-25	ГОСТ 19622-91
1	სატუმბო სადგურში მილსადენზე გადასასვლელი მოძრავი ბაქანი 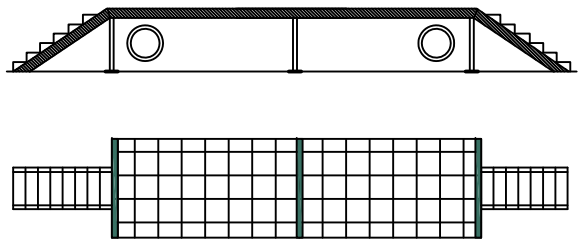	ГОСТ 23120-78
1		ГОСТ 356—80, ГОСТ 21345—2005 ГОСТ 11823—91 ГОСТ 12.2.003—91

მილის საყრდენი

ჰორიზონტალური	1:2			საპროექტო კვანძების ესკიზები			
ვერტიკალური	1:4						
რეგისტრაციის N:				წყალმიმღების კონსტრუქციული ნაწილი გამოიყენება სხვადასხვა სფეროში СНиП 2.03.01-84*			
ცვლილება	იკითხება	ხელმოწერა					
			2016	საქართველოს მელიორაცია	სტადია	ფურცელი	ფ/რაოდენობა
ჯგ.ხელმძღ	ლ. მოსავლიძე				წმ	15	
პ/ავტორი	ა. როხვაძე						
პ/მემსრ	რ. ბაღათურია			საპროექტო წყალმიმღების კონსტრუქციული ნაწილი გამოთვლილია პროგრამა Scad-Office	საპროექტო ჯგუფი 2016 საქ. თბილისი		
პ/მემსრ							
შეამოწმა	ნ. უგლავა						

საინფ.ახალი	მოცულობები		
წელი.რიცხვი	2016		
საინფ. გვერ.	ფ/ბარათი		