საგანმანათლებლო და სამეცნიერო
ინფრასტრუქტურის განვითარების სააგენტო

გურჯაანის №1 საჯარო სკოლის სასწავლო შენობის ნნაწილობრივი რეერეაბილიტაციის პრპროექტი

ტექნიკური დოკუმენტაცია
გათბობა

დამკვეთი:	საქართველოს განათლებისა და მეცნიერების სამინისტრო
შეასრულა:	იოსებ ჯაშიაშვილი

-თბილისი 201

ამონაწერი საჯარო რეესტრიდან

განცხადების რეგისტრაცია
N 882015389427 - 13/07/2015 12:42:17

მომზადების თარიღი
17/07/2015 09:14:52

საკუთრების განყოფილება

ზონა	სექტორი	კვარტალი	ნაკვეთი
გურჯაანი	ქალაქი გურჯაანი		
51	**01**	**10**	**581**

მისამართი: ქალაქი გურჯაანი , გამზირი ნონეშვილი , N 18

ნაკვეთის საკუთრების ტიპი: საკუთრება
ნაკვეთის დანიშნულება: არასასოფლო სამეურნეო
დაზუსტებული ფართობი: 9630.00 კვ.მ.
ნაკვეთის წინა ნომერი: **51.01.24.213;**
შენობა-ნაგებობის ჩამონათვალი: N1,N2
შენობა-ნაგებობ(ებ)ის საერთო ფართი: 4350.70

მესაკუთრის განყოფილება

განცხადების რეგისტრაცია : ნომერი 512004002139 , თარიღი 30/08/2004

უფლების დამადასტურებელი დოკუმენტი:

- მომართვა N1606 , დამოწმების თარიღი:10/07/2008 , სახელმწიფო ქონების აღრიცხვისა და პრივატიზების კახეთის სამხარეო სამმართველო

მესაკუთრეები:
სახელმწიფო

მესაკუთრე:
სახელმწიფო

აღწერა:

იპოთეკა

საგადასახადო გირავნობა:

რეგისტრირებული არ არის

სარგებლობა

განცხადების რეგისტრაცია ნომერი 882015389427 თარიღი 13/07/2015 12:42:17	**მოსარგებლე: ქალაქ გურჯაანის N1 საჯარო სკოლა;** **მესაკუთრე: სახელმწიფო ;** საგანი:მიწის ნაკვეთი 9630 კვ.მ. და შენობა-ნაგებობები N1 N2 4350.70 კვ.მ.; არსებობის ვადით;
უფლების რეგისტრაცია: თარიღი 17/07/2015	**ბრძანება, რეესტრის ნომერი N1/5-351, დამოწმების თარიღი08/07/2015, სსიპ სახელმწიფო ქონების ეროვნული სააგენტო**

ვალდებულება

ყადაღა/აკრძალვა:

რეგისტრირებული არ არის

მოვალეთა რეესტრი:

რეგისტრირებული არ არის

"ფიზიკური პირის მიერ 2 წლამდე ვადით საკუთრებაში არსებული მატერიალური აქტივის რეალიზაციისას, აგრეთვე საგადასახადო წლის განმავლობაში 1000 ლარის ან მეტი ღირებულების ქონების საჩუქრად მიღებისას საშემოსავლო გადასახადი გადახდას ექვემდებარება საანგარიშო წლის მომდევნო წლის 1 აპრილამდე, რის შესახებაც აღნიშნული ფიზიკური პირი იმავე ვადაში წარუდგენს დეკლარაციას საგადასახადო ორგანოს. აღნიშნული ვალდებულების შეუსრულებლობა წარმოადგენს საგადასახადო სამართალდარღვევას, რაც იწვევს პასუხისმგებლობას საქართველოს საგადასახადო კოდექსის XVIII თავის მიხედვით."

- დოკუმენტის ნამდვილობის გადამოწმება შესაძლებელია საჯარო რეესტრის ეროვნული სააგენტოს ოფიციალურ ვებ–გვერდზე www. napr.gov.ge;
- ამონაწერის მიღება შესაძლებელია ვებ–გვერდზე www. napr.gov.ge, ნებისმიერ ტერიტორიულ სარეგისტრაციო სამსახურში, იუსტიციის სახლებსა და სააგენტოს ავტორიზებულ პირებთან;
- ამონაწერში ტექნიკური ხარვეზის აღმოჩენის შემთხვევაში დაგვიკავშირდით: 2 405405 ან პირადად შეავსეთ განაცხადი ვებ–გვერდზე;
- კონსულტაციის მიღება შესაძლებელია იუსტიციის სახლის ცხელ ხაზზე 2 405405;
- საჯარო რეესტრის თანამშრომელთა მხრიდან უკანონო ქმედების შემთხვევაში დაგვიკავშირდით ცხელ ხაზზე: 08 009 009 09
- თქვენთვის საინტერესო ნებისმიერ საკითხთან დაკავშირებით მოგვწერეთ ელ-ფოსტით: info@napr.gov.ge

საქართველოს იუსტიციის სამინისტრო
საჯარო რეესტრის ეროვნული სააგენტო
საკადასტრო გეგმა

მიწის ნაკვეთის საკადასტრო კოდი:	*51 01 10 581*
განცხადების რეგისტრაციის ნომერი:	882015219912
მიწის ნაკვეთის ფართობი:	9630 კვ.მ.
დანიშნულება:	არასასოფლო-სამეურნეო

მომზადების თარიღი: 24.04.15

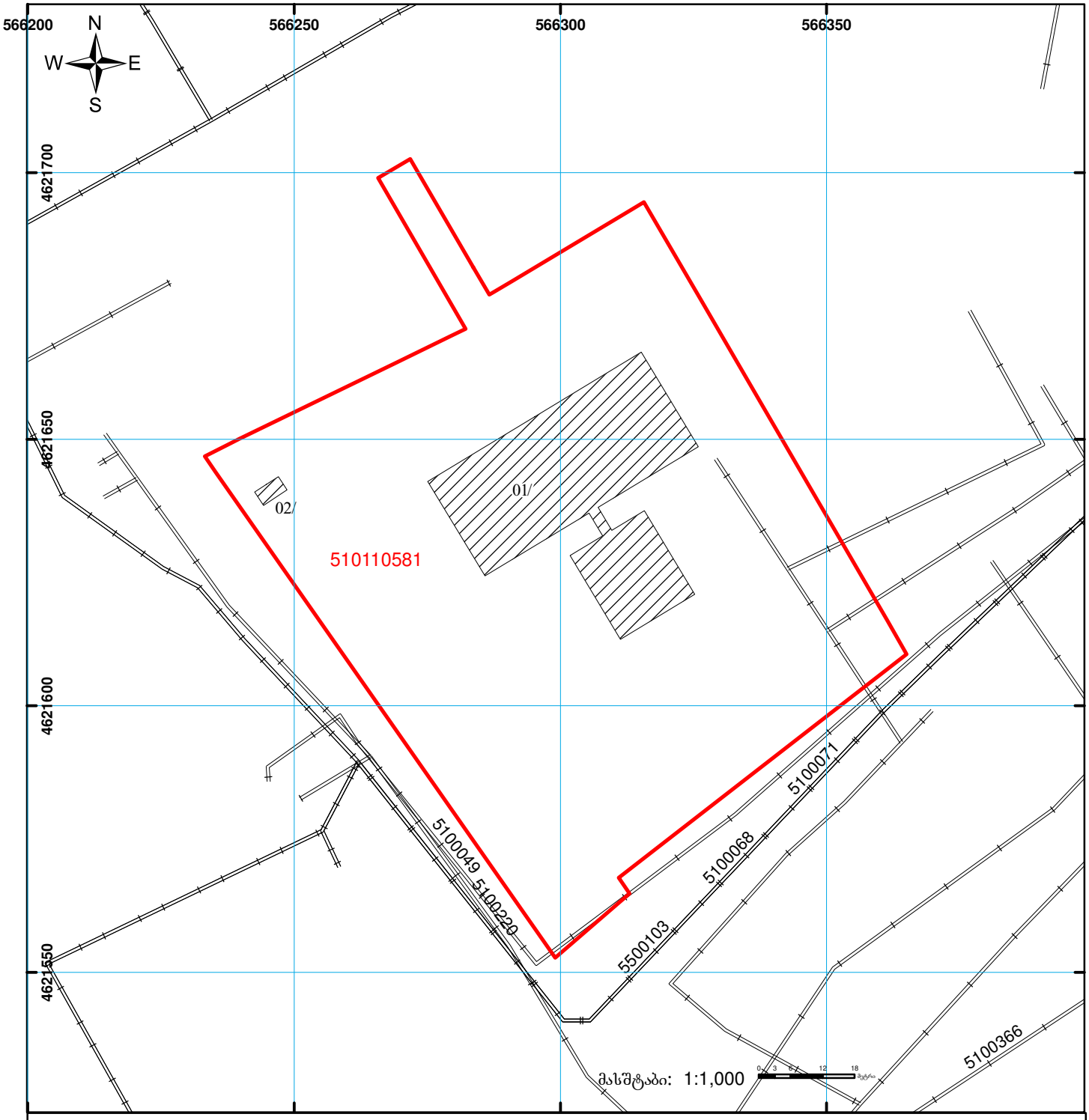

01/2 შენობა-ნაგებობა, პირობითი ნომერი/სართულიანობა	ვალდებულება	ხაზობრივი ნაგებობა
მიწის ნაკვეთის საკადასტრო საზღვარი	მშენებარე ნაგებობა	

00.0 0.00
UTM (საერთაშორისო) სისტემის კოორდ.

საჯარო რეესტრის ეროვნული სააგენტო: თბილისი 0102 წმ. ნიკოლოზის/ნ. ჩხეიძის ქ. 2 ტელ: (995 32) 91 04 27; ფაქსი: (995 32) 91 03 41
გურჯაანის სარეგისტრაციო სამსახური. ქ. გურჯაანი 1500 ნონეშვილის გამზირი № 14
www.napr.gov.ge

განმარტებითი ბარათი

ობიექტი სდასახელება: გურჯაანის №1 საჯარო სკოლის სასწავლო კორპუსის ნაწილობრივი რეაბილიტაცია.

წინამდებარე სამშენებლო ობიექტის საპროექტო-სახარჯთაღრიცხვო დოკუმენტაცია მომზადებულია საქართველოს განათლებისა და მეცნიერების სამინისტროს დაკვეთის საფუძველზე და შედგენილია საქართველოში მოქმედი "სამშენებლონორმების და წესების" და მშენებლობის შემფასებელთა კავშირის "სამშენებლო რესურსების კავშირის" მიმდინარე წლის კვარტლის ფასების მიხედვით.

ობიექტის მოწყობის სამუშაოების ჩამონათვალი:

1. **დემონტაჟი** – სავალდებულოა სამუშაოები განხორციელდეს "შრომისდაცვა და უსაფრთხოება"-ს გათვალისწინებით..
2. **გათბობა** –მოწყობის სამუშაო განხორციელდეს დეფექტური აქტის და ნახაზის მიხედვით.

3. **შრომისდაცვა და უსაფრთხოება**–გათვალისწინება სავალდებულოა.

ფერები შეთანხმდეს დამკვეთთან.

შესრულებული სამშენებლო სამუშაოები უნდა შეესაბამებოდეს საქართველოში მოქმედ სამშენებლო ნორმებს და წესებს.

საკონტაქტო პირები: არქიტექტორი მერაბ ხაჩატურიანი - 577178050

სამშენებლო მენეჯერი ზაზა ზარდიაშვილი 555071262

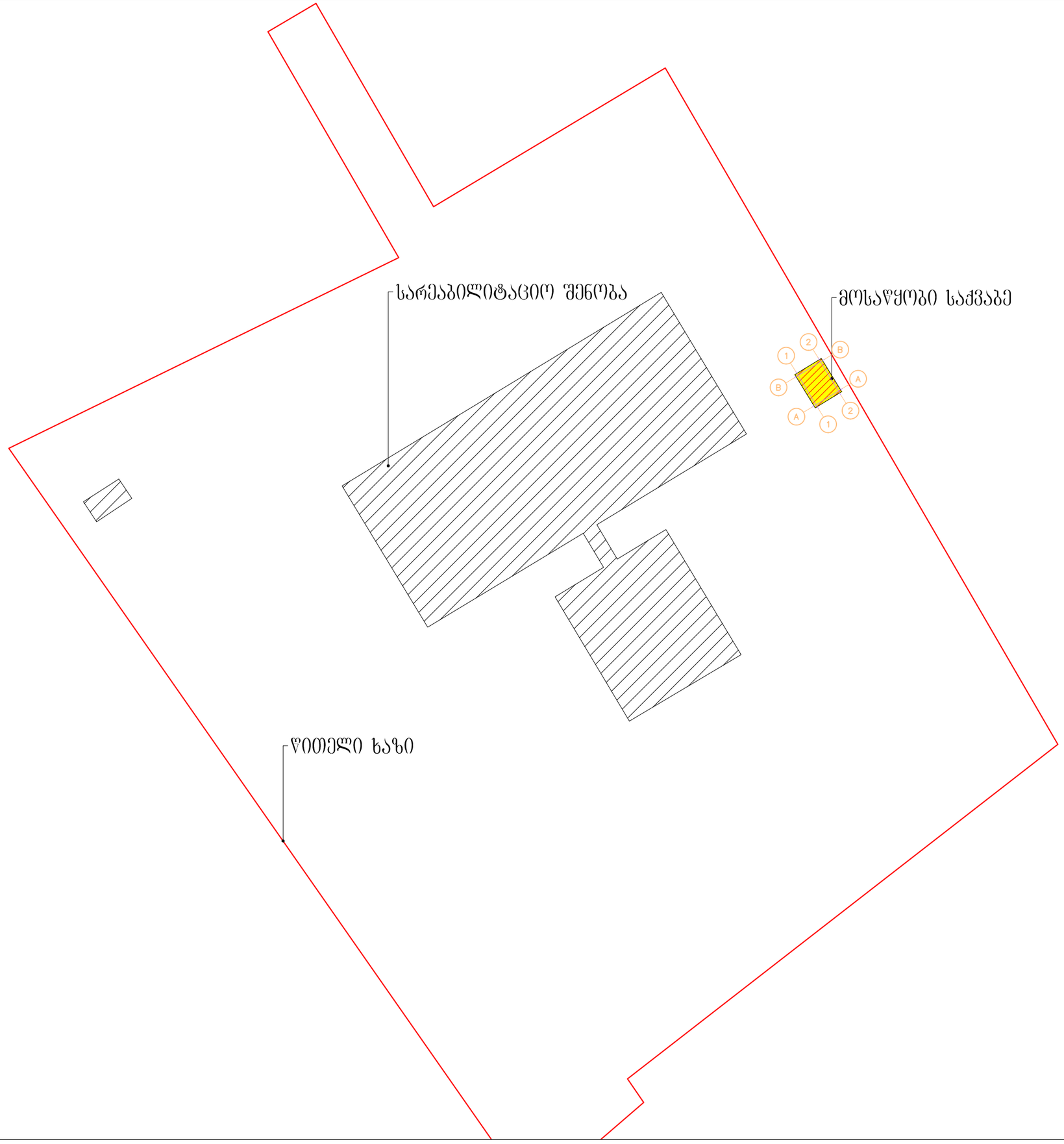

დასახელება

სსიპ გურჯაანის №1
საჯარო სკოლა

პირობითი აღნიშვნა

სარეაბილიტაციო შენობა	
წითელი ხაზი	
მოსაწყობი საძვაბე	

შენიშვნა

სსიპ

საბანმანათლებლო და სამეცნიერო
ინფრასტრუქტურის განვითარების
სააგენტო
მ. ალექსიძის 1 შენობა-ნაგებობა №1 II
სართული თბილისი საქართველო
2600
ტ.(+995 32) 2200 220; 2200 233 esida.ge

ნახაზის
დასახელება
გენ-გეგმა

ნახაზის სტატუსი	არქიტექტურა /საპროექტო/

არქიტექტორი
მერაბ
ხაჩატურიანი
შეამოწმა
დავით სუთიძე

მაშტაბი
1:500

ფურცელი
ა-11

სტატუსი რევიზია

განმარტებები

შენობის გათბობა ხდება საქვაბე-რადიატორის პრონციპით, გათბობის მილგაყვანილობა დაპროექტებულია ორმილოვანი სისტემით გამოყენებულია პოლიპროპილენის სპეციალური დამცავი შრიანი მილები. შენობა საქვაბესთან 80სმ სიმაღლის ტრანშეითაა დაკავშირებულ რომლის საშუალებითაც საქვაბიდან მილგაყვანილობა გადადის შენობის სარდაფის ჭერზე, შემდეგ კი იატაკის გავლით (შეფუთული) უერთდება მითითებული სტანდარტების დაცვით რადიატორებს. აუცილებელია ყველა დგარს ქონდეს ცალკე ვენტილები და დაცლის სისტემა ასევე რადიატორს ქონდეს შემავალი და გამომავალი ვენტილები და დამონტაჟდეს სტანდარტების დაცვით(იხილეთ მონტაჟის ნიმუშები).

მილები ტრანშეაში და სარდაფში უნდა შეიფუთოს მითითებული პარამეტრების შესაფუთით.

საქვაბეში დამონტაჟებული უნდა იყოს 190კვ/სთ ქვაბი საცირკულაციო ტუმბოთი. საქვაბე მუშაობს ბუნებრივ აირზე. საქვაბეში ქვაბები დუბლირებულია. რადიატორებად გამოყენებულია ანტიკოროზიულად დამუშავებული PKKP ტიპის პანელური 60სმ სიმაღლის ფოლადის რადიატორი.

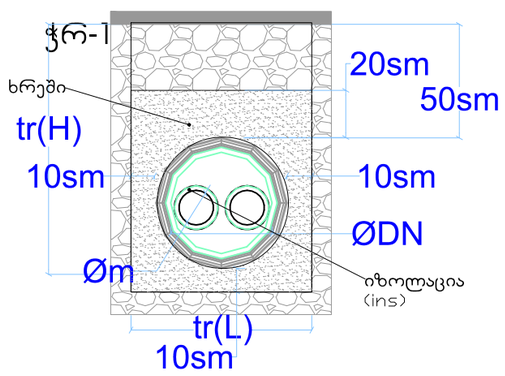

მილგაყვანილობა ტრანშეაში(მმ)				
Øm	ins	ØDN	tr(L)	tr(H)
75	30	300	400	700
50	30	250	400	700

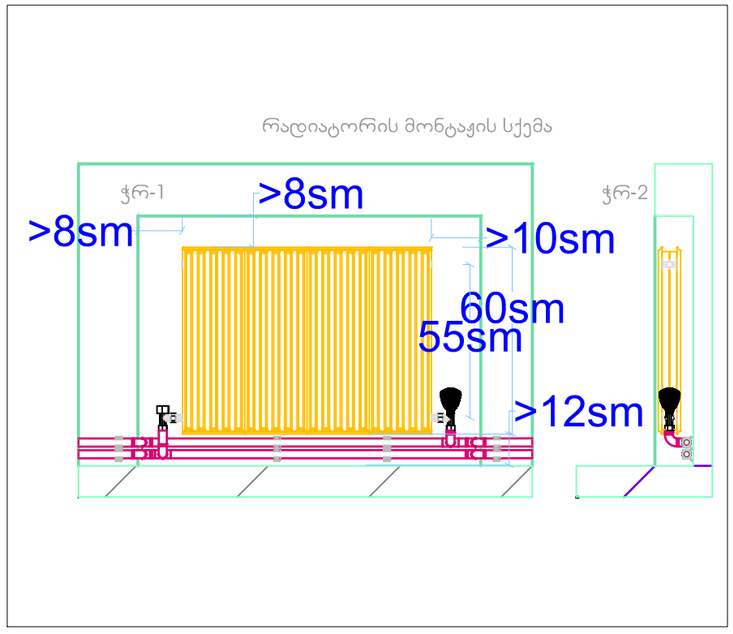

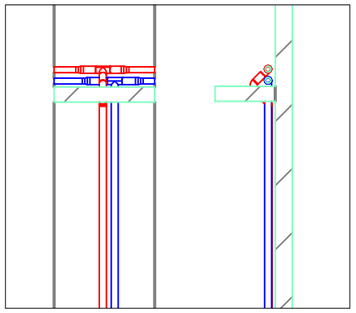

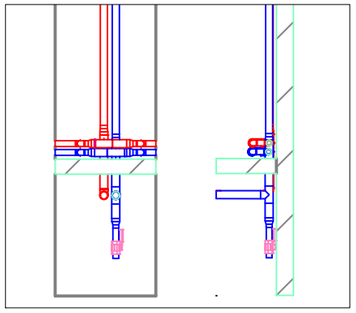

ნახაზების ჩამონათვალი			
№	დასახელება	ინდექსი	ფორმატი
1	თავფურცელი	1	A3
2	განმარტებები და დეტალები	2	A3
3	სარდაფის გეგმა	3	A3
4	სარდაფის აქსონომეტრია	4	A3
5	I სართულის გათბობის გეგმა	5	A3
6	I სართულის გათბობის აქსონომეტრია	6	A3
7	II სართულის გათბობის გეგმა	7	A3
8	II სართულის გათბობის აქსონომეტრია	8	A3
9	III სართულის გათბობის გეგმა	9	A3
10	III სართულის გათბობის აქსონომეტრია	10	A3
11	IV სართულის გათბობის გეგმა	11	A3
12	IV სართულის გათბობის აქსონომეტრია	12	A3
13	საქვაბე	13	A3
14	ანგარიშები	14	A3

დასახელება გურჯაანის №1 საშუალო სკოლა (გურჯაანის რაიონი), საქართველო		ნახაზის დასახელება განმარტებები და დეტალები	სსიპ საგანმანათლებლო და სამეცნიერო ინფრასტრუქტურის განვითარების სააგენტო მ. ალექსიძის I. შენობა-ნაგებობა №I. II სართული თბილისი საქართველო 0193 ტ.: (+995 32) 2 200 220; 2 200 233; **www.esida.ge**
		ნახაზის სტატუსი ცენტრალური გათბობის პროექტი	

მთ. არქიტექტორი არქიტექტორი შეასრულა	 იოსებ ჯაშიაშვილი
SCALE მასშტაბი 1:250	DWG
17.06.2016	ISO full bleed A3 (4
ფურც.	ფ-14/ბ-2

მიწისქვეშა პირველი სართულის გეგმა

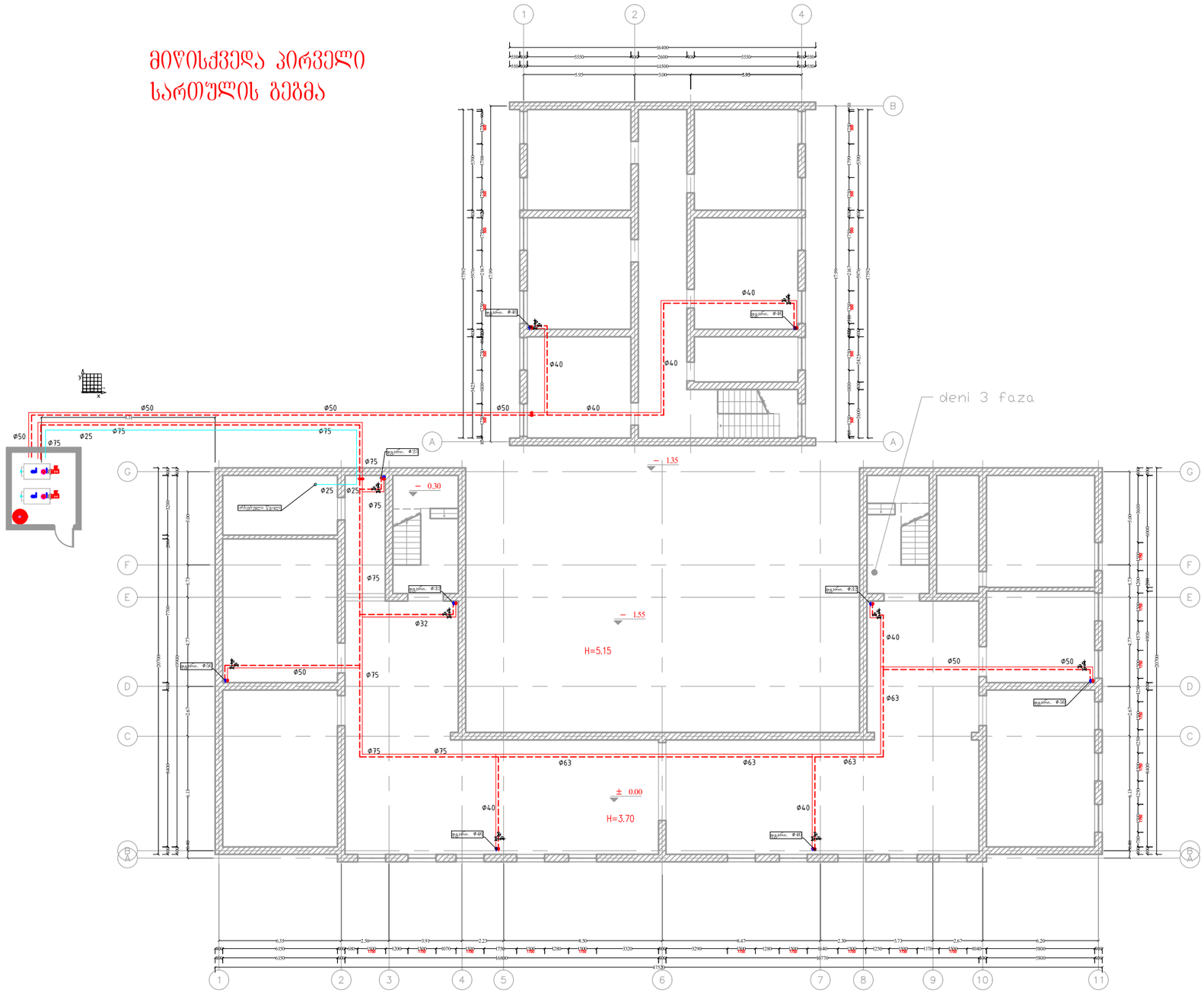

დასახელება გურჯაანის №1 საშუალო სკოლა (გურჯაანის რაიონი), საქართველო	0.6/600 პანელური რადიატორის პარამეტრები (L*H*B) - 101 სათავსის ნომერი მიმწოდებელი მილი(ცალი) დამბრუნებელი მილი (ცალი) რადიატორი ზომებით ϕ40 ცენტრ. მილგაყვანილობის დიამეტრები სართულების დამაკავშირებელი დუარი	ნახაზის დასახელება სარდაფის გეგმა ნახაზის სტატუსი ცენტრალური გათბობის პროექტი	სსიპ საგანმანათლებლო და სამეცნიერო ინფრასტრუქტურის განვითარების სააგენტო მ. ალექსიძის 1. შენობა-ნაგებობა №1. II სართული თბილისი საქართველო 0193 ტ.: (+995 32) 2 200 220; 2 200 233; **www.esida.ge**

მთ. არქიტექტორი არქიტექტორი შეასრულა	იოსებ ჯაშიაშვილი	
SCALE მასშტაბი	1:250	DWG
17.06.2016		ISO full bleed A3 (4
ფურც.		ფ-14/ბ-3

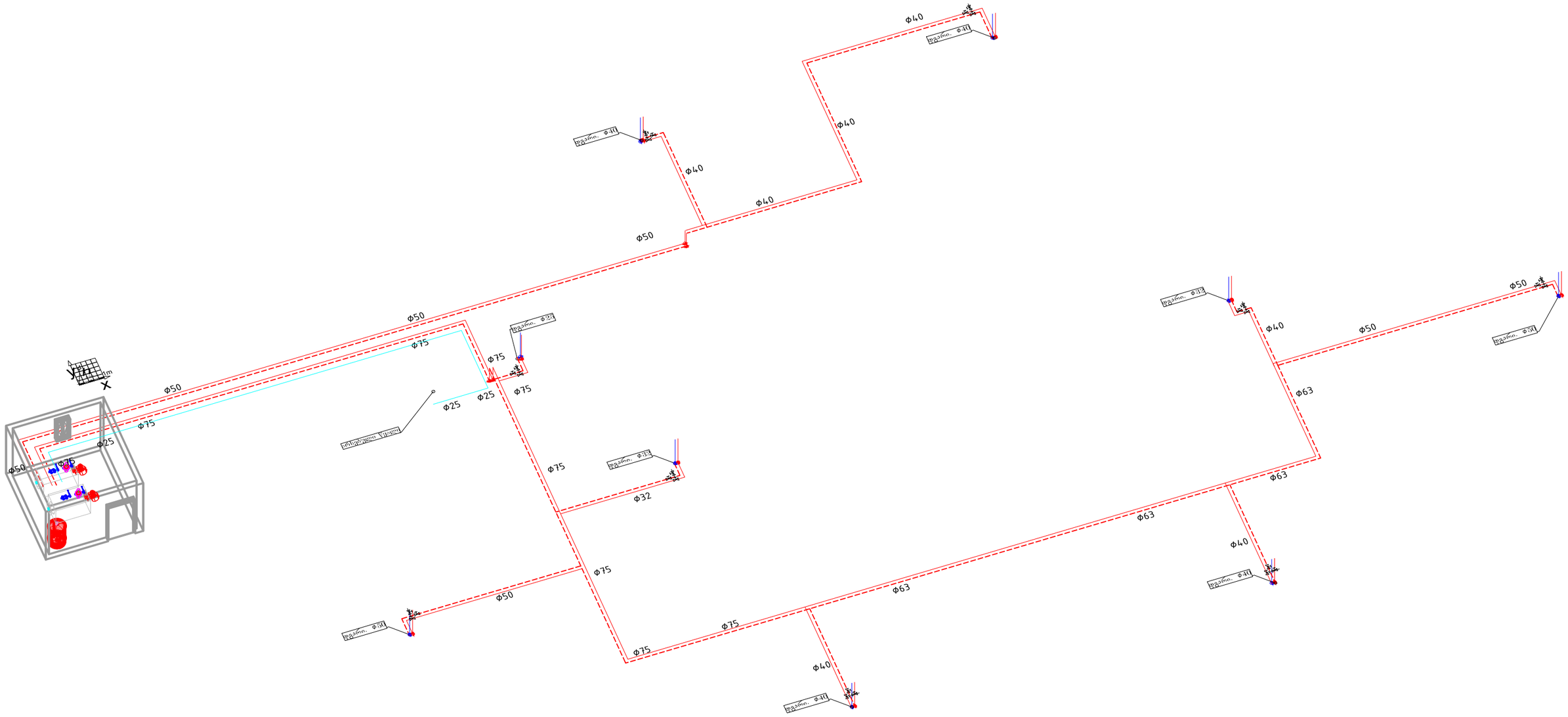

დასახელება გურჯაანის №1 საშუალო სკოლა (გურჯაანის რაიონი), საქართველო	0.6/600 პანელური რადიატორის პარამეტრები (L*H*B) 101 სათავსის ნომერი მიმწოდებელი მილი(ცალი) დამბრუნებელი მილი (ცალი) რადიატორი ზომებით Φ40 ცენტრ მილგაყვანილობის დიამეტრები სარეველების დამაკავშირებელი ფანარი	-	ნახაზის დასახელება სარდაფის აქსონომეტრია ნახაზის სტატუსი ცენტრალური გათბობის პროექტი	სსიპ საგანმანათლებლო და სამეცნიერო ინფრასტრუქტურის განვითარების სააგენტო მ. ალექსიძის I. შენობა-ნაგებობა №1. II სართული თბილისი საქართველო 0193 ტ.: (+995 32) 2 200 220; 2 200 233; **www.esida.ge**
				მთ. არქიტექტორი არქიტექტორი შეასრულა იოსებ ჯაშიაშვილი
				SCALE მასშტაბი 1:250 | DWG
				17.06.2016 | ISO full bleed A3 (4
				ფურცლ. | ფ-14/ბ-4

მიწისპირა სართულის გეგმა

დასახელება გურჯაანის №1 საშუალო სკოლა (გურჯაანის რაიონი), საქართველო	0.6/600 პანელური რადიატორის პარამეტრები (L*H*W) - 101 სათავსის ნომერი მიწოდებული მილი(ცალი) დამრეგულებელი მილი (ცალი) რადიატორი ზიზებით ϕ40 ცენტრ მილგაყვანილობის დიამეტრები სართულების დამაკავშირებელი ღვარი	ნახაზის დასახელება I სართულის გეგმა ნახაზის სტატუსი ცენტრალური გათბობის პროექტი	სსიპ საგანმანათლებლო და სამეცნიერო ინფრასტრუქტურის განვითარების სააგენტო მ. ალექსიძის 1. შენობა-ნაგებობა №1. II სართული თბილისი საქართველო 0193 ტ.: (+995 32) 2 200 220; 2 200 233; **www.esida.ge**	მთ. არქიტექტორი არქიტექტორი შეასრულა იოსებ ჯაშიაშვილი SCALE მასშტაბი 1:250 | DWG 17.06.2016 | ISO full bleed A3 (4 ფურც. | ფ-14/ბ-5

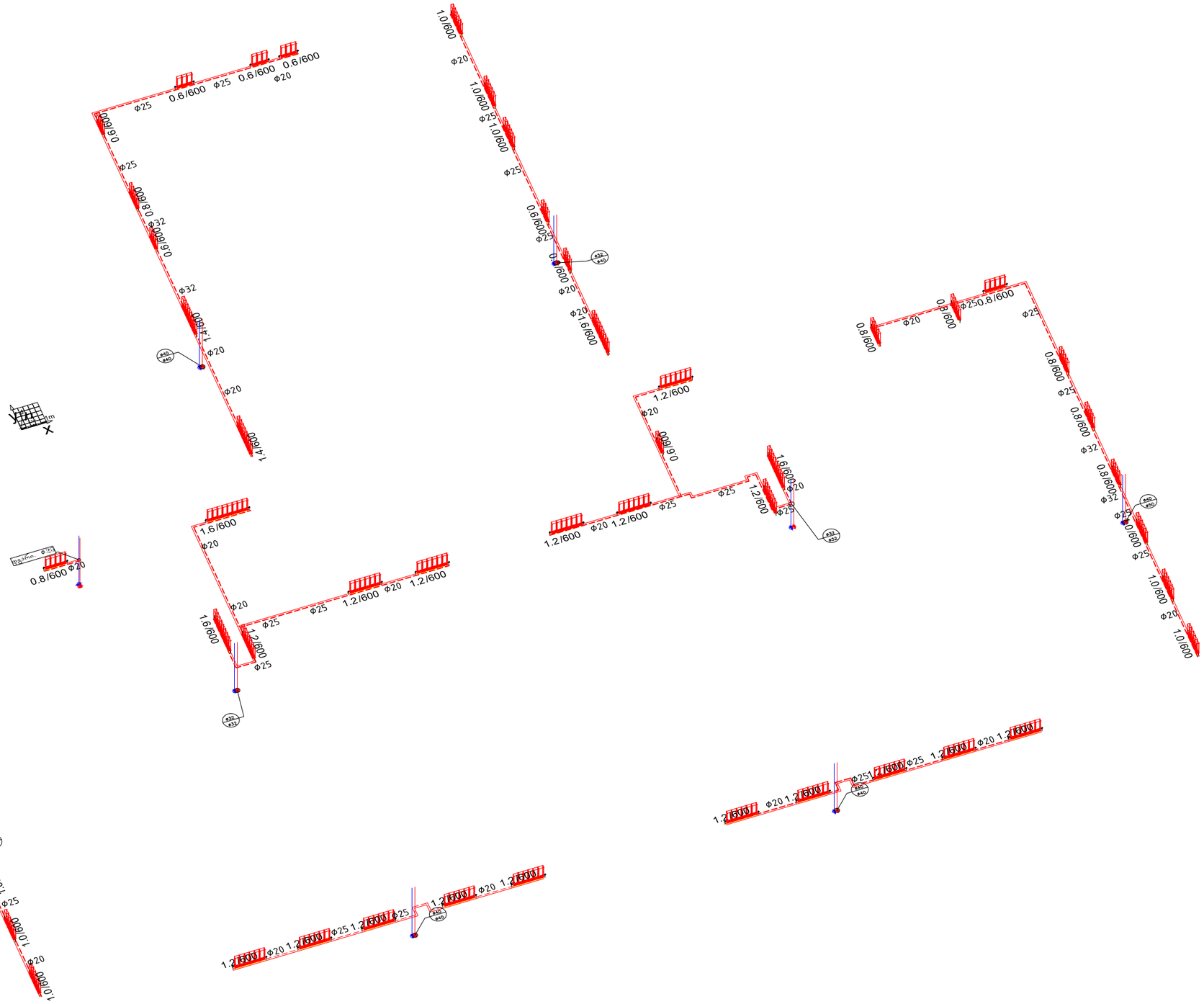

დასახელება გურჯაანის №1 საშუალო სკოლა (გურჯაანის რაიონი), საქართველო	0.6/600 პანელური რადიატორის პარამეტრები (სიმაღლე) 101 სათავსის ნომერი მიმწოდებელი მილი(ცალი) დაბრუნებული მილი (ცალი) რადიატორი ზომებით Φ40 ცენტრ მილგაყვანილობის დიამეტრები სართულების დამაკავშირებელი ფაქტორი	-	ნახაზის დასახელება I სართულის აქსონომეტრია ნახაზის სტატუსი ცენტრალური გათბობის პროექტი	სსიპ საგანმანათლებლო და სამეცნიერო ინფრასტრუქტურის განვითარების სააგენტო მ. ალექსიძის I. შენობა-ნაგებობა №1. II სართული თბილისი საქართველო 0193 ტ.: (+995 32) 2 200 220; 2 200 233; **www.esida.ge**

მთ. არქიტექტორი არქიტექტორი შეასრულა	იოსებ ჯაშიაშვილი	
SCALE მასშტაბი	1:250	DWG
17.06.2016		ISO full bleed A3 (4
ფურცლ.		ფ-14/ბ-6

მიწისზედა პირველი სართულის გეგმა

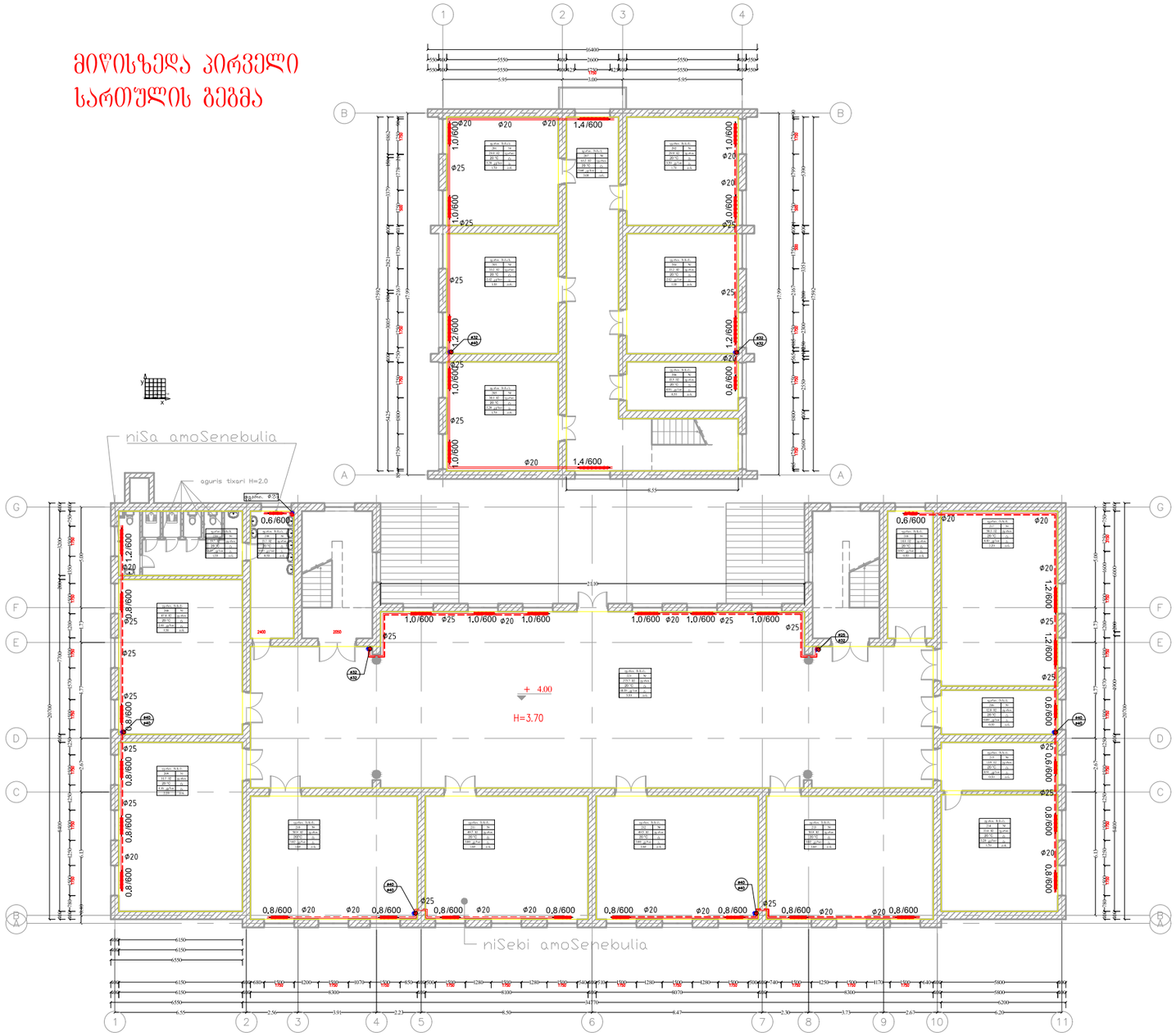

დასახელება გურჯაანის №1 საშუალო სკოლა (გურჯაანის რაიონი), საქართველო	0.6/600 პანელური რადიატორის პარამეტრები (L*H*B) - 101 სათავსის ნომერი მიწოდებული მილ(ტაო) დაბრუნებული მილი (ტაო) რადიატორი ზომებით Φ40 ცენტრ მიღვაყვანილობის დიამეტრები სართულების დამაკავშირებელი დერი	ნახაზის დასახელება II სართულის გეგმა ნახაზის სტატუსი ცენტრალური გათბობის პროექტი	სსიპ საგანმანათლებლო და სამეცნიერო ინფრასტრუქტურის განვითარების სააგენტო მ. ალექსიძის 1. შენობა-ნაგებობა №1. II სართული თბილისი საქართველო 0193 ტ.: (+995 32) 2 200 220; 2 200 233; **www.esida.ge**	მთ. არქიტექტორი არქიტექტორი შეასრულა იოსებ ჯაშიაშვილი SCALE მასშტაბი 1:250 DWG 17.06.2016 ISO full bleed A3 (4 ფურც. ფ-14/ბ-7

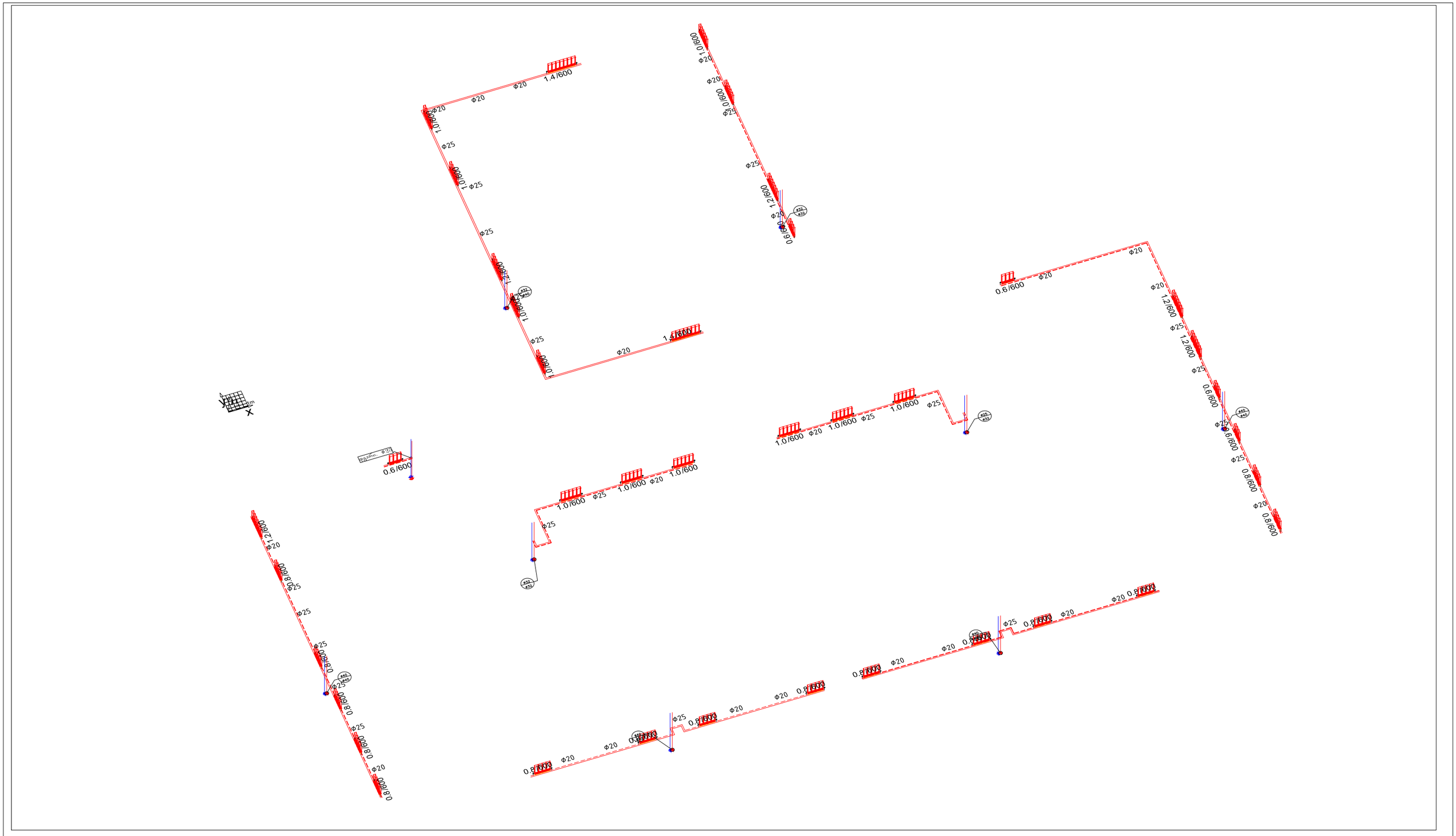

დასახელება გურჯაანის №1 საშუალო სკოლა (გურჯაანის რაიონი), საქართველო	0.6/600 ანჯვლური რადიატორის პარამეტრები (L3H38) 101 სათავსის ნომერი მიმწოდებელი მილი(ცალი) დაბრუნებული მილი (ცალი) რადიატორი ზომებით Φ40 ცენტრ მოლაკვანილობის დიამეტრები სართულების დამაკავშირებელი ფანარი	ნახაზის დასახელება II სართულის აქსონომეტრია ნახაზის სტატუსი ცენტრალური გათბობის პროექტი	სსიპ საგანმანათლებლო და სამეცნიერო ინფრასტრუქტურის განვითარების სააგენტო მ. ალექსიძის I. შენობა-ნაგებობა №1. II სართული თბილისი საქართველო 0193 ტ.: (+995 32) 2 200 220; 2 200 233; **www.esida.ge**	მთ. არქიტექტორი არქიტექტორი შეასრულა იოსებ ჯაშიაშვილი SCALE მასშტაბი 1:250 | DWG 17.06.2016 | ISO full bleed A3 (4 ფურც. | ფ-14/ბ-8

მიწისზედა მეორე სართულის გეგმა

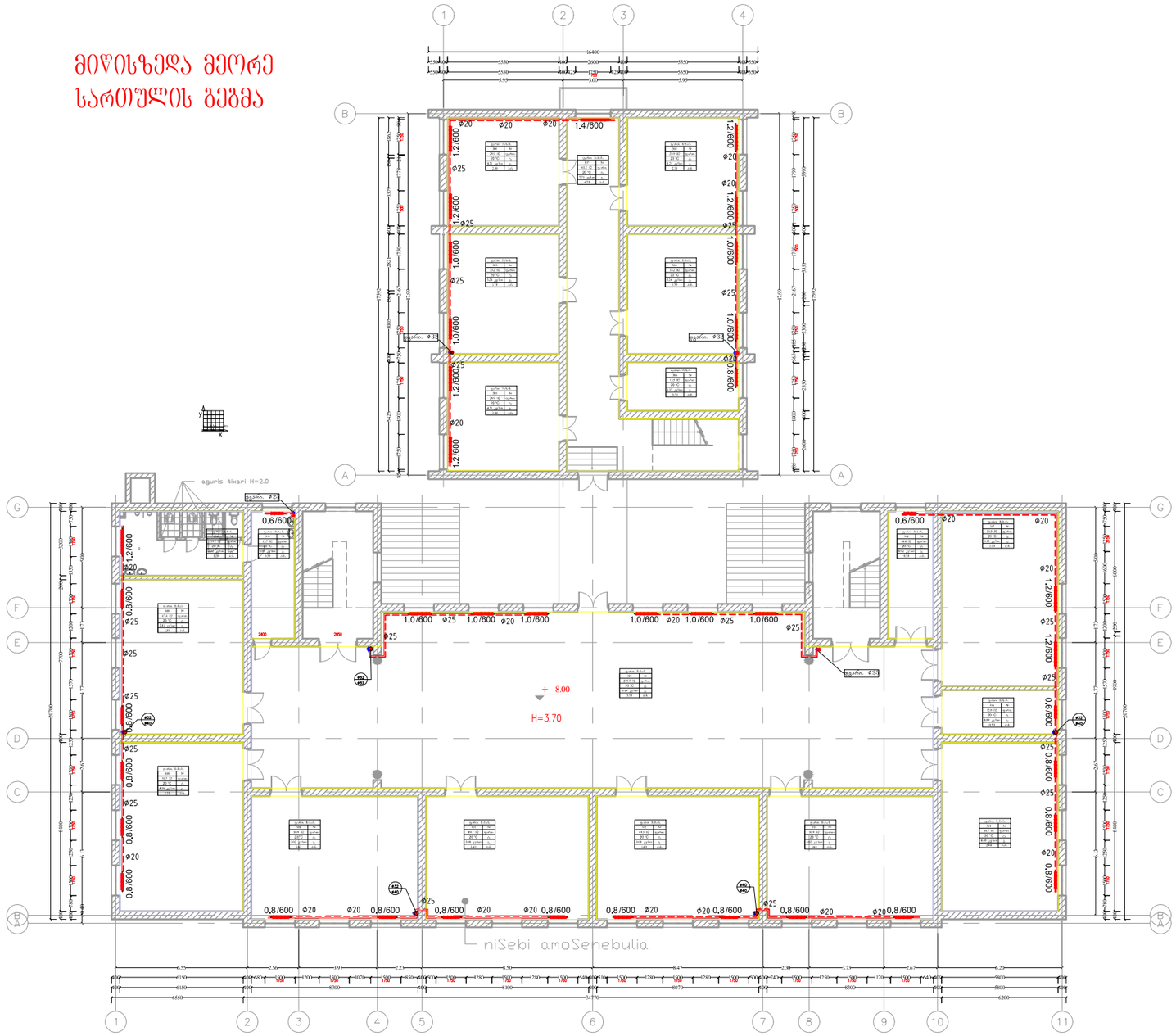

დასახელება გურჯაანის №1 საშუალო სკოლა (გურჯაანის რაიონი), საქართველო	0.6/600 პანელური რადიატორის პარამეტრები (სიმაღლე) 101 სათავსის ნომერი მიწოდებელი მილი(ცალი) დამრუნებელი მილი (ცალი) რადიატორი ზიმუსით ϕ40 ცენტრ მოლაქანილობის დიამეტრები სართულების დამაკავშირებელი ფანარი	ნახაზის დასახელება II სართულის გეგმა ნახაზის სტატუსი ცენტრალური გათბობის პროექტი	სსიპ საგანმანათლებლო და სამეცნიერო ინფრასტრუქტურის განვითარების სააგენტო მ. ალექსიძის I. შენობა-ნაგებობა №1. II სართული თბილისი საქართველო 0193 ტ.: (+995 32) 2 200 220; 2 200 233; **www.esida.ge**	მთ. არქიტექტორი არქიტექტორი შეასრულა იოსებ ჯაშიაშვილი SCALE მასშტაბი 1:250 17.06.2016 ფურც.	DWG ISO full bleed A3 (4 ფ-14/ბ-9

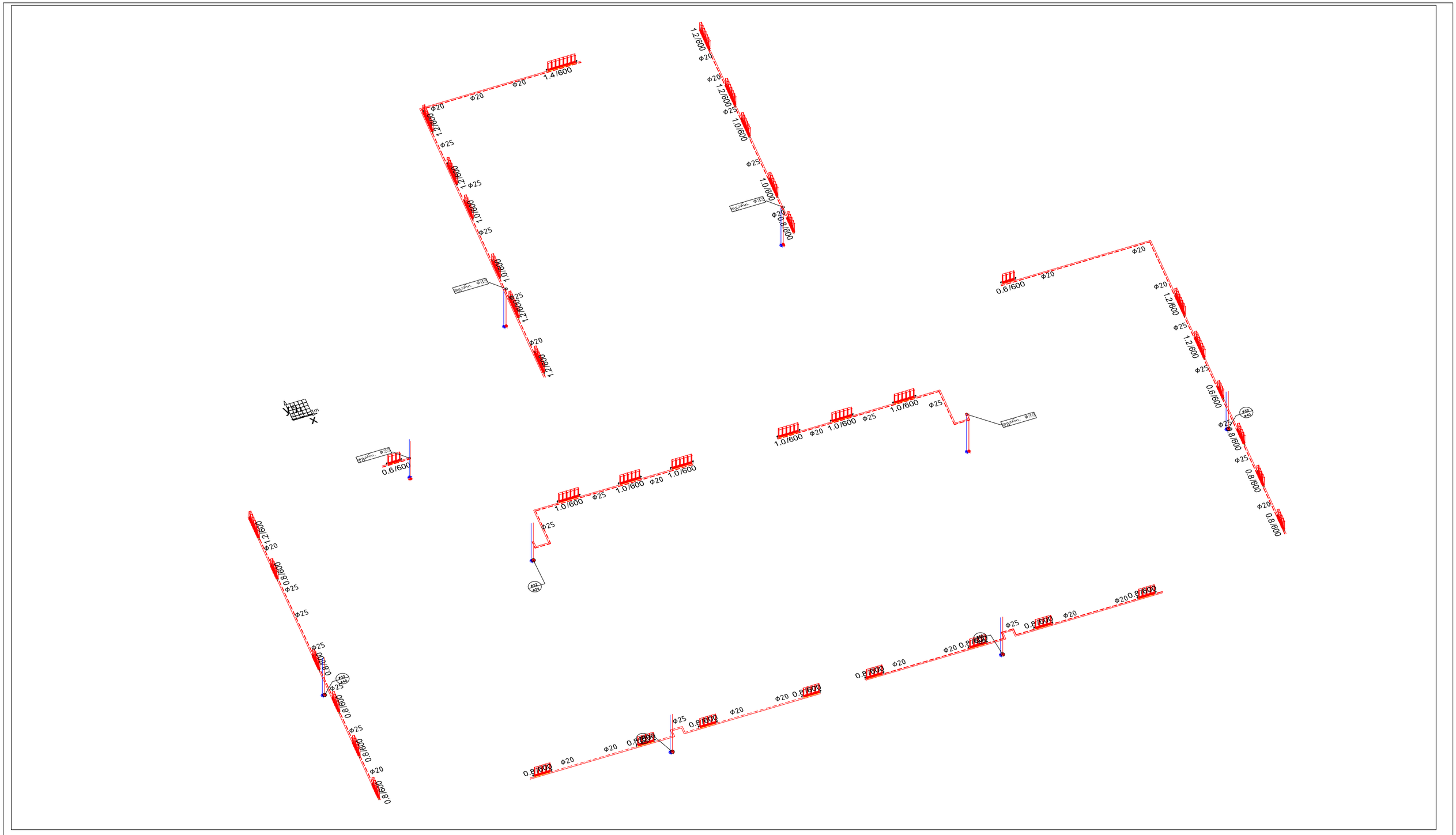

დასახელება გურჯაანის №1 საშუალო სკოლა (გურჯაანის რაიონი), საქართველო	0.6/600 პანელური რადიატორის პარამეტრები (სიმაღლე) 101 სათავსის ნომერი მიმწოდებელი მილი(ცალი) დამბრუნებელი მილი (ცალი) რადიატორი ზომებით Φ40 ცენტრ მილგაყვანილობის დიამეტრები სართულების დამაკავშირებელი დგარი	ნახაზის დასახელება III სართულის აქსონომეტრია ნახაზის სტატუსი ცენტრალური გათბობის პროექტი	სსიპ საგანმანათლებლო და სამეცნიერო ინფრასტრუქტურის განვითარების სააგენტო მ. ალექსიძის I. შენობა-ნაგებობა №1. II სართული თბილისი საქართველო 0193 ტ.: (+995 32) 2 200 220; 2 200 233; **www.esida.ge**	მთ. არქიტექტორი არქიტექტორი შეასრულა იოსებ ჯაშიაშვილი SCALE მასშტაბი 1:250 | DWG 17.06.2016 | ISO full bleed A3 (ფურცლ. | ფ-14/ბ-10

მიწისზედა მესამე სართულის გეგმა

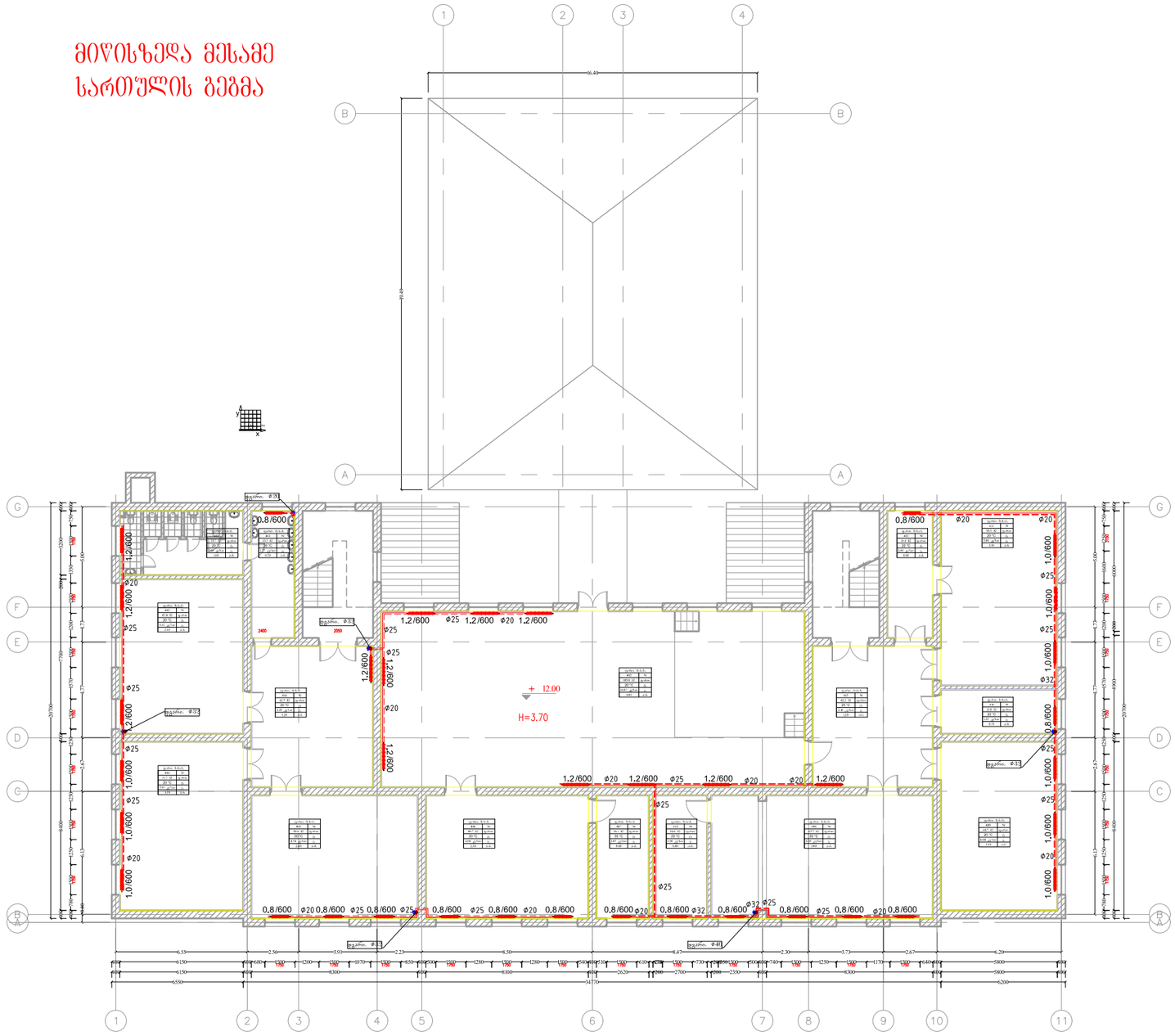

დასახელება გურჯაანის №1 საშუალო სკოლა (გურჯაანის რაიონი), საქართველო	0.6/600 პანელური რადიატორის პარამეტრები (სიმაღლე) - 101 სათავსის ნომერი მიმწოდებელი მილი(ცალი) დამრუნებელი მილი (ცალი) რადიატორი ზიმუსით ϕ40 ცენტრ მოლაქვნილობის დიამეტრები სართულების დამაკავშირებელი ფარი	ნახაზის დასახელება II სართულის გეგმა ნახაზის სტატუსი ცენტრალური გათბობის პროექტი	სსიპ საგანმანათლებლო და სამეცნიერო ინფრასტრუქტურის განვითარების სააგენტო მ. ალექსიძის I. შენობა-ნაგებობა №1. II სართული თბილისი საქართველო 0193 ტ.: (+995 32) 2 200 220; 2 200 233; **www.esida.ge**	მთ. არქიტექტორი არქიტექტორი შეასრულა იოსებ ჯაშიაშვილი SCALE მასშტაბი 1:250 17.06.2016 ფურც.	DWG ISO full bleed A3 (4 ფ-14/ბ-9

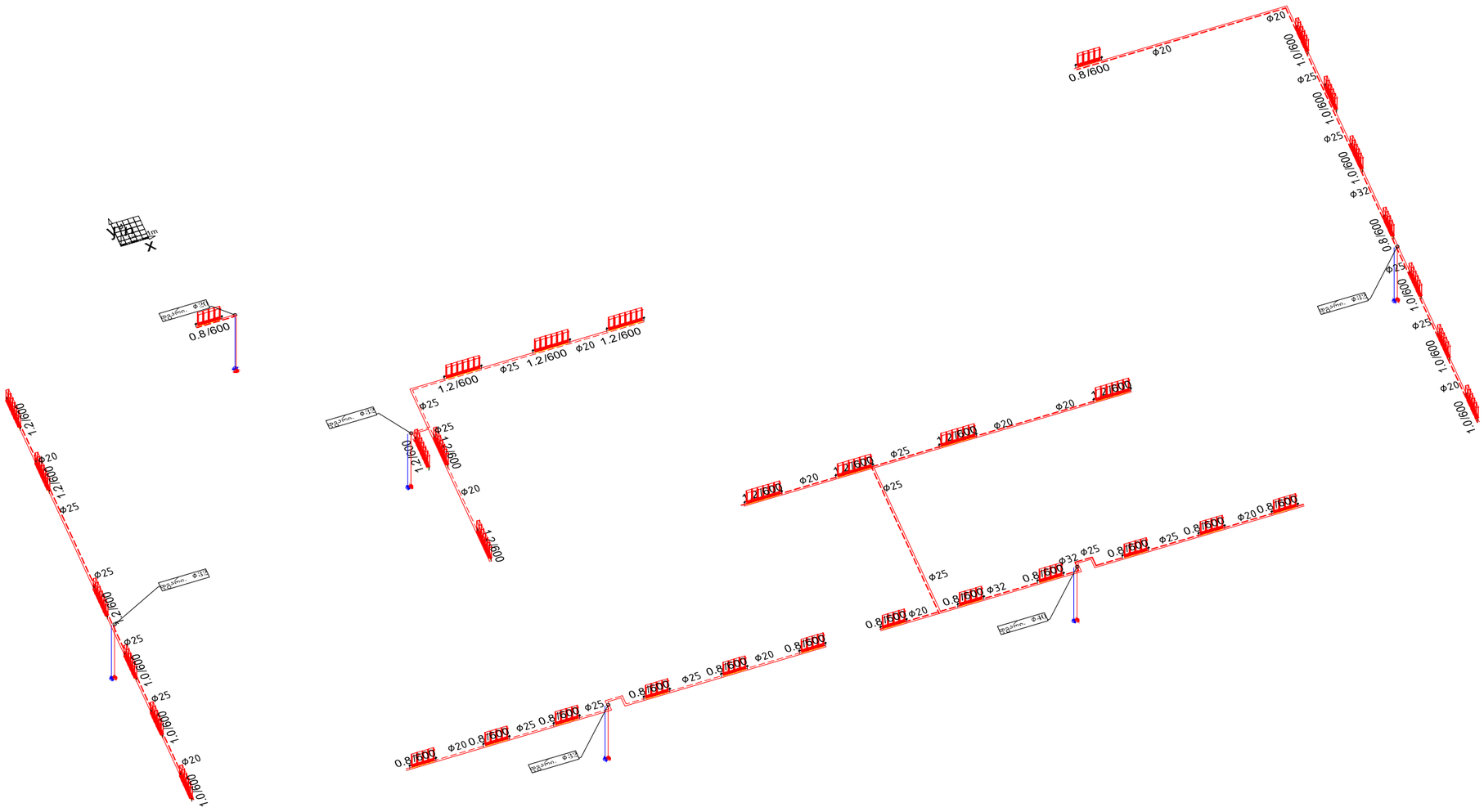

დასახელება გურჯაანის №1 საშუალო სკოლა (გურჯაანის რაიონი), საქართველო	0.6/600 ანგელური რადიატორის პარამეტრები (L3H3D3) 101 სათავსის ნომერი მიმწოდებელი მილი(ცალი) დაბრუნებული მილი (ცალი) რადიატორი ზიმებით Φ40 ცერრ მილგაყვანილობის დიამეტრები სართულების დამაკავშირებელი ფანარი	-	ნახაზის დასახელება IVსართულის აქსონომეტრია ნახაზის სტატუსი ცენტრალური გათბობის პროექტი	სსიპ საგანმანათლებლო და სამეცნიერო ინფრასტრუქტურის განვითარების სააგენტო მ. ალექსიძის I. შენობა-ნაგებობა №1. II სართული თბილისი საქართველო 0193 ტ.: (+995 32) 2 200 220; 2 200 233; **www.esida.ge**
				მთ. არქიტექტორი არქიტექტორი შეასრულა იოსებ ჯაშიაშვილი SCALE მასშტაბი 1:250 | DWG 17.06.2016 | ISO full bleed A3 (4 ფურც. | ფ-14/ბ-10

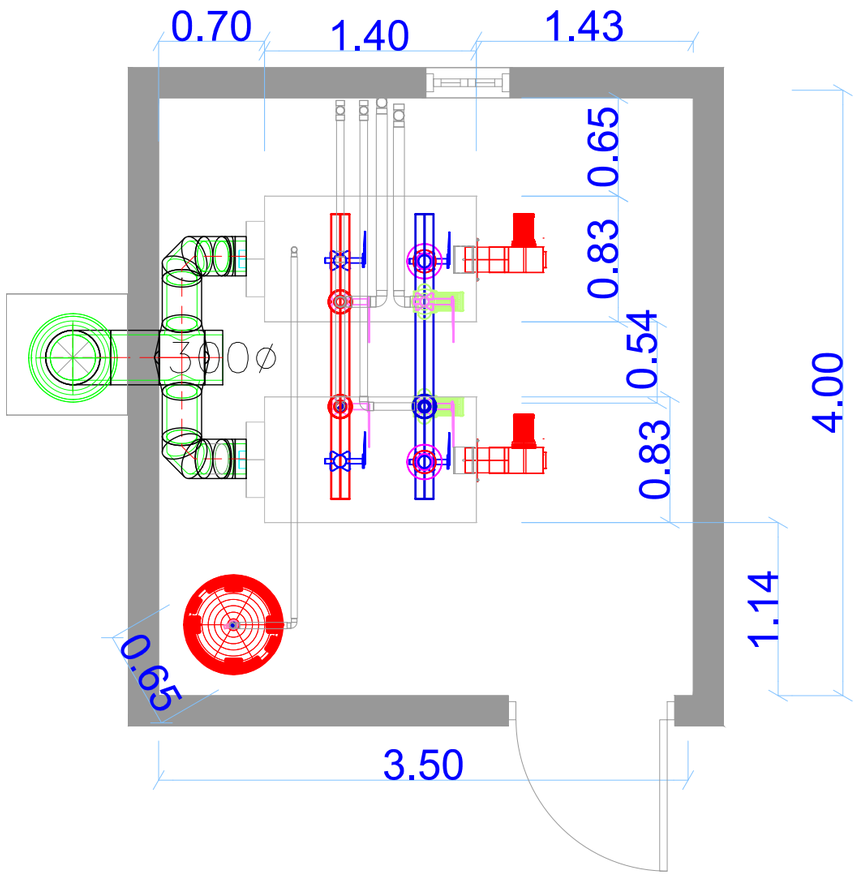

საქვაბის მოწყობის პრინციპიალური გეგმა

სპეციფიკაცია

1. დამცავი კვანძი
2. ბურთულოვანი ვენტილი (ან ურდული).
3. უკუსარქველი.
4. მანომეტრი.
5. საცირკულაციო ტუმბო
6. გამაფართოებელი ავზი. 200ლტ
7. გათბობის ქვაბი 190კვ (გაზის სანთურით 240კვ).
8. მექანიკური ფილტრი.
9. ავტომატური ჰაერგამშვები.

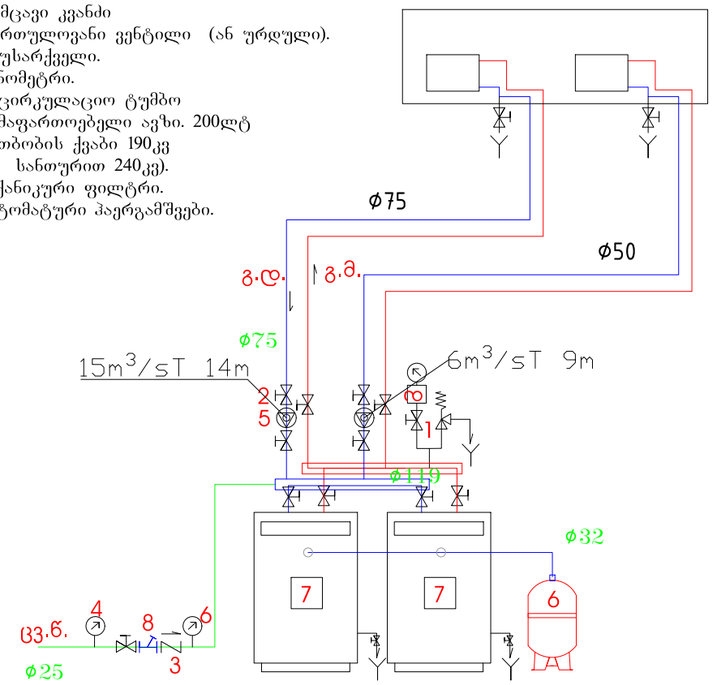

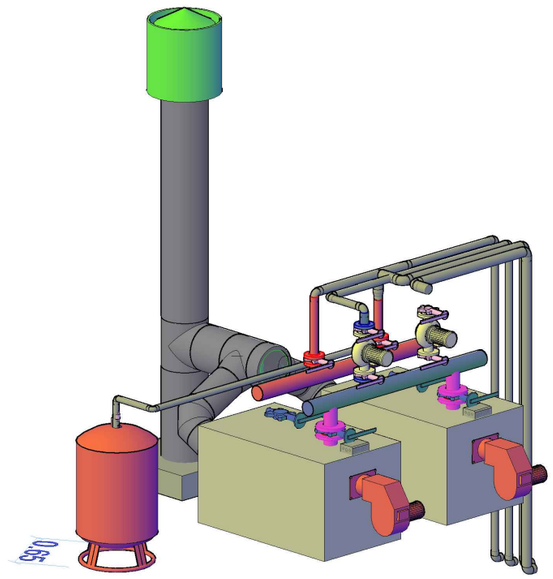

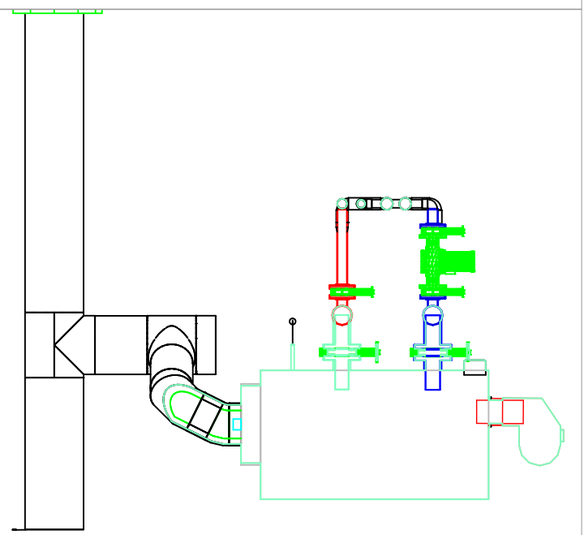

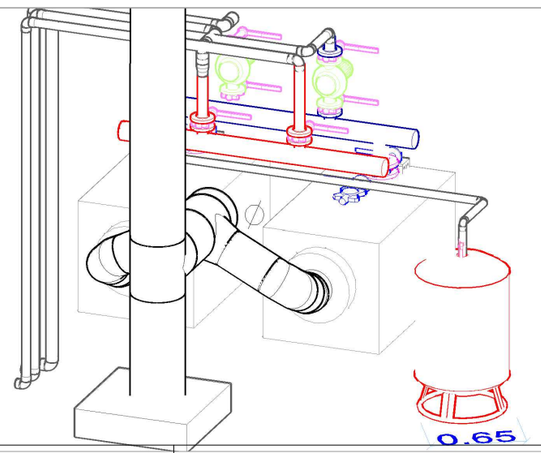

დასახელება გურჯაანის №1 საშუალო სკოლა (გურჯაანის რაიონი), საქართველო	0.6/600 პანელური რადიატორის პარამეტრები (სიმაღლე) - 101 სათავსის ნომერი მიმწოდებელი მილი(ცალ) დამბრუნებელი მილი (ცალ) რადიატორი ზომებით ø40 ცენტრ მოლეკავანილობის დიამეტრები სართულების დამაკავშირებელი დეკორი	ნახაზის დასახელება საქვაბე ნახაზის სტატუსი ცენტრალური გათბობის პროექტი	სსიპ საგანმანათლებლო და სამეცნიერო ინფრასტრუქტურის განვითარების სააგენტო მ. ალექსიძის I. შენობა-ნაგებობა №1. II სართული თბილისი საქართველო 0193 ტ.: (+995 32) 2 200 220; 2 200 233; **www.esida.ge**

მთ. არქიტექტორი არქიტექტორი შეასრულა	იოსებ ჯაშიაშვილი	
SCALE მასშტაბი	1:250	DWG
17.06.2016		ISO full bleed A3 (
ფურც.		ფ-14/ბ-11

იატ.გათბ.																					
თბოდანაკარგები ზამთარში																					
№	შიდა	გარე კედელი				კარ-ფანჯარა			იატაკის კონსტრუქცია				ჭერის კონსტრუქცია				გათბ.	№
		გარე(ტ)	ფართ.	კოეფ.	დანაკ.	ფართ.	კოეფ.	დანაკ.	გარე(ტ)	ფართ.	კოეფ	დანაკ.	გარე(ტ)	ფართ.	კოეფ	დანაკ.		
101	18 °C	-8 °C	72.6 მ2	1.53	3432 ვტ/სთ	25.2 მ2	1.47	1589 ვტ/სთ	-4 °C	185.0 მ2	1.59	6473 ვტ/სთ	15 °C	185.0 მ2	1.59	1049 ვტ/სთ	12.54 კვ/სთ	101
102	18 °C	-8 °C	40.7 მ2	1.53	1923 ვტ/სთ	5.6 მ2	1.47	353 ვტ/სთ	-4 °C	15.2 მ2	1.59	531 ვტ/სთ	-8 °C	15.2 მ2	1.59	746 ვტ/სთ	3.55 კვ/სთ	102
103	18 °C	-8 °C	27.8 მ2	1.53	1314 ვტ/სთ	5.6 მ2	1.47	353 ვტ/სთ	-4 °C	6.9 მ2	1.59	242 ვტ/სთ	-8 °C	6.9 მ2	1.59	340 ვტ/სთ	2.25 კვ/სთ	103
104	18 °C	-8 °C	11.3 მ2	1.53	535 ვტ/სთ	0.0 მ2	1.47	0 ვტ/სთ	-4 °C	7.8 მ2	1.59	271 ვტ/სთ	-8 °C	7.8 მ2	1.59	381 ვტ/სთ	1.19 კვ/სთ	104
105	18 °C	-8 °C	36.3 მ2	1.53	1714 ვტ/სთ	2.6 მ2	1.47	166 ვტ/სთ	-4 °C	19.7 მ2	1.59	688 ვტ/სთ	15 °C	19.7 მ2	1.59	112 ვტ/სთ	2.68 კვ/სთ	105
106	20 °C	-8 °C	28.5 მ2	1.53	1450 ვტ/სთ	7.9 მ2	1.47	535 ვტ/სთ	-4 °C	47.4 მ2	1.59	1807 ვტ/სთ	15 °C	47.4 მ2	1.59	447 ვტ/სთ	4.24 კვ/სთ	106
107	20 °C	-8 °C	55.5 მ2	1.53	2825 ვტ/სთ	7.9 მ2	1.47	535 ვტ/სთ	-4 °C	51.7 მ2	1.59	1971 ვტ/სთ	15 °C	51.7 მ2	1.59	488 ვტ/სთ	5.82 კვ/სთ	107
108	18 °C	-8 °C	125.8 მ2	1.53	5945 ვტ/სთ	58.8 მ2	1.47	3708 ვტ/სთ	-4 °C	299.6 მ2	1.59	10482 ვტ/სთ	15 °C	299.6 მ2	1.59	1698 ვტ/სთ	21.83 კვ/სთ	108
109	18 °C	-8 °C	9.5 მ2	1.53	448 ვტ/სთ	2.6 მ2	1.47	166 ვტ/სთ	-4 °C	13.7 მ2	1.59	478 ვტ/სთ	15 °C	13.7 მ2	1.59	77 ვტ/სთ	1.17 კვ/სთ	109
110	20 °C	-8 °C	55.5 მ2	1.53	2825 ვტ/სთ	7.9 მ2	1.47	535 ვტ/სთ	-4 °C	48.7 მ2	1.59	1859 ვტ/სთ	15 °C	48.7 მ2	1.59	460 ვტ/სთ	5.68 კვ/სთ	110
111	20 °C	-8 °C	18.1 მ2	1.53	923 ვტ/სთ	5.3 მ2	1.47	357 ვტ/სთ	-4 °C	28.4 მ2	1.59	1085 ვტ/სთ	15 °C	28.4 მ2	1.59	268 ვტ/სთ	2.63 კვ/სთ	111
112	20 °C	-8 °C	32.7 მ2	1.53	1665 ვტ/სთ	7.9 მ2	1.47	535 ვტ/სთ	-4 °C	17.4 მ2	1.59	664 ვტ/სთ	15 °C	17.4 მ2	1.59	164 ვტ/სთ	3.03 კვ/სთ	112
113	20 °C	-8 °C	10.4 მ2	1.53	527 ვტ/სთ	4.6 მ2	1.47	309 ვტ/სთ	-4 °C	10.2 მ2	1.59	390 ვტ/სთ	15 °C	10.2 მ2	1.59	97 ვტ/სთ	1.32 კვ/სთ	113
114	20 °C	-8 °C	8.5 მ2	1.53	433 ვტ/სთ	4.0 მ2	1.47	274 ვტ/სთ	-4 °C	8.4 მ2	1.59	319 ვტ/სთ	15 °C	8.4 მ2	1.59	79 ვტ/სთ	1.10 კვ/სთ	114
115	18 °C	-8 °C	23.0 მ2	1.53	1087 ვტ/სთ	12.6 მ2	1.47	795 ვტ/სთ	-4 °C	21.1 მ2	1.59	737 ვტ/სთ	-8 °C	21.1 მ2	1.30	846 ვტ/სთ	3.47 კვ/სთ	115
116	18 °C	-8 °C	55.5 მ2	1.53	2623 ვტ/სთ	10.8 მ2	1.47	681 ვტ/სთ	-4 °C	50.7 მ2	1.59	1775 ვტ/სთ	15 °C	50.7 მ2	1.59	288 ვტ/სთ	5.37 კვ/სთ	116
117	18 °C	-8 °C	5.6 მ2	1.53	262 ვტ/სთ	2.0 მ2	1.47	126 ვტ/სთ	-4 °C	8.4 მ2	1.59	295 ვტ/სთ	15 °C	8.4 მ2	1.59	48 ვტ/სთ	0.73 კვ/სთ	117
118	18 °C	-8 °C	5.6 მ2	1.53	262 ვტ/სთ	2.0 მ2	1.47	126 ვტ/სთ	-4 °C	9.1 მ2	1.59	320 ვტ/სთ	15 °C	9.1 მ2	1.59	52 ვტ/სთ	0.76 კვ/სთ	118
119	18 °C	-8 °C	11.1 მ2	1.53	525 ვტ/სთ	0.0 მ2	1.47	0 ვტ/სთ	-4 °C	5.4 მ2	1.59	189 ვტ/სთ	15 °C	5.4 მ2	1.59	31 ვტ/სთ	0.74 კვ/სთ	119
120	18 °C	-8 °C	14.8 მ2	1.53	699 ვტ/სთ	3.6 მ2	1.47	227 ვტ/სთ	-4 °C	4.7 მ2	1.59	163 ვტ/სთ	15 °C	4.7 მ2	1.59	26 ვტ/სთ	1.12 კვ/სთ	120
121	18 °C	-8 °C	12.6 მ2	1.53	595 ვტ/სთ	3.6 მ2	1.47	227 ვტ/სთ	-4 °C	12.2 მ2	1.59	426 ვტ/სთ	15 °C	12.2 მ2	1.59	69 ვტ/სთ	1.32 კვ/სთ	121
122	18 °C	-8 °C	12.6 მ2	1.53	595 ვტ/სთ	3.6 მ2	1.47	227 ვტ/სთ	-4 °C	5.7 მ2	1.59	200 ვტ/სთ	15 °C	5.7 მ2	1.59	32 ვტ/სთ	1.05 კვ/სთ	122
123	18 °C	-8 °C	32.6 მ2	1.53	1539 ვტ/სთ	10.8 მ2	1.47	681 ვტ/სთ	-4 °C	66.7 მ2	1.59	2331 ვტ/სთ	15 °C	66.7 მ2	1.59	378 ვტ/სთ	4.93 კვ/სთ	123
124	18 °C	-8 °C	22.0 მ2	1.53	1040 ვტ/სთ	3.6 მ2	1.47	227 ვტ/სთ	-4 °C	22.2 მ2	1.59	778 ვტ/სთ	-8 °C	22.2 მ2	1.59	1092 ვტ/სთ	3.14 კვ/სთ	124
125	18 °C	-8 °C	8.9 მ2	1.53	420 ვტ/სთ	3.6 მ2	1.47	227 ვტ/სთ	-4 °C	9.7 მ2	1.59	339 ვტ/სთ	15 °C	9.7 მ2	1.59	55 ვტ/სთ	1.04 კვ/სთ	125
126	18 °C	-8 °C	8.9 მ2	1.53	420 ვტ/სთ	3.6 მ2	1.47	227 ვტ/სთ	-4 °C	9.7 მ2	1.59	339 ვტ/სთ	15 °C	9.7 მ2	1.59	55 ვტ/სთ	1.04 კვ/სთ	126
127	18 °C	-8 °C	23.0 მ2	1.53	1087 ვტ/სთ	12.6 მ2	1.47	795 ვტ/სთ	-4 °C	22.2 მ2	1.59	777 ვტ/სთ	-8 °C	22.2 მ2	1.30	892 ვტ/სთ	3.55 კვ/სთ	127
201	20 °C	-8 °C	44.4 მ2	1.53	2260 ვტ/სთ	6.1 მ2	1.47	416 ვტ/სთ	15 °C	29.9 მ2	1.59	238 ვტ/სთ	15 °C	29.9 მ2	1.59	283 ვტ/სთ	3.20 კვ/სთ	201
202	20 °C	-8 °C	44.4 მ2	1.53	2260 ვტ/სთ	6.1 მ2	1.47	416 ვტ/სთ	15 °C	29.9 მ2	1.59	238 ვტ/სთ	15 °C	29.9 მ2	1.59	283 ვტ/სთ	3.20 კვ/სთ	202
203	20 °C	-8 °C	22.2 მ2	1.53	1130 ვტ/სთ	6.1 მ2	1.47	416 ვტ/სთ	15 °C	33.2 მ2	1.59	264 ვტ/სთ	15 °C	33.2 მ2	1.59	313 ვტ/სთ	2.12 კვ/სთ	203
204	20 °C	-8 °C	22.2 მ2	1.53	1130 ვტ/სთ	6.1 მ2	1.47	416 ვტ/სთ	15 °C	33.2 მ2	1.59	264 ვტ/სთ	15 °C	33.2 მ2	1.59	313 ვტ/სთ	2.12 კვ/სთ	204
205	20 °C	-8 °C	44.4 მ2	1.53	2260 ვტ/სთ	6.1 მ2	1.47	416 ვტ/სთ	15 °C	30.1 მ2	1.59	239 ვტ/სთ	15 °C	30.1 მ2	1.59	284 ვტ/სთ	3.20 კვ/სთ	205
206	20 °C	-8 °C	9.3 მ2	1.53	471 ვტ/სთ	3.1 მ2	1.47	208 ვტ/სთ	15 °C	13.5 მ2	1.59	107 ვტ/სთ	15 °C	13.5 მ2	1.59	127 ვტ/სთ	0.91 კვ/სთ	206
207	20 °C	-8 °C	77.7 მ2	1.53	3954 ვტ/სთ	9.2 მ2	1.47	624 ვტ/სთ	15 °C	61.2 მ2	1.59	487 ვტ/სთ	15 °C	61.2 მ2	1.59	578 ვტ/სთ	5.64 კვ/სთ	207
208	20 °C	-8 °C	28.5 მ2	1.53	1450 ვტ/სთ	7.9 მ2	1.47	535 ვტ/სთ	15 °C	47.4 მ2	1.59	377 ვტ/სთ	15 °C	47.4 მ2	1.59	447 ვტ/სთ	2.81 კვ/სთ	208
209	20 °C	-8 °C	53.7 მ2	1.53	2730 ვტ/სთ	7.9 მ2	1.47	535 ვტ/სთ	15 °C	51.7 მ2	1.59	411 ვტ/სთ	15 °C	51.7 მ2	1.59	488 ვტ/სთ	4.16 კვ/სთ	209
210	20 °C	-8 °C	31.5 მ2	1.53	1601 ვტ/სთ	7.9 მ2	1.47	535 ვტ/სთ	15 °C	50.9 მ2	1.59	404 ვტ/სთ	15 °C	50.9 მ2	1.59	481 ვტ/სთ	3.02 კვ/სთ	210
211	20 °C	-8 °C	31.5 მ2	1.53	1601 ვტ/სთ	7.9 მ2	1.47	535 ვტ/სთ	15 °C	49.7 მ2	1.59	395 ვტ/სთ	15 °C	49.7 მ2	1.59	469 ვტ/სთ	3.00 კვ/სთ	211
212	20 °C	-8 °C	31.5 მ2	1.53	1601 ვტ/სთ	7.9 მ2	1.47	535 ვტ/სთ	15 °C	49.5 მ2	1.59	393 ვტ/სთ	15 °C	49.5 მ2	1.59	467 ვტ/სთ	3.00 კვ/სთ	212
213	20 °C	-8 °C	31.5 მ2	1.53	1601 ვტ/სთ	7.9 მ2	1.47	535 ვტ/სთ	15 °C	50.9 მ2	1.59	404 ვტ/სთ	15 °C	50.9 მ2	1.59	481 ვტ/სთ	3.02 კვ/სთ	213
214	20 °C	-8 °C	44.4 მ2	1.53	2260 ვტ/სთ	5.3 მ2	1.47	357 ვტ/სთ	15 °C	33.6 მ2	1.59	267 ვტ/სთ	15 °C	33.6 მ2	1.59	318 ვტ/სთ	3.20 კვ/სთ	214
215	20 °C	-8 °C	9.6 მ2	1.53	490 ვტ/სთ	2.6 მ2	1.47	179 ვტ/სთ	15 °C	13.9 მ2	1.59	111 ვტ/სთ	15 °C	13.9 მ2	1.59	131 ვტ/სთ	0.91 კვ/სთ	215
216	20 °C	-8 °C	9.6 მ2	1.53	490 ვტ/სთ	2.6 მ2	1.47	179 ვტ/სთ	15 °C	12.8 მ2	1.59	101 ვტ/სთ	15 °C	12.8 მ2	1.59	121 ვტ/სთ	0.89 კვ/სთ	216

იატ.გათბ.																					
თბოდანაკარგები ზამთარში																					
№	შიდა	გარე კედელი				კარ-ფანჯარა			იატაკის კონსტრუქცია				ჭერის კონსტრუქცია				გათბ.	№
		გარე(ტ)	ფართ.	კოეფ.	დანაკ.	ფართ.	კოეფ.	დანაკ.	გარე(ტ)	ფართ.	კოეფ	დანაკ.	გარე(ტ)	ფართ.	კოეფ	დანაკ.		
217	20 °C	-8 °C	56.2 მ2	1.53	2862 ვტ/სთ	5.3 მ2	1.47	357 ვტ/სთ	15 °C	50.5 მ2	1.59	401 ვტ/სთ	15 °C	50.5 მ2	1.59	477 ვტ/სთ	4.10 კვ/სთ	217
218	20 °C	-8 °C	9.6 მ2	1.53	490 ვტ/სთ	2.6 მ2	1.47	179 ვტ/სთ	15 °C	14.4 მ2	1.59	114 ვტ/სთ	15 °C	14.4 მ2	1.59	136 ვტ/სთ	0.92 კვ/სთ	218
219	20 °C	-8 °C	9.6 მ2	1.53	490 ვტ/სთ	2.6 მ2	1.47	179 ვტ/სთ	15 °C	13.7 მ2	1.59	109 ვტ/სთ	15 °C	13.7 მ2	1.59	129 ვტ/სთ	0.91 კვ/სთ	219
220	20 °C	-8 °C	33.3 მ2	1.53	1695 ვტ/სთ	2.6 მ2	1.47	179 ვტ/სთ	15 °C	19.7 მ2	1.59	156 ვტ/სთ	15 °C	19.7 მ2	1.59	186 ვტ/სთ	2.22 კვ/სთ	220
221	20 °C	-8 °C	78.1 მ2	1.53	3973 ვტ/სთ	21.0 მ2	1.47	1426 ვტ/სთ	15 °C	275.7 მ2	1.59	2191 ვტ/სთ	15 °C	275.7 მ2	1.59	2603 ვტ/სთ	10.19 კვ/სთ	221
301	20 °C	-8 °C	44.4 მ2	1.53	2260 ვტ/სთ	6.1 მ2	1.47	416 ვტ/სთ	15 °C	29.9 მ2	1.59	238 ვტ/სთ	-8 °C	29.9 მ2	1.30	1294 ვტ/სთ	4.21 კვ/სთ	301
302	20 °C	-8 °C	44.4 მ2	1.53	2260 ვტ/სთ	6.1 მ2	1.47	416 ვტ/სთ	15 °C	29.9 მ2	1.59	238 ვტ/სთ	-8 °C	29.9 მ2	1.30	1294 ვტ/სთ	4.21 კვ/სთ	302
303	20 °C	-8 °C	22.2 მ2	1.53	1130 ვტ/სთ	6.1 მ2	1.47	416 ვტ/სთ	15 °C	33.2 მ2	1.59	264 ვტ/სთ	-8 °C	33.2 მ2	1.30	1434 ვტ/სთ	3.24 კვ/სთ	303
304	20 °C	-8 °C	22.2 მ2	1.53	1130 ვტ/სთ	6.1 მ2	1.47	416 ვტ/სთ	15 °C	33.2 მ2	1.59	264 ვტ/სთ	-8 °C	33.2 მ2	1.30	1434 ვტ/სთ	3.24 კვ/სთ	304
305	20 °C	-8 °C	44.4 მ2	1.53	2260 ვტ/სთ	6.1 მ2	1.47	416 ვტ/სთ	15 °C	29.9 მ2	1.59	238 ვტ/სთ	-8 °C	29.9 მ2	1.30	1294 ვტ/სთ	4.21 კვ/სთ	305
306	20 °C	-8 °C	9.3 მ2	1.53	471 ვტ/სთ	3.1 მ2	1.47	208 ვტ/სთ	15 °C	13.5 მ2	1.59	107 ვტ/სთ	-8 °C	13.5 მ2	1.30	582 ვტ/სთ	1.37 კვ/სთ	306
307	20 °C	-8 °C	77.7 მ2	1.53	3954 ვტ/სთ	9.2 მ2	1.47	624 ვტ/სთ	15 °C	61.2 მ2	1.59	487 ვტ/სთ	-8 °C	61.2 მ2	1.30	2647 ვტ/სთ	7.71 კვ/სთ	307
308	20 °C	-8 °C	28.5 მ2	1.53	1450 ვტ/სთ	7.9 მ2	1.47	535 ვტ/სთ	15 °C	47.4 მ2	1.59	377 ვტ/სთ	15 °C	47.4 მ2	1.59	447 ვტ/სთ	2.81 კვ/სთ	308
309	20 °C	-8 °C	53.7 მ2	1.53	2730 ვტ/სთ	7.9 მ2	1.47	535 ვტ/სთ	15 °C	51.7 მ2	1.59	411 ვტ/სთ	15 °C	51.7 მ2	1.59	488 ვტ/სთ	4.16 კვ/სთ	309
310	20 °C	-8 °C	31.5 მ2	1.53	1601 ვტ/სთ	7.9 მ2	1.47	535 ვტ/სთ	15 °C	50.9 მ2	1.59	404 ვტ/სთ	15 °C	50.9 მ2	1.59	481 ვტ/სთ	3.02 კვ/სთ	310
311	20 °C	-8 °C	31.5 მ2	1.53	1601 ვტ/სთ	7.9 მ2	1.47	535 ვტ/სთ	15 °C	49.7 მ2	1.59	395 ვტ/სთ	15 °C	49.7 მ2	1.59	469 ვტ/სთ	3.00 კვ/სთ	311
312	20 °C	-8 °C	31.5 მ2	1.53	1601 ვტ/სთ	7.9 მ2	1.47	535 ვტ/სთ	15 °C	49.5 მ2	1.59	393 ვტ/სთ	15 °C	49.5 მ2	1.59	467 ვტ/სთ	3.00 კვ/სთ	312
313	20 °C	-8 °C	31.5 მ2	1.53	1601 ვტ/სთ	7.9 მ2	1.47	535 ვტ/სთ	15 °C	50.9 მ2	1.59	404 ვტ/სთ	15 °C	50.9 მ2	1.59	481 ვტ/სთ	3.02 კვ/სთ	313
314	20 °C	-8 °C	59.2 მ2	1.53	3013 ვტ/სთ	7.9 მ2	1.47	535 ვტ/სთ	15 °C	48.7 მ2	1.59	387 ვტ/სთ	15 °C	48.7 მ2	1.59	460 ვტ/სთ	4.40 კვ/სთ	314
316	20 °C	-8 °C	9.6 მ2	1.53	490 ვტ/სთ	2.6 მ2	1.47	179 ვტ/სთ	15 °C	12.8 მ2	1.59	101 ვტ/სთ	15 °C	12.8 მ2	1.59	121 ვტ/სთ	0.89 კვ/სთ	316
317	20 °C	-8 °C	56.2 მ2	1.53	2862 ვტ/სთ	5.3 მ2	1.47	357 ვტ/სთ	15 °C	50.5 მ2	1.59	401 ვტ/სთ	15 °C	50.5 მ2	1.59	477 ვტ/სთ	4.10 კვ/სთ	317
318	20 °C	-8 °C	9.6 მ2	1.53	490 ვტ/სთ	2.6 მ2	1.47	179 ვტ/სთ	15 °C	14.4 მ2	1.59	114 ვტ/სთ	15 °C	14.4 მ2	1.59	136 ვტ/სთ	0.92 კვ/სთ	318
319	20 °C	-8 °C	9.6 მ2	1.53	490 ვტ/სთ	2.6 მ2	1.47	179 ვტ/სთ	15 °C	13.7 მ2	1.59	109 ვტ/სთ	15 °C	13.7 მ2	1.59	129 ვტ/სთ	0.91 კვ/სთ	319
320	20 °C	-8 °C	33.3 მ2	1.53	1695 ვტ/სთ	2.6 მ2	1.47	179 ვტ/სთ	15 °C	19.7 მ2	1.59	156 ვტ/სთ	15 °C	19.7 მ2	1.59	186 ვტ/სთ	2.22 კვ/სთ	320
321	20 °C	-8 °C	78.1 მ2	1.53	3973 ვტ/სთ	21.0 მ2	1.47	1426 ვტ/სთ	15 °C	275.7 მ2	1.59	2191 ვტ/სთ	15 °C	275.7 მ2	1.59	2603 ვტ/სთ	10.19 კვ/სთ	321
401	20 °C	-8 °C	33.3 მ2	1.53	1695 ვტ/სთ	2.6 მ2	1.47	179 ვტ/სთ	15 °C	19.7 მ2	1.59	156 ვტ/სთ	-8 °C	19.7 მ2	1.30	851 ვტ/სთ	2.88 კვ/სთ	401
402	20 °C	-8 °C	78.1 მ2	1.53	3973 ვტ/სთ	21.0 მ2	1.47	1426 ვტ/სთ	15 °C	185.0 მ2	1.59	1471 ვტ/სთ	-8 °C	185.0 მ2	1.30	8002 ვტ/სთ	14.87 კვ/სთ	402
403	20 °C	-8 °C	28.5 მ2	1.53	1450 ვტ/სთ	7.9 მ2	1.47	535 ვტ/სთ	15 °C	47.4 მ2	1.59	377 ვტ/სთ	-8 °C	47.4 მ2	1.30	2048 ვტ/სთ	4.41 კვ/სთ	403
404	20 °C	-8 °C	53.7 მ2	1.53	2730 ვტ/სთ	7.9 მ2	1.47	535 ვტ/სთ	15 °C	51.7 მ2	1.59	411 ვტ/სთ	-8 °C	51.7 მ2	1.30	2234 ვტ/სთ	5.91 კვ/სთ	404
405	20 °C	-8 °C	31.5 მ2	1.53	1601 ვტ/სთ	7.9 მ2	1.47	535 ვტ/სთ	15 °C	50.9 მ2	1.59	404 ვტ/სთ	-8 °C	50.9 მ2	1.30	2200 ვტ/სთ	4.74 კვ/სთ	405
406	20 °C	-8 °C	31.5 მ2	1.53	1601 ვტ/სთ	7.9 მ2	1.47	535 ვტ/სთ	15 °C	49.7 მ2	1.59	395 ვტ/სთ	-8 °C	49.7 მ2	1.30	2147 ვტ/სთ	4.68 კვ/სთ	406
407	20 °C	-8 °C	9.3 მ2	1.53	471 ვტ/სთ	2.6 მ2	1.47	179 ვტ/სთ	15 °C	16.1 მ2	1.59	128 ვტ/სთ	-8 °C	16.1 მ2	1.30	694 ვტ/სთ	1.47 კვ/სთ	407
408	20 °C	-8 °C	42.6 მ2	1.53	2166 ვტ/სთ	10.5 მ2	1.47	713 ვტ/სთ	15 °C	67.7 მ2	1.59	539 ვტ/სთ	-8 °C	67.7 მ2	1.30	2929 ვტ/სთ	6.35 კვ/სთ	408
409	20 °C	-8 °C	59.2 მ2	1.53	3013 ვტ/სთ	7.9 მ2	1.47	535 ვტ/სთ	15 °C	48.7 მ2	1.59	387 ვტ/სთ	-8 °C	48.7 მ2	1.30	2107 ვტ/სთ	6.04 კვ/სთ	409
410	20 °C	-8 °C	9.6 მ2	1.53	490 ვტ/სთ	2.6 მ2	1.47	179 ვტ/სთ	15 °C	12.8 მ2	1.59	101 ვტ/სთ	-8 °C	12.8 მ2	1.30	552 ვტ/სთ	1.32 კვ/სთ	410
411	20 °C	-8 °C	56.2 მ2	1.53	2862 ვტ/სთ	5.3 მ2	1.47	357 ვტ/სთ	15 °C	50.5 მ2	1.59	401 ვტ/სთ	-8 °C	50.5 მ2	1.30	2182 ვტ/სთ	5.80 კვ/სთ	411
412	20 °C	-8 °C	9.6 მ2	1.53	490 ვტ/სთ	2.6 მ2	1.47	179 ვტ/სთ	15 °C	14.4 მ2	1.59	114 ვტ/სთ	-8 °C	14.4 მ2	1.30	621 ვტ/სთ	1.40 კვ/სთ	412
413	20 °C	-8 °C	9.6 მ2	1.53	490 ვტ/სთ	2.6 მ2	1.47	179 ვტ/სთ	15 °C	13.7 მ2	1.59	109 ვტ/სთ	-8 °C	13.7 მ2	1.30	591 ვტ/სთ	1.37 კვ/სთ	413
414	20 °C	-8 °C	9.3 მ2	1.53	471 ვტ/სთ	2.6 მ2	1.47	179 ვტ/სთ	15 °C	16.6 მ2	1.59	132 ვტ/სთ	-8 °C	16.6 მ2	1.30	716 ვტ/სთ	1.50 კვ/სთ	414
415	20 °C	-8 °C	0.0 მ2	1.53	0 ვტ/სთ	0.0 მ2	1.47	0 ვტ/სთ	15 °C	42.2 მ2	1.59	336 ვტ/სთ	-8 °C	42.2 მ2	1.30	1827 ვტ/სთ	2.16 კვ/სთ	415
416	20 °C	-8 °C	0.0 მ2	1.53	0 ვტ/სთ	0.0 მ2	1.47	0 ვტ/სთ	15 °C	42.7 მ2	1.59	340 ვტ/სთ	-8 °C	42.7 მ2	1.30	1848 ვტ/სთ	2.19 კვ/სთ	416
																	297.94 კვ/სთ	

დასახელება გურჯაანის №1 საშუალო სკოლა (გურჯაანის რაიონი), საქართველო		ნახაზის დასახელება ანგარიშები	სსიპ საგანმანათლებლო და სამეცნიერო ინფრასტრუქტურის განვითარების სააგენტო მ. ალექსიძის I. შენობა-ნაგებობა №1. II სართული თბილისი საქართველო 0193 ტ.: (+995 32) 2 200 220; 2 200 233; **www.esida.ge**
		ნახაზის სტატუსი ცენტრალური გათბობის პროექტი	

მთ. არქიტექტორი არქიტექტორი შეასრულა		იოსებ ჯაშიაშვილი
SCALE მასშტაბი	1:250	DWG
	17.06.2016	ISO full bleed A3 (4
ფურც.		ფ-14/ბ-14

საგანმანათლებლო და სამეცნიერო ინფრასტრუქტურის
განვითარების სააგენტო

საქვაბე შენობის ტიპიური პროექტი
(ორქვაბიანი)

თბილისი 2014

<u>განმარტებითი ბარათი</u>

საპროექტო ობიექტი წარმოადგენს ტიპიური საქვაბეს შენობას, რის გამოც არ არის დატანილი აბსოლუტური ნიშნული. შესაძლებელია საქვაბის შენობის მდებარეობის ან მაგისტრალური მიმართულებების წანაცვლება სახარჯთაღრიცხვო ან ეკონომიური ფაქტორებიდან გამომდინარე, ან მდებარეობის ოპტიმალურობის გათვალისწინებით.
საპროექტო შენობის საძირკველი მონოლითურია, გარე კედლები ბლოკისაა. გადახურვის მოწყობა გათვალისწინებულია პროფილირებული მოთუთიებული თუნუქის ფურცლით 0.70მმ.
ფასადი შეილესოს და შეიღებოს. ფერი შეთანხმდეს დამკვეთთან.

ნახაზების სია

№	დასახელება
1	თავფურცელი
2	ნახაზების სია, განმარტებითი ბარათ
3	ტექნიკური დოკუმენტაცია /არქიტექტურა/
4	გეგმა 0.00, გადახურვის გეგმა
5	ჭრილი 1-1, 2-2ი, კარ-ფანჯრის სპეციფიკაცია
6	ფასადი 1-2, ბ-ა, 2-1, ა-ბ
7	კონსტრუქციები
8	განმარტებითი ბარათი, მასალის სპეციფიკაცია
9	ქვაბულის გეგმა, ჭრილი 1-1
10	საძირკვლის გეგმა და იატაკი -0.10 მ ნიშნულზე; კვეთი 1-1, კვეთი 2-2
11	მონოლითური რკ.ბ.-ის სარტყლების და სვეტების მარკირების გეგმა; სვეტი ჭრილი 1-1; მაუერლატის დამაგრების კვანძი.
12	შენობის განივი ჭრილი. სახურავის ხის კოჭების განლაგების გეგმა.
13	საკვამურის, საძირკვლის გეგმა, ჭრილი 1-1, ბადე 1, სვეტის ბაზა, ანკერი-1, საკვამურის საძირკვლის სპეციფიკაცია და ანკერის სპეციფიკა
14	ლითონის საკვამლე მილი, მისი სამონტაჟო გეგმა და საკვამური მილის სპეციფიკაცია

საგანმანათლებლო და სამეცნიერო
ინფრასტრუქტურის განვითარების სააგენტო

საქვაბე შენობის ტიპიური პროექტი
(ორქვაბიანი)

ტექნიკური დოკუმენტაცია /არქიტექტურა/	
დამკვეთი:	საქართველოს განათლებისა და მეცნიერების სამინისტრო
შეასრულა:	ე. სუთიძე

თბილისი 2014

0. გეგმა ნიშნულზე 0.00 1:50

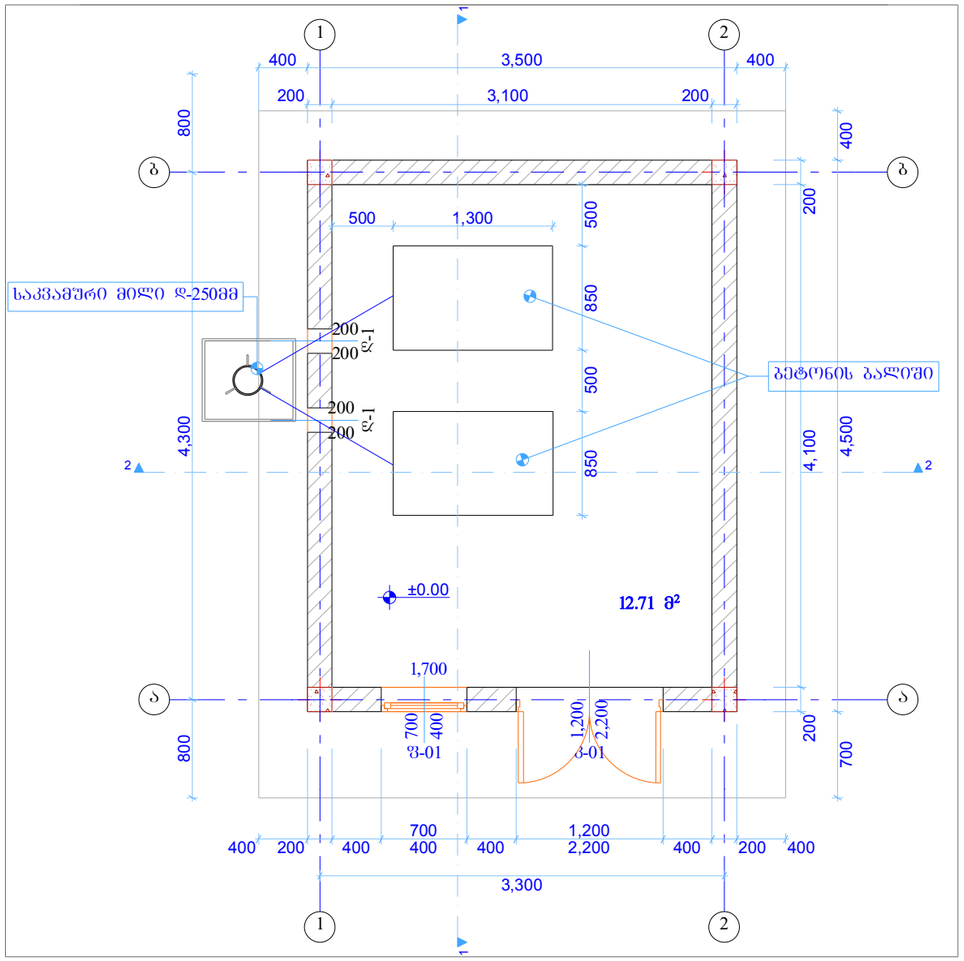

1. სახურავის გეგმა 1:50

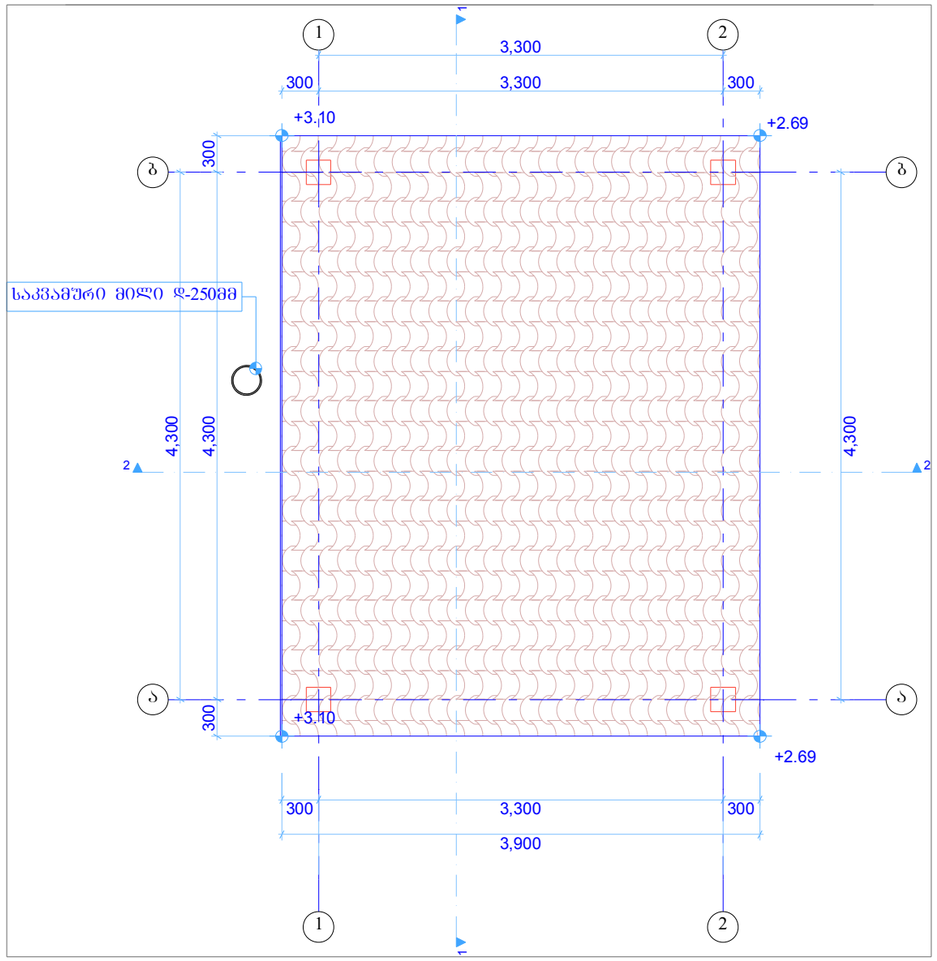

დასახელება

საძვაბე შენობის ტიპიური პროექტი (ორძვაბიანი)

სსიპ

საბანმანათლებლო და სამეცნიერო ინფრასტრუქტურის განვითარების სააგენტო

მ. ალექსიძის 1. შენობა-ნაგებობა №1. II სართული
თბილისი
საქართველო
2600
ტ.: (+995 32) 2 200 220; 2 200 233; www.esida.ge

შენიშვნა:

შესაძლებელია საძვაბე შენობის მდებარეობის ან მაგისტრალური მიმართულებების წანაცვლება სახარჯთაღრიცხვო ან ეკონომიკური ფაქტორებიდან გამომდინარე, ან მდებარეობის ოპტიმალურობის გათვალისწინებით

სსიპ

საბანმანათლებლო და სამეცნიერო ინფრასტრუქტურის განვითარების სააგენტო

მ. ალექსიძის 1. შენობა-ნაგებობა №1. II სართული
თბილისი
საქართველო
2600
ტ.: (+995 32) 2 200 220; 2 200 233; www.esida.ge

ნახაზის დასახელება

გეგმა ნიშნულზე 0.00, სახურავის გეგმა

ნახაზის სტატუსი

ტექნიკური დოკუმენტაცია (არქიტექტურა)

არქიტექტურის სამსახურის უფროსი
ზურაბ ნიკოლაიშვილი
პრ. ავტორი
ეკატერინე სუთიძე
შესასრულა
ეკატერინე სუთიძე
შეამოწმა
ლევან ძაგნიძე

მასშტაბი

1:50

ფურც. № 4

სტატუსი რევიზია

1 ჭრილი 1-1 1:50

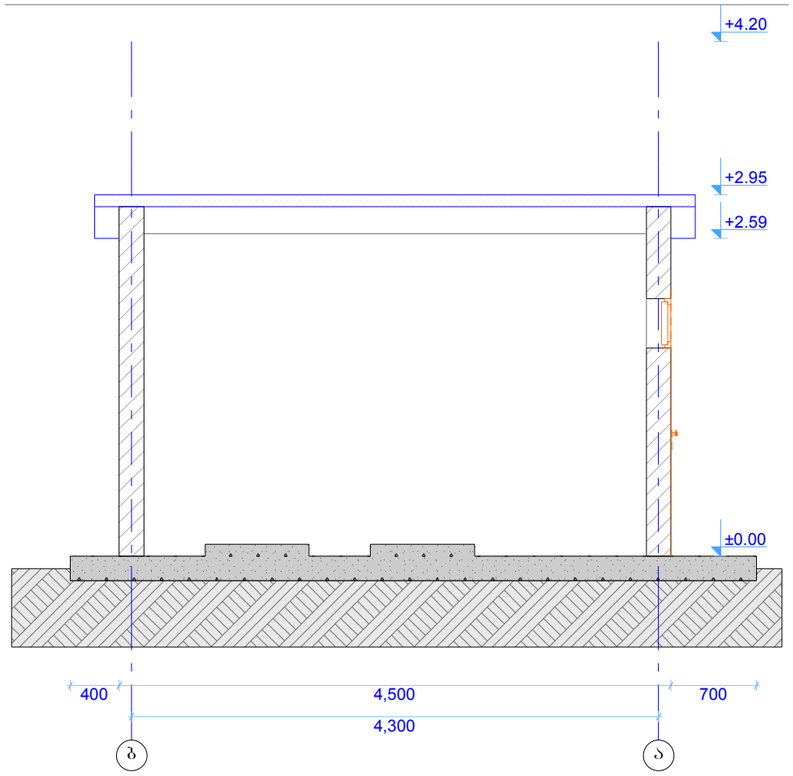

2 ჭრილი 2-2 1:50

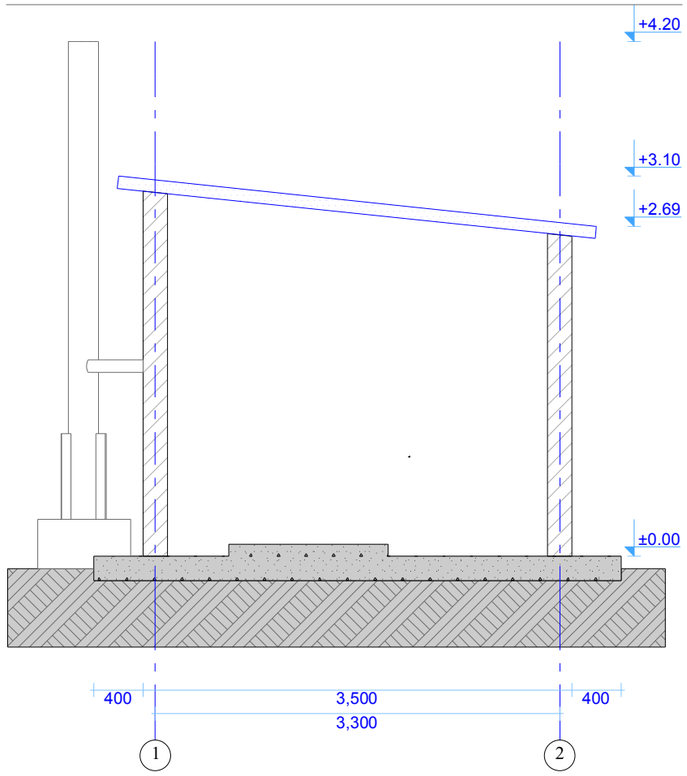

კარების ექსპლიკაცია	
დასახელება	კ-01
რაოდენობა	1
სიმაღლე	220
სიგანე	120
ზედხედი	
წინხედი	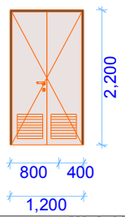
მასალა	ლითონი
ფართი	2.64

ფანჯრის ექსპლიკაცია		
დასახელება	ფ-01	ღ-1
რაოდენობა	1	2
სიმაღლე	400	200
სიგანე	700	200
ზედხედი		–
წინხედი	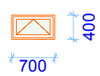	○
მასალა	მატალოპლასტმასი	---
ფართი	0.28	0.03

დასახელება

საძვაბე შენობის ტიპიური პროექტი
(ორძვაბიანი)

სსიპ
საგანმანათლებლო და სამეცნიერო ინფრასტრუქტურის განვითარების სააგენტო
მ. ალექსიძის 1. შენობა-ნაგებობა №1. II სართული
თბილისი
საქართველო
2600
ტ.: (+995 32) 2 200 220; 2 200 233; www.esida.ge

შენიშვნა:

შესაძლებელია საძვაბე შენობის მდებარეობის ან მაგისტრალური მიმართულებების წანაცვლება სახარჯთაღრიცხვო ან ეკონომიკური ფაქტორებიდან გამომდინარე, ან მდებარეობის ოპტიმალურობის გათვალისწინებით

სსიპ
საგანმანათლებლო და სამეცნიერო ინფრასტრუქტურის განვითარების სააგენტო
მ. ალექსიძის 1. შენობა-ნაგებობა №1. II სართული
თბილისი
საქართველო
2600
ტ.: (+995 32) 2 200 220; 2 200 233; www.esida.ge

ნახაზის დასახელება

ჭრილი 1-1, ჭრილი 2-2, კარების ექსპლიკაცია, ფანჯრის ექსპლიკაცია

ნახაზის სტატუსი

ტექნიკური დოკუმენტაცია
(არქიტექტურა)

არქიტექტურის სამსახურის უფროსი
ზურაბ ნიკოლაიშვილი
პრ. ავტორი
ეკატერინე სუთიძე
შეასრულა
ეკატერინე სუთიძე
შეამოწმა
ლევან ძაბნიძე

მასშტაბი

1:50, 1:1

ფურც. № სტატუსი რევიზია

5

1 ფასადი 1-2 1:50

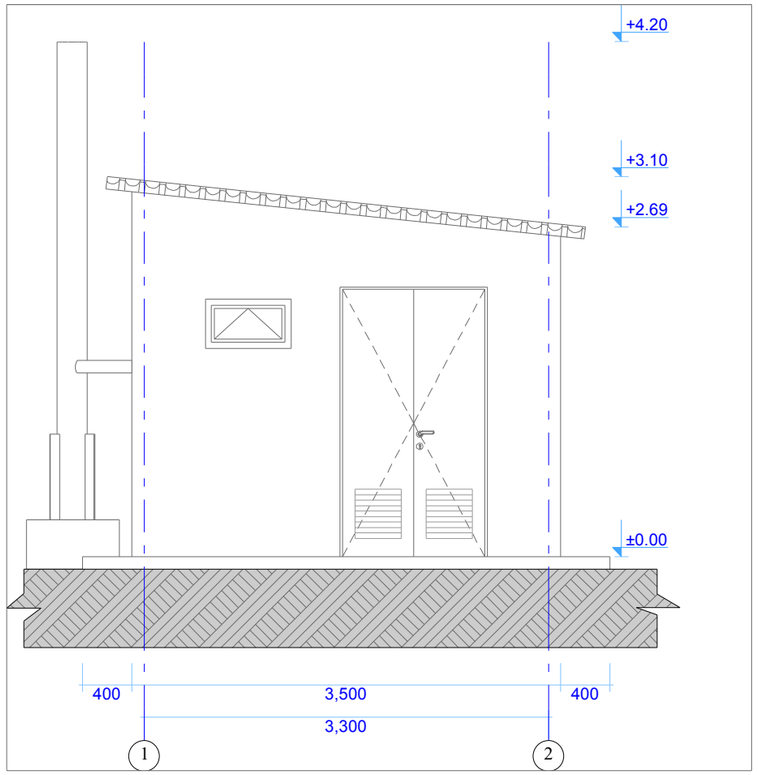

2 ფასადი ბ-ა 1:50

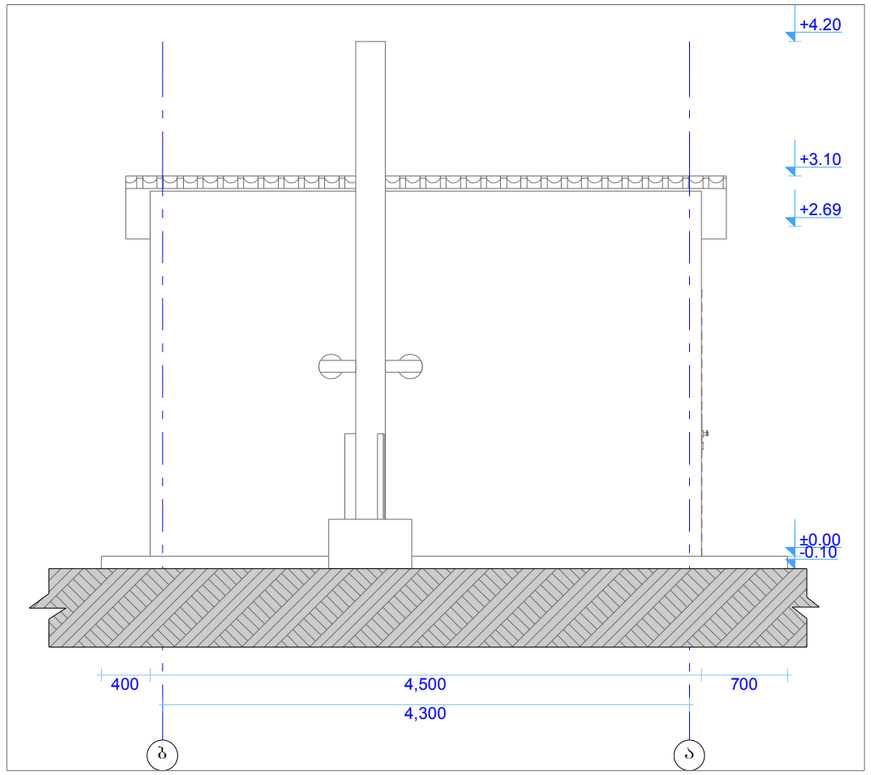

3 ფასადი 2-1 1:50

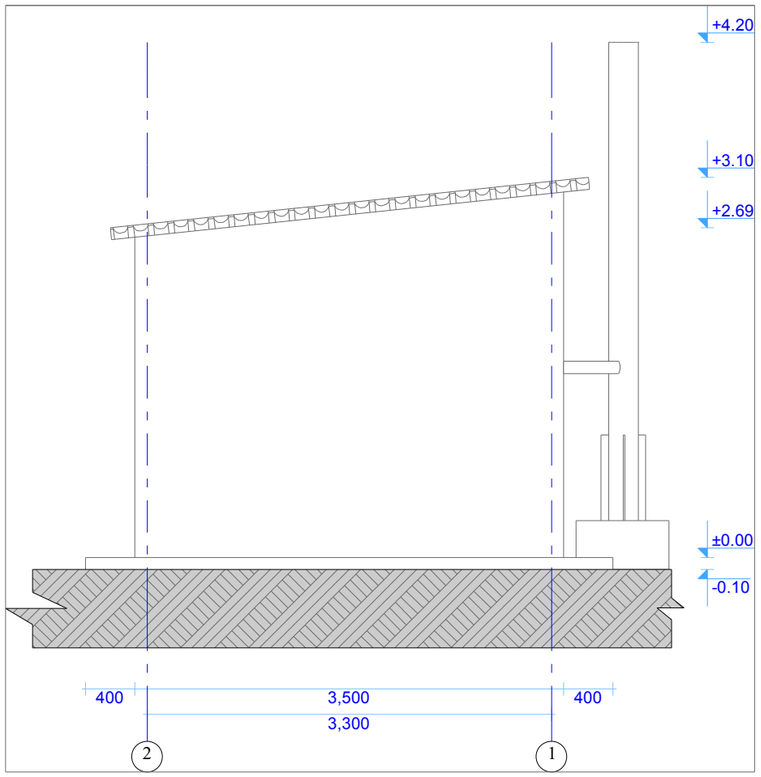

4 ფასადი ა-ბ 1:50

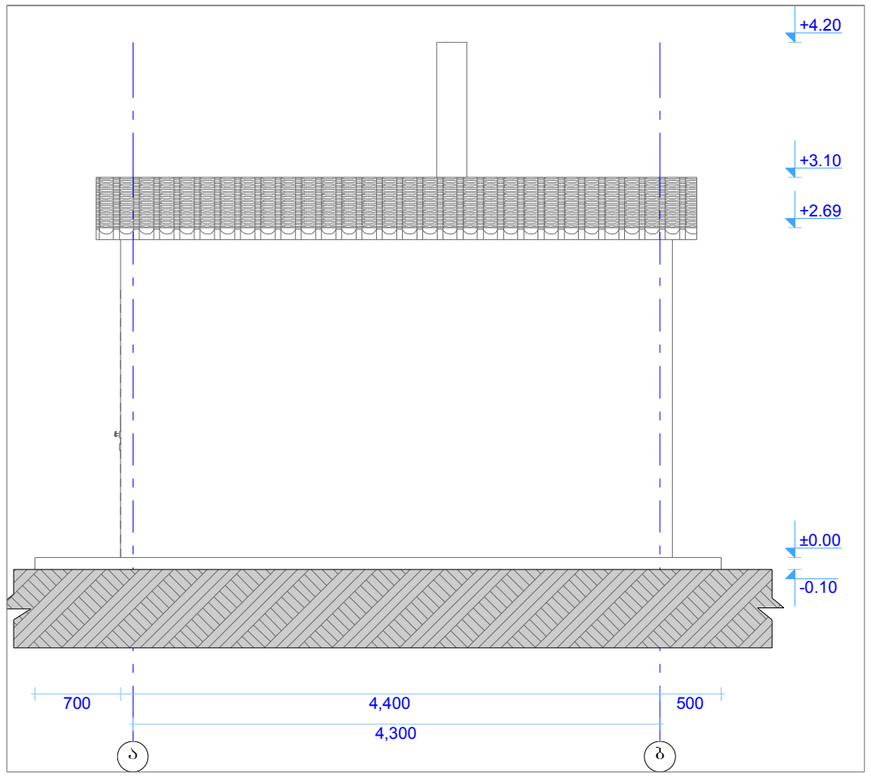

დასახელება

საძვაბე შენობის ტიპიური პროექტი
(ორძვაბიანი)

სსიპ

საგანმანათლებლო და სამეცნიერო ინფრასტრუქტურის განვითარების სააგენტო

მ. ალექსიძის 1. შენობა-ნაგებობა №1. II სართული
თბილისი
საქართველო
2600
ტ.: (+995 32) 2 200 220; 2 200 233; www.esida.ge

შენიშვნა:

შესაძლებელია საძვაბე შენობის მდებარეობის ან მაბისტრალური მიმართულებების წანაცვლება სახარჯთაღრიცხვო ან ეკონომიკური ფაქტორებიდან გამომდინარე, ან მდებარეობის ოპტიმალურობის გათვალისწინებით

სსიპ

საგანმანათლებლო და სამეცნიერო ინფრასტრუქტურის განვითარების სააგენტო

მ. ალექსიძის 1. შენობა-ნაგებობა №1. II სართული
თბილისი
საქართველო
2600
ტ.: (+995 32) 2 200 220; 2 200 233; www.esida.ge

ნახაზის დასახელება

ფასადი 1-2, ფასადი ბ-ა, ფასადი 2-1, ფასადი ა-ბ

ნახაზის სტატუსი

ტექნიკური დოკუმენტაცია
(არქიტექტურა)

არქიტექტურის სამსახურის უფროსი
ზურაბ ნიკოლაიშვილი
პრ. ავტორი
ეკატერინე სუთიძე
შესრულა
ეკატერინე სუთიძე
შეამოწმა
ლევან ძაგნიძე

მასშტაბი

1:50

ფურც. № 6

სტატუსი რევიზია

საგანმანათლებლო და სამეცნიერო
ინფრასტრუქტურის განვითარების სააგენტო

საქვაბე შენობის ტიპიური პროექტი
(ორქვაბიანი)

ტექნიკური დოკუმენტაცია /კონსტრუქცია/	
დამკვეთი:	საქართველოს განათლებისა და მეცნიერების სამინისტრო
შეასრულა:	ს. ნემსაძე
თბილისი 2014	

გ ა ნ მ ა რ ტ ე ბ ი თ ი ბ ა რ ა თ ი

ტიპური საქვაბის კონსტრუქციული ნაწილი დამუშავებულია პროექტის არქიტექტურული ნაწილის მიხედვით. ნაგებობის პროექტირებისას გამოყენებულია დღეისათვის საქართველოში მოქმედი სამშენებლო ნორმები და წესები. კერძოდ; 1) პნ 02.01-08 „შენობებისა და ნაგებობების საძირკვლები“. 2) სნ-წ-2.01.07.-85 „დატვირთვები და ზემოქმედებანი“. 3) პნ-01-01-09 „ სეისმომედეგი მშენებლობა“. 4) პნ 03.01-09 „ბეტონისა და რკინაბეტონის კონსტრუქციები“ 5) სნ-წ-II-28-73* და სნ-წ-2.03.11..85 „სამშენებლო კონსტრუქციების დაცვა კოროზიისაგან.“ 6) სნ-წ-II-2-80 „შენობებისა და ნაგებობების პროექტირებისას ხ ა ნ ძ ა რ ს ა წ ი ნ ა ა ღ მ ე დ ე გ ო ნ ო რ მ ე ბ ი “ .

შენობის მზიდი კარკასის კონსტრუქციები გაანგარიშებულია როგორც ერთიანი სივრცითი სისტემა. გაანგარიშებები ჩატარებულია როგორც საანგარიშო (პირველი ზღვრული მდგომარეობა) ასევე ნორმატიულ დატვირთვებზე (მეორე ზღვრული მდგომარეობა). გამოყენებულია სამშენებლო კონსტრუქციების საანგარიშო ტიპური პროგრამა „LiRA“, ვერსია-9.6. მუდმივი დატვირთვები განსაზღვრულია არქიტექტურული ნაწილის მიხედვით. მზიდი კარკასის კონსტრუქციებისაგან გადაცემული დატვირთვების მნიშნელობები გაანგარიშებაში შედის, ავტომატურად, საანგარიშო პროგრამის მეშვეობით. ბ ე ტ ო ნ ის კ ლ ა ს ი ს ი მ ტ კ ი ც ი ს მ ი ხ ე დ ვ ი თ B=25, ა რ მ ა ტ უ რ ა A-I დ ა A-III კ ლ ა ს ი ს ა ა, საძირკვლების მინიმალური ჩაღრმავების სიმაღლე განისაზღვროს ჩაყინვის პირობიდან: $\mathbf{H}=(\mathbf{h}_{ჩაყ}+10$ სმ). საძირკვლების პროექტირებისას პირობითად აღებულია თიხნარი საანგარიშო წინაღობით: $\mathbf{R_0}=2.0$ კგ/სმ^2. საძირკვლების მოწყობამდე გახსნილი ფუძე-ყამირი მიღებულ იქნას ინჟინერ-გეოლოგის მიერ, გრუნტის ფიზიკურ-მექანიკური მახასიათებლები შედარებულ იქნას პროექტში აღებული მონაცემებთან და განსხვავების შემთხვევაში ეცნობოს ინჟინერ-კონსტრუქტორს, მზიდი კარკასის ხელახალი გაანგარიშებისათვის და პროექტში სათანადო ცვლილებების შესატანად. პროექტის ავტორი პასუხისმგებლობას იხსნის აღნიშნული კონსტრუქციული გადაწყვეტების ცვლილებისას მშენებლობის პ რ ო ც ე ს შ ი .

არმატურის სპეციფიკაცია ერთ ელემენტზე

ელემენტი	პოზ.№	ესკიზი მმ.	დიამეტრი და კლასი	L მმ.	n ცალი	nxL მ.	არმატურის ამოკრეფა: დიამეტრი და კლასი	ΣnxL მ.	მასა კგ. A-I	A-III
1	2	3	4	5	6	7	8	9	10	11
მონოლითური რკ/ბ-ის სვეტი-1 (n=2 ც)	1	დაიჭრას ადგილზე	16A-III	2480	4	9.92	6A-I	14.4	3.20	
	2	160 / 160 / 80	6A-I	800	18	14.40	16A-III	9.9		15.65
							ჯამი		18.85	
							ბეტონის კლასი სიმტკიცის მიხედვით B-25 V=0,1 მ3			

არმატურის სპეციფიკაცია ერთ ელემენტზე

ელემენტი	პოზ.№	ესკიზი მმ.	დიამეტრი და კლასი	L მმ.	n ცალი	nxL მ.	არმატურის ამოკრეფა: დიამეტრი და კლასი	ΣnxL მ.	მასა კგ. A-I	A-III
1	2	3	4	5	6	7	8	9	10	11
მონოლითური რკ/ბ-ის სვეტი-2 (n=2 ც)	1	დაიჭრას ადგილზე	16A-III	2880	4	11.52	6A-I	16.0	3.55	
	2	160 / 160 / 80	6A-I	800	20	16.00	16A-III	11.5		18.18
							ჯამი		21.73	
							ბეტონის კლასი სიმტკიცის მიხედვით B-25 V=0,12 მ3			

მასალის სპეციფიკაცია ერთ ელემენტზე

ელემ. დასახელება	პოზ. №	ესკიზი მმ.	არმატურის სპეციფიკაცია: Ø მმ და კლ.	L (mმ)	n ც.	nxL მ-ში	არმატურის ამოკრეფა: Ø მმ და კლ.	ΣnxL მ-ში	მასა კგ A-I	A-III
მონოლ. რკ. ბ-ის ლენტური საძირკველი -0.1 მ ნიშნულზე				–	–				0.0	
	2	დაიჭრას ადგილზე	12 AIII	–	–	48	6 AI	60.6	13.5	
	3	360	12 AIII	360	80	28.8	12 AIII	236.8		210.3
	4	დაიჭრას ადგილზე	12 AIII	–	–	160	16 AIII	19.2		30.3
	5	80 / 180 / 80	6 AI	340	150	51	ჯამი		254.1	
	6	160 / 160 / 80	6 AI	800	12	9.6	ბეტონის მოცულობა B15 V=1.0 მ3; ბეტონის კლასი სიმტკიცის მიხედვით B25 V=2.3 მ3			
	7	1100 / 100	16 AIII	1200	16	19.2				

არმატურის სპეციფიკაცია ერთ ელემენტზე

ელემენტი	პოზ.№	ესკიზი მმ.	დიამეტრი და კლასი	L მმ.	n ცალი	nxL მ.	არმატურის ამოკრეფა: დიამეტრი და კლასი	ΣnxL მ.	მასა კგ. A-I	A-III
1	2	3	4	5	6	7	8	9	10	11
მონოლითური რკ/ბ-ის სარეზერვეები	1	დაიჭრას ადგილზე	12A-III	–	–	65.00	6A-I	88.0	19.54	
	2	160 / 160 / 80	6A-I	800	110	88.00	10A-I	17.6	10.91	
	3	იხ. ესკიზი-1	10A-I	800	22	17.60	16A-III	65.0		102.57
							ჯამი		133.02	
							ბეტონის კლასი სიმტკიცის მიხედვით B-25 V=0,6 მ3			

მასალის სპეციფიკაცია ერთ ელემენტზე

ელემ. დასახელება	პოზ. №	ესკიზი მმ.	არმატურის სპეციფიკაცია: Ø მმ და კლ.	L (mმ)	n ც.	nxL მ-ში	არმატურის ამოკრეფა: Ø მმ და კლ.	ΣnxL მ-ში	მასა კგ A-I	A-III
მონოლ. რკ. ბ-ის იატაკი -0.1 მ ნიშნულზე	1	დაიჭრას ადგილზე	6 AI	–	–	126	6 AI	126	28.0	
							ჯამი		28.0	
							ბეტონის კლასი სიმტკიცის მიხედვით B25 V=1.3 მ3			

დასახელება
საქვაბე შენობის ტიპიური პროექტი
(ორქვაბიანი)

სსიპ
საგანმანათლებლო და სამეცნიერო ინფრასტრუქტურის განვითარების სააგენტო
მ. ალექსიძის 1. შენობა-ნაგებობა №1. II სართული
თბილისი
საქართველო
2600
ტ.: (+995 32) 2 200 220; 2 200 233; www.esida.ge

შენიშვნა:

სსიპ
საგანმანათლებლო და სამეცნიერო ინფრასტრუქტურის განვითარების სააგენტო
მ. ალექსიძის 1. შენობა-ნაგებობა №1. II სართული
თბილისი
საქართველო
2600
ტ.: (+995 32) 2 200 220; 2 200 233; www.esida.ge

ნახაზის დასახელება
განმარტებითი ბარათი და მასალის სპეციფიკაცია

არქიტექტურის სამსახურის უფროსი
ზურაბ ნიკოლაიშვილი
პრ. ავტორი
ეკატერინე სუთიძე
შესასრულა
სიმონ ნემსაძე
შეამოწმა
ლევან ძაგნიძე

მასშტაბი
სხვადასხვა

ნახაზის სტატუსი
ტექნიკური დოკუმენტაცია
(კონსტრუქცია)

შურც. № **კ-8**

სტატუსი რევიზია

ქვაბულის გეგმა

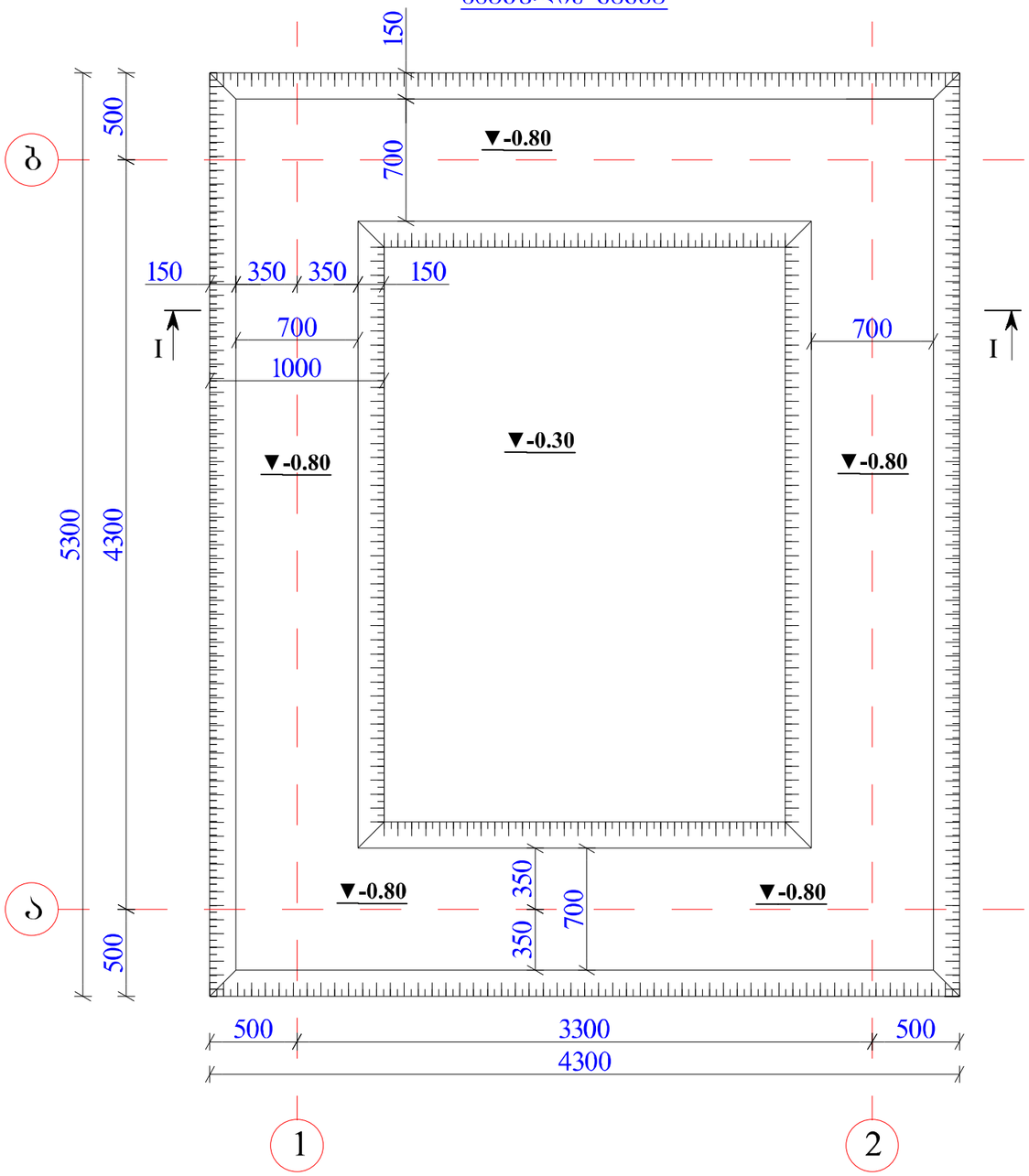

ქვაბულის ჭრილი I-I

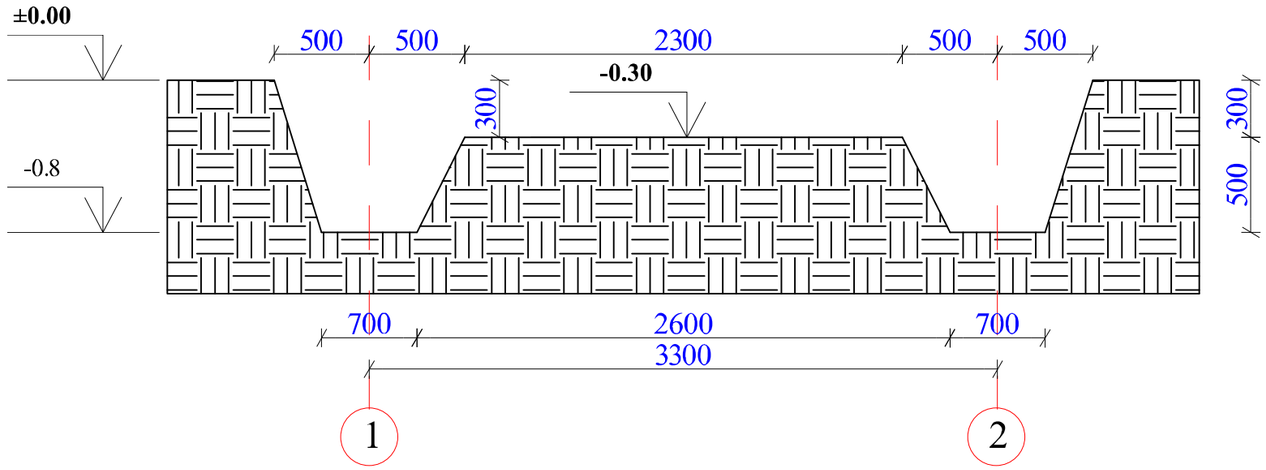

ბრუნტის მოჭრა: V=14 მ^3; უკუჩაყრა V=5.3 მ^3; დატკეპნილი ღორღი საძირკვლის ქვეშ V=1.2 მ^3. დატკეპნილი ღორღი იატაკის ქვეშ V=1.3 მ^3.

დასახელება **საქვაბე შენობის ტიპიური პროექტი (ორქვაბიანი)** სსიპ **საგანმანათლებლო და სამეცნიერო ინფრასტრუქტურის განვითარების სააგენტო** მ. ალექსიძის 1. შენობა-ნაგებობა №1. II სართული თბილისი საქართველო 2600 ტ.: (+995 32) 2 200 220; 2 200 233; www.esida.ge	შენიშვნა:	სსიპ **საგანმანათლებლო და სამეცნიერო ინფრასტრუქტურის განვითარების სააგენტო** მ. ალექსიძის 1. შენობა-ნაგებობა №1. II სართული თბილისი საქართველო 2600 ტ.: (+995 32) 2 200 220; 2 200 233; www.esida.ge	ნახაზის დასახელება **ქვაბულის გეგმა, ჭრილი 1-1** ნახაზის სტატუსი **ტექნიკური დოკუმენტაცია (კონსტრუქცია)**	არქიტექტურის სამსახურის უფროსი **ზურაბ ნიკოლაიშვილი** პრ. ავტორი **ეკატერინე სუთიძე** შეასრულა **სიმონ ნემსაძე** შეამოწმა **ლევან ძაგნიძე** მასშტაბი **სხვადასხვა** ფურც. № **კ-9** სტატუსი რევიზია

ლენტური საძირკვლის გეგმა და იატაკი -0.10 მ ნიშნულზე

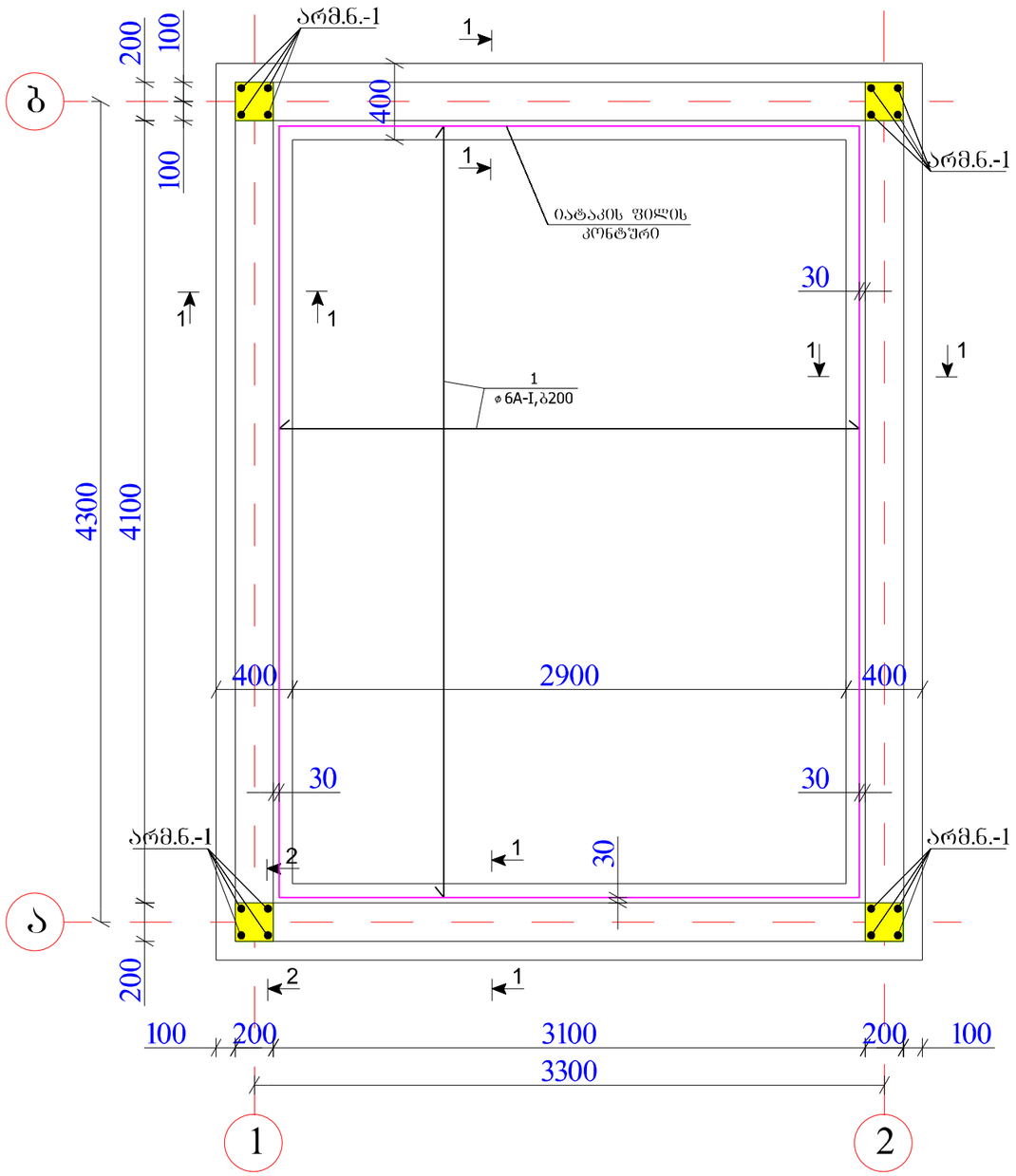

კვეთი 1-1

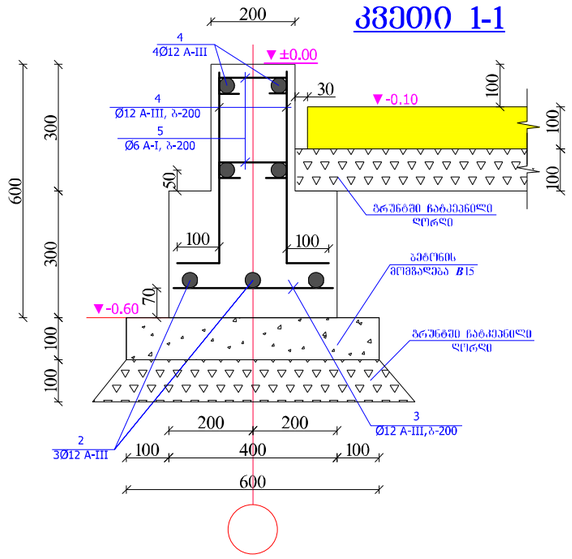

კვეთი 2-2

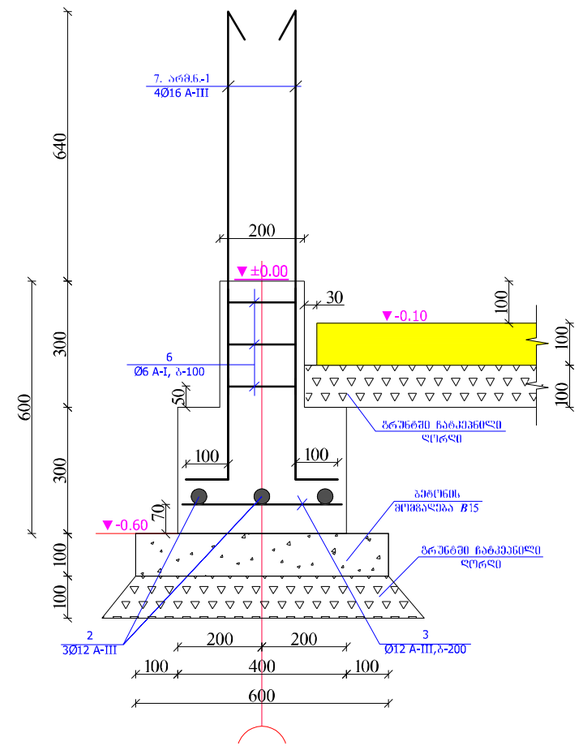

დასახელება

საძვაბე შენობის ტიპიური პროექტი (ორძვაბიანი)

სსიპ

საგანმანათლებლო და სამეცნიერო ინფრასტრუქტურის განვითარების სააგენტო

მ. ალექსიძის 1. შენობა-ნაგებობა №1. II სართული
თბილისი
საქართველო
2600
ტ.: (+995 32) 2 200 220; 2 200 233; www.esida.ge

შენიშვნა:

1. მოცემული ნახაზი განიხილეთ კ-11 და კ-12 ფურცლებთან და არქიტექტურულ ნახაზებთან ერთად.
2. მასალის სპეციფიკაცია იხილეთ კ-8 ფურცელზე

სსიპ

საგანმანათლებლო და სამეცნიერო ინფრასტრუქტურის განვითარების სააგენტო

მ. ალექსიძის 1. შენობა-ნაგებობა №1. II სართული
თბილისი
საქართველო
2600
ტ.: (+995 32) 2 200 220; 2 200 233; www.esida.ge

ნახაზის დასახელება

საძირკვლის გეგმა და იატაკი -0.10 მ ნიშნულზე; კვეთი 1-1, კვეთი 2-2

ნახაზის სტატუსი

ტექნიკური დოკუმენტაცია (კონსტრუქცია)

არქიტექტურის სამსახურის უფროსი
ზურაბ ნიკოლაიშვილი
პრ. ავტორი
ეკატერინე სუთიძე
შესასრულა
სიმონ ნემსაძე
შეამოწმა
ლევან ძაგნიძე

მასშტაბი

სხვადასხვა

ფურც. № **კ-10**

სტატუსი რევიზია

მონოლითური რკ.ბ.-ის სარტყლების და სვეტების მარკირების გეგმა

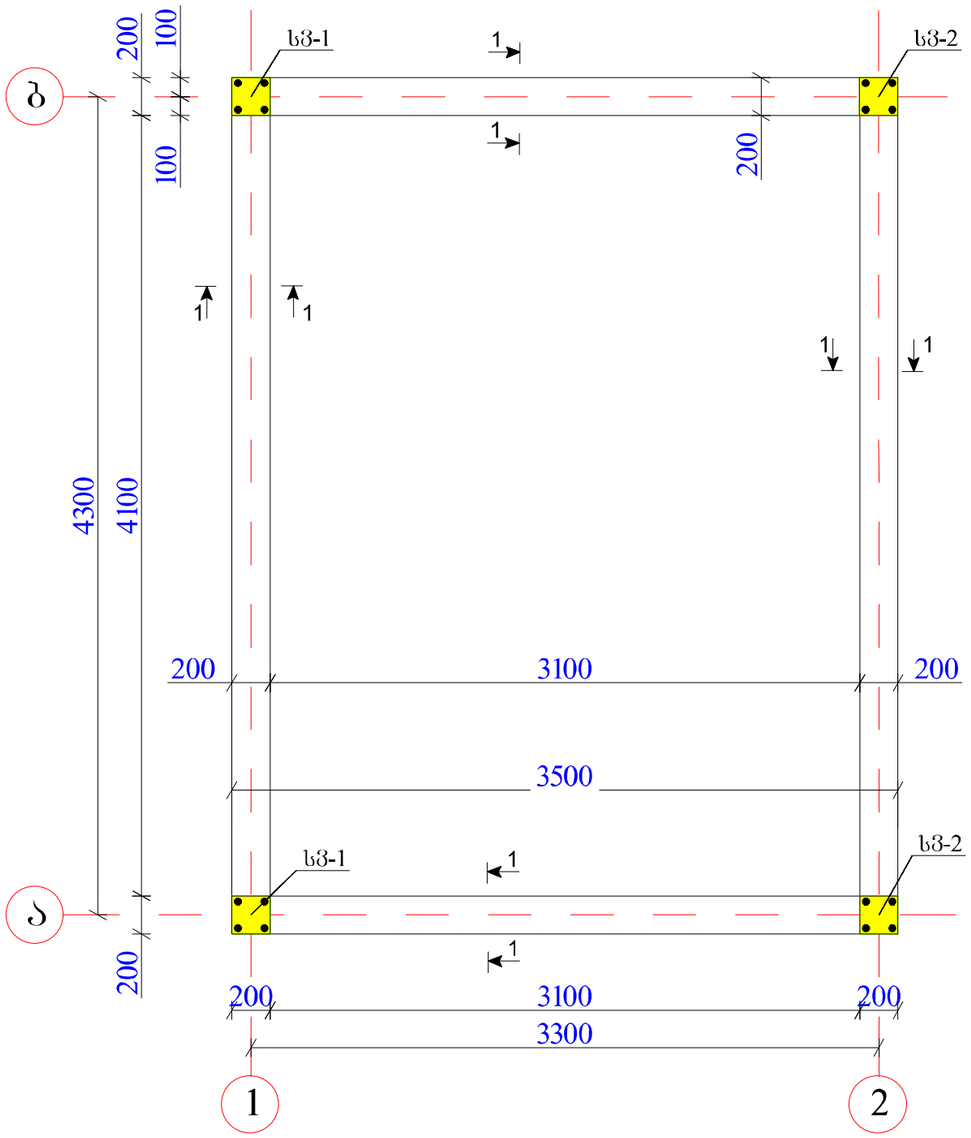

სვეტი-2
(n=2 ც)
მ. 1:20

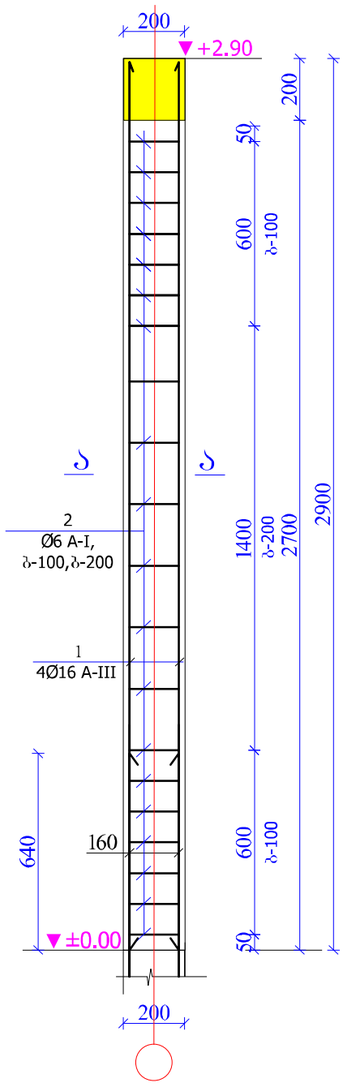

სვეტი-1
(n=2 ც)
მ. 1:20

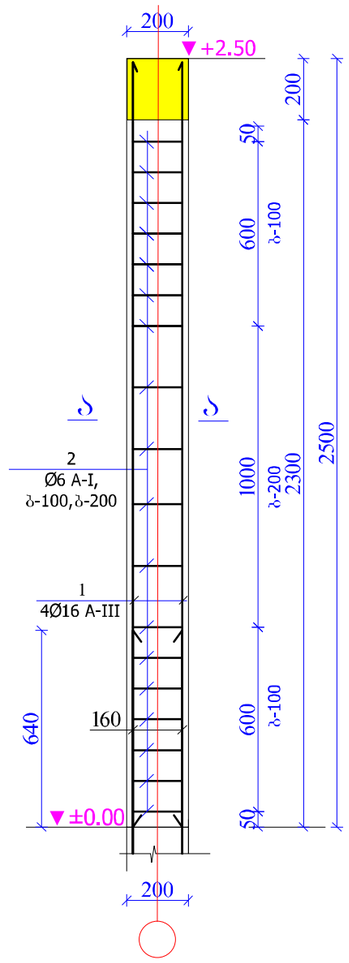

მაუერლატის დამაბრმების კვანძი და სარტყლის არმირება კვეთი „I-I“-ის მიხედვით
მ. 1:15

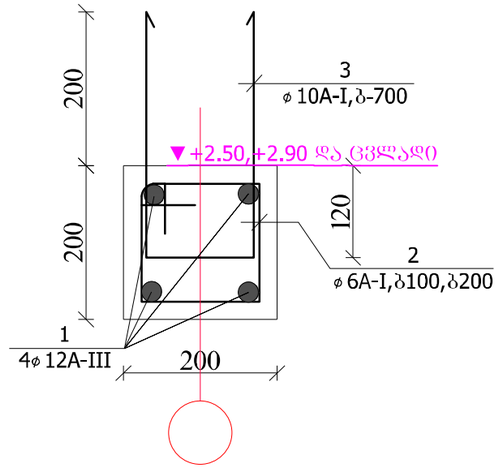

სვეტის კვეთი ა-ა
მ. 1:10

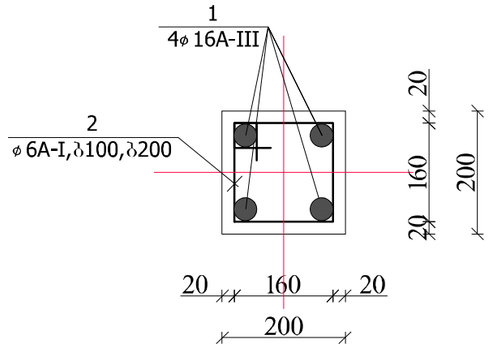

დასახელება **საქვაბე შენობის ტიპიური პროექტი (ორქვაბიანი)** სსიპ **საგანმანათლებლო და სამეცნიერო ინფრასტრუქტურის განვითარების სააგენტო** მ. ალექსიძის 1. შენობა-ნაგებობა №1. II სართული თბილისი საქართველო 2600 ტ.: (+995 32) 2 200 220; 2 200 233; www.esida.ge	შენიშვნა: 1. მოცემული ნახაზი განიხილეთ კ-10 ფურცელთან და არქიტექტურულ ნახაზებთან ერთად. 2. მასალის სპეციფიკაცია იხილეთ კ-8 ფურცელზე	სსიპ **საგანმანათლებლო და სამეცნიერო ინფრასტრუქტურის განვითარების სააგენტო** მ. ალექსიძის 1. შენობა-ნაგებობა №1. II სართული თბილისი საქართველო 2600 ტ.: (+995 32) 2 200 220; 2 200 233; www.esida.ge	ნახაზის დასახელება **მონოლითური რკ.ბ.-ის სარტყლების და სვეტების მარკირების გეგმა; სვეტი 1, 2; ჭრილი 1-1; მაუერლატის დამაბრმების კვანძი.** ნახაზის სტატუსი **ტექნიკური დოკუმენტაცია (კონსტრუქცია)**	არქიტექტურის სამსახურის უფროსი **ზურაბ ნიკოლაიშვილი** პრ. ავტორი **ეკატერინე სუთიძე** შესრულა **სიმონ ნემსაძე** შეამოწმა **ლევან ძაგნიძე** მასშტაბი **სხვადასხვა** ფურც. № **კ-11** სტატუსი რევიზია

შენობის განივი ჭრილი „ა-ა“-ს მიხედვით

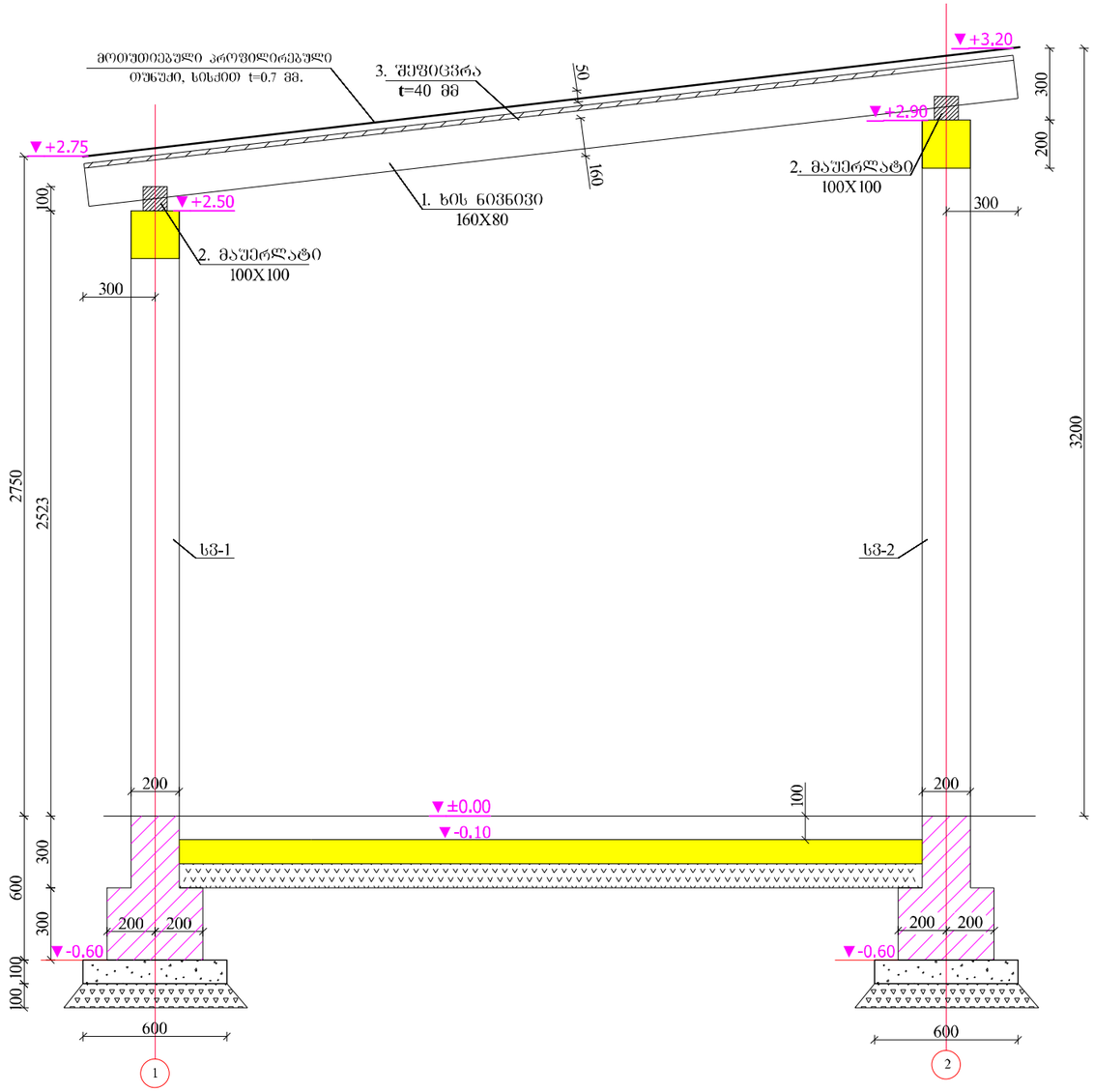

სახურავის ხის კოჭების განლაგების გეგმა

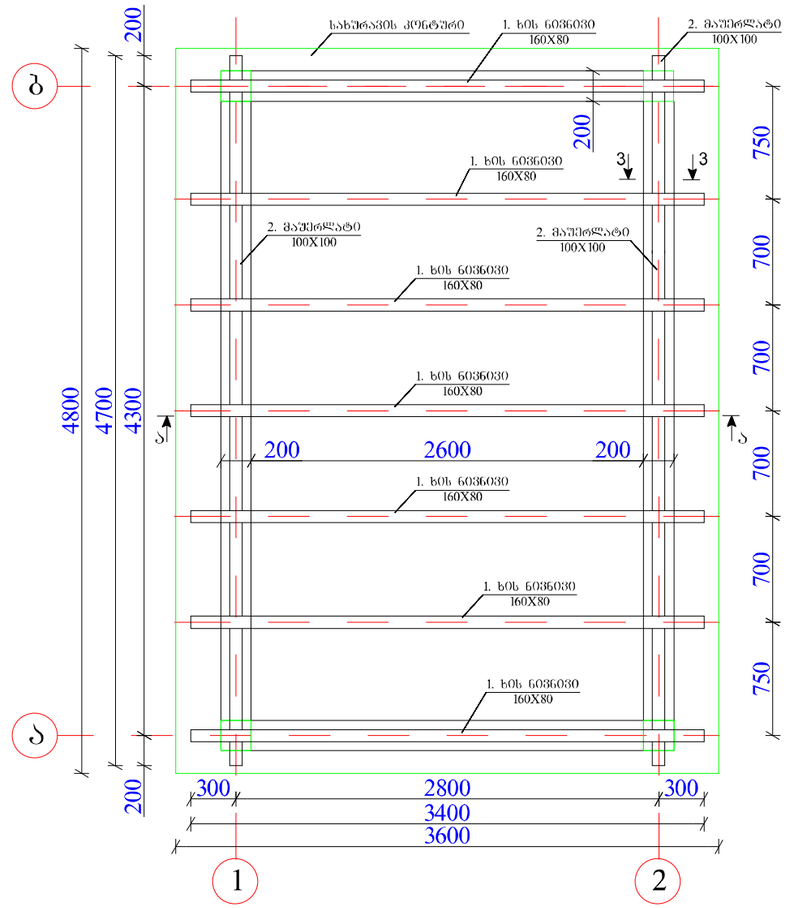

მასალის სპეციფიკაცია სახურავის ხის კარკასზე, ნიშნ. 2.50-დან 2.90-მდე.						
№	დასახელება	განიკვეთი მმ.	სიგრძე მმ.	რაოდენ. ც.	მოცულობა მ3.	შენიშვნა
1	2	3	4	5	6	7
1	ნიგნიკი	160X80	3400.00	7	0.305	
2	მაუერლატი	100X100	4700.00	2	0.094	
3	ფიცარფენი	150X40	–	–	0.200	
	სულ	–	–	–	0.599	
	ლურსმანი, მაერთებელი კავი, ჭანჭიკი, ქანჩი	10A-I			17.00	წონა-კგ.
	სახურავის უერთოები					17.5 მ2

დასახელება
საძვაბე შენობის ტიპიური პროექტი (ორძვაბიანი)

სსიპ
საგანმანათლებლო და სამეცნიერო ინფრასტრუქტურის განვითარების სააგენტო

მ. ალექსიძის 1. შენობა-ნაგებობა №1. II სართული
თბილისი
საქართველო
2600
ტ.: (+995 32) 2 200 220; 2 200 233; www.esida.ge

შენიშვნა:

1. მოცემული ნახაზი განიხილეთ კ-10 და კ-11 ფურცლებთან და არქიტექტურულ ნახაზებთან ერთად.

სსიპ
საგანმანათლებლო და სამეცნიერო ინფრასტრუქტურის განვითარების სააგენტო

მ. ალექსიძის 1. შენობა-ნაგებობა №1. II სართული
თბილისი
საქართველო
2600
ტ.: (+995 32) 2 200 220; 2 200 233; www.esida.ge

ნახაზის დასახელება

შენობის განივი ჭრილი. სახურავის ხის კოჭების განლაგების გეგმა.

არქიტექტურის სამსახურის უფროსი
ზურაბ ნიკოლაიშვილი
პრ. აქტორი
ეკატერინე სუთიძე
შესრულა
სიმონ ნემსაძე
შეამოწმა
ლევან ძაგნიძე

მასშტაბი
სხვადასხვა

ნახაზის სტატუსი
ტექნიკური დოკუმენტაცია (კონსტრუქცია)

ფურც. № **კ-12**

სტატუსი რევიზია

საკვამური მილის საძირკვლის გეგმა

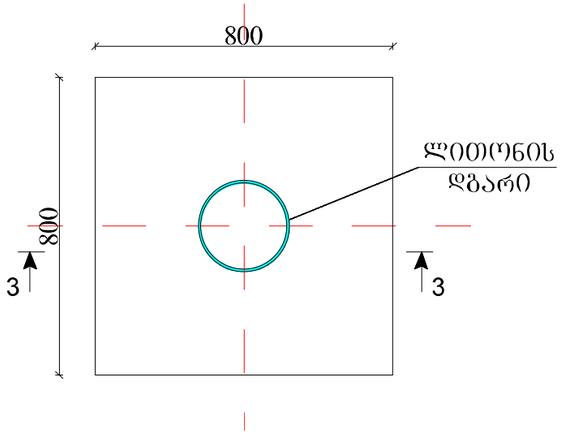

ლითონის დგარის (საკვამლე მილის) ბაზა

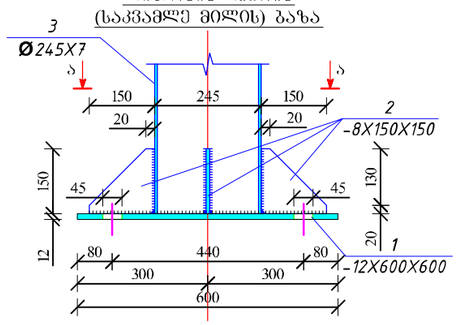

ა-ა

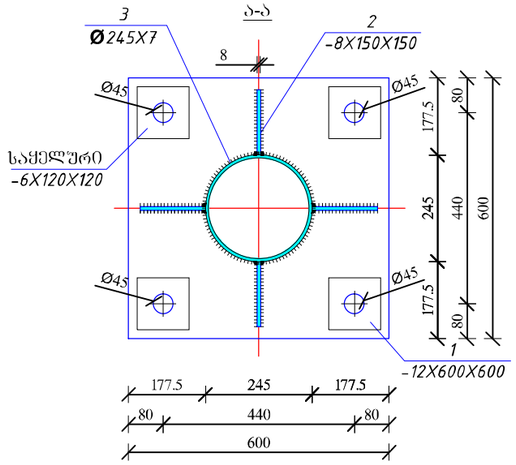

ანკერი-1

(მასალა-09 Г2С, Ø28, М25)

n=4 ც

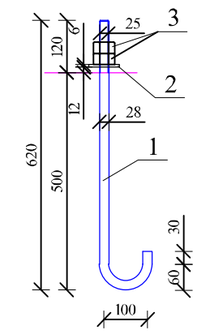

ჯვეთი 3-3

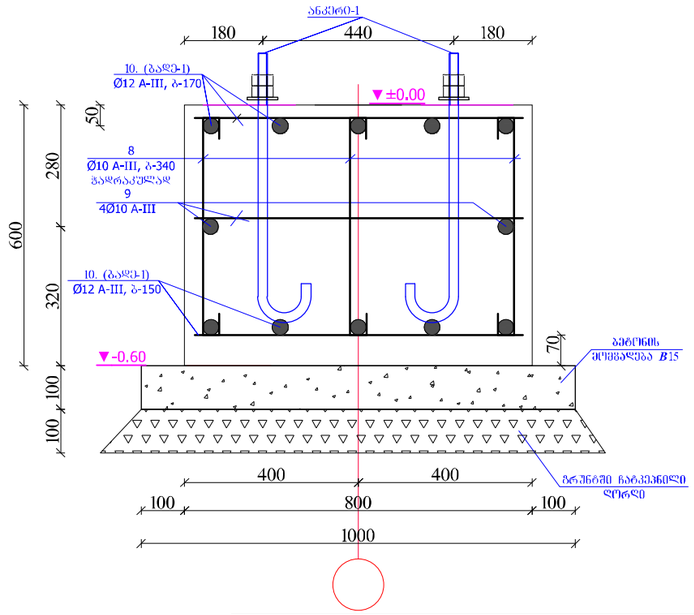

ბადე-1

(n=2 ც)

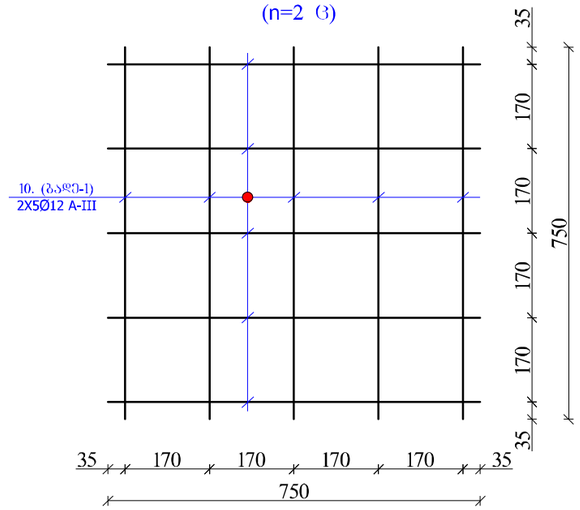

ელემ. დასახელება	პოზ. №	ესკიზი მმ.	არმატურის სპეციფიკაცია Ø მმ და კლ.	L (m მ)	n ც.	nxL მ-ში	არმატურის ამოკრეფა Ø მმ და კლ.	ΣnxL მ-ში	მასა კგ A-I	A-III
საკვამლე მილის მონოლ. რკ. ბ.-ის ფერფლიანი საძირკვლისა	8	80 520 80	10 AIII	680	13	8.84	10 AIII	11.84		7.3
	9	750	10 AIII	750	4	3	12 AIII	15		13.3
	10	750	12 AIII	750	20	15	ჯამი		20.7	
							ბეტონის მომზადება B15 V=0.15 მ3; ბეტონის კლასი სიმტკიცის მიხედვით B25 V=0.62 მ3			

ელემ. ნომერი	პოზ.№	დასახელება, ესკიზი მმ.	პროფილი მმ	L მმ.	n ცალი	მასა კგ. ერთი პოზ.	ყველა პოზ.	ყველა ანკერი	შენიშვნა
1	2	3	4	5	6	7	8	9	10
საანკერო ჯანჯირი-1 (n=4 ც)	1	ჯანჯირი	M25	750	4	3.62	14.49	17.8	09Г2С
	2	საყელური	–120X6	120	4	0.68	2.71		
	3	ქანჩი	კუთხვ. Ø25	–	8	0.08	0.62		
						სულ	17.82		

დასახელება

საქვაბე შენობის ტიპიური პროექტი (ორქვაბიანი)

სსიპ

საბანმანათლებლო და სამეცნიერო ინფრასტრუქტურის განვითარების სააგენტო

მ. ალექსიძის 1. შენობა-ნაგებობა №1. II სართული
თბილისი
საქართველო
2600
ტ.: (+995 32) 2 200 220; 2 200 233; www.esida.ge

შენიშვნა:

1. მოცემული ნახაზი განიხილე მომიჯნავე ნახაზებთან ერთად.
2. ლითონის კონსტრუქციები შენადუღია და შედუღების ნაკერის სიმაღლეზე მიღებულია შესადუღებელი ელემენტების სისქეებიდან უმცირესის ტოლი.
3. ლითონის დგარის მასალის სპეციფიკაცია იხ. კ-7 ნახაზზე.
4. მიწის მოჭრა V= 3მ3; მიწის უკუჩაქრა V= 2მ3; ჩატკეპნილი ღორღის ბალიშის მოწყობა V= 0.2მ3

სსიპ

საბანმანათლებლო და სამეცნიერო ინფრასტრუქტურის განვითარების სააგენტო

მ. ალექსიძის 1. შენობა-ნაგებობა №1. II სართული
თბილისი
საქართველო
2600
ტ.: (+995 32) 2 200 220; 2 200 233; www.esida.ge

ნახაზის დასახელება

საკვამურის, საძირკვლის გეგმა, ჭრილი 1-1, ბადე 1, სვეტის ბაზა, ანკერი-1, საკვამურის საძირკვლის სპეციფიკაცია და ანკერის სპეციფიკაცია

არქიტექტურის სამსახურის უფროსი
ზურაბ ნიკოლაიშვილი
პრ. ავტორი
ეკატერინე სუთიძე
შესრულა
სიმონ ნემსაძე
შეამოწმა
ლევან ძაბნიძე

მასშტაბი

სხვადასხვა

ნახაზის სტატუსი

ტექნიკური დოკუმენტაცია (კონსტრუქცია)

შურც. № **კ-13**

სტატუსი რევიზია

ლითონის დგარი

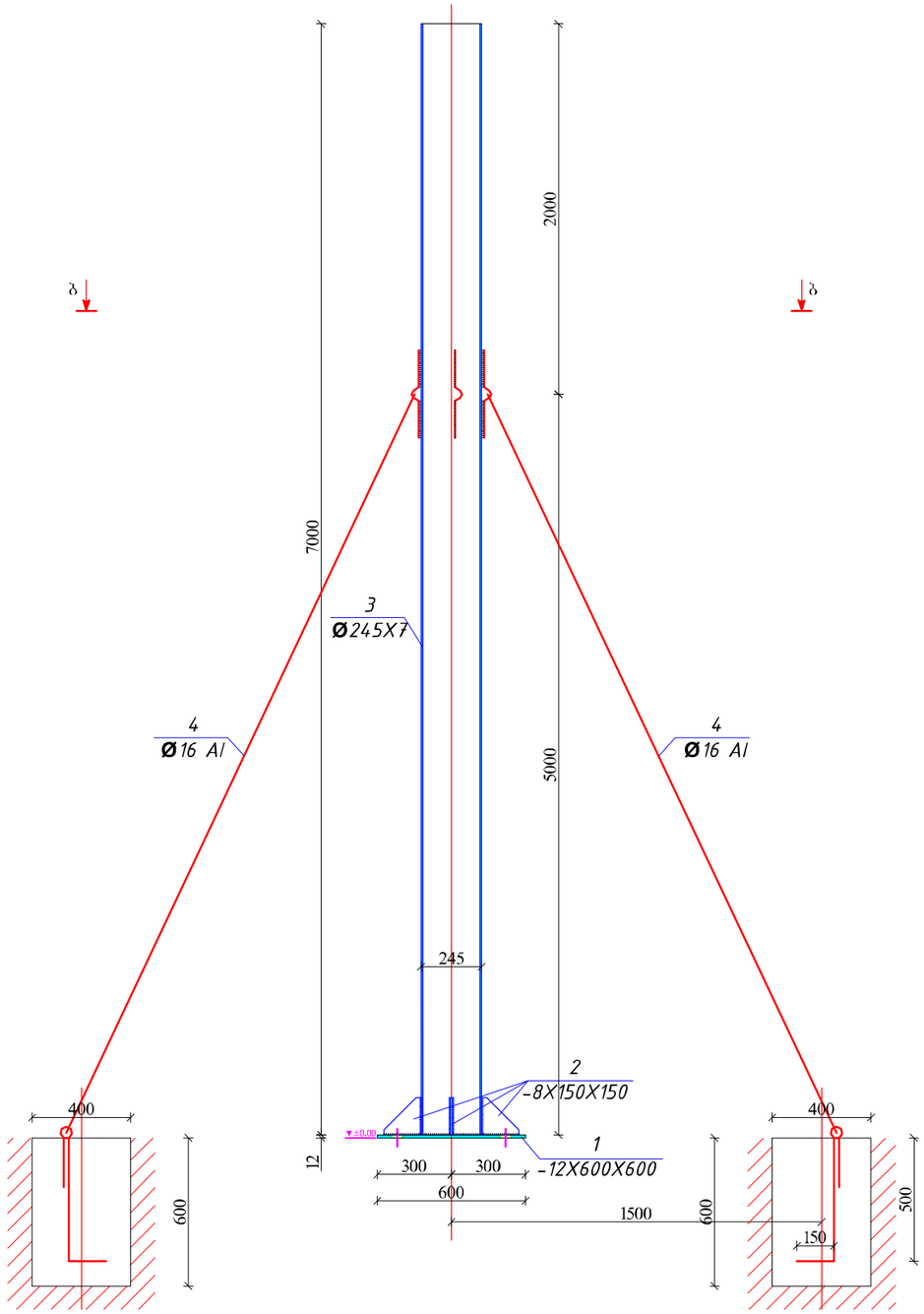

ლითონის დგარის ზედხედი „ბ-ბ“-ს მიხედვით

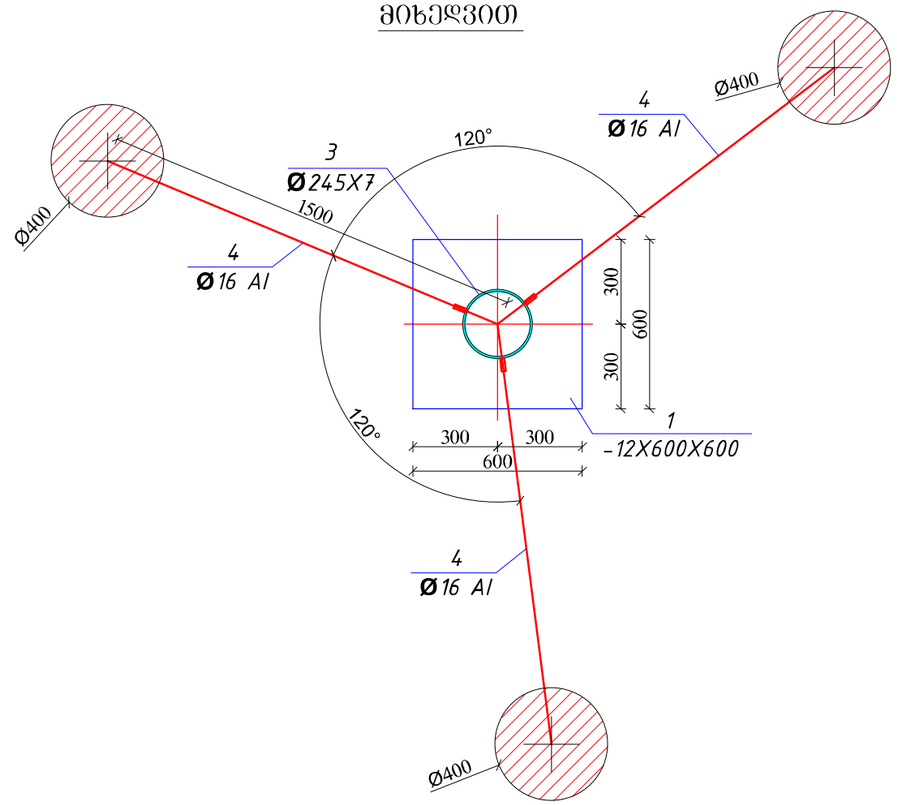

მასალის სპეციფიკაცია ერთ ელემენტზე									
ელემენტი	პოზ.№	დასახელება, ესკიზი მმ.	პროფილი მმ	L მმ.	n ცალი	მასა კგ. ერთი პოზ.	მასა კგ. ყველა პოზ.	მასა კგ. ყველა ანკერი	შენიშვნა
1	2	3	4	5	6	7	8	9	10
საკვამლე დგარი (n=1 ც)	1	ფურცელი	–600X12	600	1	33.91	33.91	365.2	
	2	ფურცელი	–150X8	150	4	1.41	5.65		
	3	წრ. მილი	Ø245X7	7000	1	287.63	287.63		
	4	არმატურა	Ø16 AI	6500	3	10.27	30.81		
						სულ	358.00		
						შედუღებაზე 2%	7.16		

დასახელება

საქვაბე შენობის ტიპიური პროექტი (ორქვაბიანი)

სსიპ

საბანმანათლებლო და სამეცნიერო ინფრასტრუქტურის განვითარების სააგენტო

მ. ალექსიძის 1. შენობა-ნაგებობა №1. II სართული
თბილისი
საქართველო
2600
ტ.: (+995 32) 2 200 220; 2 200 233; www.esida.ge

შენიშვნა:

1. მოცემული ნახაზი განიხილე მომიჯნავე ნახაზებთან ერთად.
2. ლითონის კონსტრუქციები შენადუღია და შედუღების ნაკერის სიმაღლედ მიღებულია შესადუღებელი ელემენტების სისქეებიდან უმცირესი ტოლი.
3. ლითონის დგარის მასალის სპეციფიკაცია იხ. კ-6 ნახაზზე.
4. ლითონის საკვამლე დგარზე მჭიმები მოეწყოს, როდესაც სიმაღლე აღემატება 4 მ-ს. მჭიმების ბეჭმაში განლაგების ცვლილება შესაძლებელია, მათ შორის გრადუსული ზომის დაშრღვევლად. ასევე მჭიმის დგარზე მიერთების სიმაღლედ აღებულ იქნას (2/3)**H. H -** დგარის სიმაღლე, ხოლო მჭიმის ლითონის დგარიდან დაშორება (ჩაანკერების მანძილი) - **L=**(1/3)**H.**

სსიპ

საბანმანათლებლო და სამეცნიერო ინფრასტრუქტურის განვითარების სააგენტო

მ. ალექსიძის 1. შენობა-ნაგებობა №1. II სართული
თბილისი
საქართველო
2600
ტ.: (+995 32) 2 200 220; 2 200 233; www.esida.ge

ნახაზის დასახელება

ლითონის საკვამლე მილი, მისი სამონტაჟო გეგმა და საკვამური მილის სპეციფიკაცია

ნახაზის სტატუსი

ტექნიკური დოკუმენტაცია (კონსტრუქცია)

არქიტექტურის სამსახურის უფროსი
ზურაბ ნიკოლაიშვილი
პრ. ავტორი
ეკატერინე სუთიძე
შესასრულა
სიმონ ნემსაძე
შეამოწმა
ლევან ძაგნიძე

მასშტაბი

სხვადასხვა

შერც. № **კ-14**

სტატუსი რევიზია