საგანმანათლებლო და სამეცნიერო
ინფრასტრუქტურის განვითარების სააგენტო

ქალაქ ახალციხის №1 საჯარო სკოლის
სადაწნეო კოშკის სრული პროექტი

ტექნიკური დოკუმენტაცია /წყალ. კანალი/

დამკვეთი:	საქართველოს განათლებისა და მეცნიერების სამინისტრო
შეასრულა:	გ. ქორიძე

თბილისი 20

საქართველოს იუსტიციის სამინისტრო
საჯარო რეესტრის ეროვნული სააგენტო
საკადასტრო გეგმა

მიწის ნაკვეთის საკადასტრო კოდი: *62 09 55 148*
განცხადების რეგისტრაციის ნომერი: 882014562187
მიწის ნაკვეთის ფართობი: *5835* კვ.მ.
დანიშნულება: არასასოფლო-სამეურნეო
კატეგორია:
მომზადების თარიღი: 22.10.14

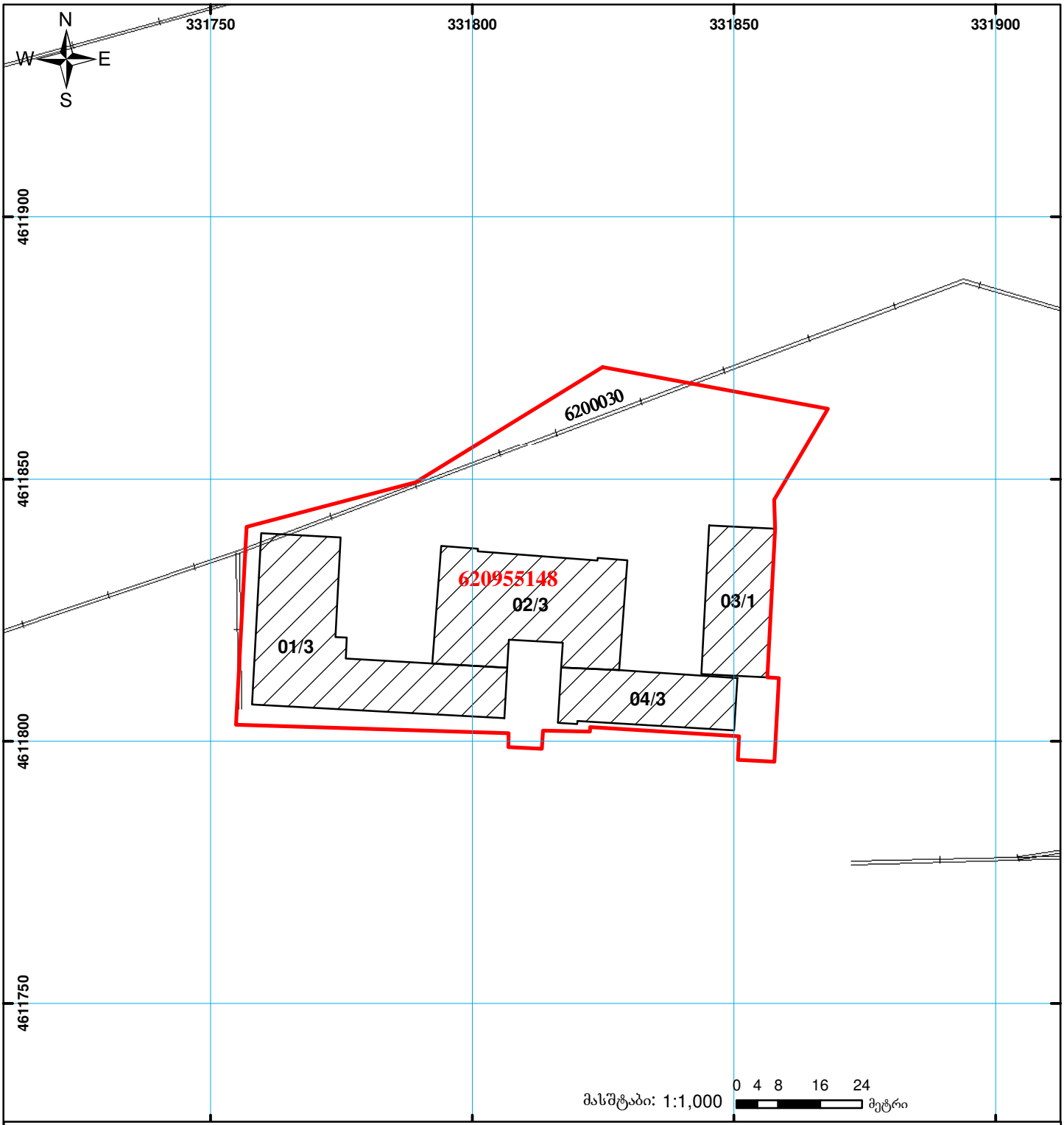

01/2 შენობა-ნაგებობა, პირობითი ნომერი/სართულიანობა
მიწის ნაკვეთის საკადასტრო საზღვარი
ვალდებულება
მშენებარე ნაგებობა
ხაზობრივი ნაგებობა
UTM (საერთაშორისო) სისტემის კოორდ.

სპეციფიკაცია

№	დასახელება	ზომა, მმ	ერთ. განზ.	რ-ბა
1	2	3	4	5
	[illegible]			
	[illegible]			
1	წყალრეგენის სპეციალური ვაზი			
	ფაქტიური წყალგამკვები ფუძისა			
	ბეტონი, B10, F3 H=15,0მ	—	ც	1
2.	ბარეტამავლის ჭრილი ეთერმეტრეგნის			
	[illegible]	d=25	ბ.მ.	20
3	[illegible]	d=32	"	15.0
4	[illegible]	d=40	"	18,0
5	[illegible]	d=25	ც	3
6	[illegible]	d=32	"	2
	[illegible]	d=40	"	2
7	ღია წრული ვენტილაციისა			
	[illegible]		ბ.მ.	40,0
8	[illegible]	d=100	ც	2
9	[illegible]	d=25	ც	3
10	[illegible]	d=32	"	2
11	[illegible]	d=40	"	4
12	[illegible]			
	[illegible]		$მ^3$	3.0
13	[illegible]		$მ^2$	32.0
14	[illegible]	N=1,133მ		
	[illegible] B 1,5 [illegible] 7,5$მ^3$/[illegible]	H=17.0მ	ც	1
	[illegible]			

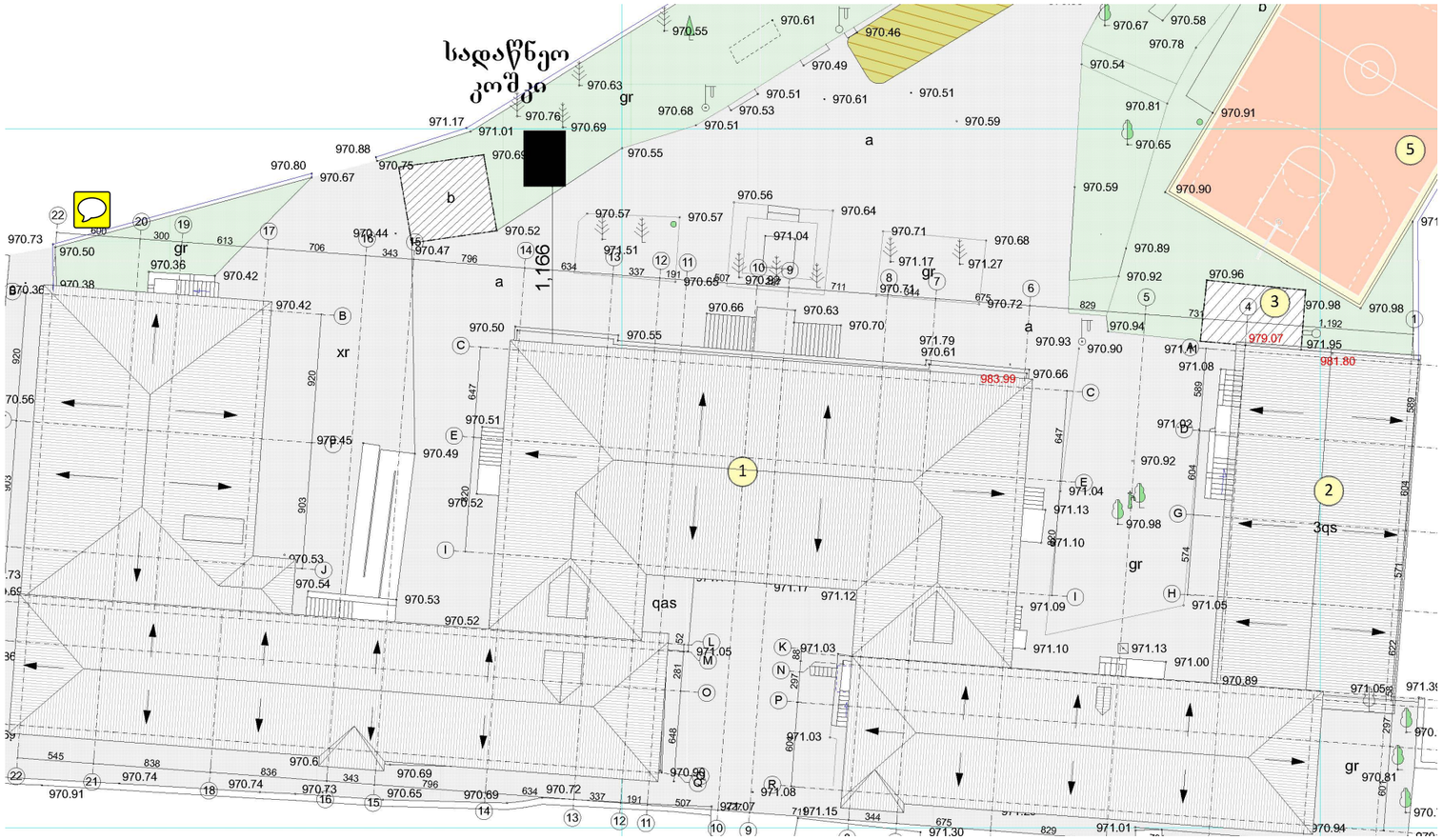

წყლის ძელთან ავზის მიერთების სქემატური ნახაზი

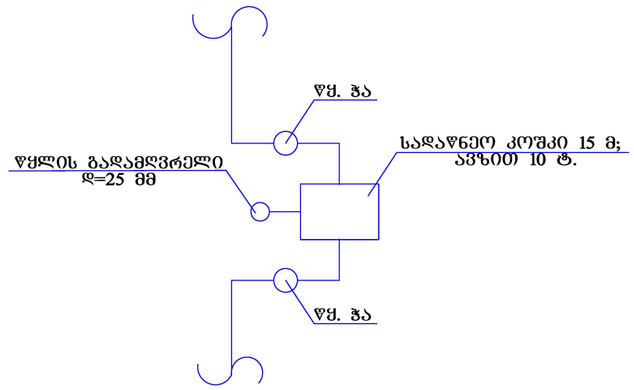

დასახელება ქალაქ ახალციხის №1 საჯარო სკოლა	შენიშვნა: კოშკის ზუსტიმდებარეობა შესაძლოა დაზუსტდეს ადგილზე	სსიპ საგანმანათლებლო და სამეცნიერო ინფრასტრუქტურის განვითარების სააგენტო მ. ალექსიძის 1. შენობა-ნაგებობა №1. II სართული თბილისი საქართველო 2600 ტ.: (+995 32) 2 200 220; 2 200 233; www.esida.ge	ნახაზის დასახელება სპეციფიკაცია, გენგეგმა	შეასრულა გოგი ძორიძე მასშტაბი
			ნახაზის სტატუსი ტექნიკური დოკუმენტაცია /წყალ. კანალი/	შურც. № 1 სტატუსი რევიზია

საგანმანათლებლო და სამეცნიერო
ინფრასტრუქტურის განვითარების სააგენტო

ქალაქ ახალციხის №1 საჯარო სკოლის
საფეხურის კოშკის სრული პროექტი

ტექნიკური დოკუმენტაცია /კონსტრუქციები/	
დამკვეთი:	საქართველოს განათლებისა და მეცნიერების სამინისტრო
შესასრულა:	ლ. ფირყულაშვილი
თბილისი 2016	

საძირკვლის ბრტყელი 1-1

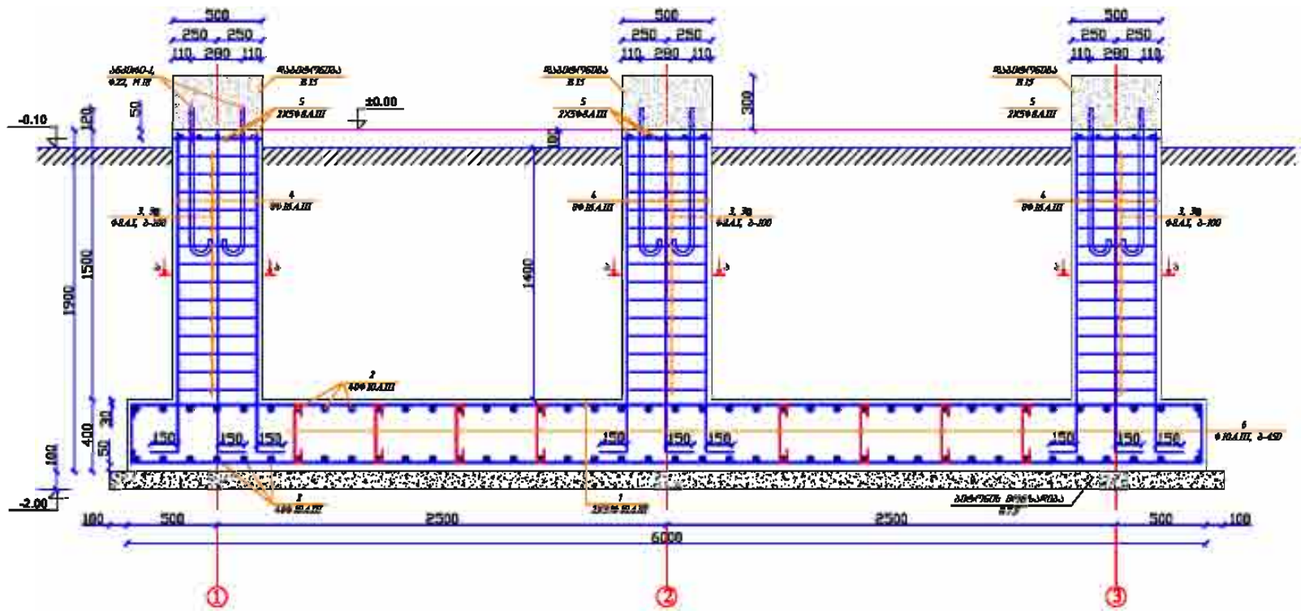

საძირკვლის ბრტყელი

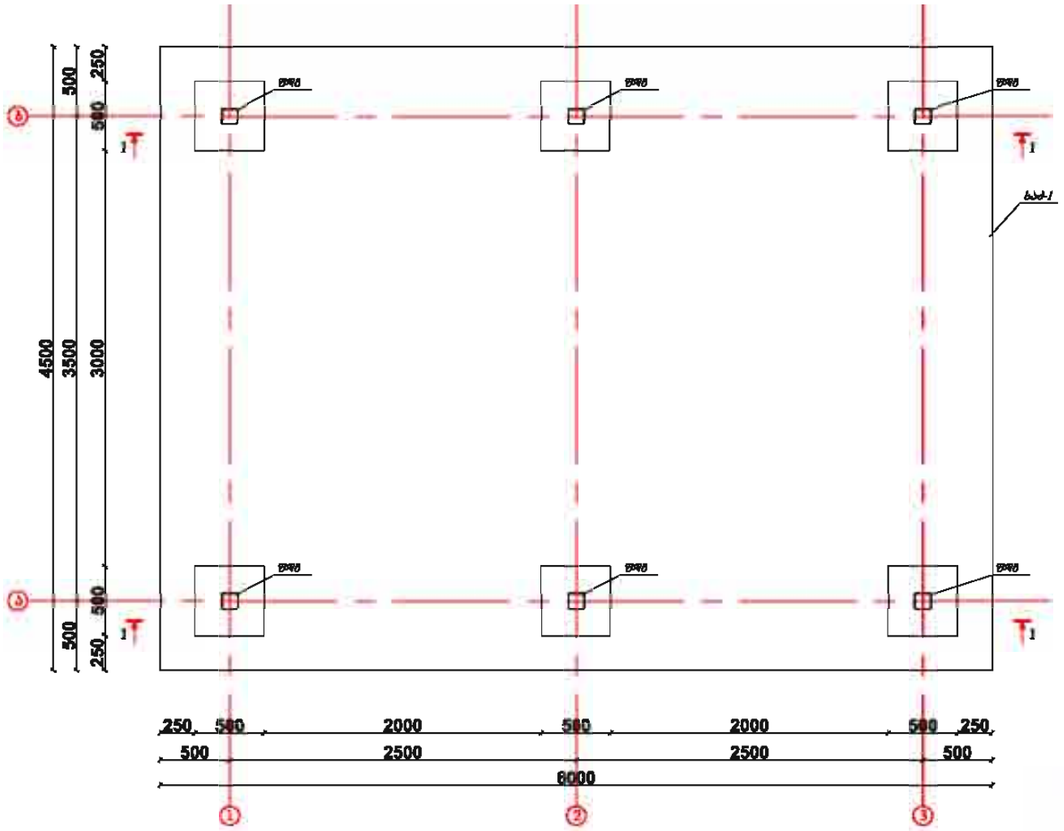

სვეტის ბაზა

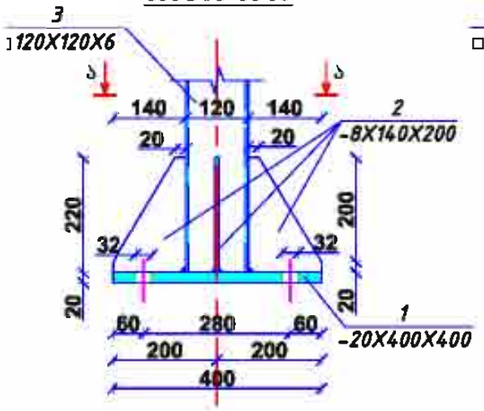

ა-ა

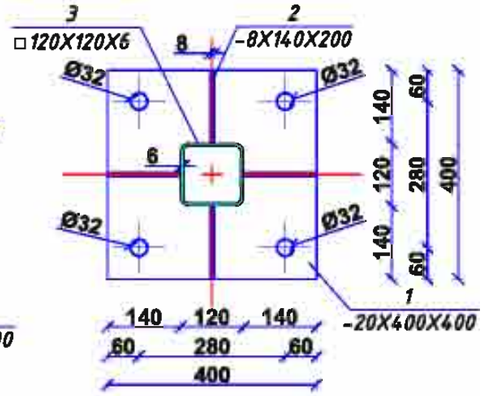

ანკერი-1
(ფოლადის კლასი-C285, Ø22, M18)
n=24 ც

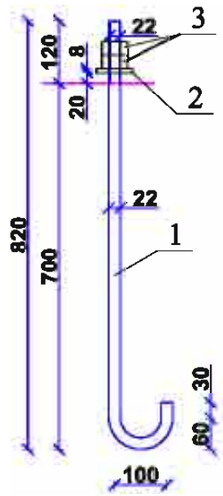

ვერტიკ. ა-ა

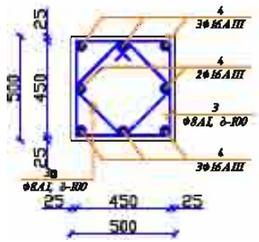

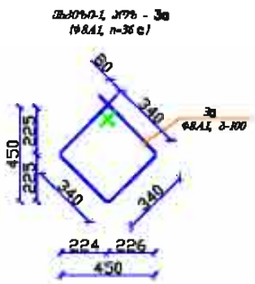

დასახელება სადაწნეო კოშკის ტიპიური პროექტი მ. ალექსიძის I. შენობა-ნაგებობა №1. II სართული თბილისი საქართველო 2600 ტ.: (+995 32) 2 200 220; 2 200 233; www.esida.ge	შენიშვნა 1. მოცემული ნახაზი განხილულ არქიტექტურულ ნახაზებთან ერთად.	სსიპ საგანმანათლებლო და სამეცნიერო ინფრასტრუქტურის განვითარების სააგენტო მ. ალექსიძის I. შენობა-ნაგებობა №1. II სართული თბილისი საქართველო 2600 ტ.: (+995 32) 2 200 220; 2 200 233; www.esida.ge	ნახაზის დასახელება სადაწნეო კოშკის საძირკვლის გეგმა ბრტყელი და ანკერები ნახაზის სტატუსი კონსტრუქციული ნაწილი	კონსტრუქტორი ლევან ფირფულაშვილი შეასრულა ლევან ფირფულაშვილი მასშტაბი სხვადასხვა შურგ. № კ-1 სტატუსი რევიზია

სადაწნეო კოშკის ჭრილი „ბ“ ღერძის გასწვრივ

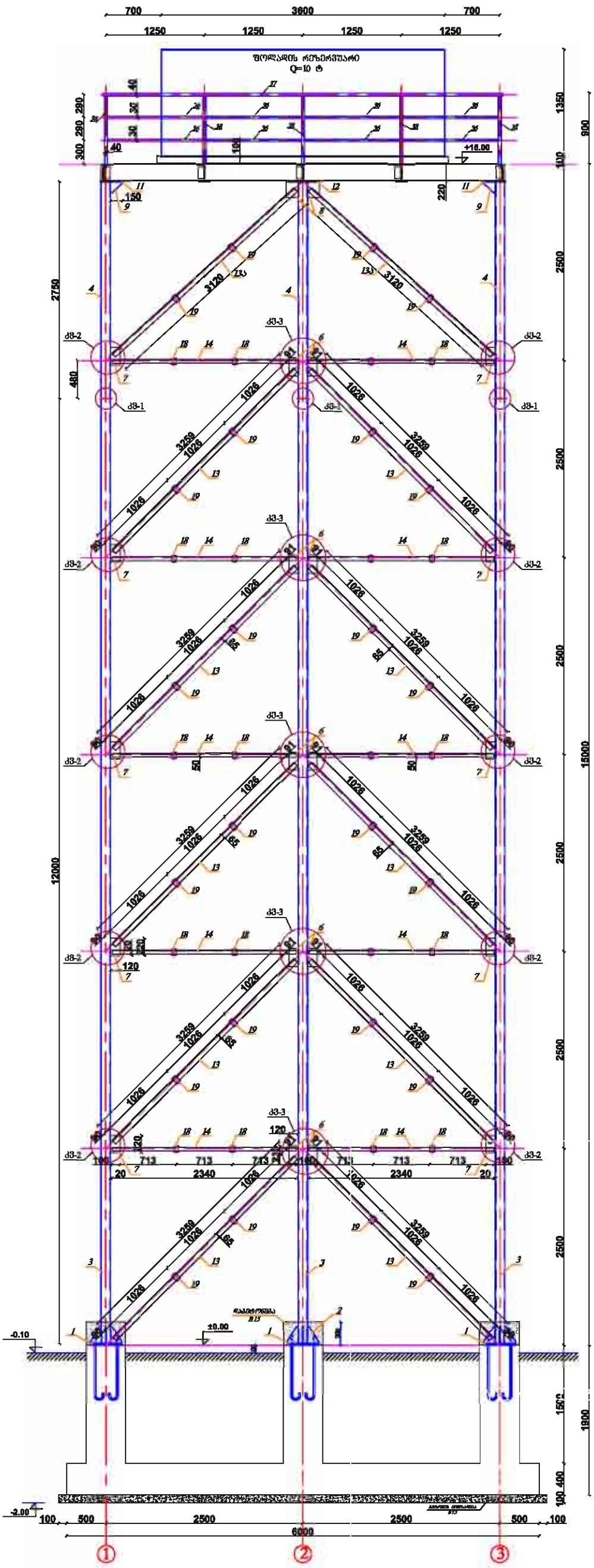

დასახელება სადაწნეო კოშკის ტიპიური პროექტი მ. ალექსიძის 1. შენობა-ნაგებობა №1. II სართული თბილისი საქართველო 2600 ტ.: (+995 32) 2 200 220; 2 200 233; www.esida.ge	შენიშვნა 1. მოცემული ნახაზი განხილულ უნდა იქნეს კონსტრუქციების ნახაზებთან ერთად. 2. ფოლადის კონსტრუქციები შენადნობის და ნაჭრის სიმაღლეზე ფირფიტის შემაერთებელი ელემენტების სრულფასოვან შეხებაზე ტარდ. 3. ფოლადის კონსტრუქციები გაიწმენდოს და დაიფაროს ანტიკოროზიული საღებავით. 4. სადაწნეო კოშკის კონსტრუქცია და ფუძეები +1,00 მ-ზე ამაღლებულებზეა და შეარეცხავენ 30 ტ-ანი წყლის ტანკერებისაგან.	სხვა საბანმანათლებლო და სამეცნიერო ინფრასტრუქტურის განვითარების სააგენტო მ. ალექსიძის 1. შენობა-ნაგებობა №1. II სართული თბილისი საქართველო 2600 ტ.: (+995 32) 2 200 220; 2 200 233; www.esida.ge	ნახაზის დასახელება [illegible] ნახაზის სტატუსი კონსტრუქციული ნაწილი	კონსტრუქტორი ლევან შიოშვილაშვილი შემსრულა ლევან შიოშვილაშვილი მასშტაბი სხვადასხვა შეკვ. № 42 სტატუსი რევიზია

სადაწნეო კოშკის ჭრილი „2“ ლერძის გასწვრივ

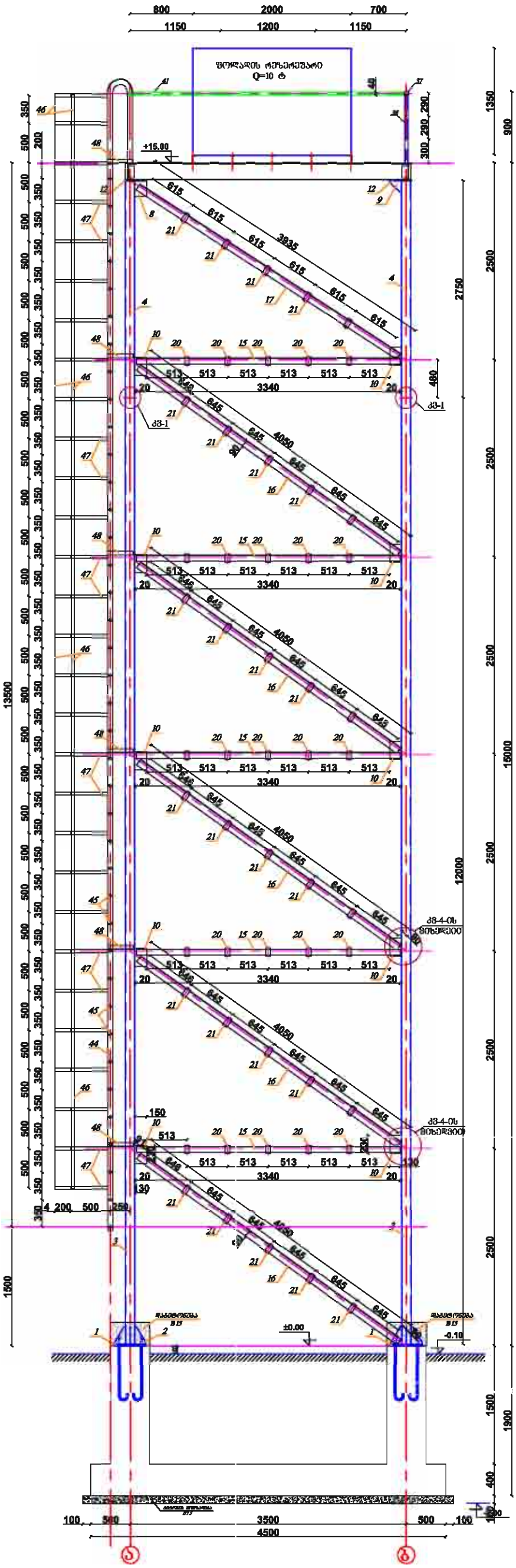

დასახელება სადაწნეო კოშკის ტიპიური პროექტი მ. აღლაძის ქ. შენობა-ნაგებობა №1, II საფეხური მიწისქვეშა საქართველო 2600 ტ.: (+995 32) 2 200 220; 2 200 233; www.esida.ge	შენიშვნა 1. ფრაგმენტი ნახაზი განხილულ ფრაგმენტ კონსტრუქციის ნახაზებთან ერთად. 2. ფოლადის კონსტრუქციები შეღებილია და ნაპრალ სველ ფილტრებ ფენა ანტიკოროზიული ორფენიანი სალებავით ეროვნული სტანდარტის შესაბამისად. 3. ფოლადის კონსტრუქციები გაიწმინდოს და დაიფაროს ანტიკოროზიული საღებავით. 4. სადაწნეო კოშკის კონსტრუქცია და ფუძეები +1100 მ-ზე ბეტონირებულია და შეიფარება 10 მ-იანი ფენის ალუმინატცემენტით.	სხვა საბანმანათლებლო და სამეცნიერო ინფრასტრუქტურის განვითარების სააგენტო მ. აღლაძის ქ. შენობა-ნაგებობა №1, II საფეხური მიწისქვეშა საქართველო 2600 ტ.: (+995 32) 2 200 220; 2 200 233; www.esida.ge	ნახაზის დასახელება სადაწნეო კოშკის ჭრილი „2“ ლერძის გასწვრივ ნახაზის სტატუსი კონსტრუქციული ნაწილი	კონსტრუქტორი ლევან შოთაძეშვილი შემასრულა ლევან შოთაძეშვილი მასშტაბი სხვადასხვა შეკვ. № d4 სტატუსი რევიზია

სადაწნეო კოშკის ჭრილი „1 და 3“ ღერძების გასწვრივ

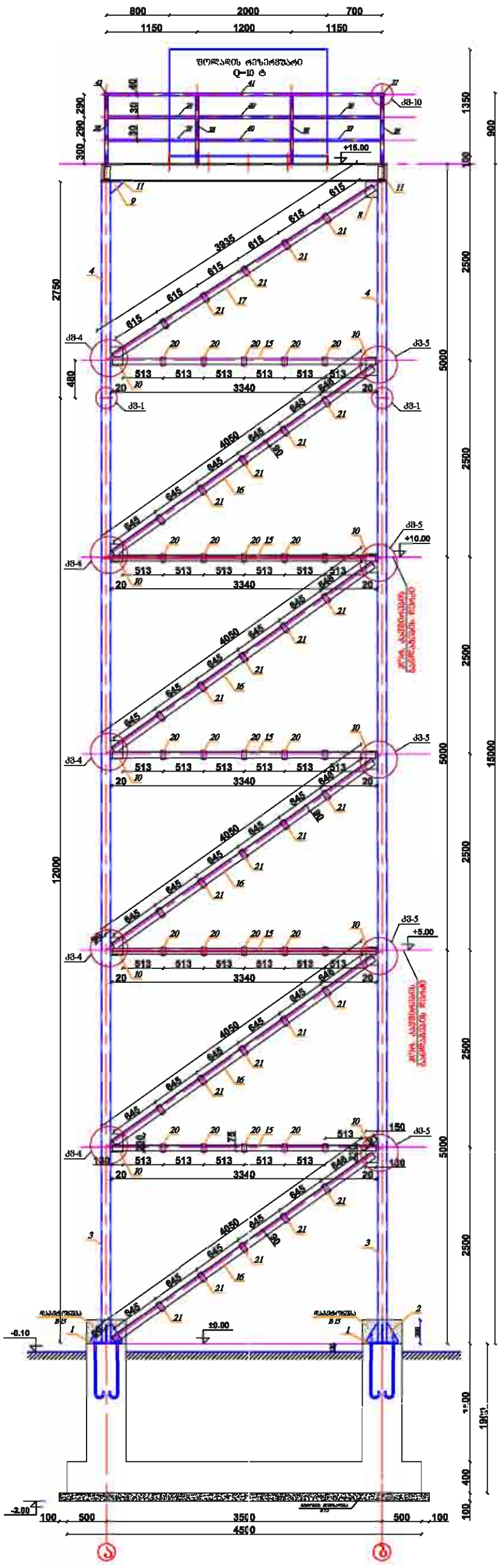

დასახელება სადაწნეო კოშკის ტიპიური პროექტი მ. ალექსიძის 1. შენობა-ნაგებობა №1. II საოთხი თბილისი საქართველო 2600 ტ.: (+995 32) 2 200 220; 2 200 233; www.esida.ge	შენიშვნა 1. ფილების ნახაზი განხილულ უნდა იქნეს კონსტრუქციების ნახაზებთან ერთად. 2. შოლაიდის კონსტრუქციული შესრულება და ანკერის სიმყარეზე მოქმედება შესრულებული ელექტრული სისტემების შეფასების ტოლი. 3. შოლაიდის კონსტრუქციები ბეტონირდეს და ფარგლის ანტიკოროზიული საფარით. 4. სადაწნეო კოშკის კონსტრუქცია და ფუძეები +1100 მ-ის ბაზალტოვანებზე და ფაქტობრივად 10 ტ-ანი ზეწოლა რეზერვარებისთვის.	სხვა საბანმანათლებლო და სამეცნიერო ინფრასტრუქტურის განვითარების სააგენტო მ. ალექსიძის 1. შენობა-ნაგებობა №1. II საოთხი თბილისი საქართველო 2600 ტ.: (+995 32) 2 200 220; 2 200 233; www.esida.ge	ნახაზის დასახელება სადაწნეო კოშკის ჭრილი „1 და 3“ ღერძებზე	კონსტრუქტორი ლევან ზიარულაშვილი შესრულა ლევან ზიარულაშვილი მასშტაბი სხვადასხვა
			ნახაზის სტატუსი კონსტრუქციული ნაწილი	შურტ. № ძ-3 სტატუსი რევიზია

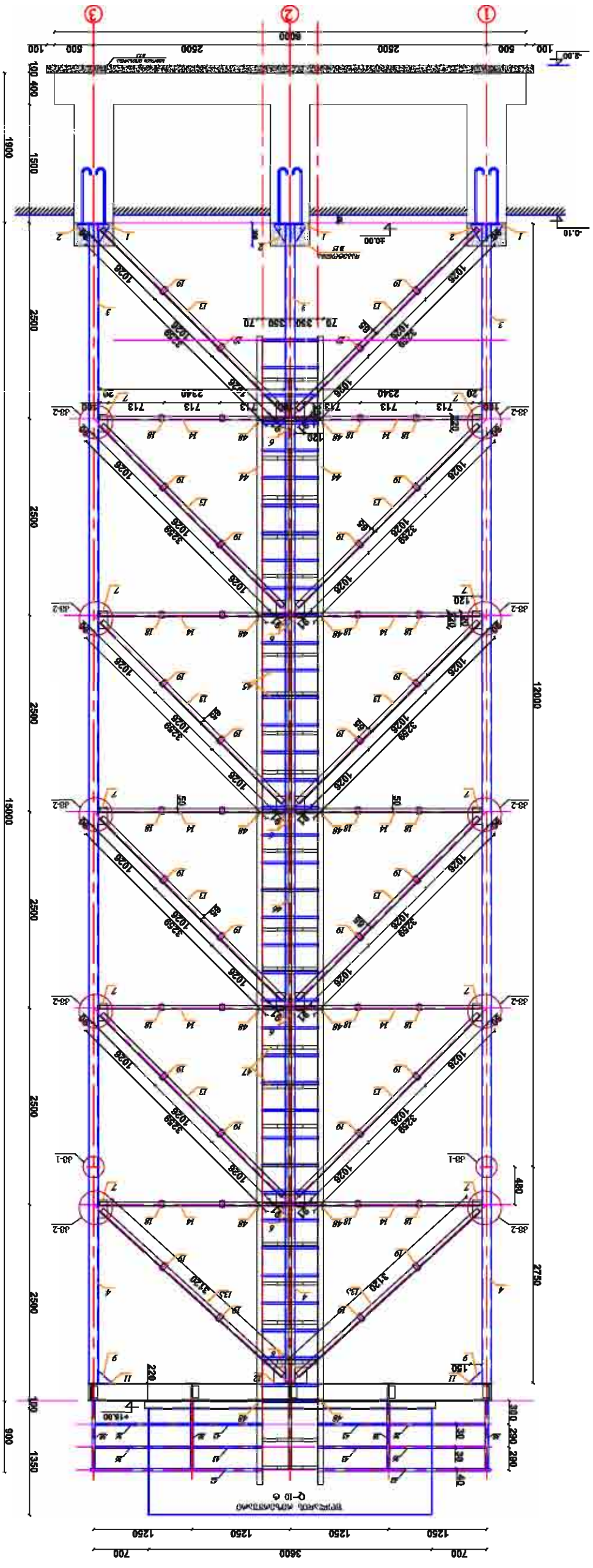

ԼԱՌԱՅԵՑՈՒ ՀՈՒՄԱՅԻ ԱՇԽԱՏԱՆՔԱՅԻՆ ԱՅԼԱԳԻՐ

Q=10 մ

ԱՇԽԱՏԱՆՔԱՅԻՆ ՄԱՍ ՀՏՀՏԵ ՇԻՆԱՐԱՐԱԿԱՆ ՀԱՄԱԿԱՐԳ ՀՏՀՏԵ ՇԻՆԱՐԱՐԱԿԱՆ	Ելևեցուն քննարկվաղ	Ելևեցուն ՔՆՆԱՐԿՈՒՄ ԵՎ ԲԱՆԱԿՈՒՄ ԱՇԽԱՏԱՆՔԱՅԻՆ ԱՅԼԱԳԻՐ	ԱՇԽԱՏԱՆՔԱՅԻՆ ԱՅԼԱԳԻՐ
	ԱՇԽԱՏԱՆՔԱՅԻՆ ՄԱՍ ՀՏՀՏԵ ՇԻՆԱՐԱՐԱԿԱՆ ՀԱՄԱԿԱՐԳ ՀՏՀՏԵ ՇԻՆԱՐԱՐԱԿԱՆ	Ելևեցուն ՔՆՆԱՐԿՈՒՄ ԵՎ ԲԱՆԱԿՈՒՄ ԱՇԽԱՏԱՆՔԱՅԻՆ ԱՅԼԱԳԻՐ	ԱՇԽԱՏԱՆՔԱՅԻՆ ԱՅԼԱԳԻՐ
	Ելևեցուն քննարկվաղ

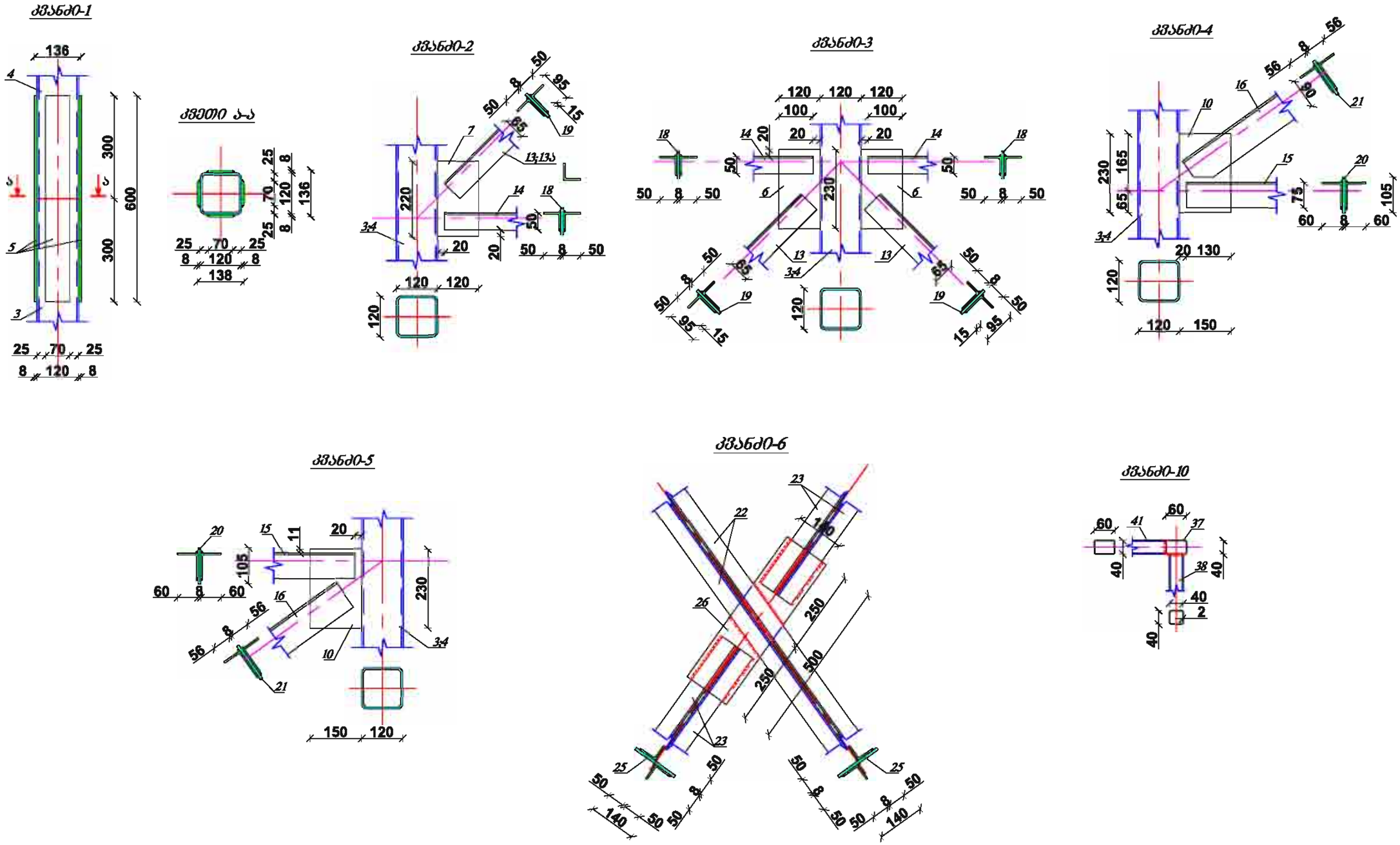

დასახელება სადაწნეო კოშკის ტიპიური პროექტი მ. ალექსიძის I. შენობა-ნაგებობა №1. II სართული თბილისი საქართველო 2600 ტ.: (+995 32) 2 200 220; 2 200 233; www.esida.ge		სსიპ საგანმანათლებლო და სამეცნიერო ინფრასტრუქტურის განვითარების სააგენტო მ. ალექსიძის I. შენობა-ნაგებობა №1. II სართული თბილისი საქართველო 2600 ტ.: (+995 32) 2 200 220; 2 200 233; www.esida.ge	ნახაზის დასახელება ძვანძი	კონსტრუქტორი ლევან ფირფულაშვილი შესრულა ლევან ფირფულაშვილი მასშტაბი **სხვადასხვა**
			ნახაზის სტატუსი კონსტრუქციული ნაწილი	შურნ. № ა-6 სტატუსი რევიზია

საديაწნეო კოშკის დგარებს შორის ჰორიზონტალური კავშირები +5.00 და +10.00 მ ნიშნულებზე

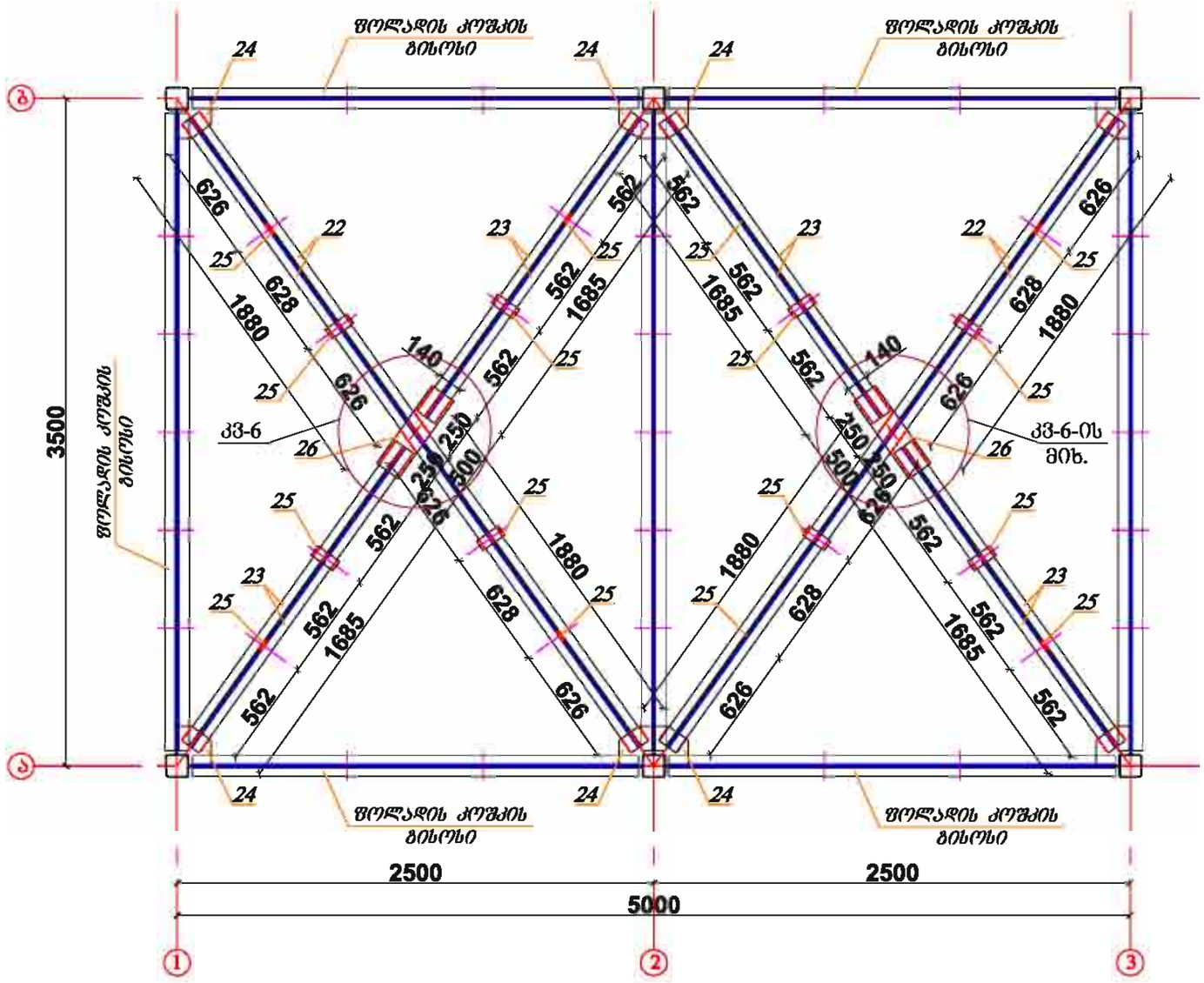

დასახელება საديაწნეო კოშკის ტიპიური პროექტი მ. ალექსიძის 1. შენობა-ნაგებობა №1. II სართული თბილისი საქართველო 2600 ტ.: (+995 32) 2 200 220; 2 200 233; www.esida.ge		სსიპ საგანმანათლებლო და სამეცნიერო ინფრასტრუქტურის განვითარების სააგენტო მ. ალექსიძის 1. შენობა-ნაგებობა №1. II სართული თბილისი საქართველო 2600 ტ.: (+995 32) 2 200 220; 2 200 233; www.esida.ge	ნახაზის დასახელება საديაწნეო კოშკის დგარებს შორის ჰორიზონტალური კავშირები +5.00 და +10.00 მ ნიშნულებზე	კონსტრუქტორი ლევან შირაულაშვილი შესრულა ლევან შირაულაშვილი მასშტაბი სხვადასხვა
			ნახაზის სტატუსი კონსტრუქციული ნაწილი	შურც. № 67 სტატუსი რევიზია

საძაფნეო კოშკის მოედნის კოჭოვანი უჯრედის გეგმა +15.00 მ ნიშნულზე

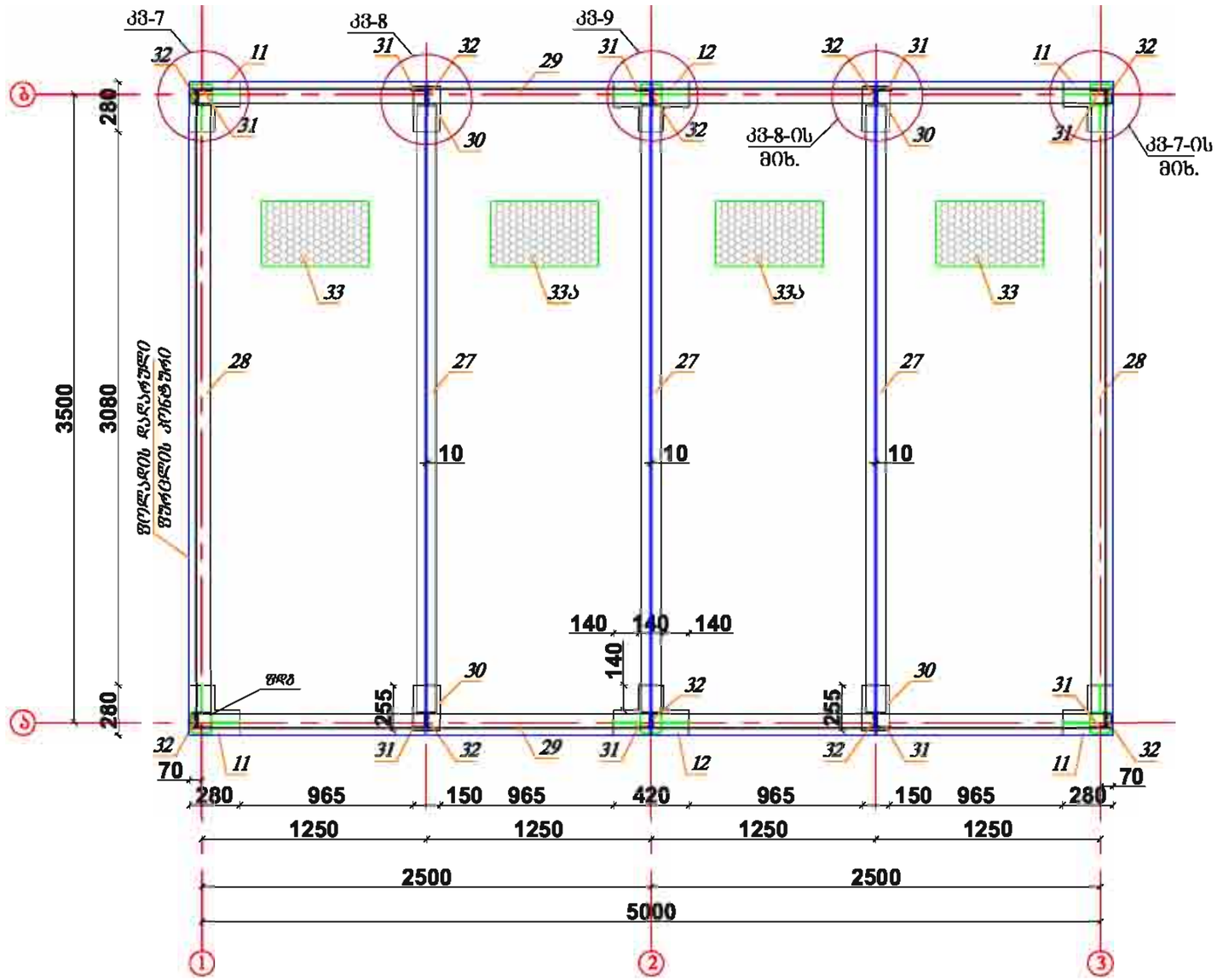

დასახელება საძაფნეო კოშკის ტიპიური პროექტი მ. ალექსიძის 1. შენობა-ნაგებობა №1. II სართული თბილისი საქართველო 2600 ტ.: (+995 32) 2 200 220; 2 200 233; www.esida.ge		სსიპ საგანმანათლებლო და სამეცნიერო ინფრასტრუქტურის განვითარების სააგენტო მ. ალექსიძის 1. შენობა-ნაგებობა №1. II სართული თბილისი საქართველო 2600 ტ.: (+995 32) 2 200 220; 2 200 233; www.esida.ge	ნახაზის დასახელება საძაფნეო კოშკის მოედნის კოჭოვანი უჯრედის გეგმა +15.00 მ ნიშნულზე	კონსტრუქტორი ლევან ფირფულაშვილი შესასრულა ლევან ფირფულაშვილი მასშტაბი სხვადასხვა
			ნახაზის სტატუსი კონსტრუქციული ნაწილი	ფურც. № კ-8 სტატუსი რევიზია

სადაწნეო კოშკის მოედნის კოჭების განლაგების გეგმა
+15.10 მ ნიშნულზე

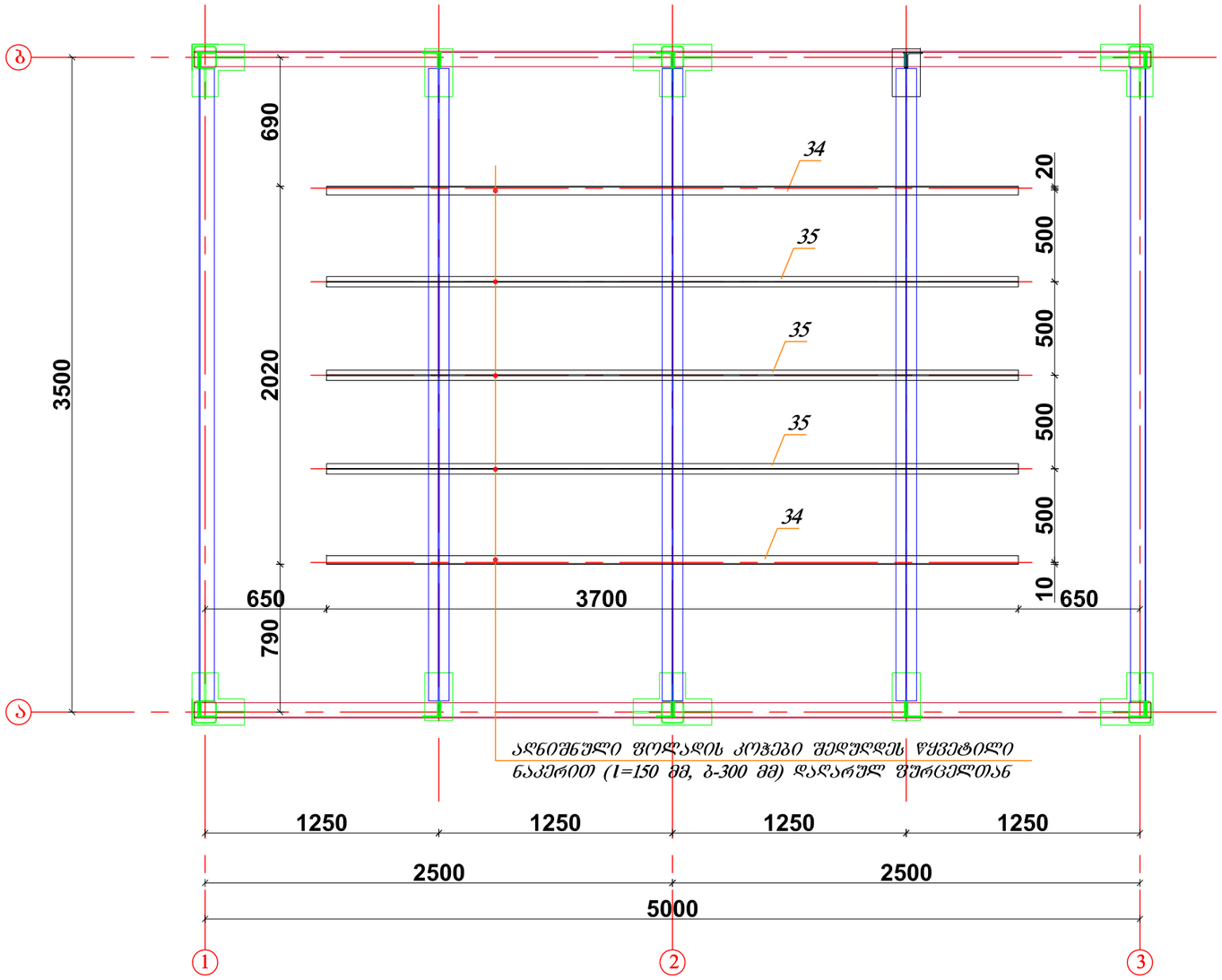

ფოლადის კონსტრუქციები შენადუღია, ნაკერის სიმაღლედ მიღებულია შესადუღებელი ელემენტების სისქეებიდან უმცირესის ტოლი.

ფოლადის კონსტრუქციები შედუღების ნაკერების გაწმენდის შემდეგ დაიფაროს ანტიკოროზიული საღებავით ორ ფენად.

ფოლადის ელემენტების გადაბმისას იხელმძღვანელეთ ნორმალებით.

სადაწნეო კოშკის კონსტრუქცია და მოედანი +15.00 მ-ზე გაანგარიშებულია და დაპროექტებულია 10.0 ტ-იანი წყლის ფოლადის რეზერვუარისთვის.

საძირკვლების პროექტირებისას პირობითად აღებულია თიხნარი საანგარიშო წინაღობით
საძირკვლების მოწყობამდე გახსნილი ფუძე-ყამირი მიღებულ იქნას ინჟინერ-გეოლოგის მიერ, გრუნტის ფიზიკურ-მექანიკური მახასიათებლები შედარებულ იქნას პროექტში აღებული მონაცემებთან და განსხვავების შემთხვევაში ეცნობოს ინჟინერ-კონსტრუქტორს, მზიდი კარკასის ხელახალი გაანგარიშებისათვის და პროექტში სათანადო ცვლილებების შესატანად.
პროექტის ავტორი პასუხისმგებლობას იხსნის აღნიშნული კონსტრუქციული გადაწყვეტების ცვლილებისას მშენებლობის პროცესში

დასახელება

სადაწნეო კოშკის ტიპიური პროექტი

მ. ალექსიძის 1. შენობა-ნაგებობა №1. II სართული
თბილისი
საქართველო
2600
ტ.: (+995 32) 2 200 220; 2 200 233; www.esida.ge

სსიპ
საბანმანათლებლო და სამეცნიერო
ინფრასტრუქტურის განვითარების სააგენტო
მ. ალექსიძის 1. შენობა-ნაგებობა №1. II სართული
თბილისი
საქართველო
2600
ტ.: (+995 32) 2 200 220; 2 200 233; www.esida.ge

ნახაზის დასახელება

სადაწნეო კოშკის მოედნის კოჭების
განლაგების გეგმა +15.10 მ ნიშნულზე

კონსტრუქტორი
ლევან ფირყულაშვილი
შესასრულა
ლევან ფირყულაშვილი

მასშტაბი
სხვადასხვა

ნახაზის სტატუსი
კონსტრუქციული ნაწილი

ფურც. № კ9 სტატუსი რევიზია

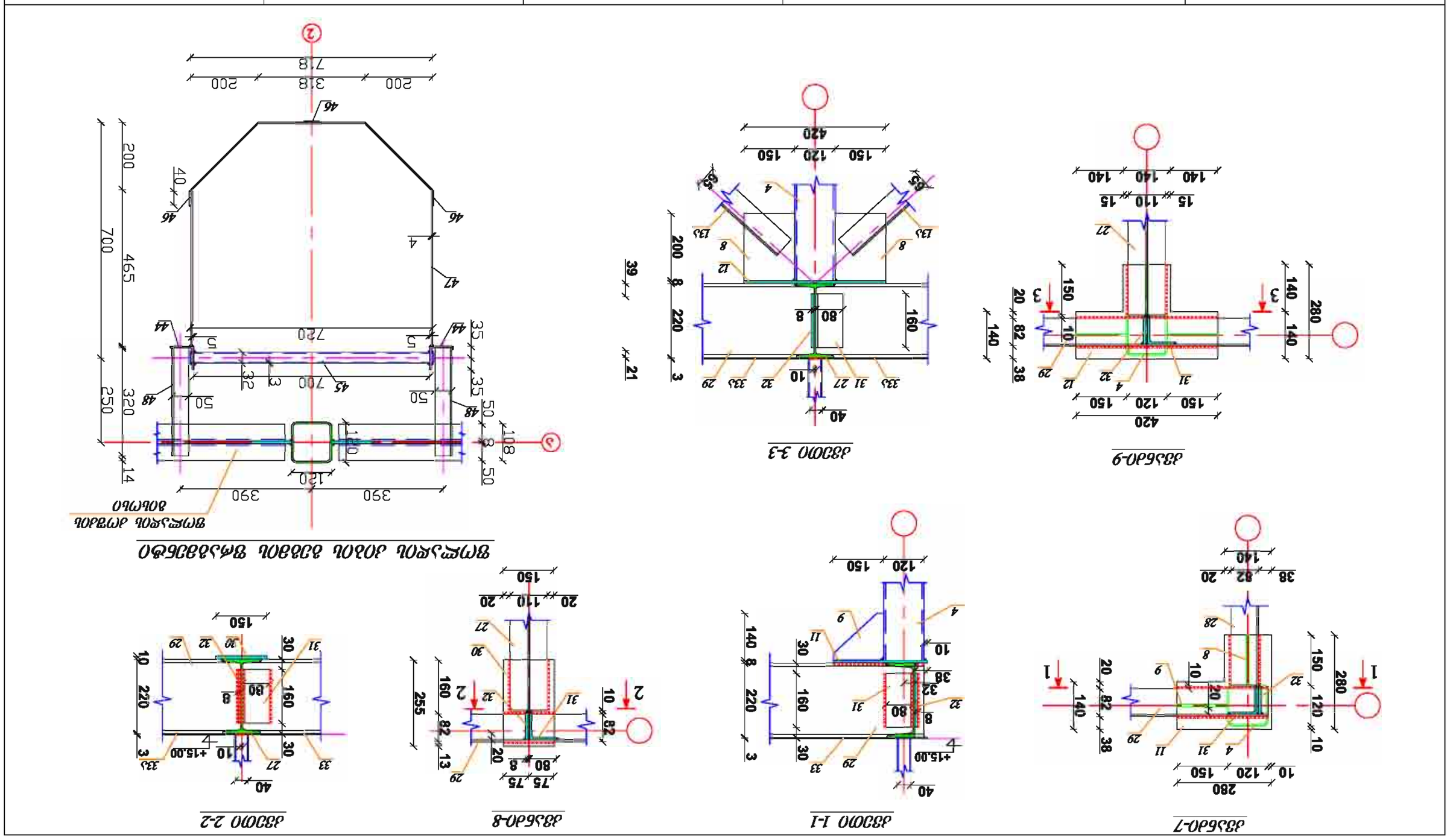

ᲙᲐᲛᲘᲜᲘᲡ ᲓᲐᲜᲐᲢᲘ ᲛᲝᲜᲐᲪᲘᲚᲔ ᲨᲠᲘᲤᲢᲘ ᲛᲔᲢᲐᲚᲘᲡ ᲙᲝᲜᲡᲢᲠᲣᲥᲪᲘᲐ ᲓᲔᲢᲐᲚᲘ ᲓᲐ-7 ᲓᲔᲢᲐᲚᲘ ᲓᲐ-8 ᲓᲔᲢᲐᲚᲘ ᲓᲐ-9	ᲛᲘᲜᲐᲜᲗᲘ ᲓᲐᲛᲐᲠᲗᲕᲘᲡ ᲡᲥᲔᲛᲐ ᲓᲐᲛᲐᲠᲗᲕᲘᲡ ᲡᲥᲔᲛᲐ ᲓᲐᲛᲐᲠᲗᲕᲘᲡ ᲡᲥᲔᲛᲐ ᲓᲐᲛᲐᲠᲗᲕᲘᲡ ᲡᲥᲔᲛᲐ ᲓᲐᲛᲐᲠᲗᲕᲘᲡ ᲡᲥᲔᲛᲐ	ᲛᲘᲜᲐᲜᲗᲘ ᲛᲔᲢᲐᲚᲘᲡ ᲙᲝᲜᲡᲢᲠᲣᲥᲪᲘᲐ ᲛᲔᲢᲐᲚᲘᲡ ᲙᲝᲜᲡᲢᲠᲣᲥᲪᲘᲐ ᲛᲔᲢᲐᲚᲘᲡ ᲙᲝᲜᲡᲢᲠᲣᲥᲪᲘᲐ ᲛᲔᲢᲐᲚᲘᲡ ᲙᲝᲜᲡᲢᲠᲣᲥᲪᲘᲐ ᲛᲔᲢᲐᲚᲘᲡ ᲙᲝᲜᲡᲢᲠᲣᲥᲪᲘᲐ	ᲛᲘᲜᲐᲜᲗᲘ ᲛᲝᲜᲐᲪᲘᲚᲔ ᲨᲠᲘᲤᲢᲘ ᲛᲝᲜᲐᲪᲘᲚᲔ ᲨᲠᲘᲤᲢᲘ ᲛᲝᲜᲐᲪᲘᲚᲔ ᲨᲠᲘᲤᲢᲘ ᲛᲝᲜᲐᲪᲘᲚᲔ ᲨᲠᲘᲤᲢᲘ ᲛᲝᲜᲐᲪᲘᲚᲔ ᲨᲠᲘᲤᲢᲘ

ᲙᲐᲛᲘᲜᲘᲡ ᲓᲐᲜᲐᲢᲘ ᲛᲝᲜᲐᲪᲘᲚᲔ ᲨᲠᲘᲤᲢᲘ ᲛᲔᲢᲐᲚᲘᲡ ᲙᲝᲜᲡᲢᲠᲣᲥᲪᲘᲐ ᲓᲐᲛᲐᲠᲗᲕᲘᲡ ᲡᲥᲔᲛᲐ ᲓᲔᲢᲐᲚᲘ ᲓᲐ-7 ᲓᲔᲢᲐᲚᲘ ᲓᲐ-8 ᲓᲔᲢᲐᲚᲘ ᲓᲐ-9	ᲛᲘᲜᲐᲜᲗᲘ ᲓᲐᲛᲐᲠᲗᲕᲘᲡ ᲡᲥᲔᲛᲐ ᲓᲐᲛᲐᲠᲗᲕᲘᲡ ᲡᲥᲔᲛᲐ ᲓᲐᲛᲐᲠᲗᲕᲘᲡ ᲡᲥᲔᲛᲐ ᲓᲐᲛᲐᲠᲗᲕᲘᲡ ᲡᲥᲔᲛᲐ ᲓᲐᲛᲐᲠᲗᲕᲘᲡ ᲡᲥᲔᲛᲐ	ᲛᲘᲜᲐᲜᲗᲘ ᲛᲔᲢᲐᲚᲘᲡ ᲙᲝᲜᲡᲢᲠᲣᲥᲪᲘᲐ ᲛᲔᲢᲐᲚᲘᲡ ᲙᲝᲜᲡᲢᲠᲣᲥᲪᲘᲐ ᲛᲔᲢᲐᲚᲘᲡ ᲙᲝᲜᲡᲢᲠᲣᲥᲪᲘᲐ ᲛᲔᲢᲐᲚᲘᲡ ᲙᲝᲜᲡᲢᲠᲣᲥᲪᲘᲐ ᲛᲔᲢᲐᲚᲘᲡ ᲙᲝᲜᲡᲢᲠᲣᲥᲪᲘᲐ	ᲛᲘᲜᲐᲜᲗᲘ ᲛᲝᲜᲐᲪᲘᲚᲔ ᲨᲠᲘᲤᲢᲘ ᲛᲝᲜᲐᲪᲘᲚᲔ ᲨᲠᲘᲤᲢᲘ ᲛᲝᲜᲐᲪᲘᲚᲔ ᲨᲠᲘᲤᲢᲘ ᲛᲝᲜᲐᲪᲘᲚᲔ ᲨᲠᲘᲤᲢᲘ ᲛᲝᲜᲐᲪᲘᲚᲔ ᲨᲠᲘᲤᲢᲘ

ᲙᲐᲛᲘᲜᲘᲡ ᲓᲐᲜᲐᲢᲘ ᲛᲝᲜᲐᲪᲘᲚᲔ ᲨᲠᲘᲤᲢᲘ
ᲒᲐᲜᲛᲐᲠᲢᲔᲑᲐ ᲐᲠᲘᲡ ᲙᲝᲜᲡᲢᲠᲣᲥᲪᲘᲐ
8. ᲯᲘᲜᲯᲠᲘᲰᲐᲜᲘ 1. ᲗᲑᲘᲡᲘᲡ-ᲒᲐᲛᲝᲩᲘᲜᲔᲑᲘᲡ №1 II ᲣᲡᲐᲛᲗᲐᲕᲠᲝ
0160 ᲗᲑᲘᲡᲘ
ᲒᲐᲜᲐᲛᲐᲠᲗᲔᲚᲘ
2600
ᲢᲔᲚ.: (+995 32) 2 200 220; 2 200 233; www.asidea.ge

ᲛᲘᲜᲐᲜᲗᲘ ᲛᲝᲜᲐᲪᲘᲚᲔ ᲨᲠᲘᲤᲢᲘ
ᲛᲔᲢᲐᲚᲘᲡ ᲙᲝᲜᲡᲢᲠᲣᲥᲪᲘᲐ
ᲓᲐᲛᲐᲠᲗᲕᲘᲡ ᲡᲥᲔᲛᲐ
ᲓᲔᲢᲐᲚᲘ ᲓᲐ-7
ᲓᲔᲢᲐᲚᲘ ᲓᲐ-8
ᲓᲔᲢᲐᲚᲘ ᲓᲐ-9
ᲛᲘᲜᲐᲜᲗᲘ ᲛᲔᲢᲐᲚᲘᲡ ᲙᲝᲜᲡᲢᲠᲣᲥᲪᲘᲐ
ᲓᲐᲛᲐᲠᲗᲕᲘᲡ ᲡᲥᲔᲛᲐ
ᲓᲐᲛᲐᲠᲗᲕᲘᲡ ᲡᲥᲔᲛᲐ
ᲓᲐᲛᲐᲠᲗᲕᲘᲡ ᲡᲥᲔᲛᲐ
ᲓᲐᲛᲐᲠᲗᲕᲘᲡ ᲡᲥᲔᲛᲐ
ᲓᲐᲛᲐᲠᲗᲕᲘᲡ ᲡᲥᲔᲛᲐ
ᲛᲘᲜᲐᲜᲗᲘ ᲛᲝᲜᲐᲪᲘᲚᲔ ᲨᲠᲘᲤᲢᲘ
ᲛᲝᲜᲐᲪᲘᲚᲔ ᲨᲠᲘᲤᲢᲘ
ᲛᲝᲜᲐᲪᲘᲚᲔ ᲨᲠᲘᲤᲢᲘ
ᲛᲝᲜᲐᲪᲘᲚᲔ ᲨᲠᲘᲤᲢᲘ
ᲛᲝᲜᲐᲪᲘᲚᲔ ᲨᲠᲘᲤᲢᲘ

ᲒᲐᲜᲐᲛᲐᲠᲢᲔᲑᲘᲡ ᲓᲐᲛᲞᲐᲠᲔᲑᲘᲡ ᲯᲒᲣᲤᲘ
ᲒᲐᲜᲐᲛᲐᲠᲢᲔᲑᲘᲡ ᲓᲐᲛᲞᲐᲠᲔᲑᲘᲡ ᲯᲒᲣᲤᲘᲡ ᲗᲐᲕᲛᲯᲓᲝᲛᲐᲠᲔ
ᲒᲐᲜᲐᲛᲐᲠᲢᲔᲑᲘᲡ ᲓᲐᲛᲞᲐᲠᲔᲑᲘᲡ ᲯᲒᲣᲤᲘᲡ ᲛᲝᲐᲠᲔ ᲞᲘᲠᲘ
ᲒᲘᲚᲘᲐᲜᲘ ᲒᲘᲝᲠᲒᲘ
ᲢᲔᲚ.: (+995 32) 2 200 220; 2 200 233; www.asidea.ge

ᲙᲐᲛᲘᲜᲘᲡ ᲓᲐᲜᲐᲢᲘ ᲛᲝᲜᲐᲪᲘᲚᲔ ᲨᲠᲘᲤᲢᲘᲡ ᲛᲝᲐᲠᲔ ᲞᲘᲠᲘ ᲛᲔᲢᲐᲚᲘᲡ ᲙᲝᲜᲡᲢᲠᲣᲥᲪᲘᲐ ᲓᲐᲛᲐᲠᲗᲕᲘᲡ ᲡᲥᲔᲛᲐ ᲓᲔᲢᲐᲚᲘ ᲓᲐ-7 ᲓᲔᲢᲐᲚᲘ ᲓᲐ-8 ᲓᲔᲢᲐᲚᲘ ᲓᲐ-9	ᲛᲘᲜᲐᲜᲗᲘ ᲓᲐᲛᲐᲠᲗᲕᲘᲡ ᲡᲥᲔᲛᲐ ᲓᲐᲛᲐᲠᲗᲕᲘᲡ ᲡᲥᲔᲛᲐ ᲓᲐᲛᲐᲠᲗᲕᲘᲡ ᲡᲥᲔᲛᲐ ᲓᲐᲛᲐᲠᲗᲕᲘᲡ ᲡᲥᲔᲛᲐ ᲓᲐᲛᲐᲠᲗᲕᲘᲡ ᲡᲥᲔᲛᲐ	ᲛᲘᲜᲐᲜᲗᲘ ᲛᲔᲢᲐᲚᲘᲡ ᲙᲝᲜᲡᲢᲠᲣᲥᲪᲘᲐ ᲛᲔᲢᲐᲚᲘᲡ ᲙᲝᲜᲡᲢᲠᲣᲥᲪᲘᲐ ᲛᲔᲢᲐᲚᲘᲡ ᲙᲝᲜᲡᲢᲠᲣᲥᲪᲘᲐ ᲛᲔᲢᲐᲚᲘᲡ ᲙᲝᲜᲡᲢᲠᲣᲥᲪᲘᲐ ᲛᲔᲢᲐᲚᲘᲡ ᲙᲝᲜᲡᲢᲠᲣᲥᲪᲘᲐ	ᲛᲘᲜᲐᲜᲗᲘ ᲛᲝᲜᲐᲪᲘᲚᲔ ᲨᲠᲘᲤᲢᲘ ᲛᲝᲜᲐᲪᲘᲚᲔ ᲨᲠᲘᲤᲢᲘ ᲛᲝᲜᲐᲪᲘᲚᲔ ᲨᲠᲘᲤᲢᲘ ᲛᲝᲜᲐᲪᲘᲚᲔ ᲨᲠᲘᲤᲢᲘ ᲛᲝᲜᲐᲪᲘᲚᲔ ᲨᲠᲘᲤᲢᲘ

ᲒᲐᲜᲐᲛᲐᲠᲢᲔᲑᲘᲡ ᲓᲐᲛᲞᲐᲠᲔᲑᲘᲡ ᲯᲒᲣᲤᲘᲡ ᲗᲐᲕᲛᲯᲓᲝᲛᲐᲠᲔ
ᲒᲘᲚᲘᲐᲜᲘ ᲒᲘᲝᲠᲒᲘ
ᲢᲔᲚ.: (+995 32) 2 200 220; 2 200 233; www.asidea.ge

ᲙᲐᲛᲘᲜᲘᲡ ᲓᲐᲜᲐᲢᲘ ᲛᲝᲜᲐᲪᲘᲚᲔ ᲨᲠᲘᲤᲢᲘᲡ ᲛᲝᲐᲠᲔ ᲞᲘᲠᲘ ᲛᲔᲢᲐᲚᲘᲡ ᲙᲝᲜᲡᲢᲠᲣᲥᲪᲘᲐ ᲓᲐᲛᲐᲠᲗᲕᲘᲡ ᲡᲥᲔᲛᲐ ᲓᲔᲢᲐᲚᲘ ᲓᲐ-7 ᲓᲔᲢᲐᲚᲘ ᲓᲐ-8 ᲓᲔᲢᲐᲚᲘ ᲓᲐ-9	ᲛᲘᲜᲐᲜᲗᲘ ᲓᲐᲛᲐᲠᲗᲕᲘᲡ ᲡᲥᲔᲛᲐ ᲓᲐᲛᲐᲠᲗᲕᲘᲡ ᲡᲥᲔᲛᲐ ᲓᲐᲛᲐᲠᲗᲕᲘᲡ ᲡᲥᲔᲛᲐ ᲓᲐᲛᲐᲠᲗᲕᲘᲡ ᲡᲥᲔᲛᲐ ᲓᲐᲛᲐᲠᲗᲕᲘᲡ ᲡᲥᲔᲛᲐ	ᲛᲘᲜᲐᲜᲗᲘ ᲛᲔᲢᲐᲚᲘᲡ ᲙᲝᲜᲡᲢᲠᲣᲥᲪᲘᲐ ᲛᲔᲢᲐᲚᲘᲡ ᲙᲝᲜᲡᲢᲠᲣᲥᲪᲘᲐ ᲛᲔᲢᲐᲚᲘᲡ ᲙᲝᲜᲡᲢᲠᲣᲥᲪᲘᲐ ᲛᲔᲢᲐᲚᲘᲡ ᲙᲝᲜᲡᲢᲠᲣᲥᲪᲘᲐ ᲛᲔᲢᲐᲚᲘᲡ ᲙᲝᲜᲡᲢᲠᲣᲥᲪᲘᲐ	ᲛᲘᲜᲐᲜᲗᲘ ᲛᲝᲜᲐᲪᲘᲚᲔ ᲨᲠᲘᲤᲢᲘ ᲛᲝᲜᲐᲪᲘᲚᲔ ᲨᲠᲘᲤᲢᲘ ᲛᲝᲜᲐᲪᲘᲚᲔ ᲨᲠᲘᲤᲢᲘ ᲛᲝᲜᲐᲪᲘᲚᲔ ᲨᲠᲘᲤᲢᲘ ᲛᲝᲜᲐᲪᲘᲚᲔ ᲨᲠᲘᲤᲢᲘ

ᲒᲐᲜᲐᲛᲐᲠᲢᲔᲑᲘᲡ ᲓᲐᲛᲞᲐᲠᲔᲑᲘᲡ ᲯᲒᲣᲤᲘᲡ ᲗᲐᲕᲛᲯᲓᲝᲛᲐᲠᲔ
ᲒᲘᲚᲘᲐᲜᲘ ᲒᲘᲝᲠᲒᲘ
ᲢᲔᲚ.: (+995 32) 2 200 220; 2 200 233; www.asidea.ge

ᲙᲐᲛᲘᲜᲘᲡ ᲓᲐᲜᲐᲢᲘ ᲛᲝᲜᲐᲪᲘᲚᲔ ᲨᲠᲘᲤᲢᲘᲡ ᲛᲝᲐᲠᲔ ᲞᲘᲠᲘ ᲛᲔᲢᲐᲚᲘᲡ ᲙᲝᲜᲡᲢᲠᲣᲥᲪᲘᲐ ᲓᲐᲛᲐᲠᲗᲕᲘᲡ ᲡᲥᲔᲛᲐ ᲓᲔᲢᲐᲚᲘ ᲓᲐ-7 ᲓᲔᲢᲐᲚᲘ ᲓᲐ-8 ᲓᲔᲢᲐᲚᲘ ᲓᲐ-9	ᲛᲘᲜᲐᲜᲗᲘ ᲓᲐᲛᲐᲠᲗᲕᲘᲡ ᲡᲥᲔᲛᲐ ᲓᲐᲛᲐᲠᲗᲕᲘᲡ ᲡᲥᲔᲛᲐ ᲓᲐᲛᲐᲠᲗᲕᲘᲡ ᲡᲥᲔᲛᲐ ᲓᲐᲛᲐᲠᲗᲕᲘᲡ ᲡᲥᲔᲛᲐ ᲓᲐᲛᲐᲠᲗᲕᲘᲡ ᲡᲥᲔᲛᲐ	ᲛᲘᲜᲐᲜᲗᲘ ᲛᲔᲢᲐᲚᲘᲡ ᲙᲝᲜᲡᲢᲠᲣᲥᲪᲘᲐ ᲛᲔᲢᲐᲚᲘᲡ ᲙᲝᲜᲡᲢᲠᲣᲥᲪᲘᲐ ᲛᲔᲢᲐᲚᲘᲡ ᲙᲝᲜᲡᲢᲠᲣᲥᲪᲘᲐ ᲛᲔᲢᲐᲚᲘᲡ ᲙᲝᲜᲡᲢᲠᲣᲥᲪᲘᲐ ᲛᲔᲢᲐᲚᲘᲡ ᲙᲝᲜᲡᲢᲠᲣᲥᲪᲘᲐ	ᲛᲘᲜᲐᲜᲗᲘ ᲛᲝᲜᲐᲪᲘᲚᲔ ᲨᲠᲘᲤᲢᲘ ᲛᲝᲜᲐᲪᲘᲚᲔ ᲨᲠᲘᲤᲢᲘ ᲛᲝᲜᲐᲪᲘᲚᲔ ᲨᲠᲘᲤᲢᲘ ᲛᲝᲜᲐᲪᲘᲚᲔ ᲨᲠᲘᲤᲢᲘ ᲛᲝᲜᲐᲪᲘᲚᲔ ᲨᲠᲘᲤᲢᲘ

| ფასადის ფერადოვნული ფასადი | № ფურ. | ელემენტის დასახელება | ეკბილანიანი სარეზერვო ლენტი | | |

მასალის სპეციფიკაცია ყველა ელემენტზე

ელემენტის ნომერი	პოზ.№	დასახელება, ესკიზი მმ.	პროფილი მმ	L მმ.	n ცალი	მასა კგ. ერთი პოზ.	მასა კგ. ყველა პოზ.	მასა კგ. სულ	შენიშვნა
1	2	3	4	5	6	7	8	9	10
ფოლადის კოშკის ჯიხურისეული ანძისთვის	22	კუთხოვანა	┐└ 50X50X5	4050	8	15.27	122.15	317.2	ფოლადის კლასი C 235
	23	კუთხოვანა	┐└ 50X50X5	1930	16	7.28	116.42		
	24	ფურცელი	–180X8	210	16	2.37	37.98		
	25	ფურცელი	–60X8	140	32	0.53	16.88		
	26	ფურცელი	–140X8	500	4	4.40	17.58		
							სულ	311.01	
							შედუღებაზე 2%	6.22	

მასალის სპეციფიკაცია ყველა ელემენტზე

ელემენტის ნომერი	პოზ.№	დასახელება, ესკიზი მმ.	პროფილი მმ	L მმ.	n ცალი	მასა კგ. ერთი პოზ.	მასა კგ. ყველა პოზ.	მასა კგ. სულ	შენიშვნა
1	2	3	4	5	6	7	8	9	10
ფოლადის კოშკის მიუდგმელი ზედა (მოაჯირი) +15.10 და +15.00 მ ნიშნულებზე	27	ორტესებრი	IPE 220	3515	3	92.09	276.28	1395.5	ფოლადის კლასი C 235
	28	შველერი	UPE 220	3515	2	93.50	187.00		
	29	შველერი	UPE 220	5120	2	136.19	272.38		
	30	ფურცელი	–150X10	255	4	3.00	12.01		
	31	კუთხოვანა	L 80X6	160	10	1.18	11.78		
	32	ფურცელი	–80X8	160	10	0.80	8.04		
	33	დაღარული ფურცელი	–1315X3	3640	2	112.72	225.45		
	33ა	დაღარული ფურცელი	–1240X3	3640	2	106.30	212.59		
	34	შველერი	UPE 100	3700	2	36.33	72.67		
	35	ორტესებრი	IPE 100	3700	3	29.97	89.91		
							სულ	1368.10	
							შედუღებაზე 2%	27.36	

მასალის სპეციფიკაცია ყველა ელემენტზე

ელემენტის ნომერი	პოზ.№	დასახელება, ესკიზი მმ.	პროფილი მმ	L მმ.	n ცალი	მასა კგ. ერთი პოზ.	მასა კგ. ყველა პოზ.	მასა კგ. სულ	შენიშვნა
1	2	3	4	5	6	7	8	9	10
ფოლადის კოშკის მიუდგმელი ბავშვული ზედა (მოაჯირი) +15.00 მ ნიშნულზე	36	კვადრატ. მილი	□ 30X30X2.5	1210	12	2.50	30.06	171.8	ფოლადის კლასი C 235
	37	კვადრატ. მილი	□ 60X40X3	5080	1	21.84	21.84		
	38	კვადრატ. მილი	□ 40X40X3	860	13	2.89	37.56		
	39	კვადრატ. მილი	□ 30X30X2.5	1110	6	2.30	13.79		
	40	კვადრატ. მილი	□ 30X30X2.5	1160	4	2.40	9.60		
	41	კვადრატ. მილი	□ 60X40X3	3440	2	14.79	29.58		
	42	კვადრატ. მილი	□ 60X40X3	2185	2	9.40	18.79		
	43	კვადრატ. მილი	□ 30X30X2.5	875	4	1.81	7.25		
							სულ	168.48	
							შედუღებაზე 2%	3.37	

მასალის სპეციფიკაცია ყველა ელემენტზე

ელემენტის ნომერი	პოზ.№	დასახელება, ესკიზი მმ.	პროფილი მმ	L მმ.	n ცალი	მასა კგ. ერთი პოზ.	მასა კგ. ყველა პოზ.	მასა კგ. სულ	შენიშვნა
1	2	3	4	5	6	7	8	9	10
ფოლადის კოშკის ბაბვიული ზედა (მოაჯირი) +15.00 მ ნიშნულზე	36	კვადრატ. მილი	□ 30X30X2.5	1210	12	2.50	30.06	171.8	ფოლადის კლასი C 235
	37	კვადრატ. მილი	□ 60X40X3	5080	1	21.84	21.84		
	38	კვადრატ. მილი	□ 40X40X3	860	13	2.89	37.56		
	39	კვადრატ. მილი	□ 30X30X2.5	1110	6	2.30	13.79		
	40	კვადრატ. მილი	□ 30X30X2.5	1160	4	2.40	9.60		
	41	კვადრატ. მილი	□ 60X40X3	3440	2	14.79	29.58		
	42	კვადრატ. მილი	□ 60X40X3	2185	2	9.40	18.79		
	43	კვადრატ. მილი	□ 30X30X2.5	875	4	1.81	7.25		
							სულ	168.48	
							შედუღებაზე 2%	3.37	

დასახელება

სადაწნეო კოშკის ტიპიური პროექტი

მ. ალექსიძის 1. შენობა-ნაგებობა №1. II სართული
თბილისი
საქართველო
2600
ტ.: (+995 32) 2 200 220; 2 200 233; www.esida.ge

სსიპ
საგანმანათლებლო და სამეცნიერო
ინფრასტრუქტურის განვითარების სააგენტო

მ. ალექსიძის 1. შენობა-ნაგებობა №1. II სართული
თბილისი
საქართველო
2600
ტ.: (+995 32) 2 200 220; 2 200 233; www.esida.ge

ნახაზის დასახელება

მასალის სპეციფიკაცია

ნახაზის სტატუსი

კონსტრუქციული ნაწილი

კონსტრუქტორი
ლევან ფირფულაშვილი
შეასრულა
ლევან ფირფულაშვილი

მასშტაბი

სხვადასხვა

შურც. № კ-12

სტატუსი რევიზია