## ᲓᲐᲛᲪᲐᲕᲘ ᲙᲔᲓᲚᲘᲡ ᲛᲝᲚᲐᲠᲣᲛᲝᲜᲐᲓ ᲢᲠᲐᲜᲨᲔᲘᲡ ᲓᲐᲛᲗᲮᲘᲡ ᲜᲐᲬᲘᲚᲘᲡ ᲜᲐᲮᲐᲖᲘ

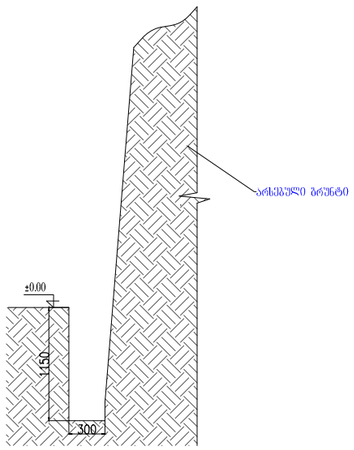


## ᲓᲐᲛᲪᲐᲕᲘ ᲙᲔᲓᲚᲘᲡ ᲛᲝᲣᲠᲣᲛᲘᲡ ᲜᲐᲬᲘᲚᲘᲡ ᲜᲐᲮᲐᲖᲘ

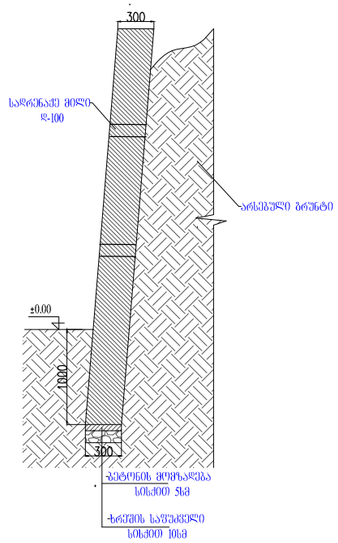


## ᲓᲐᲛᲪᲐᲕᲘ ᲙᲔᲓᲚᲘᲡ ᲐᲠᲛᲘᲠᲔᲑᲘᲡ ᲜᲐᲬᲘᲚᲘᲡ ᲜᲐᲮᲐᲖᲘ

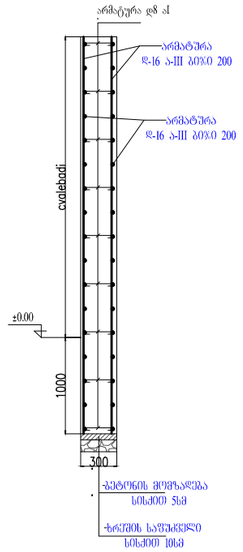


## ᲒᲐᲜᲬᲘᲚᲐ

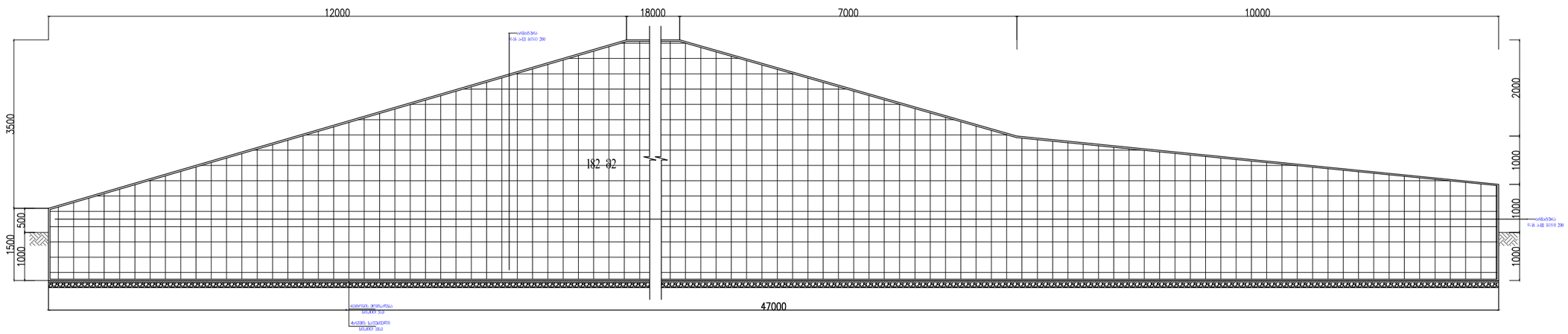


დამცავი კედელი მოეწყობა ზაფენი სიმაღლით 47 მ. ვერტიკალური არმატურა დ16 აIII განლაგდეს ბიჯით 200 მმ. ჰორიზონტალური არმატურა დ16 აIII განლაგდეს ბიჯით 200მმ. შეიკვრა ელემენტებად გამოყენებულია არმატურა დ8 ა1 ბიჯით 400X400 მმ. არმატურების გადადება განხორციელდეს 35Xდ მათვალისწინებით (შეღებვებით). ბეტონის მარკა გაანგარიშებით მინიმუმ ბ25. დამცავ კედელში ხანრძნელი კლასტმასის მილები დ 100 მმ. განლაგდეს ბიჯით 1000X1000 მმ.

| |
|---|
| ᲡᲞᲔᲪᲘᲤᲘᲙᲐᲪᲘᲐ |
| ᲞᲘᲠᲝᲑᲘᲗᲘ ᲐᲦᲜᲘᲨᲕᲜᲔᲑᲘ |
| ᲝᲑᲘᲔᲥᲢᲘᲡ ᲓᲐᲡᲐᲮᲔᲚᲔᲑᲐ |
| ᲛᲘᲠᲘᲐᲜ ᲛᲔᲤᲘᲡ ᲥᲣᲩᲘᲡ III ᲩᲘᲮᲝ №13 |
| ᲝᲑᲘᲔᲥᲢᲘᲡ ᲛᲓᲔᲑᲐᲠᲔᲝᲑᲐ<br>ქ. ᲑᲐᲗᲣᲛᲘ |
| ᲓᲐᲛᲙᲕᲔᲗᲘᲗ:<br>ქ. ᲑᲐᲗᲣᲛᲘᲡ ᲛᲔᲠᲘᲐ |
| ᲞᲠᲝᲔᲥᲢᲘᲠᲔᲑᲐ:<br>შ.პ.ს. „ᲮᲝᲑᲘ 2005"<br>ს/კ 244685131<br>ქ. ᲮᲝᲑᲘ, ᲑᲔᲠᲘᲐᲡ ქ. №7 |

| | | |
|---|---|---|
| არქიტექტორი | ა. გადელია | |
| მტ.ინჟინერი | ლ. კვიკვინია | |
| დირექტორი | ხ. დოლბაია | |
| სტადია | მ. პ. | |
| თარიღი | ფურცელი | ფურცლ |
| | | |
| ფორმატი<br>A 3 | | |