П-107 Пк 21+20.00

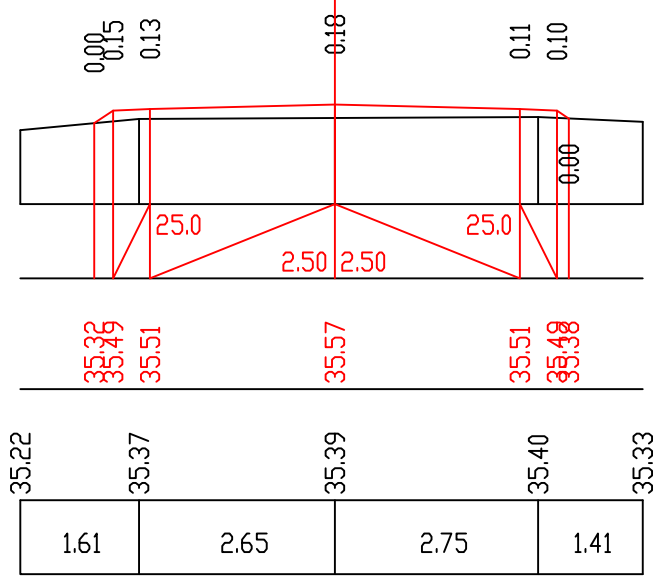

П-108 Пк 21+40.00

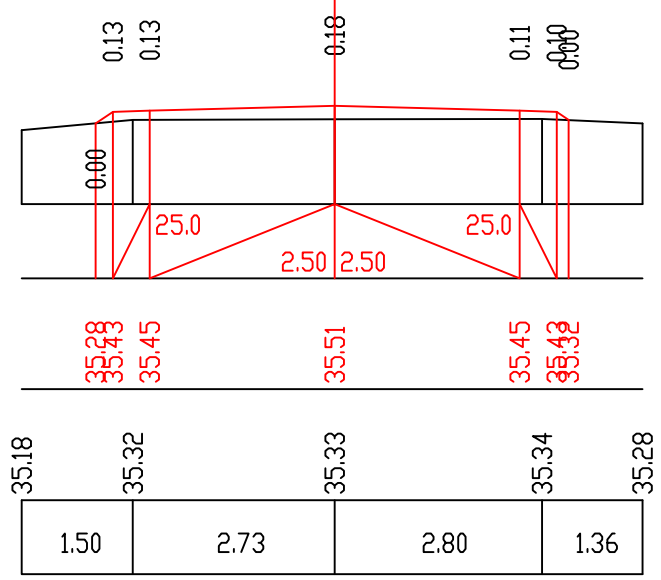

П-109 Пк 21+60.00

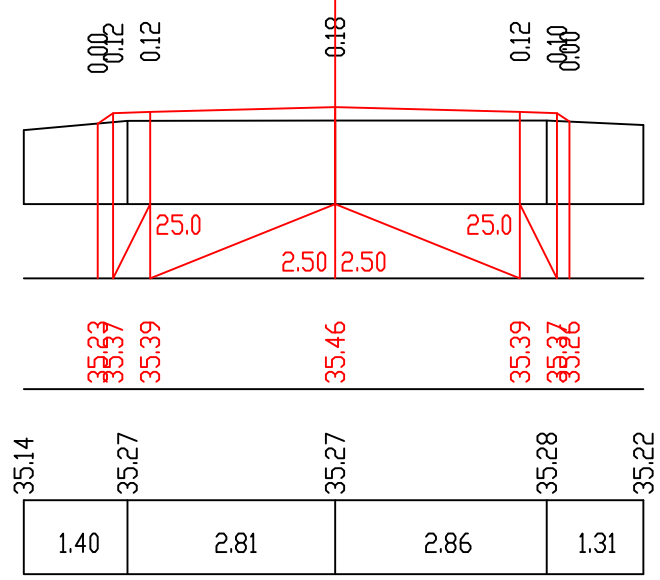

П-110 Пк 21+80.00

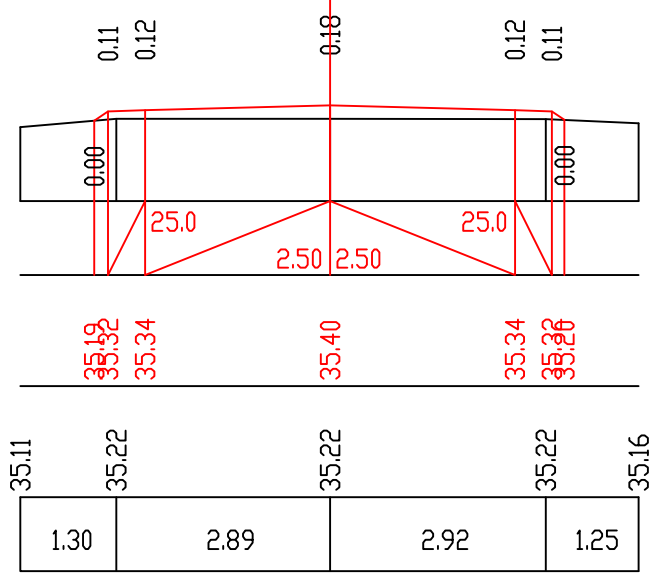

П-111 Пк 22+0.00

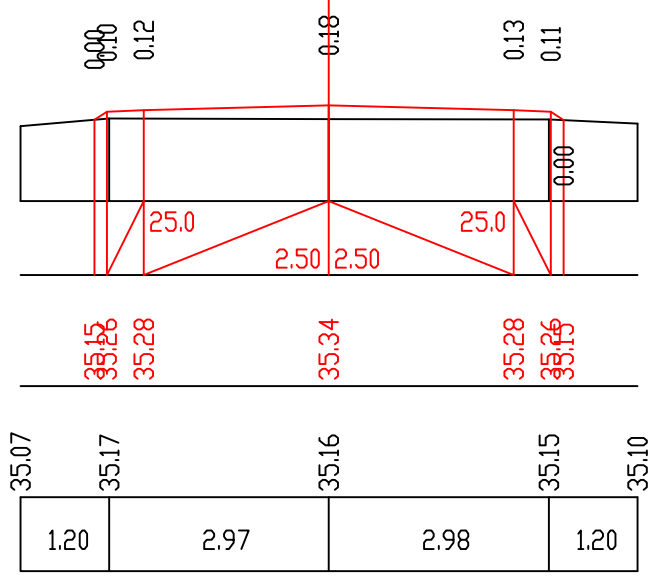
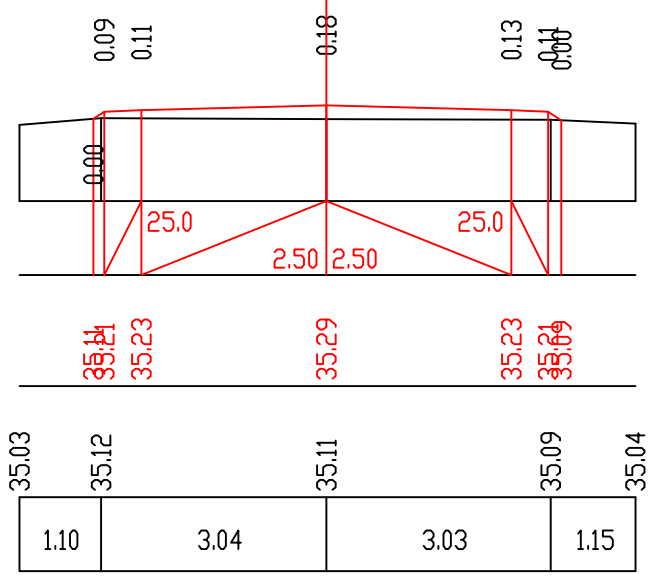
П-112 Пк 22+20.00