П-155 Пк 30+80.00

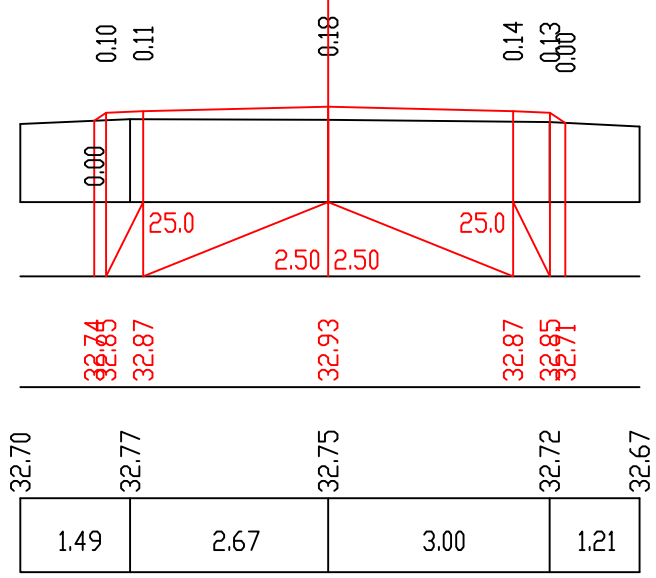

П-156 Пк 31+0.00

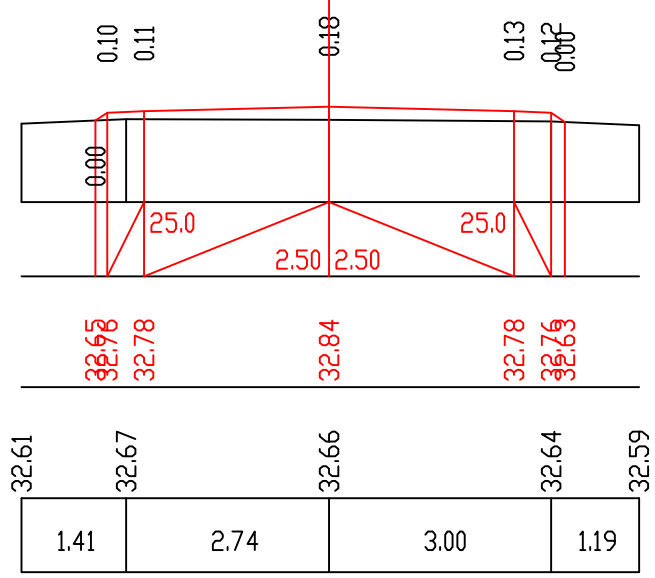

П-157 Пк 31+20.00

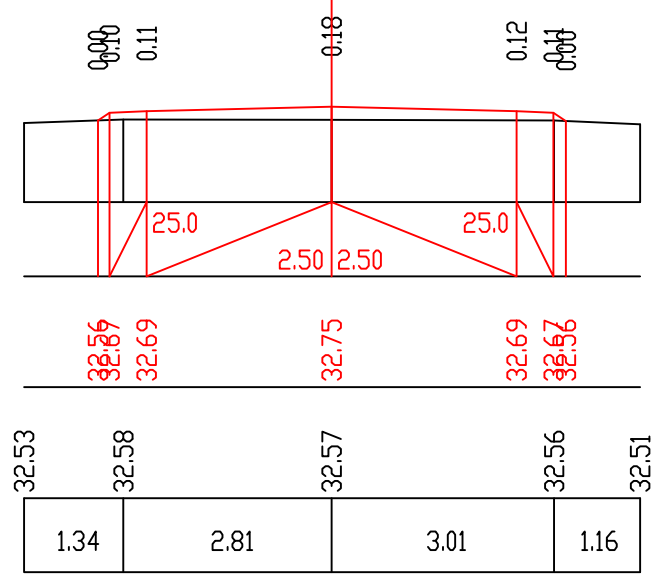

П-158 Пк 31+40.00

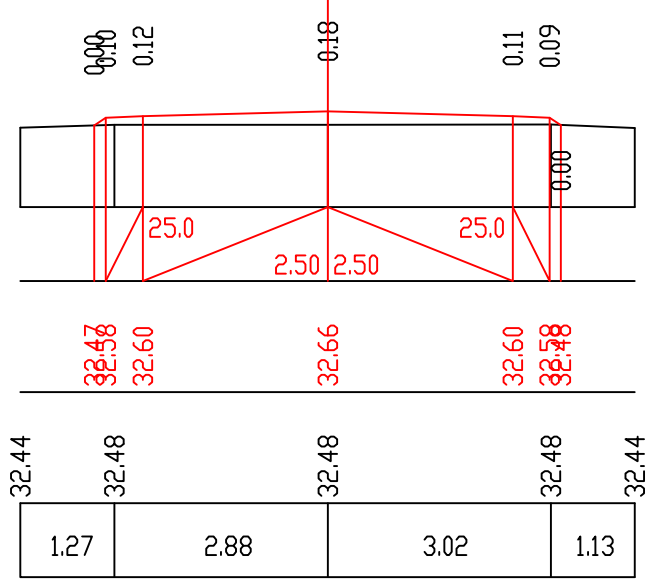

П-159 Пк 31+60.00

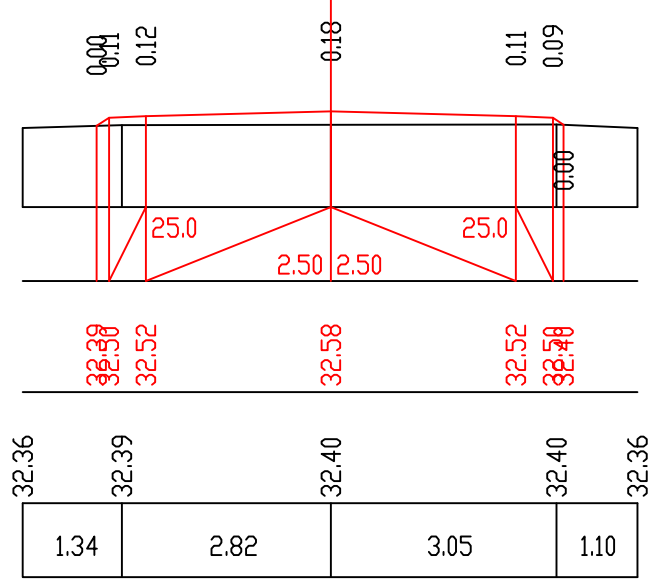
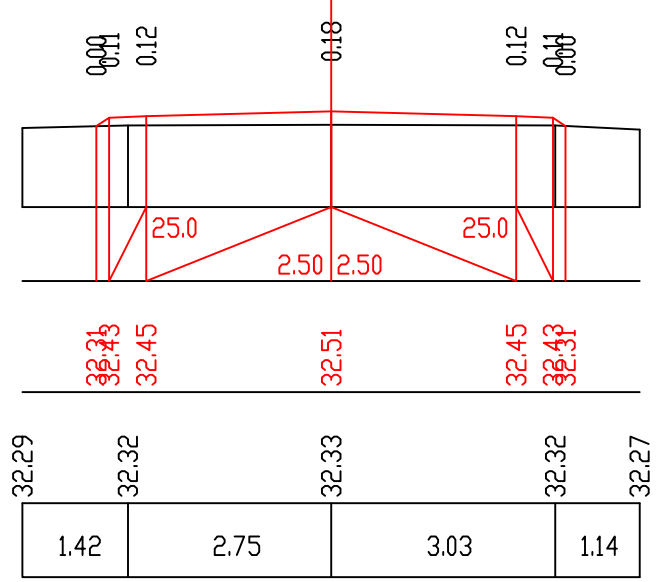
П-160 Пк 31+80.00