П-203 Пк 40+40.00

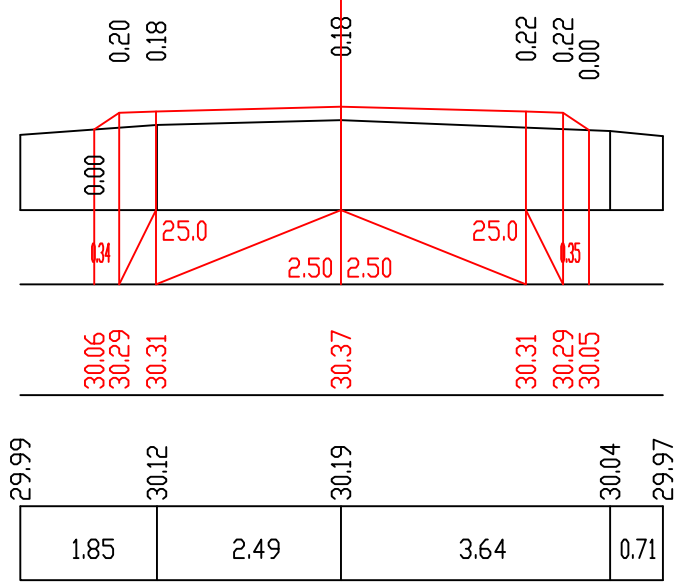

П-204 Пк 40+60.00

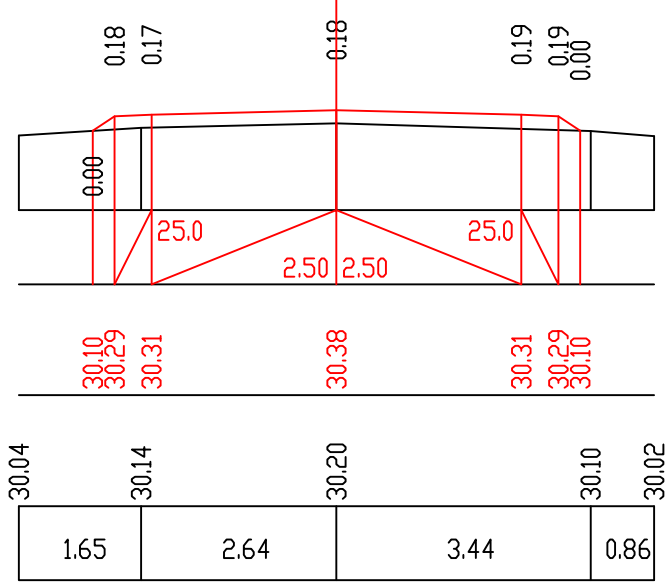

П-205 Пк 40+80.00

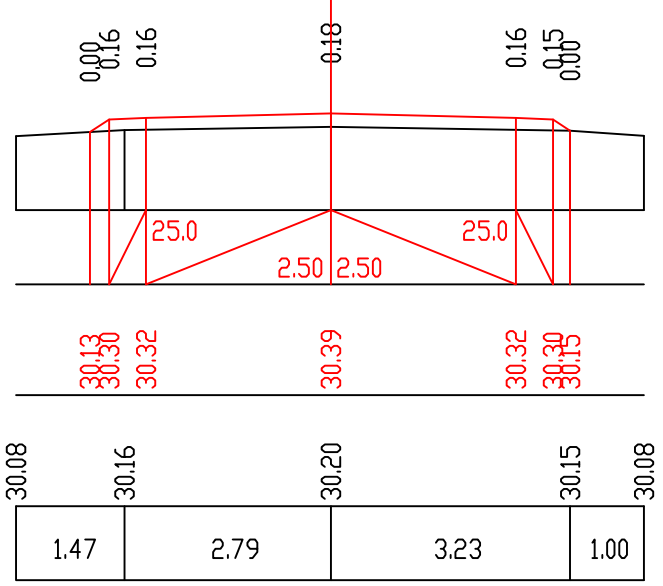

П-206 Пк 41+0.00

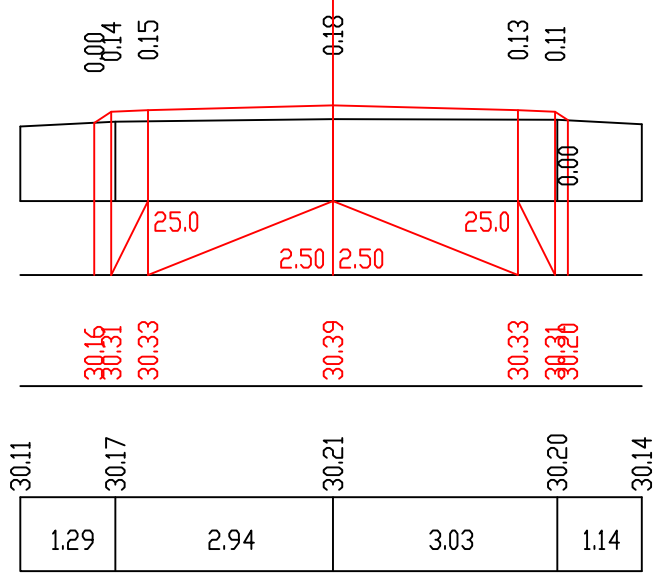

П-207 Пк 41+20.00

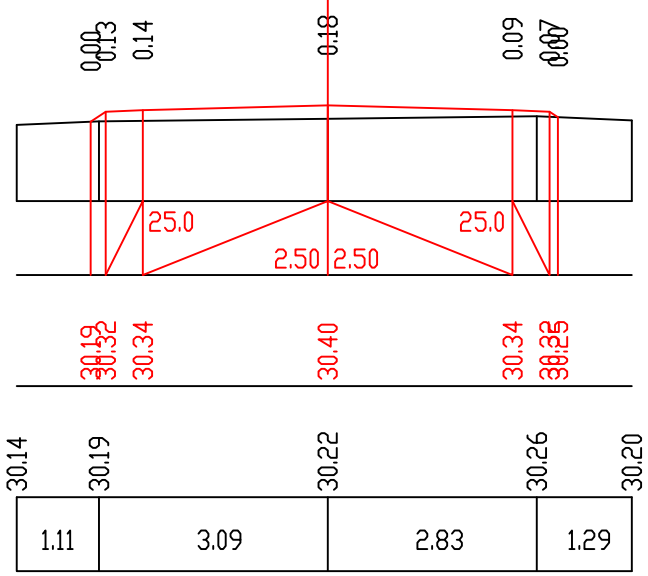
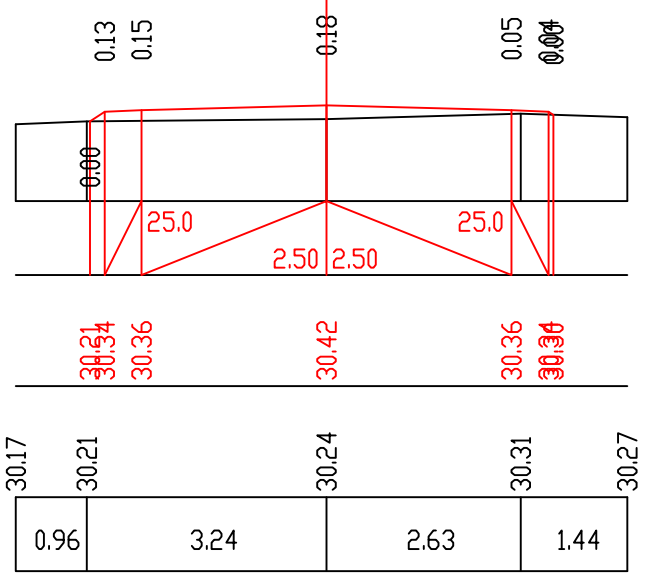
П-208 Пк 41+40.00